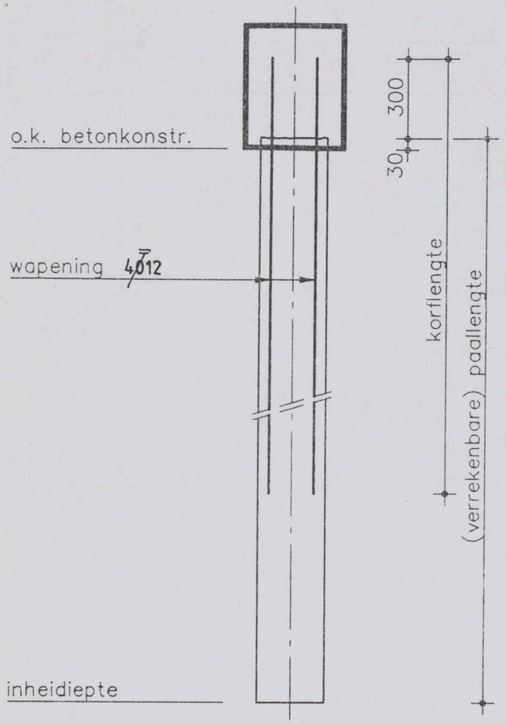

Algemeen detail paal

STALEN BUISPAAL

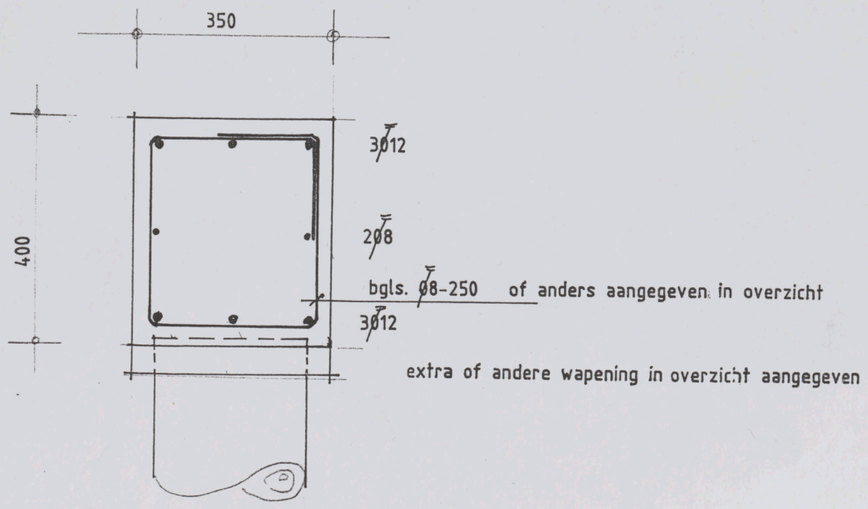

ALGEM. DSN. FUNDERING

van toepassing: Ontwerp NEN 6724

Systeem: STALEN BUIS

Beton	Staal
kwaliteit: B 25 milieuklasse: 2 consistentiegebied: cement, soort, klasse: hoc. A hoeveelheid:	kwaliteit: FeB 500 wapening in betonkonstr. min.: 300 mm. lengte wapeningskorf: zie staat. betondekking op beugel: 30 mm.

PEIL = | Maaiveld tijdens heien = | Alle maten in mm.

MERK	o.k.beton konstr. t.o.v. P	inheidiepte t.o.v. NAP	paallengte	stalen buis afm. schacht bi./bu.	stalen buis afm. voet	wapening	wapening korflengte	nutt.paal belasting rekenwaarde in kN.	aantal

1250- P ± 17000-NAP Ø 273 16 – 1

LET OP! exacte lengte in segmenten ingebrachte stalenbuispaal bepalen d.m.v. proefpaal

gewijzigd LET OP 1paal vervallen

BETONDEKKING:

van toepassing : NEN 6720

BALKEN:

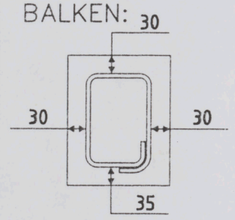

VLOEREN:

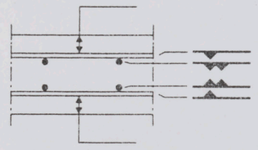

KOLOMMEN:

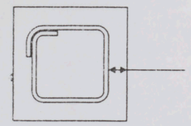

WANDEN:

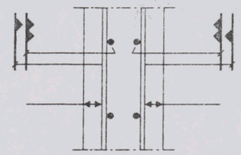

BETONKWALITEIT:

kwaliteit	:	B.25
milieuklasse	:	2
consistentiegebied	:	
cement, soort en klasse	:	HOC. A
bij ontkisten	$\bar{X}_3$:	N/mm²

BETONSTAAL:

Amsterdam Oud Zuid
Constructie geen bezwaar
Beh. ambt. Ing. F.J. Sas
Telefoon 020 673 18 61
Datum: 01 / 11 / 01
Paraaf:

~~Ø FeB 220 HW~~
Ø FeB 500 HWL of HK
~~Ø FeB 500 HKN~~

DE GROOT - VAN ROSSUM B.V. BOUWKUNDIG ADVIESBURO

Postbus 9077
1006 AB Amsterdam

Tel : 020-6693471
Fax: 020-6155089

Email :
groot@groot-rossum.nl

projekt: Vernieuwen tussenbouw
Amsteveenseweg 288–292
Amsterdam

opdrachtgever: Woningbedrijf West
Meer en Vaart 286
1068LE Amsterdam

onderwerp: **funderingsoverzicht - palenplan wapening**

A	31-10-01	B		C		D		E	

datum: 01.05.01-
schaal: 1:50 1:10
form:
get.:
naam:
projektnr. 98135
tekeningnr.: B.301
filenaam:

FUNDERINGSOVERZICHT

BESTAANDE BEBOUWING

BESTAANDE BEBOUWING

balk.1

balk.3

balk.6

balk.5

balk.4

balk.3

balk.2

balk.1

balk.3

wapenen als balk. 4.

2 balken t.b.v. convector

gewijzigd

gewijzigd

gewijzigd

gewijzigd

gewijzigd

gewijzigd

gewijzigd

gewijzigd

deze balk dient alleen als staartbalk t.b.v. overstrek balk .2. t.p.v. C.V. ruimte

dilatatie in systeemvloer

verz. stalen L prof.

verz. stalen L. prof. 2100

L. profiel met 4 lijmankers M16 aan best. fundatie min. 150 mm diep inlijmen met Edilon dex R O.G.

bgls ø8-250

bgls ø8-125

bgls ø8-200

3Ø12

6Ø16

4Ø12

4Ø16

3Ø16 + 2Ø12

4Ø16 + 1Ø12

350 2550 350 3245 175 175 3455 350 2950 350

3765 3190 750 350 175 175 700 2200 2900 3595 3805 2850 800 7750 1000 3455 2525 3960 4115 ± 10000 3785 2875 2600 700 3300 1850 1750 2100 5310 4850