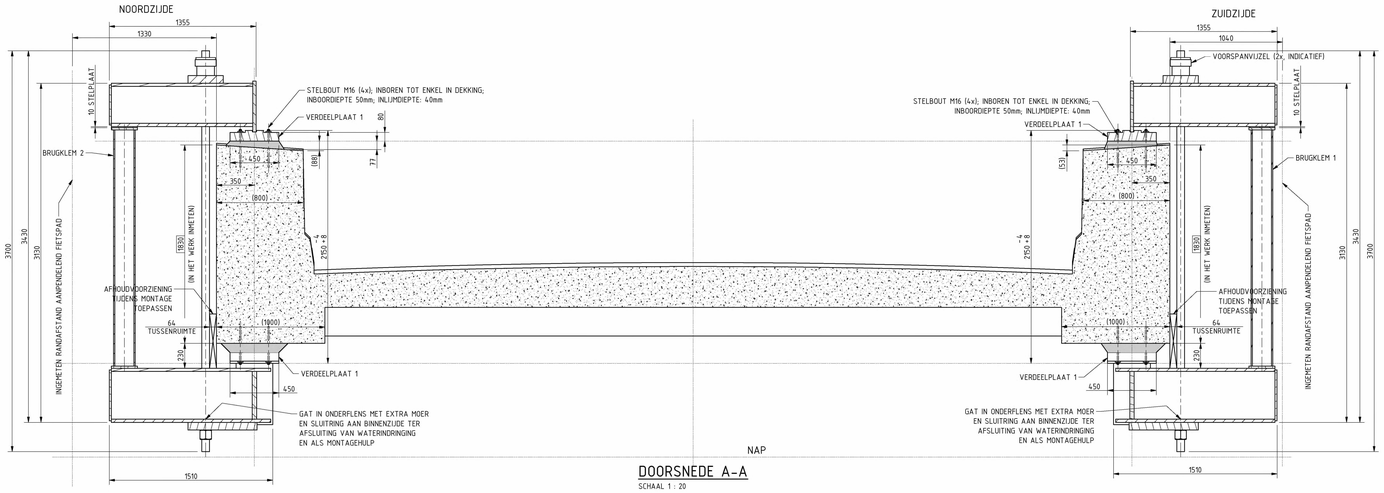

DOORSNEDE A-A

SCHAAL 1 : 20

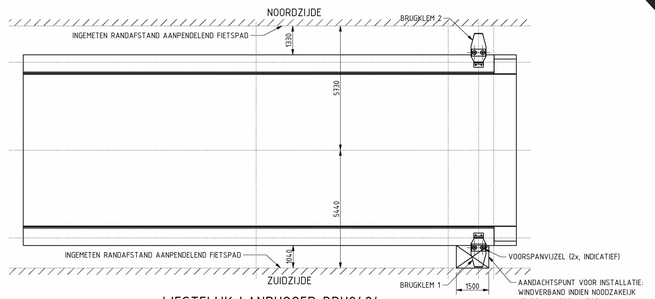

WESTELIJK LANDHOOFD BRU2484

BOVENAANZICHT

SCHAAL 1 : 100

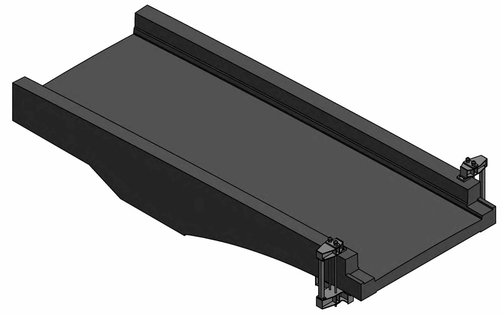

WESTELIJK LANDHOOFD BRU2484

ISO AANZICHT

SCHAAL 1 : 100

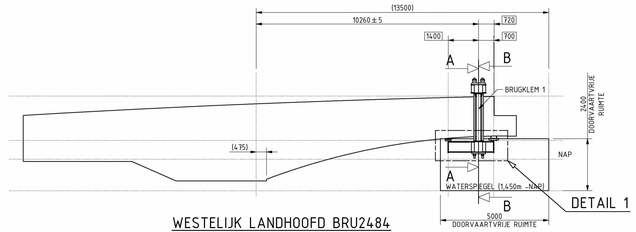

WESTELIJK LANDHOOFD BRU2484

ZIJAANZICHT ZUIDZIJDE

SCHAAL 1 : 100

DETAIL 1

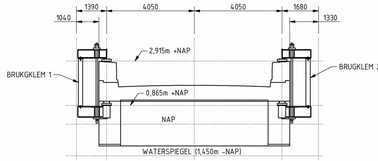

WESTELIJK LANDHOOFD BRU2484

VOORAANZICHT OOSTZIJDE

SCHAAL 1 : 100

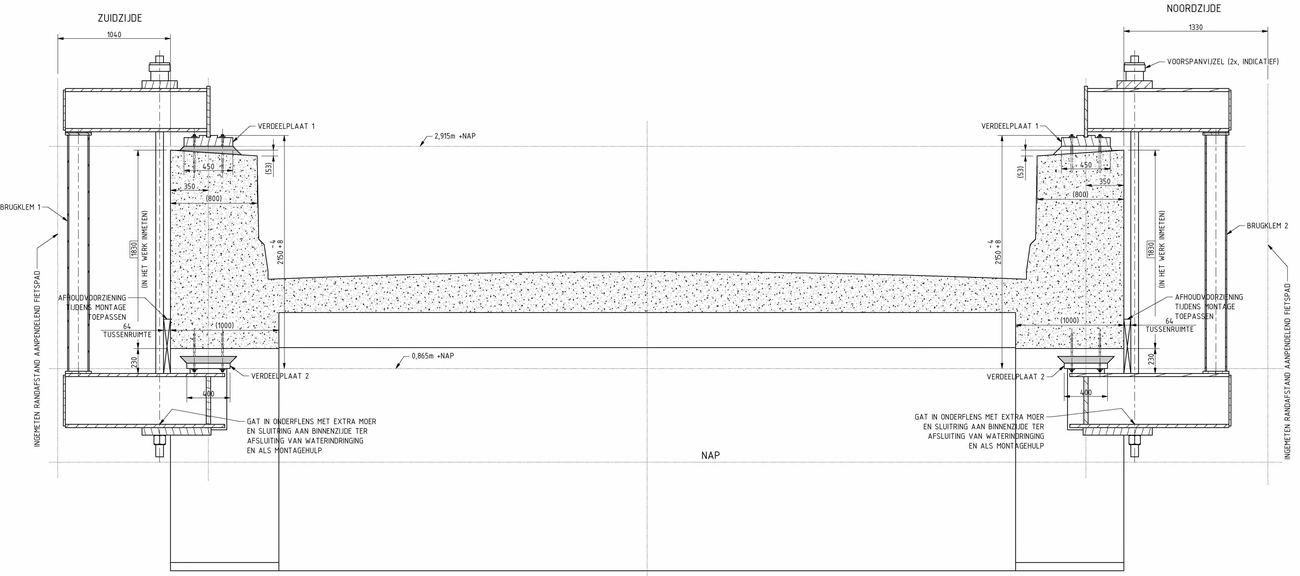

DOORSNEDE B-B

SCHAAL 1 : 20

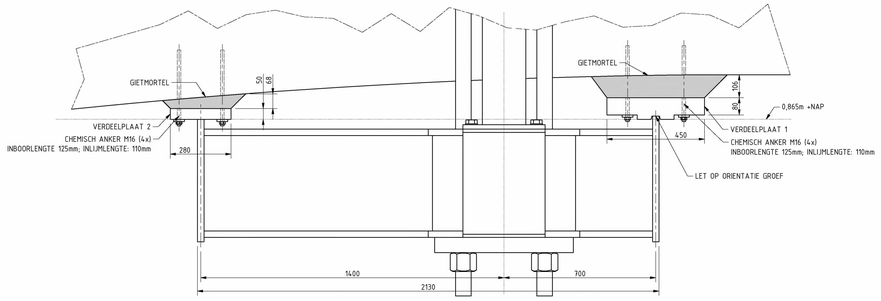

DETAIL 1

SCHAAL 1 : 10

MONTAGE VAN DE KLEM COMPONENTEN
- Boren ankergaten (Plaatszuiverheid 5mm in horizontaal vlak)
- Aanbrengen/ verlijmen ankers
- Plaatsen van de verdeelplaten (6 stuks)
- Afstellen van de verdeelplaten (hoogte en horizontaliteit)
- Ondergieten verdeelplaten (K70); testen druksterkte
- Drukstangen en voorspanstaven bevestigen aan onderste klemdeel
- Voorzie n.t.b. hulpwerk om schade te voorkomenen veilige plaatsing te garanderen
- Onderste klemdeel onder landhoofd varen
- Windverband zuidzijde indien nodig tijdelijk verwijderen en/ of definitief verplaatsen
- Onderste klemdeel ophijsen tot tegen de klemplaten onderzijde landhoofd
- Bovenste klemdeel plaatsen over voorspanstaven op klemplaat bovenzijde landhoofd
- Stelplaten drukkolom plaatsen en vastbouten drukkolom
- Afhoudvoorziening plaatsen tussen brug en voorspanstaven
- Moeren voorspanstaven aandraaien
- Voorspanstaven tegelijk voorspannen m.b.v. voorspanvijzel (vlgs. vooraf door opdrachtgever goedgekeurd werkplan)
- Moeren voorspanstaven aandraaien
- Spanning voorspanvijzel aflaten en vijzels demonteren

TENZIJ ANDERS AANGEGEVEN:

REFERENTIE
- INFR180842-BRU2484-RAP002: ONTWERPRAPPORT STALEN KLEMCONSTRUCTIE

ALGEMEEN
- MATEN EN VORM BETONWERK VOOR AANVANG UO INMETEN; VERIFIEREN EN INDIEN NODIG DE CONSTRUCTIE IN UO HIEROP AANPASSEN
- WAPENING LOCALISEREN DOOR MIDDEL VAN SCANNEN EN ANKERPOSITIES BEPALEN, WAARBIJ ER GEEN WAPENING WORDT GERAAKT. GATEN VOOR ANKERS BOREN " MET LUCHT". OP BASIS HIERVAN DEFINITIEVE LOCATIE GATEN IN VERDEELPLAAT BEPALEN EN DOORBOREN
- CONSERVERING STALEN DELEN TE BEPALEN IN UO
- HOOGTEMATEN AANGEGEVEN IN m TOV NAP, OVERIGE MATEN IN mm
- UITVOERING VOLGENS NEN-EN 1090-2 EXC 3
- TOLERANTIEKLASSE VOLGENS ISO 13920 KLASSE A en E
- TOLERANTIES VOLGENS NEN-ISO 2768-1/2 mK

MATERIAAL, BEVESTIGINGSMIDDELEN EN ANKERS

MATERIAAL:

DE VOLGENDE MATERIAAL KWALITEITEN DIENEN MINIMAAL TE WORDEN TOEGEPAST:
- KOKER t=12,5: S355JR WARMGEWALST
- PLATEN t<25mm: S355JR (TOEGEPASTE PLATEN 20mm)
- PLATEN t>25mm: S355JO (TOEGEPASTE PLATEN 30/40m)
- PLATEN t=40mm: S355J2 (VERDEELPLATEN 50mm)
- PLATEN t=100mm: S355NL (VERDEELPLATEN 100mm)
- LEVERINGSCONDITIE VOOR DE Z-KWALITEITEN VAN DE PLATEN ALS ONDERDEEL VAN DE GELASTE KLEMCONSTRUCTIE: Z15
- DE VERDEELPLATEN BEHOEVEN GEEN Z-KWALITEIT
- STAAL MOET ONDER MEER VRIJ ZIJN VAN DUBBELINGEN EN ONREGELMATIGHEDEN (SPLINTERS, WALSBLADDERS EN OVERWALSINGEN), PUTCORROSIE OF VERBORGEN GEBREKEN

BEVESTIGINGSMIDDELEN EN ANKERS:
- ANKERS, BOUTEN EN SCHROEVEN ≥ M16: THERMISCH VERZINKT, KLASSE 8.8, MOEREN KLASSE 8
- SCHROEFDRAADVERBINDINGEN: UITVOEREN COMPLEET MET BIJBEHORENDE MOEREN EN SLUITRINGEN
- ISOMETRISCH PASSEND
- VOOR OVERLENGTE VAN ANKERS REKENING HOUDEN MET NOODZAKELIJKE BEREIK VOOR AFSTELLING VAN DE VERDEELPLATEN. MINIMALE UITSTEEKLENGTE UIT DE MOER TENMINSTE EEN VOLLE DRAADGANG. ANDERZIJDS GEEN CLASH MET STAALCONSTRUCTIE. NA INKORTEN ZINKLAAG ANKERS EN COATING TER PLAATSE VAKKUNDIG EN DUURZAAM HERSTELLEN

GIETMORTEL:
- K70, MILIEUKLASSE XF4, KORREL 4mm; TESTEN OP DRUKSTERKTE VOOR AANVANG VOORSPANNING
- BETONOPPERVLAK TER PLAATSE OPRUWEN (HOGE DRUK WATERSTRALEN)
- VERDEELPLATEN HORIZONTAAL EN ONDERLING IN HETZELFDE VLAK BINNEN 1mm AFSTELLEN (CZ = 1mm)

LASSEN:
- AANDUIDING CONFORM NEN-ISO 2553, SYSTEEM B
- MAAT a IS KEELDOORSNEDE VAN DE LAS
- ALLE AANSLUITENDE STALEN CONSTRUCTIEDELEN, NIET MECHANISCH VERBONDEN, VERBINDEN D.M.V. LASSEN
- LASSEN RONDOM EN DOORGAAND UITVOEREN
- DOORSNEDE HOEKLASSEN:
  a min = 0,8 x t min (ENKELE HOEKLAS)
  a min = 0,4 x t min (DUBBELE HOEKLAS)
  a min = 7 (ALGEMEEN)
- INDIEN HOEKLASSEN DOOR DE GEOMETRIE NIET MOGELIJK ZIJN, DE LASSEN UITVOEREN ALS (HALVE) V-NADEN EN/OF K-NADEN DE LASDOORSNEDEN GROTER OF GELIJK AAN DE HIERBOVEN VERMELDE a-MATEN VOOR HOEKLASSEN
- LOCATIES VAN NIET OP TEKENING AANGEGEVEN NOODZAKELIJKE DELINGEN IN OVERLEG MET DIRECTIE
- NOODZAKELIJKE DELINGEN IN DOORGAANDE PLATEN, BUIZEN EN PROFIELEN: VOLLEDIG DOORGELAST EN 100% US ONDERZOCHT

PROJECT	BRU2484 VERSTERKING OVERZICHTSTEKENING
ONDERDEEL	KLEMCONSTRUCTIE – – – –
OPSCHRIFT VERSIE	0
DATUM	23-03-2022
GETEKEND	RJA
GECONTROLEERD	GVA
GEZIEN DAL	-
STATUS	DEFINITIEF
SCHAAL	ZIE TEK
FORMAAT	A0
PROJECTNR.	INFR180842
TEKENINGNR.	INFR180842-BRU2484-TEK001
BLADNR.	1

DEZE TEKENING IS EIGENDOM VAN Iv-Infra b.v. GEVEN CONFORM DE WET 1912 (Wet. Stb. 21 Oktober 1912) EN DE WET OP NAASTE RECHTEN (Wet. Stb. 1972, 581) MAG DEZE TEKENING NIET ZONDER TOESTEMMING VAN DE RECHTHEBBENDE WORDEN VERVEELVOUDIGD EN/OF OPENBAAR GEMAAKT.

Iv-Infra b.v.
Waarderweg 40
2031 BP Haarlem
Telefoon +31(0) 88 943 3200
www.iv-infra.nl