Detail P3
bovenaansluiting
niet dragende
woningscheidende wand

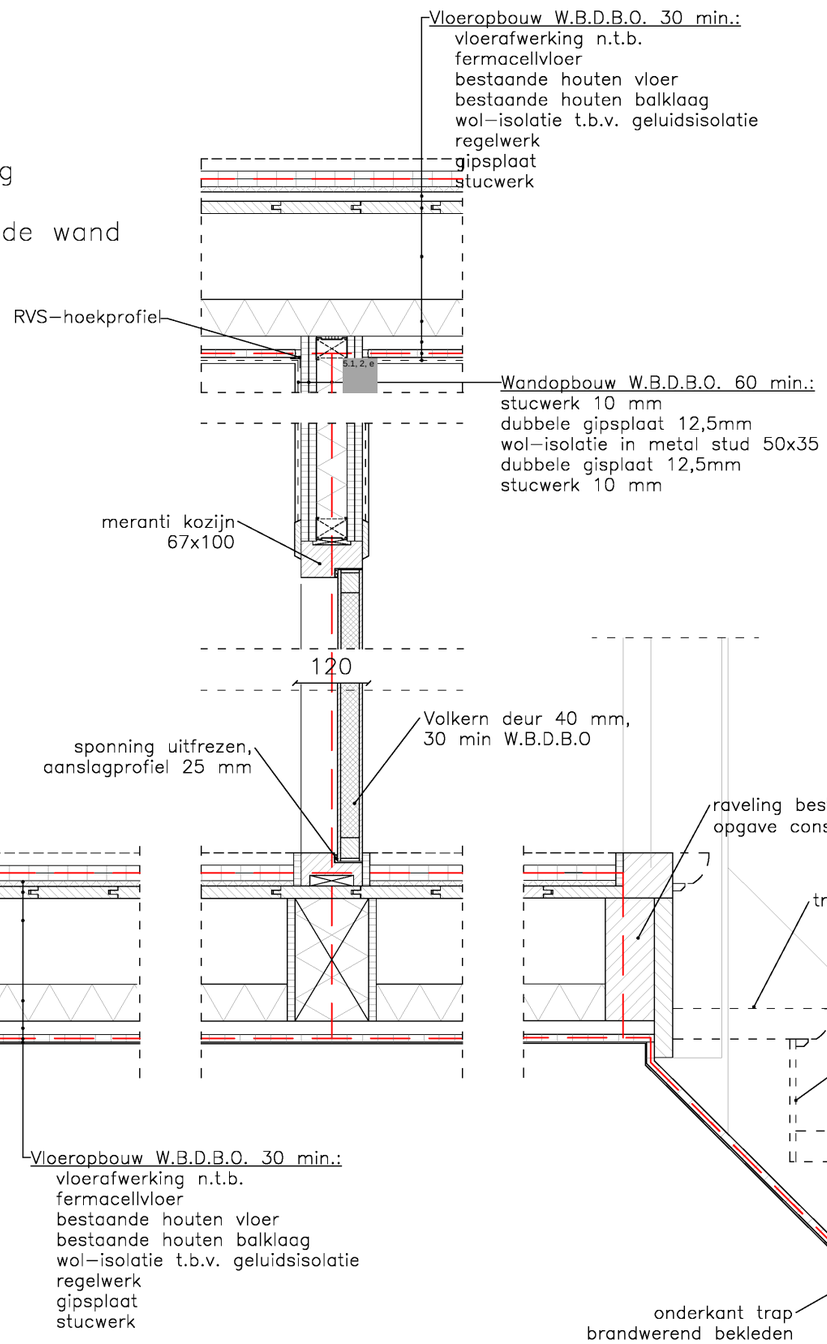

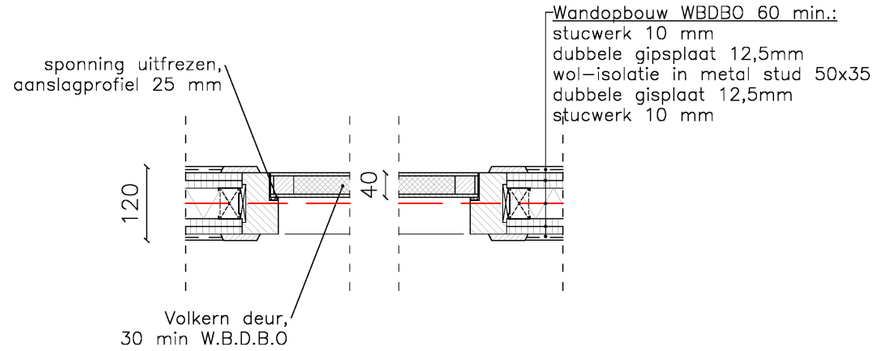

Detail P4
deur horizontaal

Detail P1
onderaansluiting
dakopbouw
perceelgrens

Detail P2
onderaansluiting
niet dragende
woningscheidende wand

Detail P4
trap

5.1, 2, e

Opdrachtgever: –	Fase: Aanraag omg. verg.	Datum: 03–02–2025	VAA.1647.C
Ond.: Principedetaillering	Schaal: 1:10	Getekend: NVZ	
Detailnummer:	Formaat: A3	Bladnr: 1/4	

Alle maten in het werk controleren
Aan deze tekening kan geen rechten worden ontleend