[redacted]

[redacted]

Referentie,Land ..... 23419 ..... Amsterdam, ... juli 1998

Klepmeting Brug 151

Klep geheel geopend

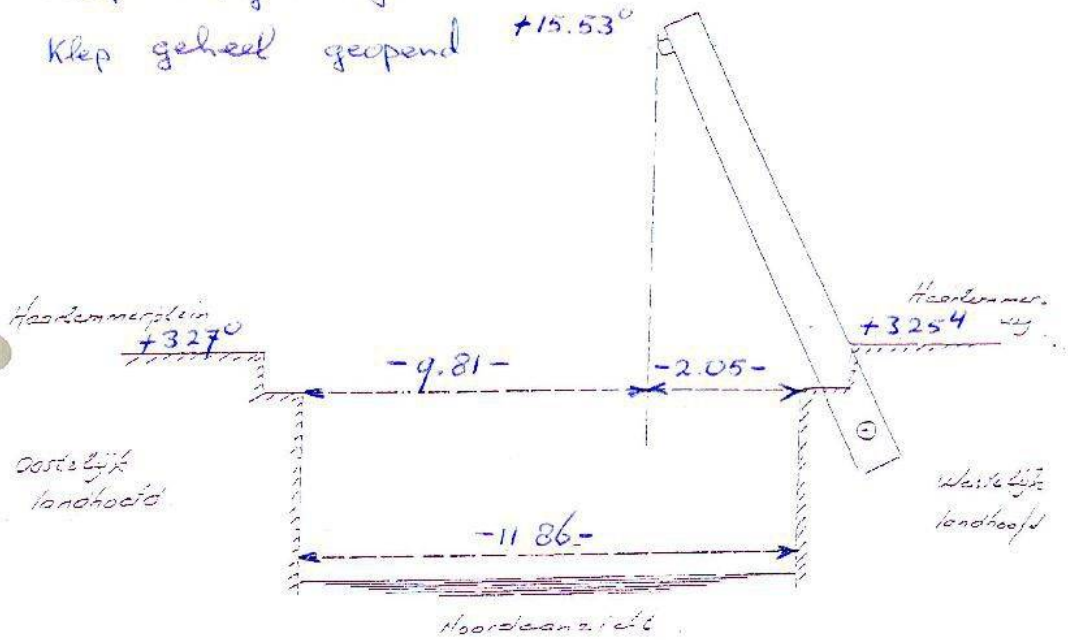

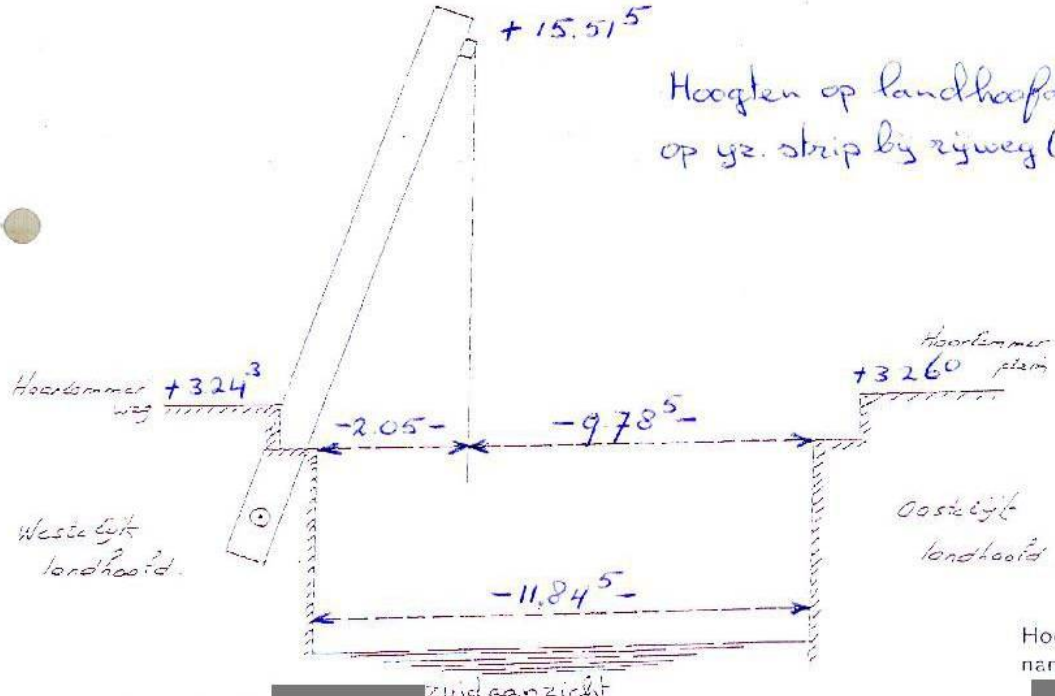

Hoofd Landmeten
namens deze,

[redacted]

Aan dhr./~~mevr.~~ [redacted] .....

Stadsdeel .....

Bedrijf [redacted] .....

[redacted]

[redacted]

[redacted]

Referentie,Land ..... 23419 ..... Amsterdam, ... Juli 1998

Klepmeting Brug 151
Klep electrisch geopend

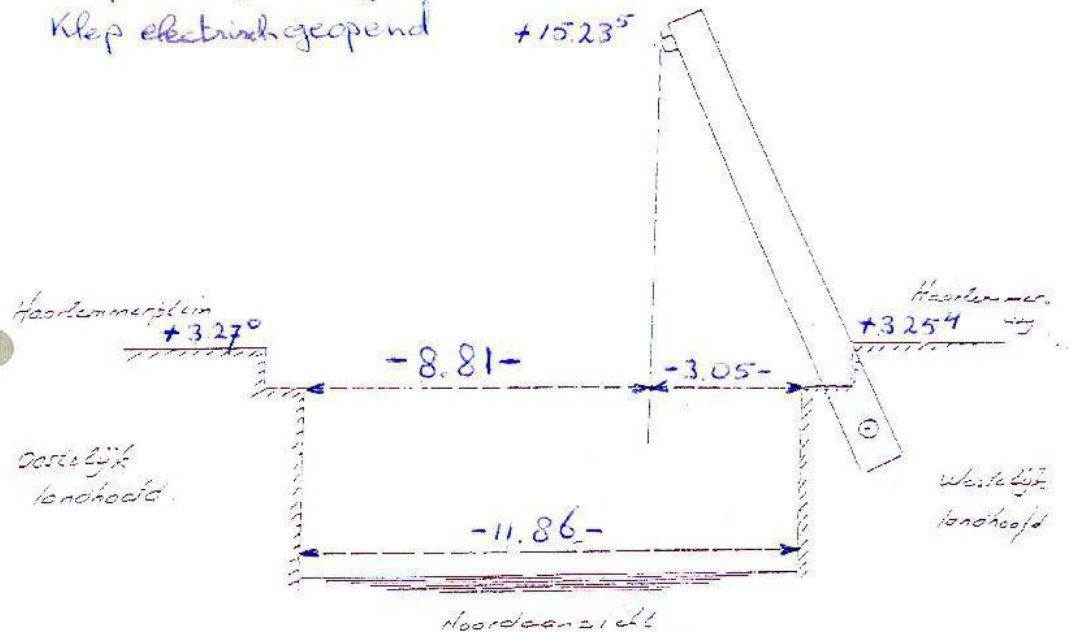

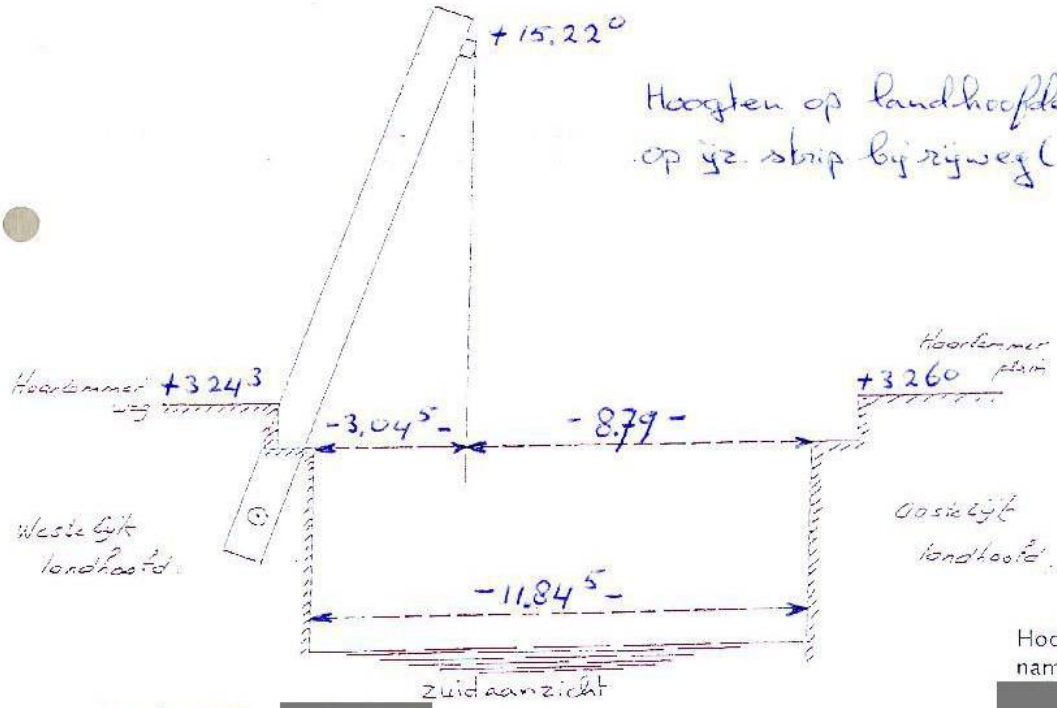

Hoofd Landmeten
namens deze,

[redacted]

Aan dhr./mevr. [redacted]

Stadsdeel .....

Bedrijf [redacted]

[redacted]

[redacted]

Referentie,Land ....2335.6..... Amsterdam, 16-6... 1998

RKNUL:br151.nul

Deformatiemeting : Brug 151 Kostverlorenvaart / Willemspoort

	Nulmeting d.d. 07-05-1998			Herhalingsmeting d.d.			Verschillen in mm			
puntnr	X	Y	Z	X	Y	Z	XV	YV	XYV	ZV
15101	122.071	998.101	3.079							
15102	112.526	999.749	3.747							
15103	99.948	999.774	3.760							
15104	92.227	999.127	3.420							
15105	91.436	998.742	3.370							
15106	89.919	996.631	3.247							
15107	79.276	1021.604	3.375							
15108	89.665	1020.519	3.445							
15109	90.263	1020.513	3.455							
15110	100.000	1020.000	3.756							
15111	112.551	1020.000	4.418							
15112	127.952	1020.889	3.003							

Opm: X en Y gemeten in lokaal stelsel, in meters
Z t.o.v. N.A.P, in meters

Hoofd Landmeten
namens deze,

Aan dhr./mevr. .....[redacted].....

Stadsdeel .....

Bedrijf .....[redacted].....

[redacted]

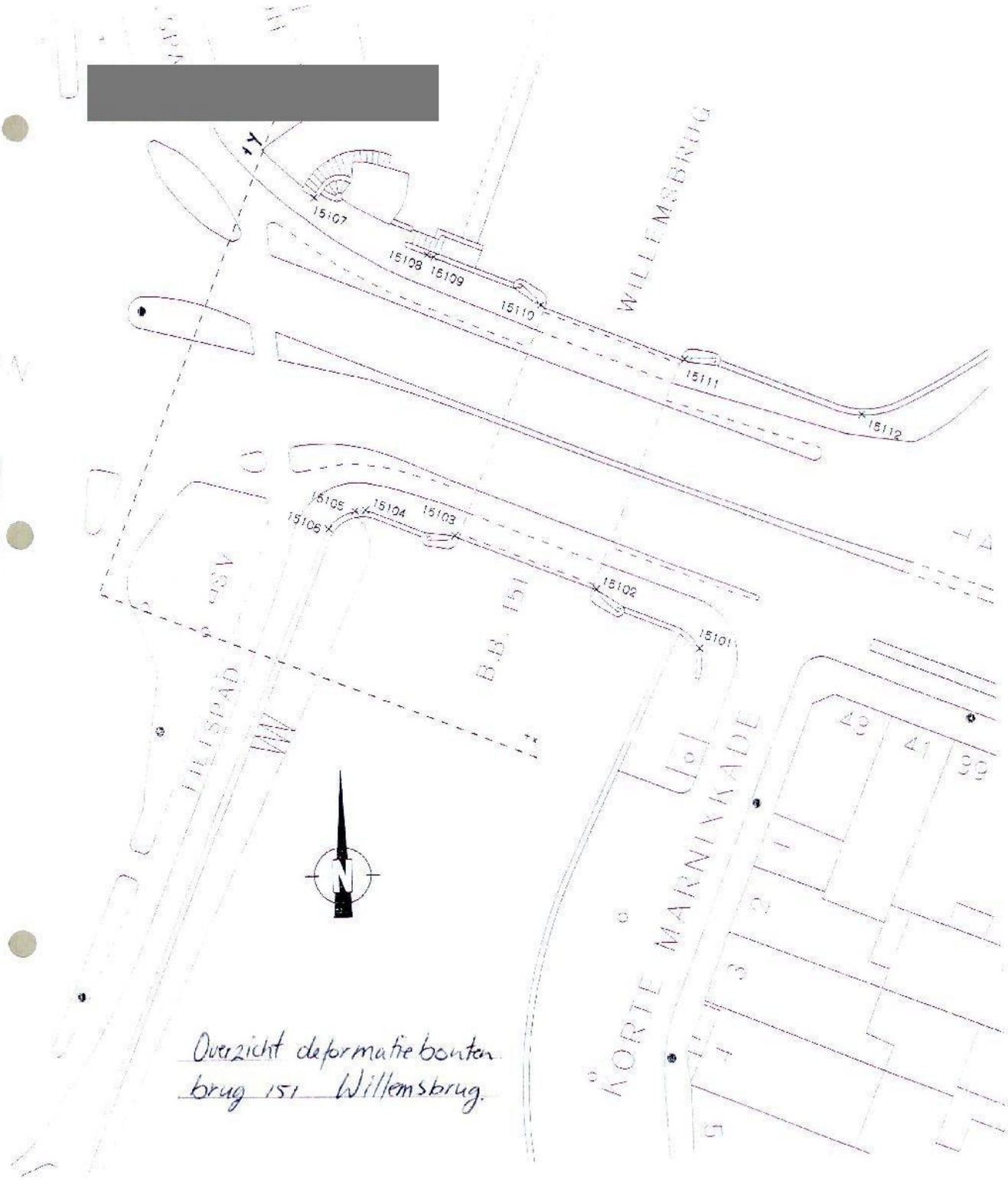

Overzicht deformatie bouten brug 151 Willemsbrug.

ONTVANGEN - 9 AUG. 1995

Sidering/ Lahaneno

[redacted]

Klepmeting Brug 151

[redacted]

Klep electrisch geopend

Amsterdam, 7 Aug 1995

Referentie: Land 23192

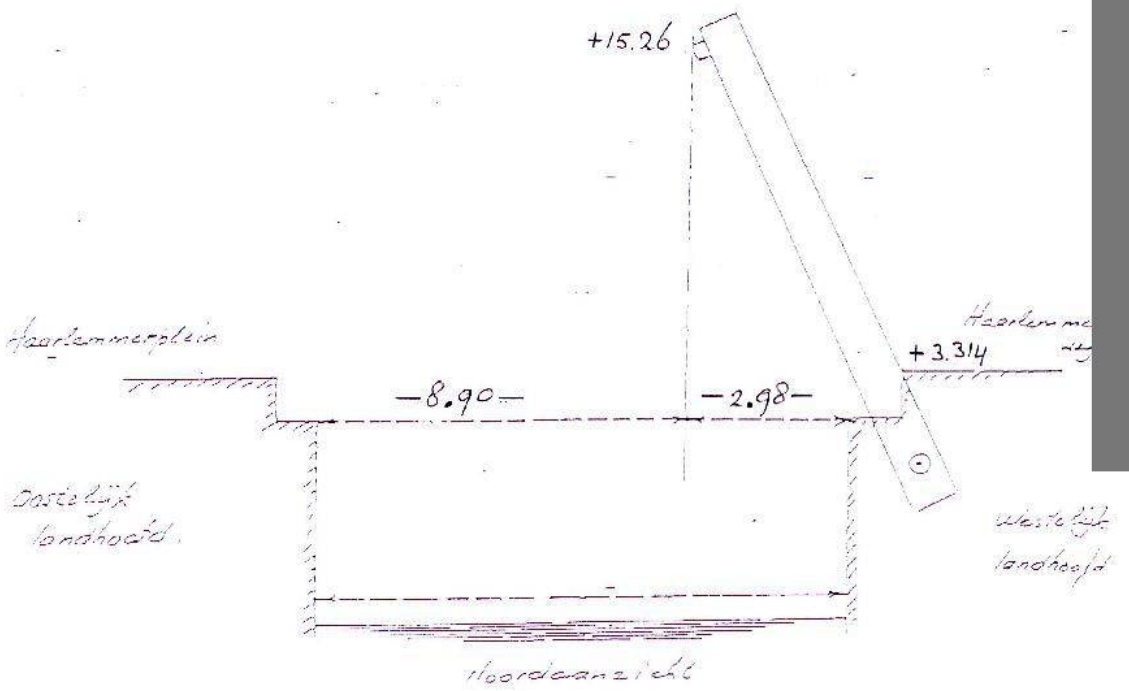

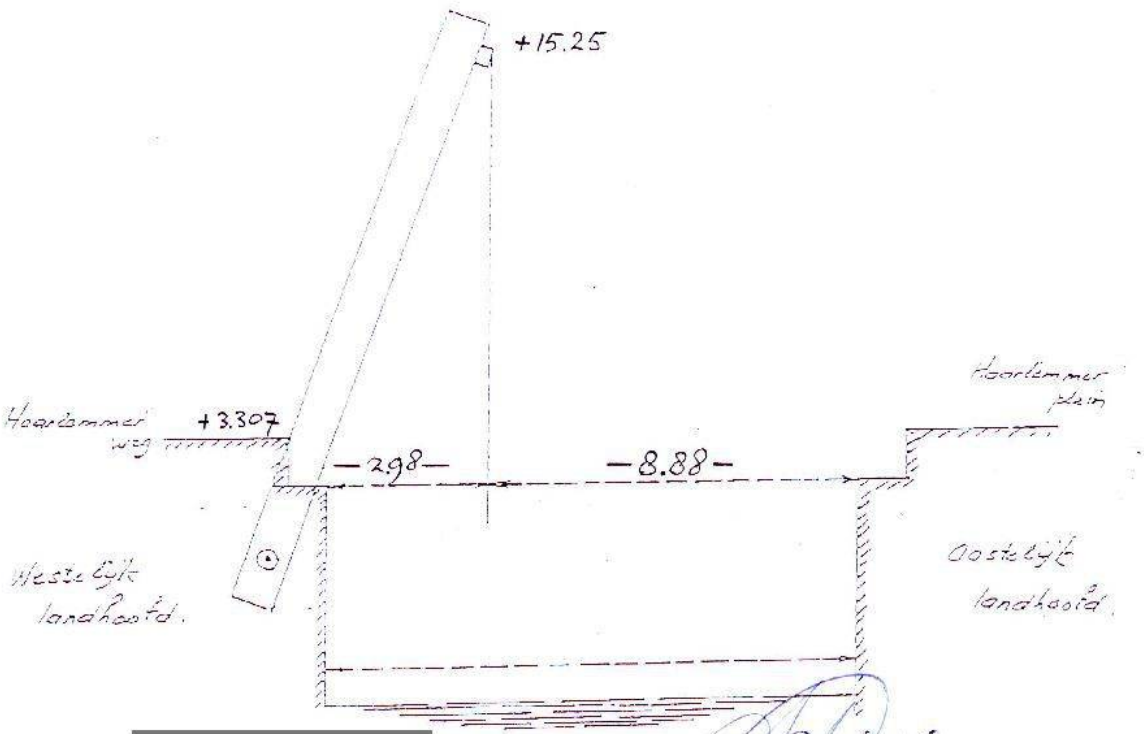

Aan dhr, / ~~mevr.~~ [redacted]

Hoofd Landmeten

ONTVANGEN 9 - MEI 1995

[redacted]

Klepmeting brug 151
Klep geheel geopend
Gemelen 2 maart '95

Amsterdam, 8 Mei 1995

Referentie: Land 23134

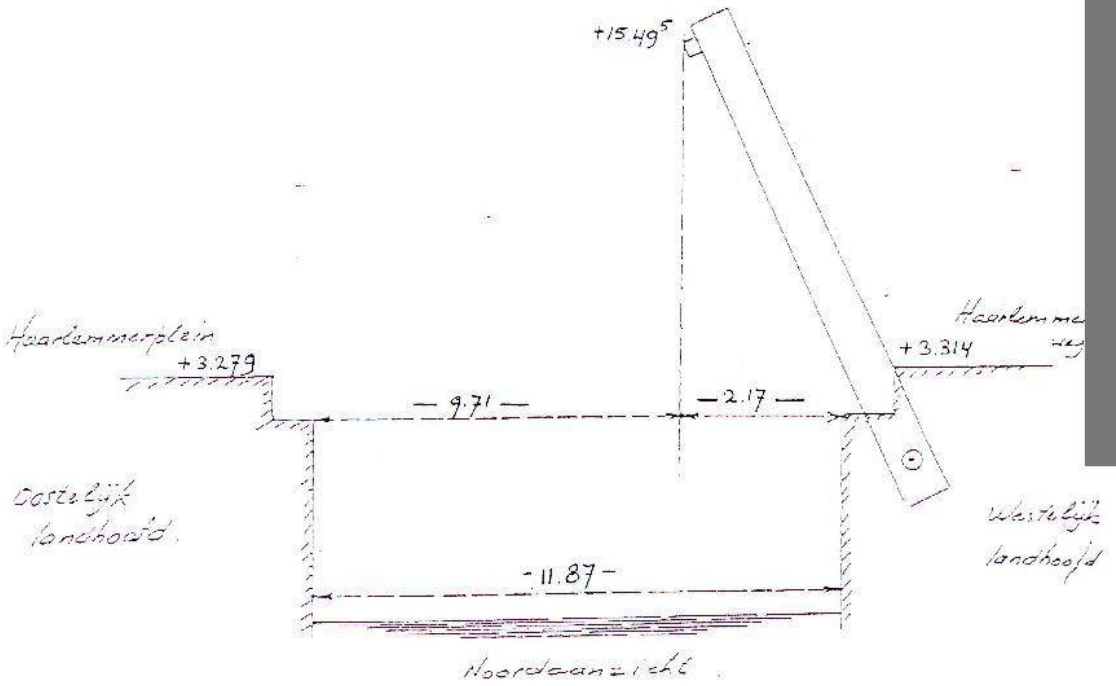

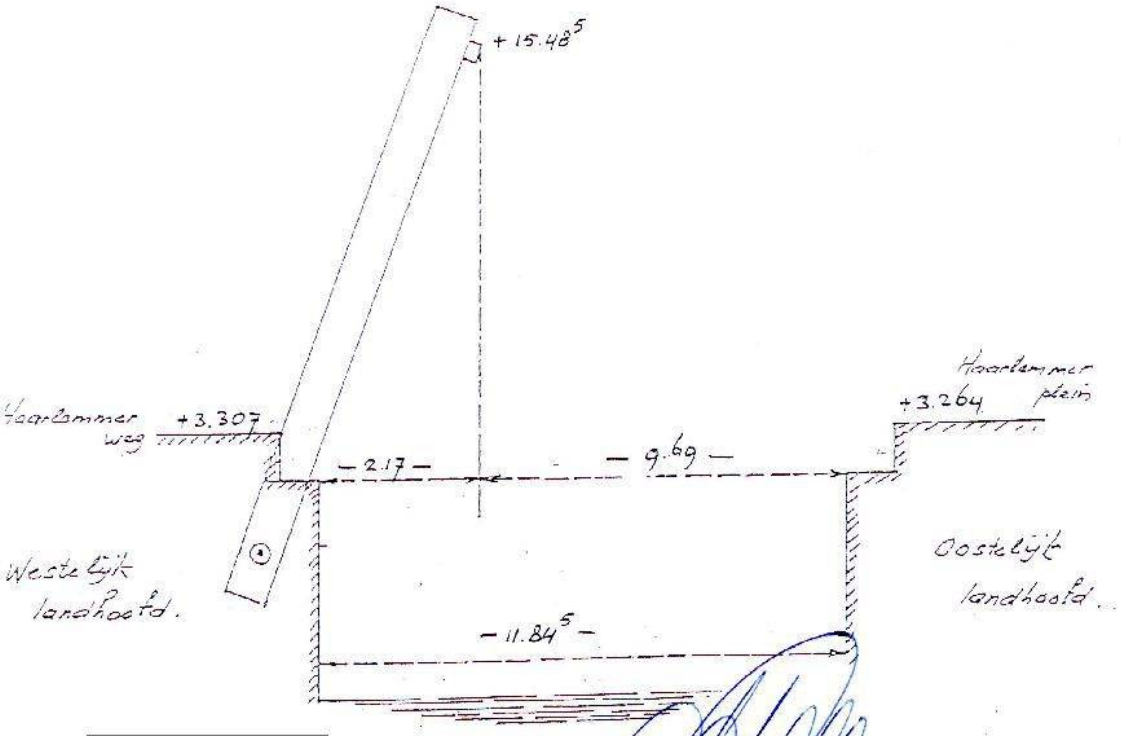

Aan dhr. / mevr. [redacted]

Hoofd Landmeten

[redacted]

ONTVANGEN 3 MEI 19[redacted]

Klepmeting brug 151
Klep electrisch geopend.
Gemeten 2 maart '95

Amsterdam, 2 Maart **1995**

Referentie: Land 23134

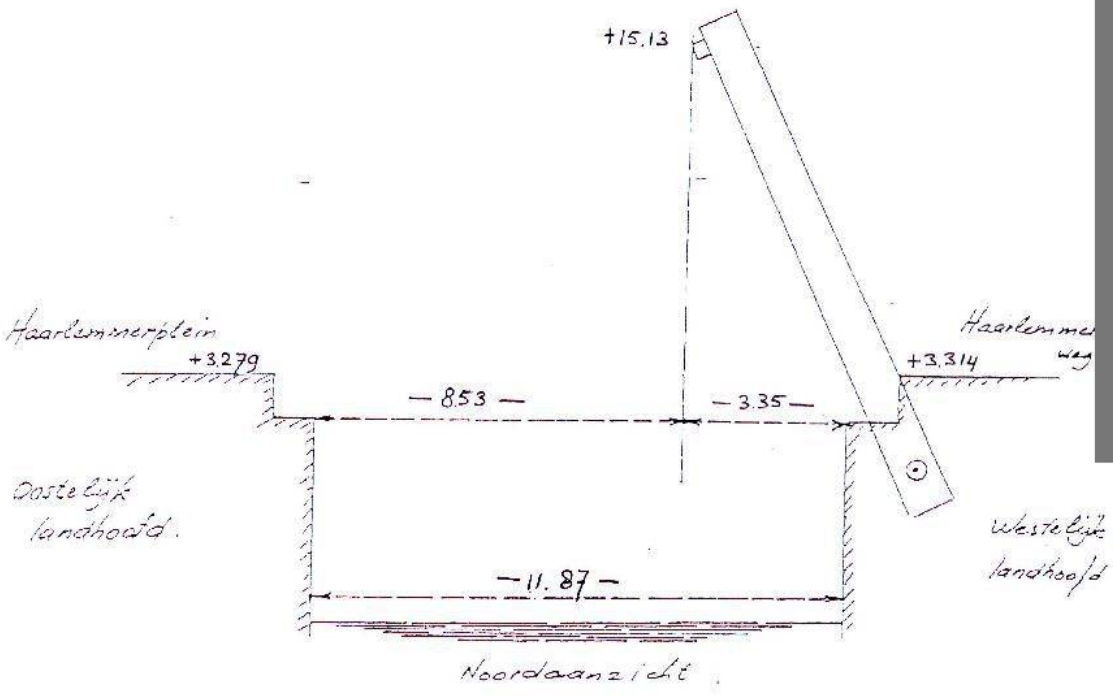

Noordaanzicht.

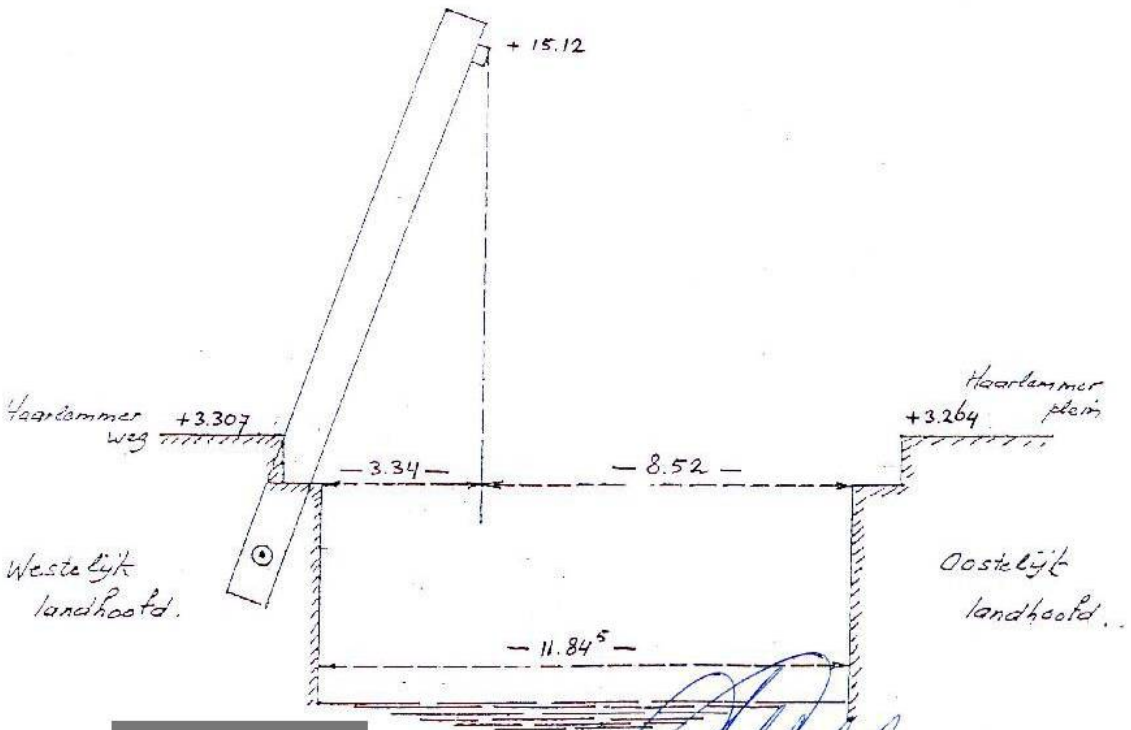

Aan dhr, / ~~Mevr.~~ [redacted]

Hoofd Landmeten

Klepmeting brug 151
Klep geheel geopend

[redacted]

Amsterdam, 2 maart 1995

Referentie: Land 23134

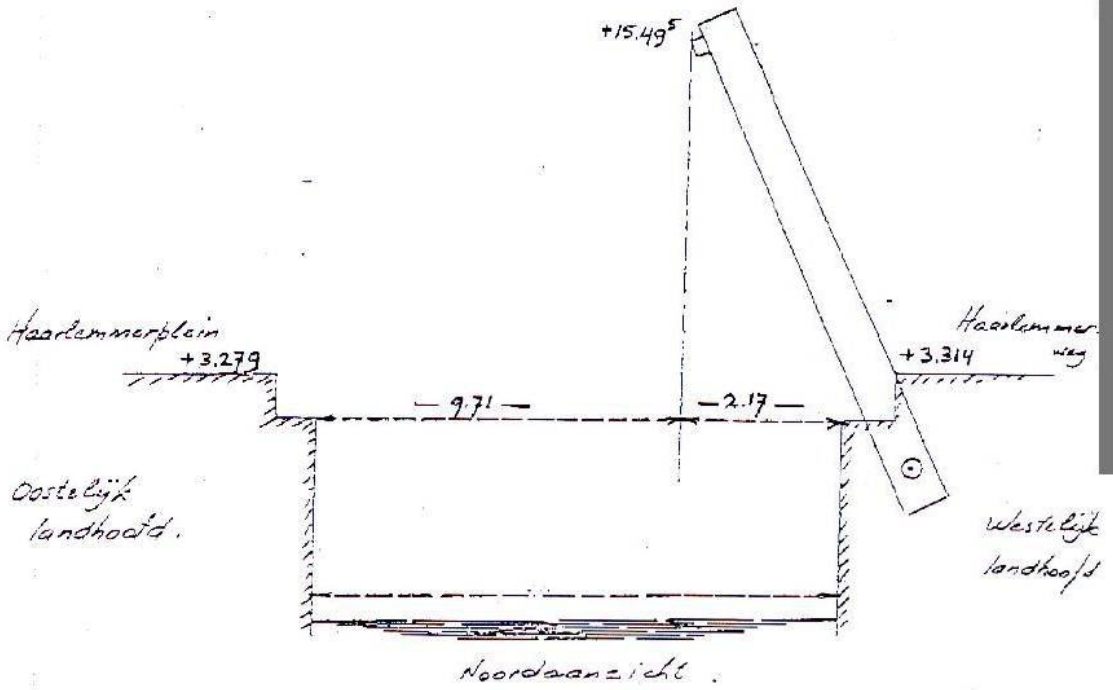

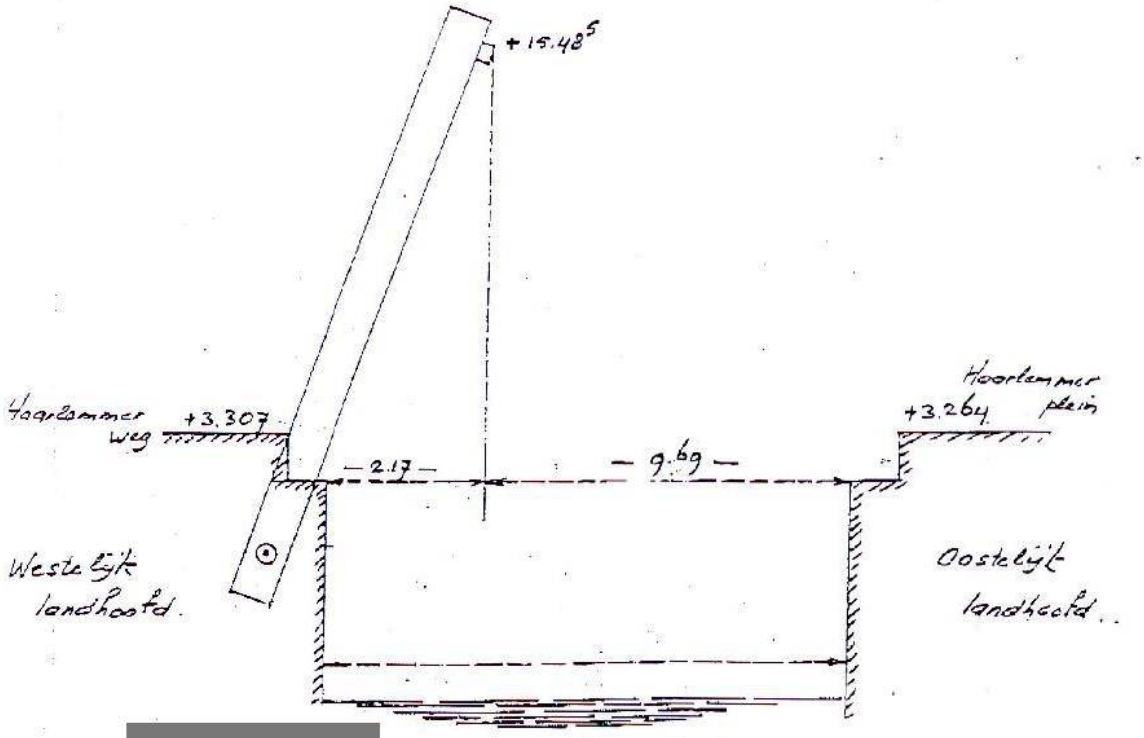

Aan dhr, / [redacted]

Hoofd Landmeten

[redacted]

[redacted]

[redacted]

[redacted]

Referentie
94-2061
Behandelc door
[redacted]
Doorkiesnummer
020 - 5270727
Bijlagen
1
Onderwerp
Metingen brug nr. 151

Amsterdam, 14 DEC. 1994

Hierbij verzoek ik u de doorvaartopening van brugnr. 151, basculebrug over de Singelgracht voor het Nassauplein op korte termijn te meten.

Bij de meting moet ook de stand van het val in geopende stand worden betrokken en wel in twee meetposities.
Een meting nadat de brug elektrisch in zijn topstand is gekomen.
Een tweede meting nadat de brug met de hand in de hoogste topstand is nagesteld.

Voor deze metingen moeten er tijdig afspraken worden gemaakt met de heer [redacted]

Met vriendelijke groet,

[redacted]

e/k

8

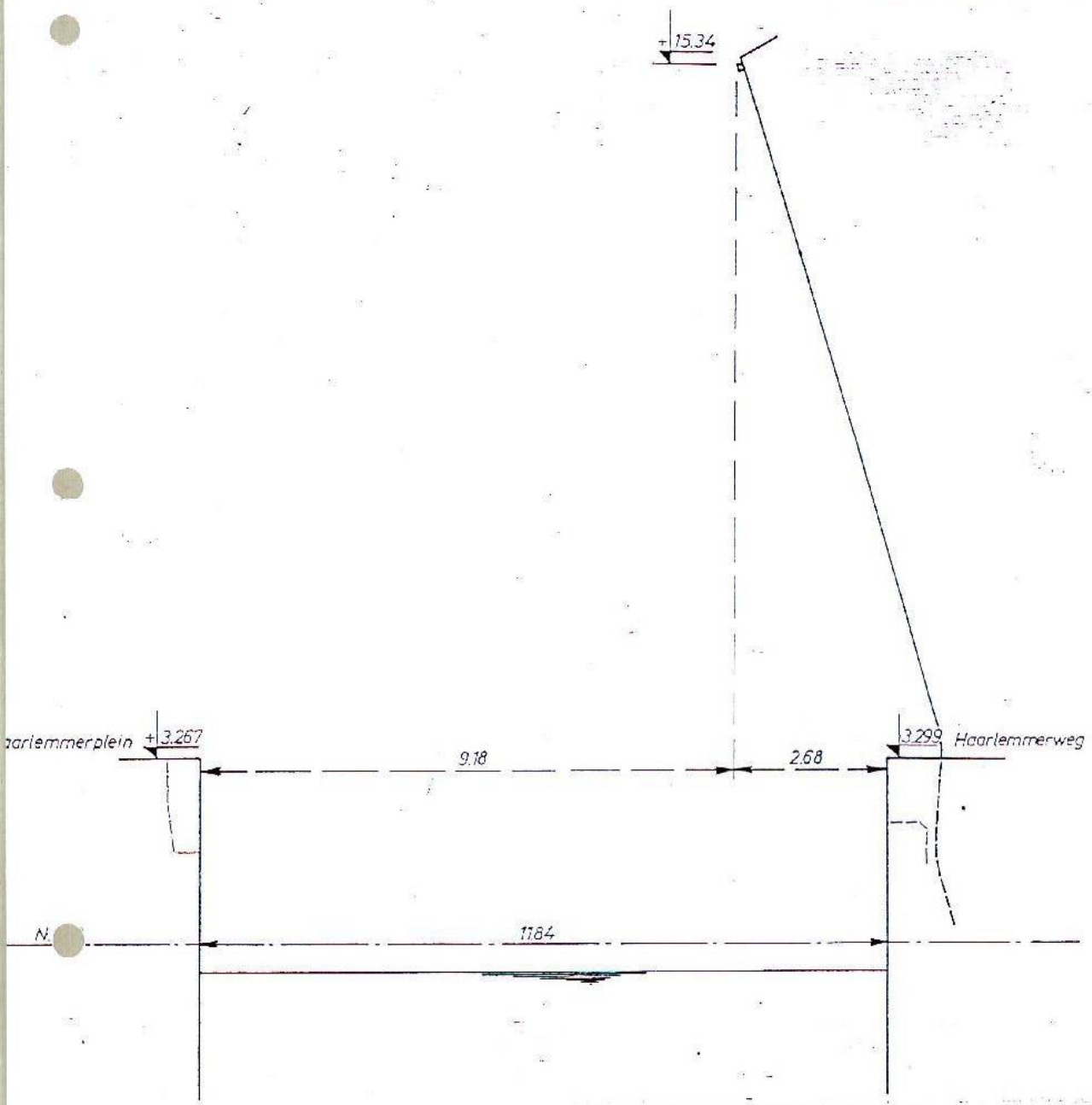

tek. nr.:	behoort bij:			
project: brug no. 151 Willemsbrug (Singelgracht)		naam	par	datum
	get.:	AP		10-3-88
	gecon.:			
	gez.:			
onderwerp: doorvaartprofiel van de geopende brug				
schaal: 1:100	gerev.:			

0 cm 1 2 3 4 5 6 7 8

Willemsbrug B-151.B

10

AMSTERDAM, ...

[redacted]

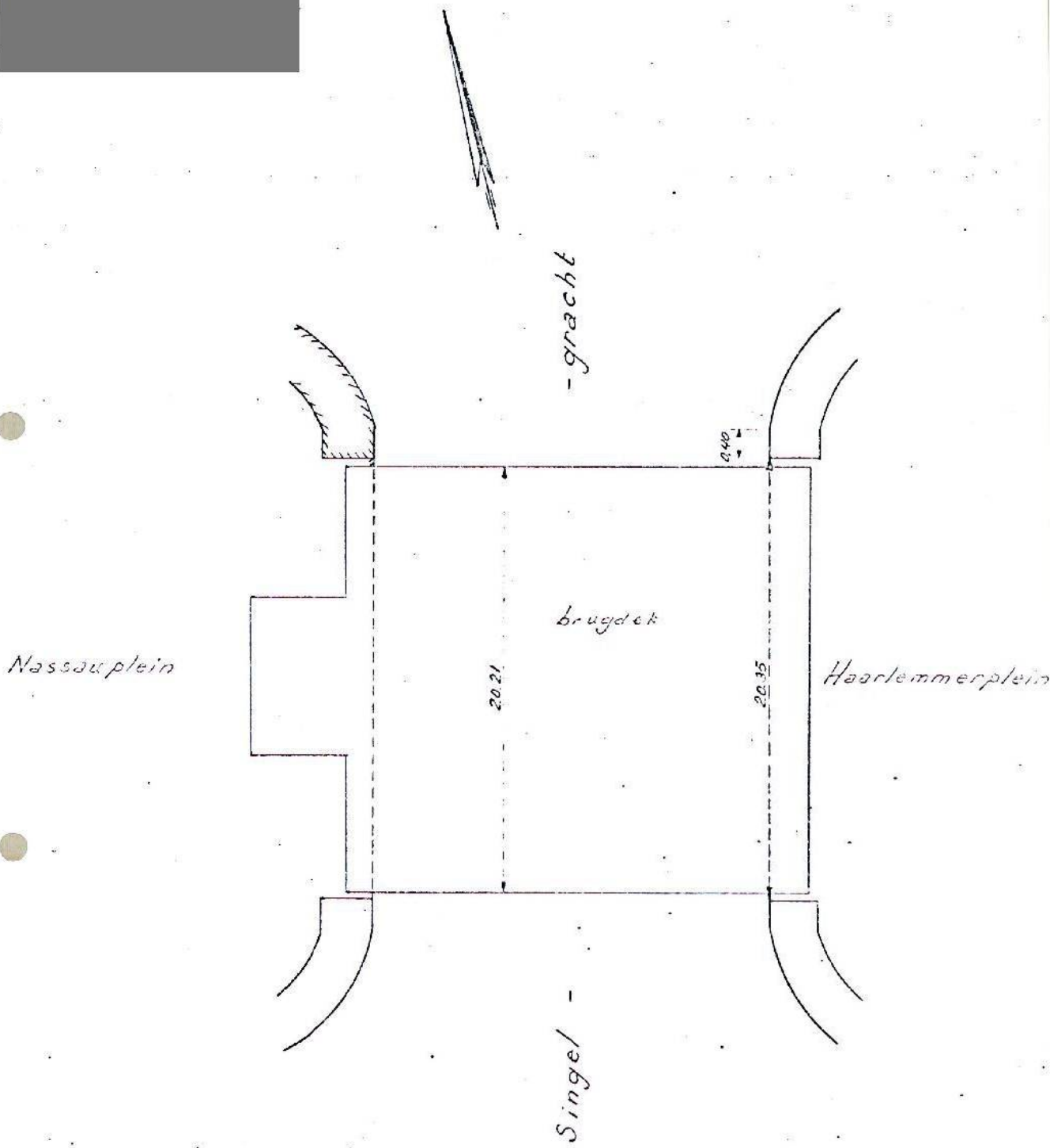

Aan

de [redacted]

Old: Bruggen

De Hoofdingenieur-Landmeter,

Willemsbrug D-151 B

[redacted]

AMSTERDAM, 11 maart 1969,

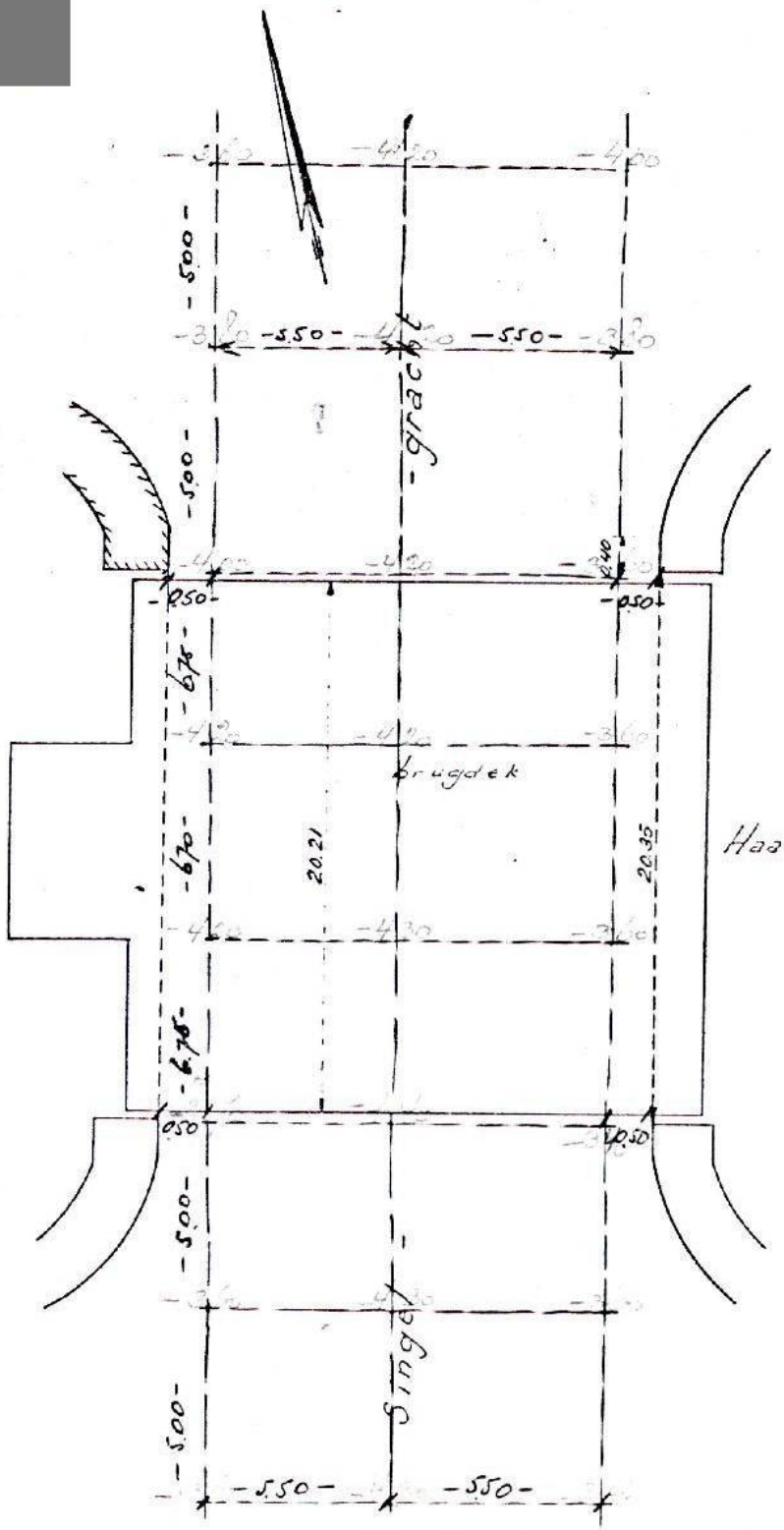

Aan

[redacted]

Afd. Bruggen

De Hoofdingenieur-Landmeter,

Willemsbrug B. 151 B

12

AMSTERDAM,

[redacted]

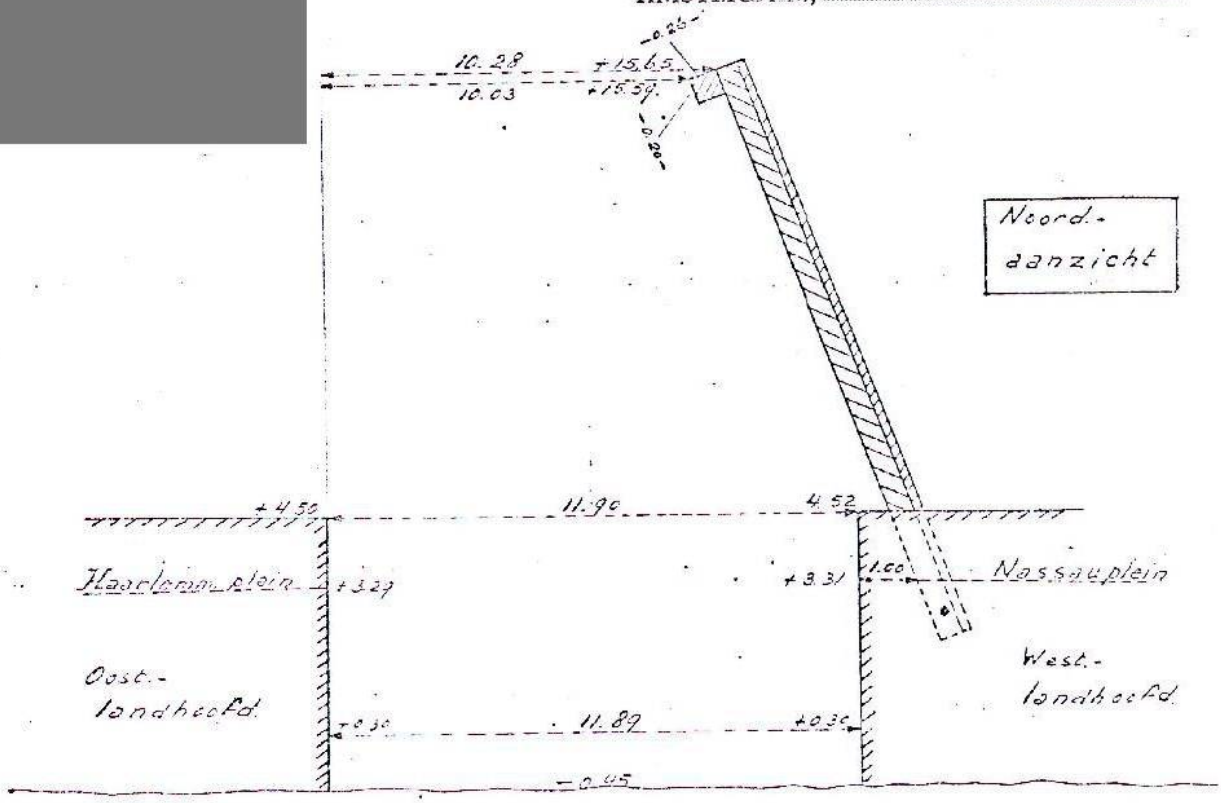

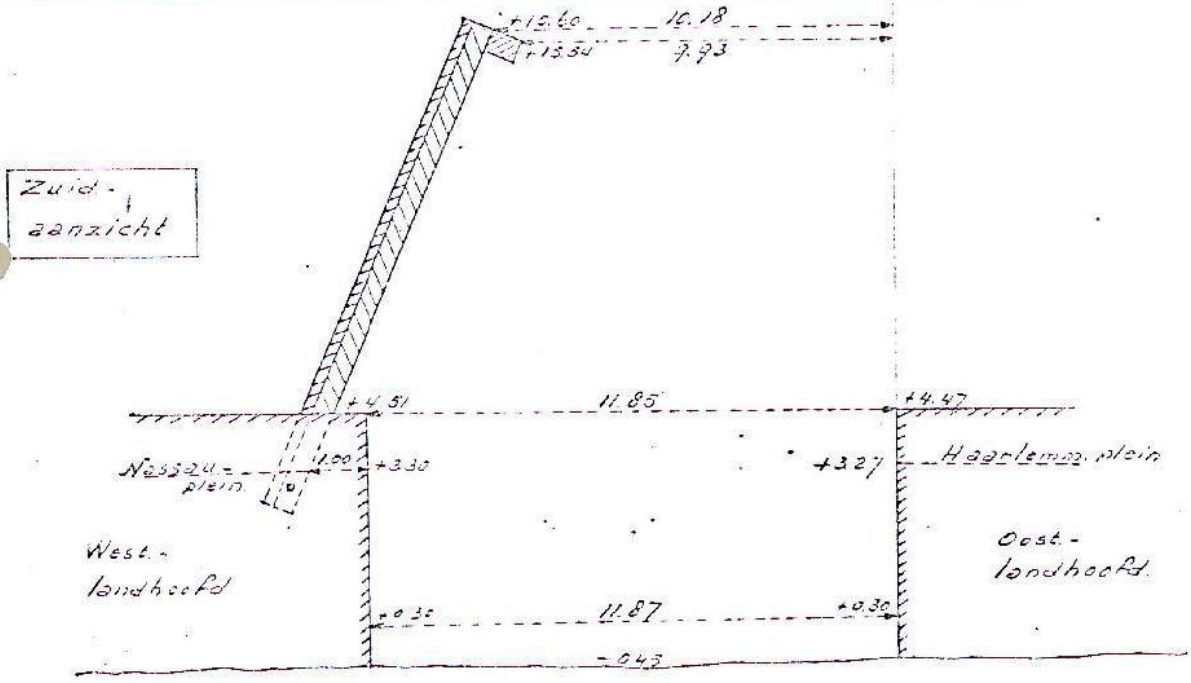

De Hoofdingenieur-Landmeter,

Dan

de [redacted]

Afd.: Bruggen