Detail 6

schaal 1:10

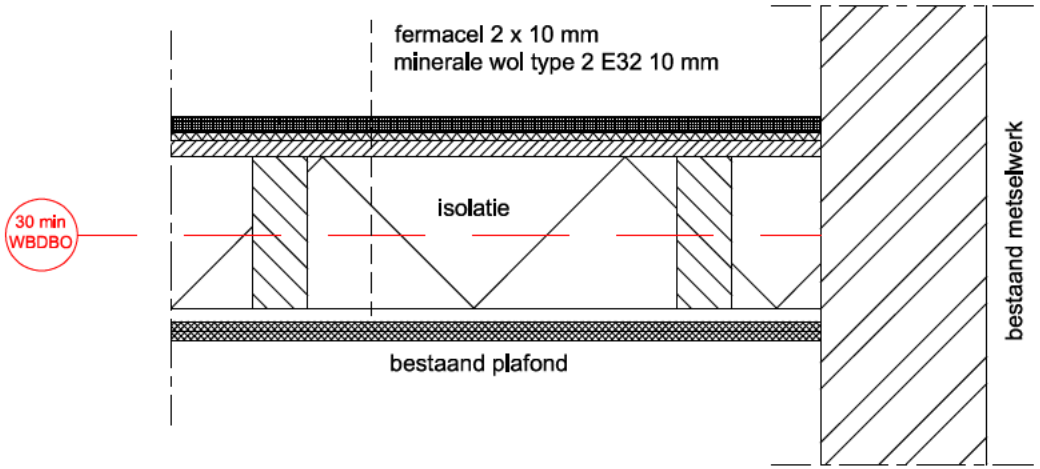

Detail 7

schaal 1:10

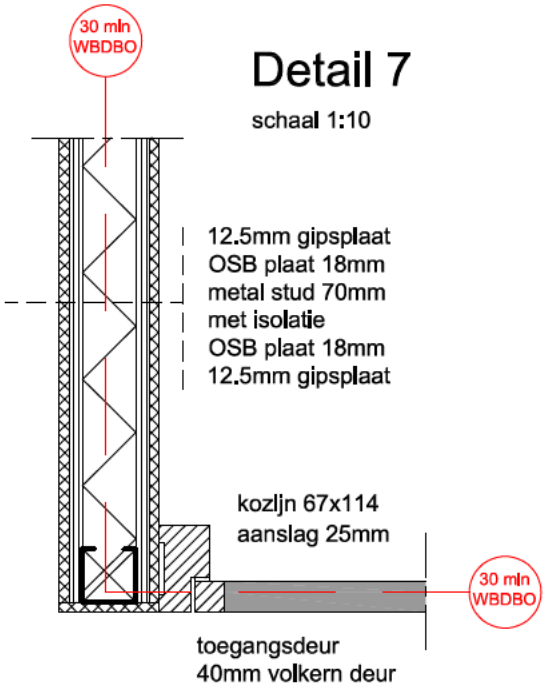

Detail 8

schaal 1:10

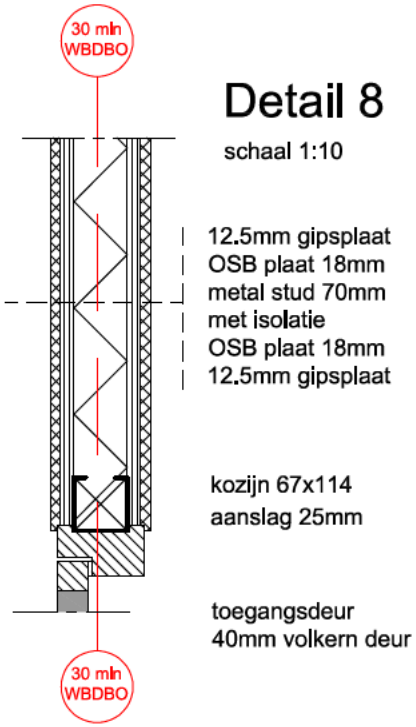

Detail 9

schaal 1:10

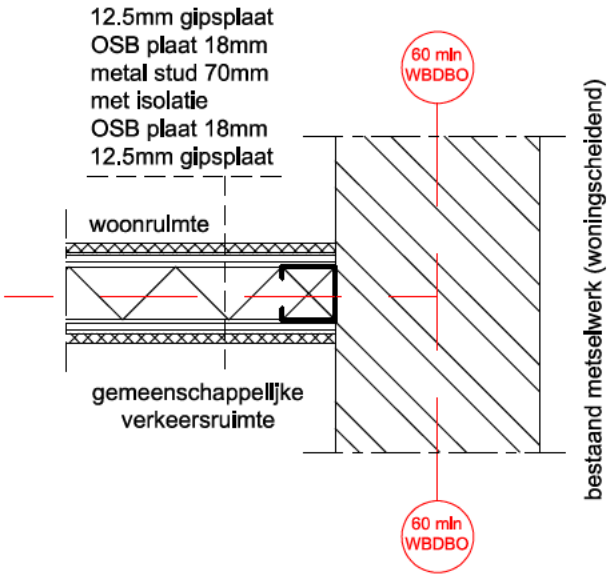

D.03	Details Brandscheiding 6 - 9	Schaal 1:10 Formaat: A4	d.d 02-09-21 gew.	LINQ