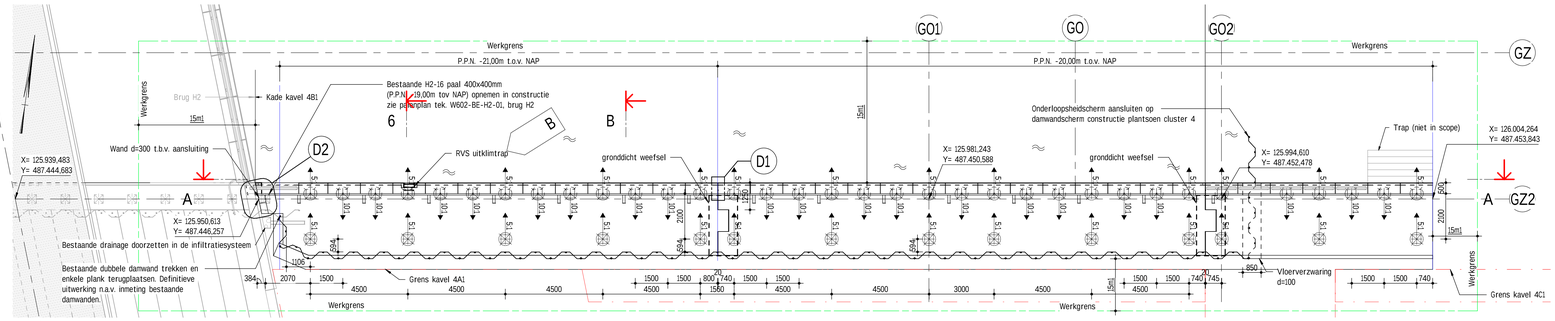

Bovenaanzicht

schaal: 1 : 100

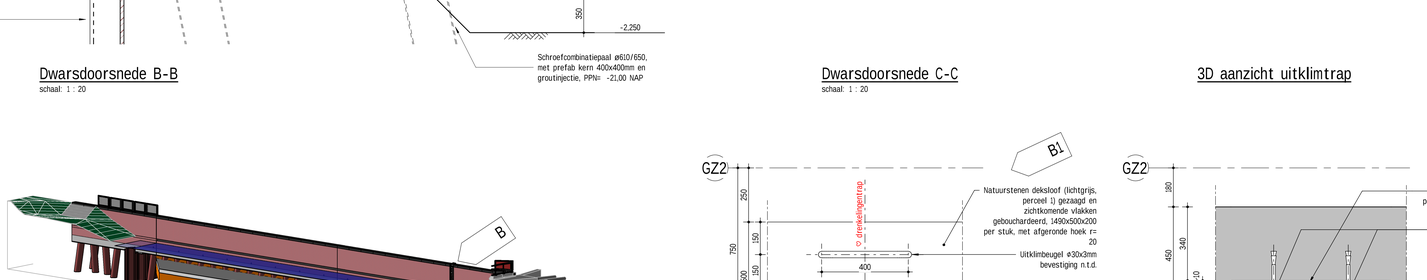

Aanzicht A-A

schaal: 1 : 100

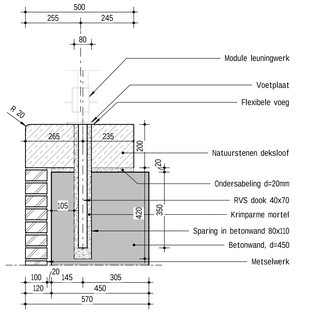

Principedetail hekwerk op ihwg wand

schaal: 1 : 10

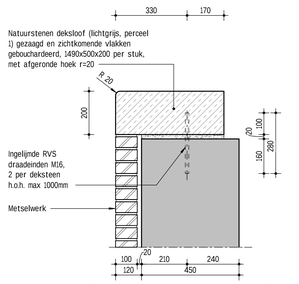

Principedetail deksteen op ihwg wand

schaal: 1 : 10

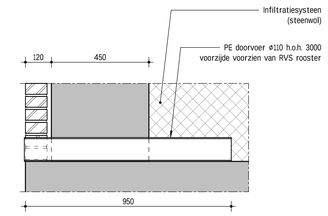

Principedetail doorvoer t.b.v. grondwater

schaal: 1 : 10

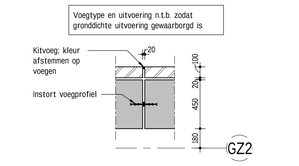

Detail 1 - Voegprofiel

schaal: 1 : 20

Dwarsdoorsnede B-B

schaal: 1 : 20

Dwarsdoorsnede C-C

schaal: 1 : 20

3D aanzicht uitklimtrap

Detail 2: Bovenaanzicht aansluiting Brug H2

schaal: 1 : 20

Aanzicht D: aansluiting op Brug H2

schaal: 1 : 20

Situatie

schaal: 1:20000

3D aanzicht

schaal:

Principedetail uitklimbeugel

schaal: 1 : 10

Principedetail uitklimtrap

schaal: 1 : 10

Bijbehorende tekeningen

- 10_22_1001	Langzaamverkeersbrug E + kademuur kavel 5A2
- 10_22_1002	Kademuur kavel 5A1
- 10_22_1003	Kademuur kavel 5B2
- 10_23_1005	Kademuur kavel 4B1
- W602-BE-H2-01	Brug H2 - Bovenaanzicht, doorsneden en aanzichten
- W602-BE-H2-02	Brug H2 - Aanzichten, doorsneden & details
- W602-BE-H2-03	Brug H2 - Zinkers
- DO-elementen	Module leuningwerk elementenoverzicht grachten hekken H-xx serie

Opmerkingen

- Hoogtematen in M t.o.v. N.A.P.
- Maten in mm, tenzij anders aangegeven
- Hoeken in graden, 360 gradenstelsel
- x/y coördinaten in M, t.o.v. RD-stelsel
- Ontwerplevensduur primaire constructie: 100 jaar
- Vellingkanten i.h.w.g. beton 15x15mm
- Alle mantelbuizen voorzien van trekdraad
- Werkvloeren toepassen onder i.h.w.g. vloerconstructie min. d=50mm
- Leuningwerk van de verkeersbruggen conform Beeldkwaliteitsplan d.d. 15-02-2023, bijlage A1
- Module leuningwerk conform Sluitbuurt DO - elementenboek d.d. 15-02-2023
- In het zicht blijvend beton moet voldoen aan CUR aanbeveling 100, klasse B1, grijsschaal II
- Schroefcombinatiepalen ß10/650 met prefab betonkern (400x400mm) en verloren boorpunt worden gevuld met groutinjectie (herwinbare casing), paalpuntniveau -20,00m/-21,00m t.o.v. N.A.P..
- Doorvoer bestaande drainage tussen kademuur 4B1 en brug H2 dient te worden gerealiseerd na het plaatsen van onderloopsheidsscherm (damwand)

Legenda

Gewapend beton	Natuursteen
Prefab beton	Zand
I.h.w.g. Prefab beton	Metselwerk
Ongewapend beton	infiltratiesysteem (steenwol)
Staal	Werkvloerbeton

B	Definitief	26-04-2023	VSW	NWO	ABR
B1	Aanvullende details toegevoegd, wijzigen verwijzingen	23-02-2023	PHO	NWO	ABR
A	Definitief	28-11-2022	PHO	STH	JBO
A1	Concept ter review stakeholders	16-08-2022	WHO	STH	JBO
Rev	Omschrijving	Datum rev	Get.	Gez.	Acc.

Gemeente Amsterdam
Ingenieursbureau
Weesperstraat 430
Postbus 12810
1100 AR Amsterdam
Telefoon 020 2511111

Opdrachtgever:	Grond & Ontwikkeling
Project:	Zeeburgereiland - Sluisbuurt - Bruggen en kademuren zuid
Onderdeel:	2.6.1.03 / Kademuur kavel 4B1

Status: Definitief	Fase: DO	Behoort bij: AI 2022-0231	Schaal:	
Opsteller: V. Sweet	Goedgekeurd en vrijgegeven: N. Montenij	Paraaf:	Datum: 26/04/23	Formaat: A0
Projectnummer: 35511	Tekeningnummer: 10_23_1005	Bladnummer: 1	Aantal bladen: 1	Wijziging: B

Auteursrechten voorbehouden

Documentnr: Plotdatum: 26-4-2023

Bestandsnaam: Autodesk Docs://NL_5005673_ZBE Sluisbuurt Waterplein/SLBTG-AIB-COrh-XX-BR-C-5005673 Sluisbuurt.rvt 16:20:33