1_funderingsdetails					
detailnr.	schaal	datum	wijz.	dd.wijz.	status
1-01	1:10	09-09-2021			DEFINITIEF
1-02	1:10	09-09-2021			DEFINITIEF
1-03	1:10	09-09-2021			DEFINITIEF
1-04	1:10	09-09-2021			DEFINITIEF
1-05	1:10	09-09-2021			DEFINITIEF
1-06	1:10	09-09-2021			DEFINITIEF
1-08	1:10	09-09-2021			DEFINITIEF

2_vloerongebonden details					
detailnr.	schaal	datum	wijz.	dd.wijz.	status
2-01	1:10	09-09-2021			DEFINITIEF
2-02	1:10	09-09-2021			DEFINITIEF
2-03	1:10	09-09-2021			DEFINITIEF
2-04	1:10	09-09-2021			DEFINITIEF
2-05	1:10	09-09-2021			DEFINITIEF
2-06	1:10	09-09-2021			DEFINITIEF
2-07	1:10	09-09-2021			DEFINITIEF
2-08	1:10	09-09-2021			DEFINITIEF
2-09	1:10	09-09-2021			DEFINITIEF

3_vloergebonden details					
detailnr.	schaal	datum	wijz.	dd.wijz.	status
3-01	1:10	09-09-2021			DEFINITIEF
3-02	1:10	09-09-2021			DEFINITIEF
3-03	1:10	09-09-2021			DEFINITIEF
3-04	1:10	09-09-2021			DEFINITIEF
3-05	1:10	09-09-2021			DEFINITIEF
3-06	1:10	09-09-2021			DEFINITIEF
3-08	1:10	09-09-2021			DEFINITIEF
3-09	1:10	09-09-2021			DEFINITIEF
3-10	1:10	09-09-2021			DEFINITIEF
3-11	1:10	09-09-2021			DEFINITIEF

2_dak details					
detailnr.	schaal	datum	wijz.	dd.wijz.	status
4-01	1:10	09-09-2021			DEFINITIEF
4-02	1:10	09-09-2021			DEFINITIEF
4-03	1:10	09-09-2021			DEFINITIEF
4-04	1:10	09-09-2021			DEFINITIEF
4-05	1:10	09-09-2021			DEFINITIEF
4-06	1:10	09-09-2021			DEFINITIEF
4-12	1:10	09-09-2021			DEFINITIEF

PROJECT

SCC Boven IJ

OPDRACHTGEVER

Stichting SCC BovenIJ

Technisch Ontwerp

Principe details

PROJECTLEIDER/ 5.1, 2, e
TEKENAAR/ 5.1, 2, e
SCHAAL/ **1:10**
FORMAAT/ **A3**
STATUS/ **DEFINITIEF**
DATUM/ 24-09-'21

ARX ARCHITECTUUR INTERIEUR STEDENBOUW
ROZENSTRAAT 16
7255 XT HENGELO GLD.
T. +31 (0)575 462600
INFO@ARXONLINE.NL
WWW.ARXONLINE.NL

PROJECTNR. **20016**

GEWIJZIGD

TEKENINGNR. **0TO-410**

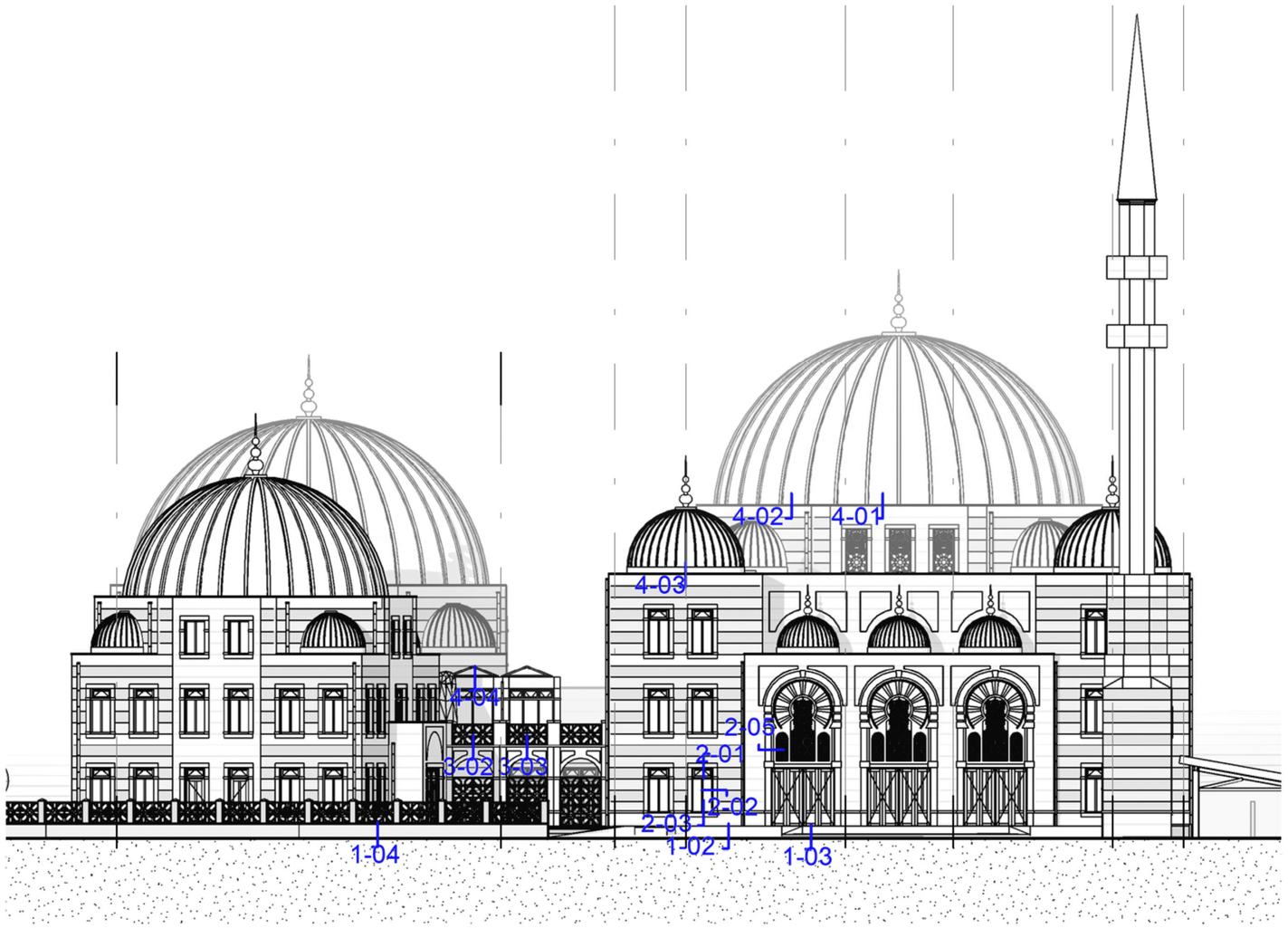
4-02
4-01
4-03
4-04
3-02
3-03
2-05
2-01
2-02
2-03
1-02
1-04
1-03

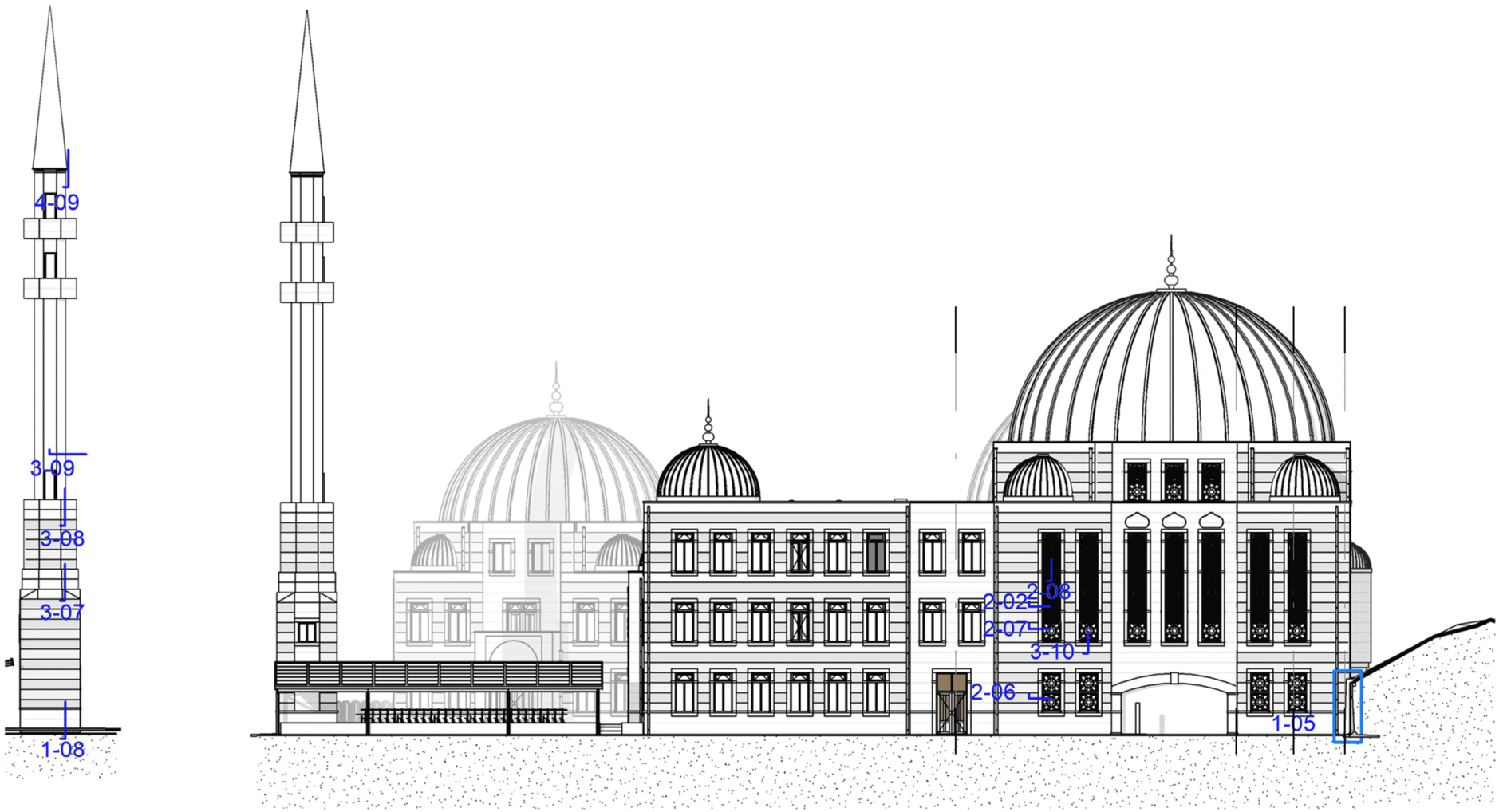
4-09
3-09
3-08
3-07
1-08
2-08
2-02
2-07
3-10
2-06
1-05

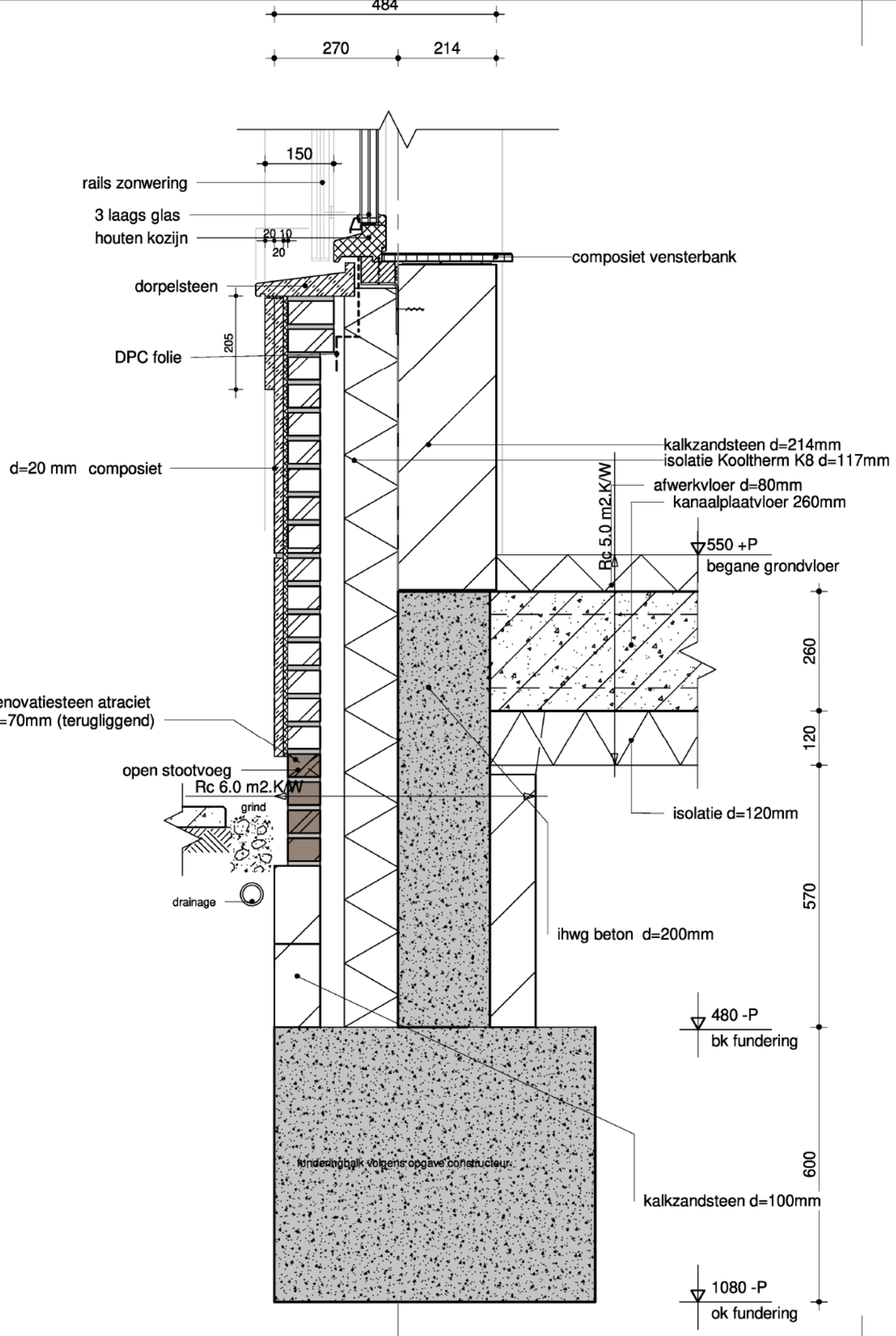

ARX ARCHITECTUUR INTERIEUR STEDENBOUW
ROZENSTRAAT 16
7255 XT HENGELO GLD.
T. +31 (0)575 462600
INFO@ARXONLINE.NL
WWW.ARXONLINE.NL

PROJECTNR.
20016

FASE/ **Technisch Ontwerp**
ONDERDEEL/ **Principe details**
PROJECTLEIDER/ 5.1, 2, e
TEKENAAR/ 5.1, 2, e
SCHAAL/ 1:10
FORMAAT/ A3

STATUS/ **DEFINITIEF**
DATUM/ **09-09-2021**
GEW./

TEKENINGNR.
1-01

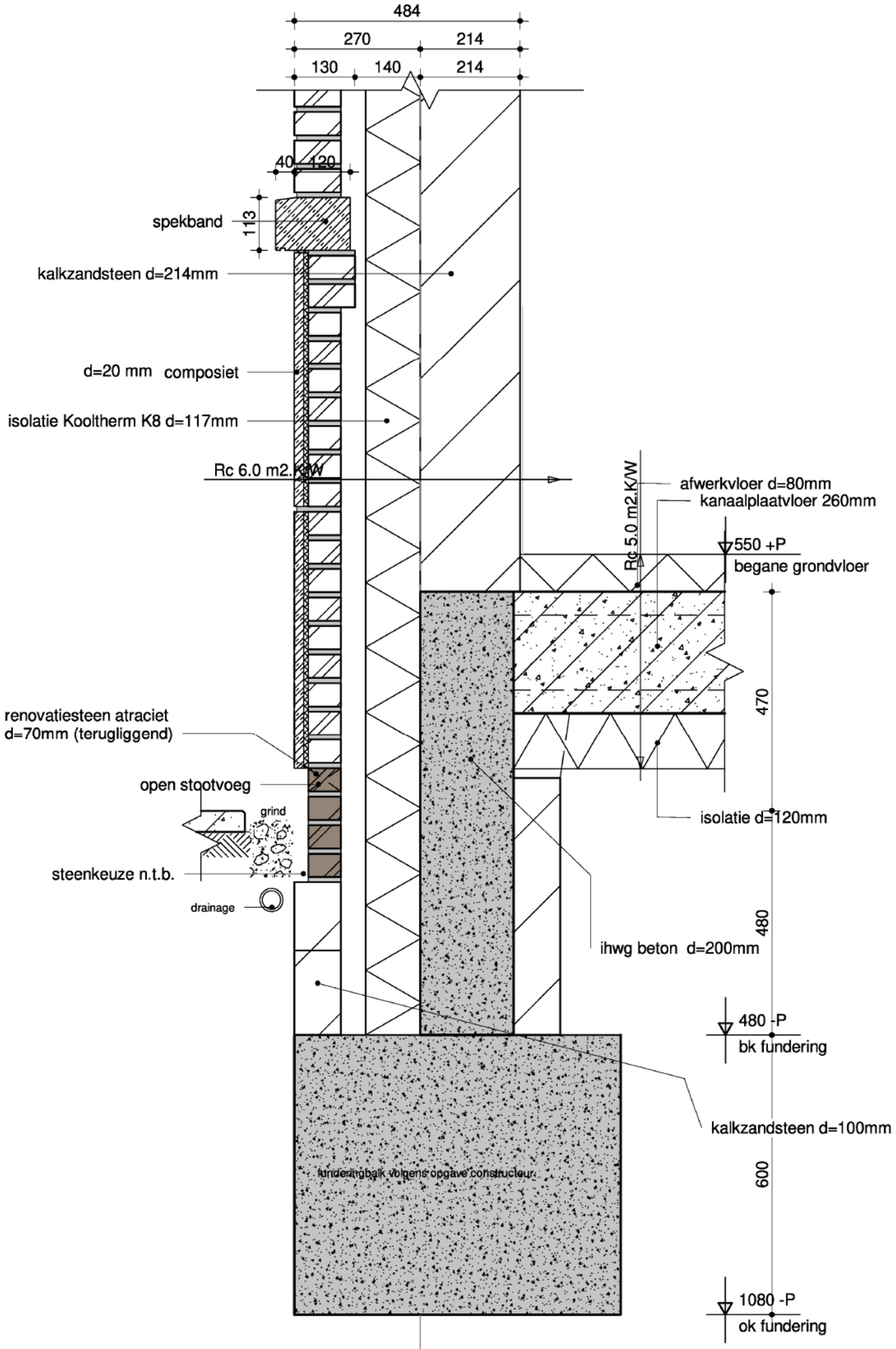

ARX ARCHITECTUUR INTERIEUR STEDENBOUW
ROZENSTRAAT 16
7255 XT HENGELO GLD.
T. +31 (0)575 462600
INFO@ARXONLINE.NL
WWW.ARXONLINE.NL

PROJECTNR.
20016

FASE/ Technisch Ontwerp
ONDERDEEL/ Principe details
PROJECTLEIDER
TEKENAAR/ 5.1, 2, e
SCHAAL/ 1:10
FORMAAT/ A3

STATUS/ DEFINITIEF
DATUM/ 09-09-2021
GEW./

TEKENINGNR.
1-02

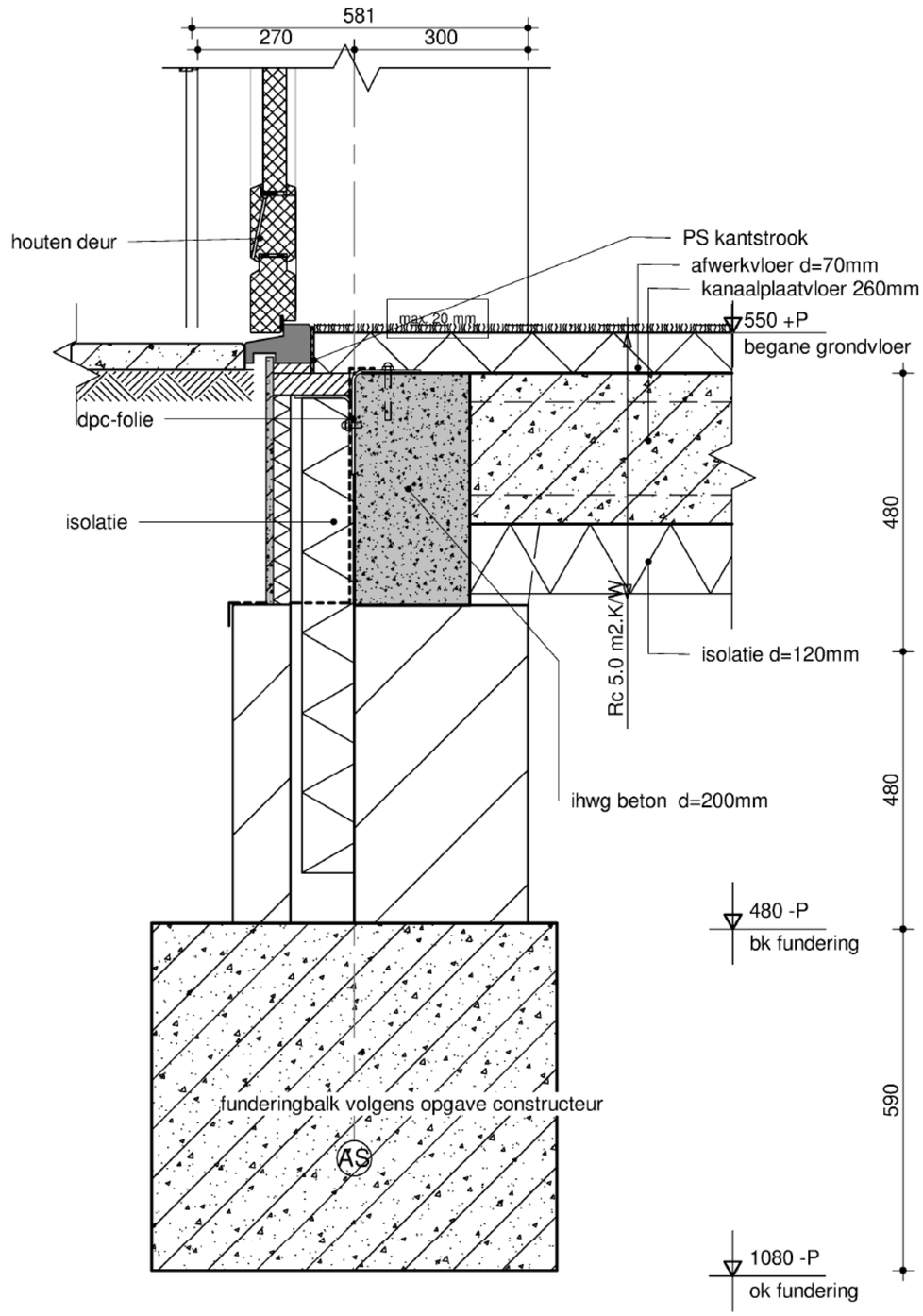

ARX ARCHITECTUUR INTERIEUR STEDENBOUW
ROZENSTRAAT 16
7255 XT HENGELO GLD.
T. +31 (0)575 462600
INFO@ARXONLINE.NL
WWW.ARXONLINE.NL

PROJECTNR.
20016

FASE/ Technisch Ontwerp
ONDERDEEL/ Principe details
PROJECTLEIDER/
TEKENAAR/ 5.1, 2, e
SCHAAL/ 1:10
FORMAAT/ A3

STATUS/ DEFINITIEF
DATUM/ 24-9-2021
GEW./

TEKENINGNR.
1-03

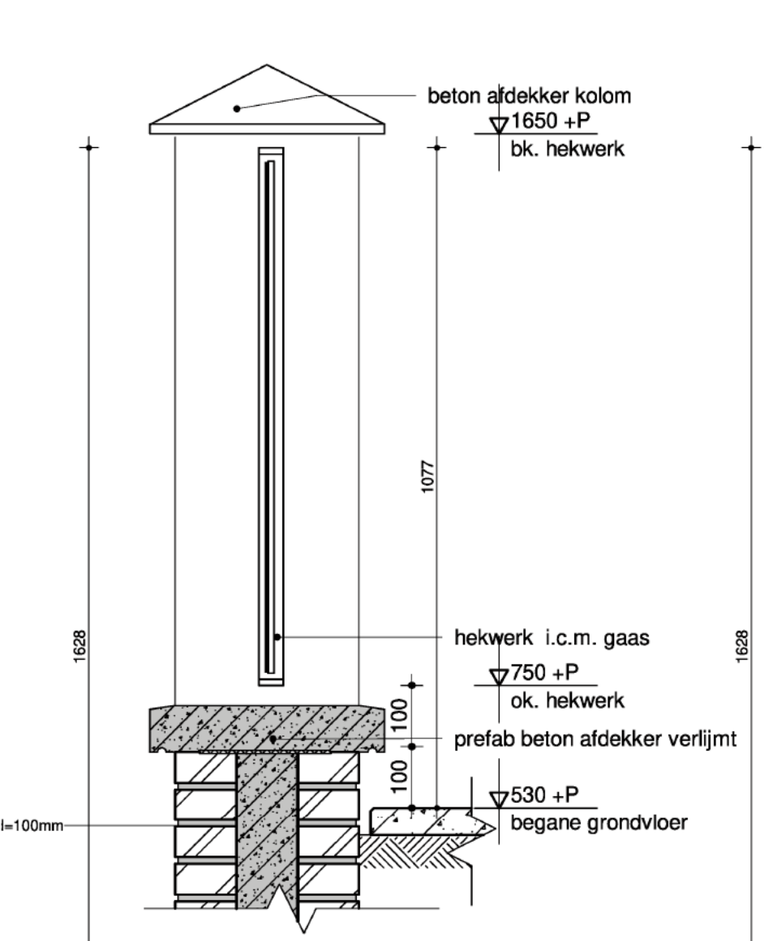

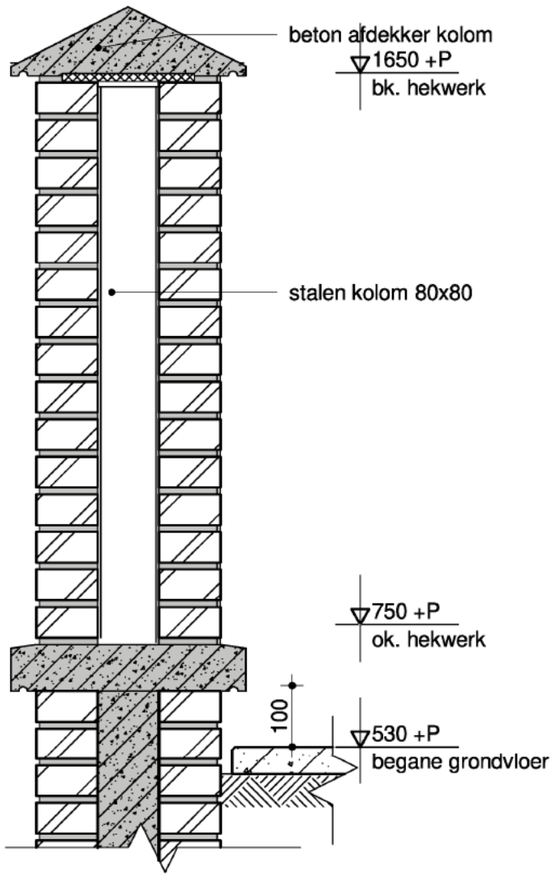

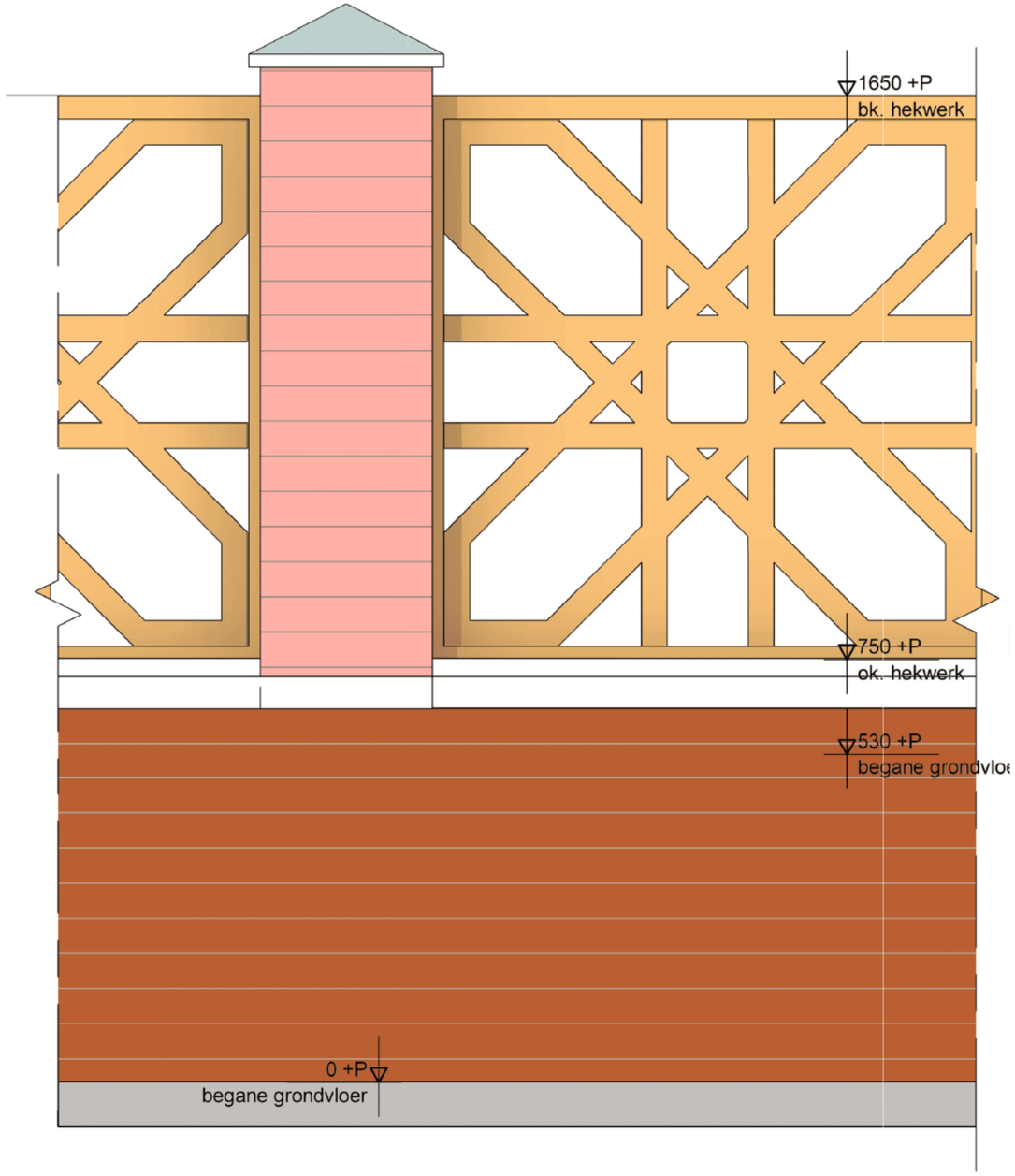

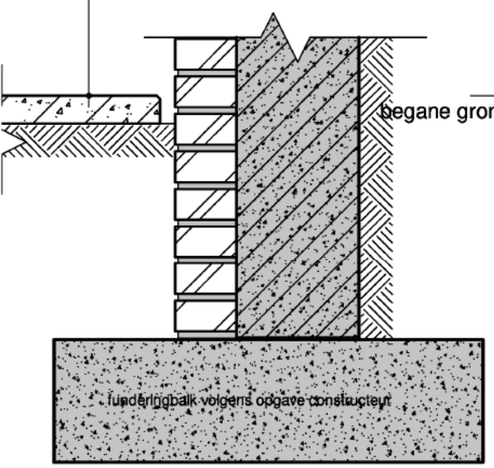

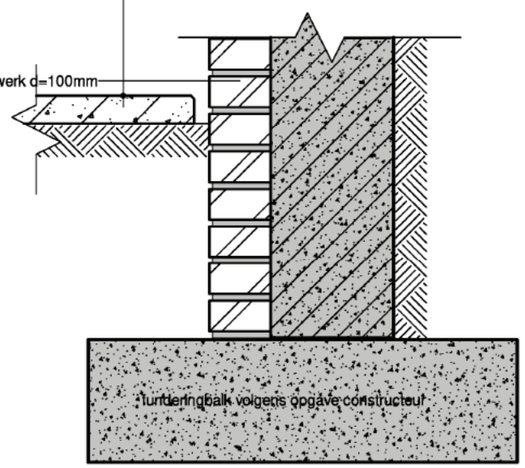

ARX ARCHITECTUUR INTERIEUR STEDENBOUW

ROZENSTRAAT 16
7255 XT HENGELO GLD.
T. +31 (0)575 462600
INFO@ARXONLINE.NL
WWW.ARXONLINE.NL

PROJECTNR.
20016

FASE/	**Technisch Ontwerp**	STATUS/ **DEFINITIEF**	TEKENINGNR.
ONDERDEEL/	**Principe details**	DATUM/ **09-09-2021**	**1-04**
PROJECTLEIDER/	5.1, 2, e	GEW./	
TEKENAAR/	5.1, 2, e	SCHAAL/ 1:10	
		FORMAAT/ **A3**	

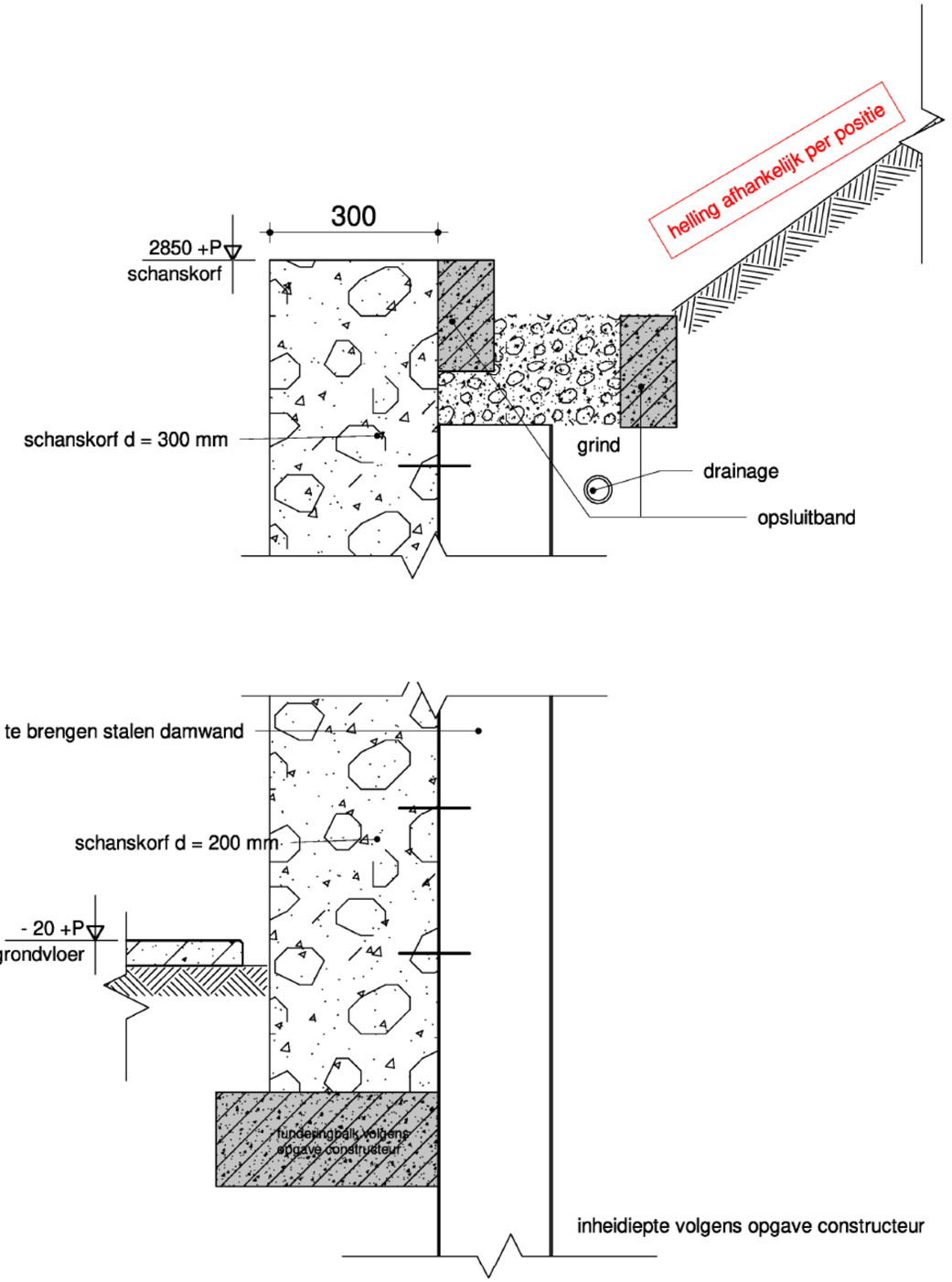

ARX ARCHITECTUUR INTERIEUR STEDENBOUW
ROZENSTRAAT 16
7255 XT HENGELO GLD.
T. +31 (0)575 462600
INFO@ARXONLINE.NL
WWW.ARXONLINE.NL

PROJECTNR.
20016

FASE/ Technisch Ontwerp
ONDERDEEL/ Principe details
PROJECTLEIDER
TEKENAAR/ 5.1, 2, e
SCHAAL/ 1:10
FORMAAT/ A3

STATUS/ DEFINITIEF
DATUM/ 09-09-2021
GEW./

TEKENINGNR.
1-05

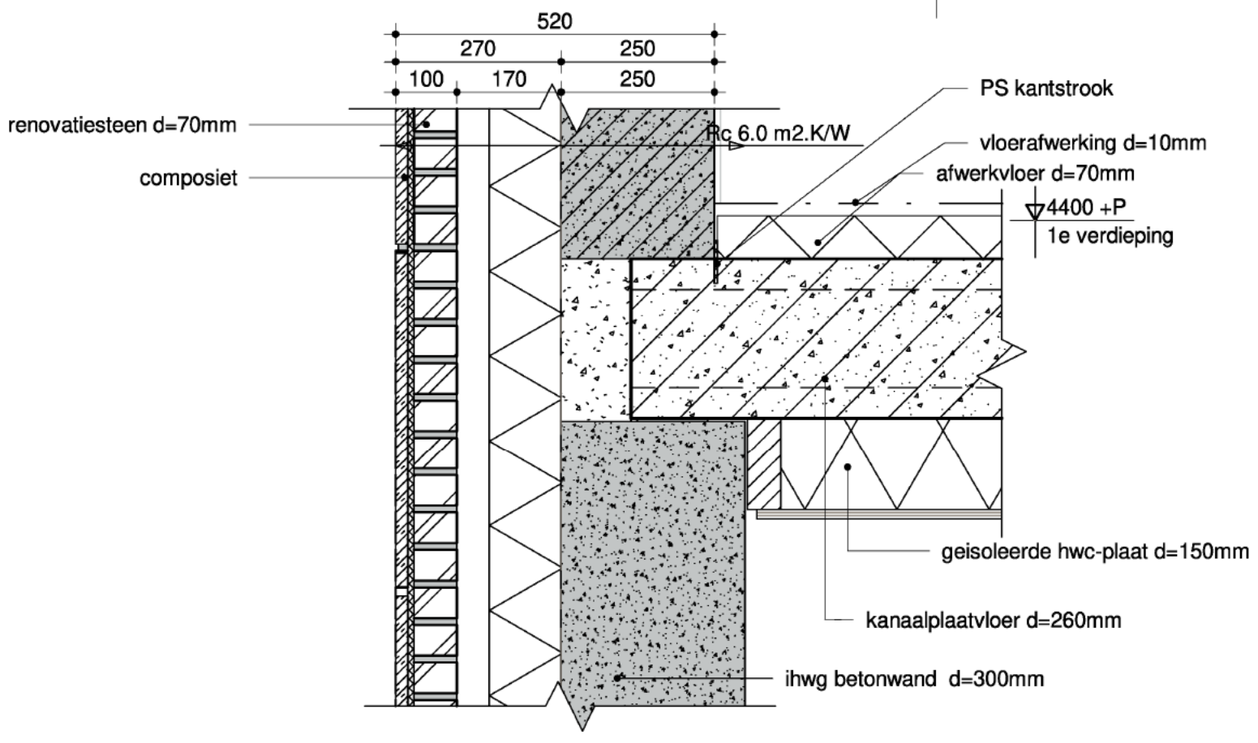

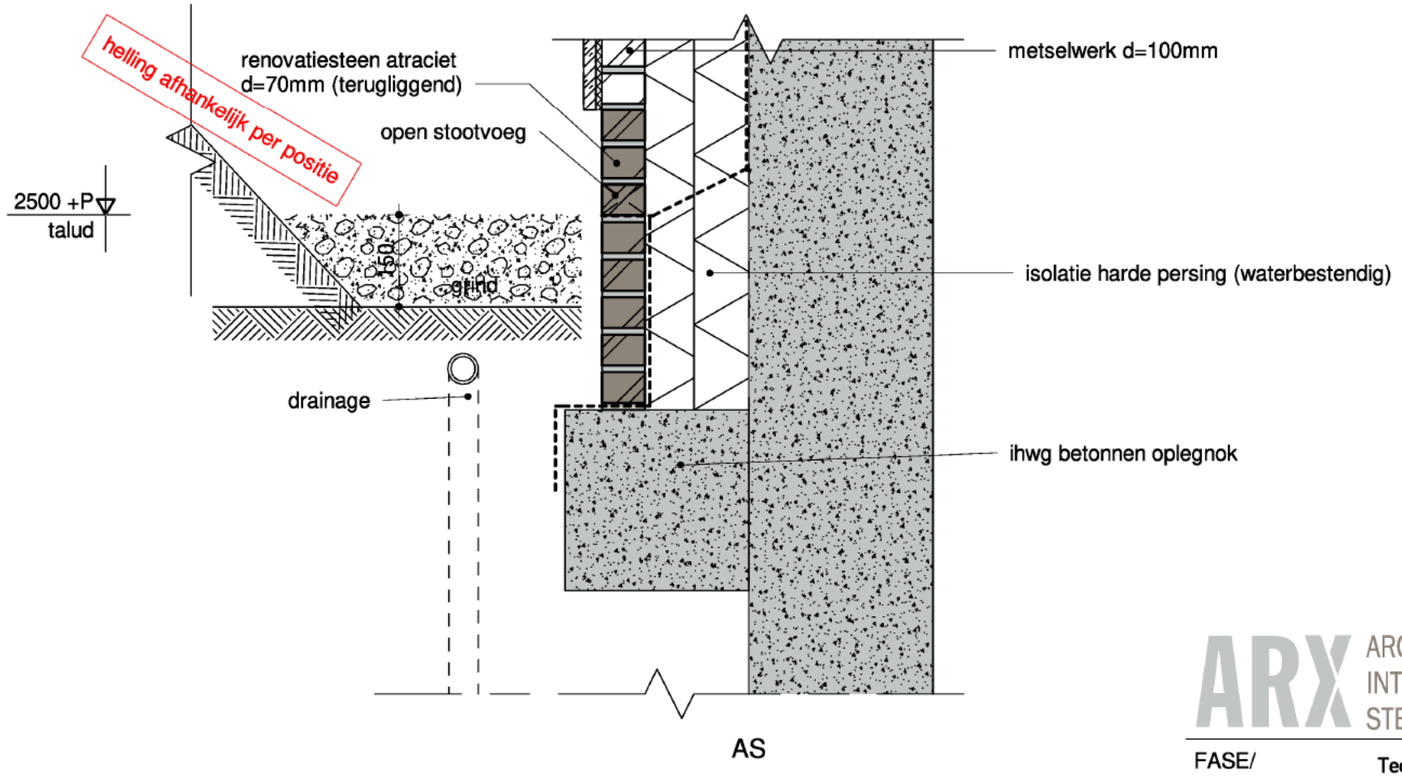

ARX ARCHITECTUUR INTERIEUR STEDENBOUW
ROZENSTRAAT 16
7255 XT HENGELO GLD.
T. +31 (0)575 462600
INFO@ARXONLINE.NL
WWW.ARXONLINE.NL

PROJECTNR. 20016

FASE/ Technisch Ontwerp
ONDERDEEL/ Principe details
PROJECTLEIDER/ 5.1, 2, e
TEKENAAR/ 5.1, 2, e
SCHAAL/ 1:10
FORMAAT/ A3

STATUS/ DEFINITIEF
DATUM/ 09-09-2021
GEW./

TEKENINGNR. 1-06

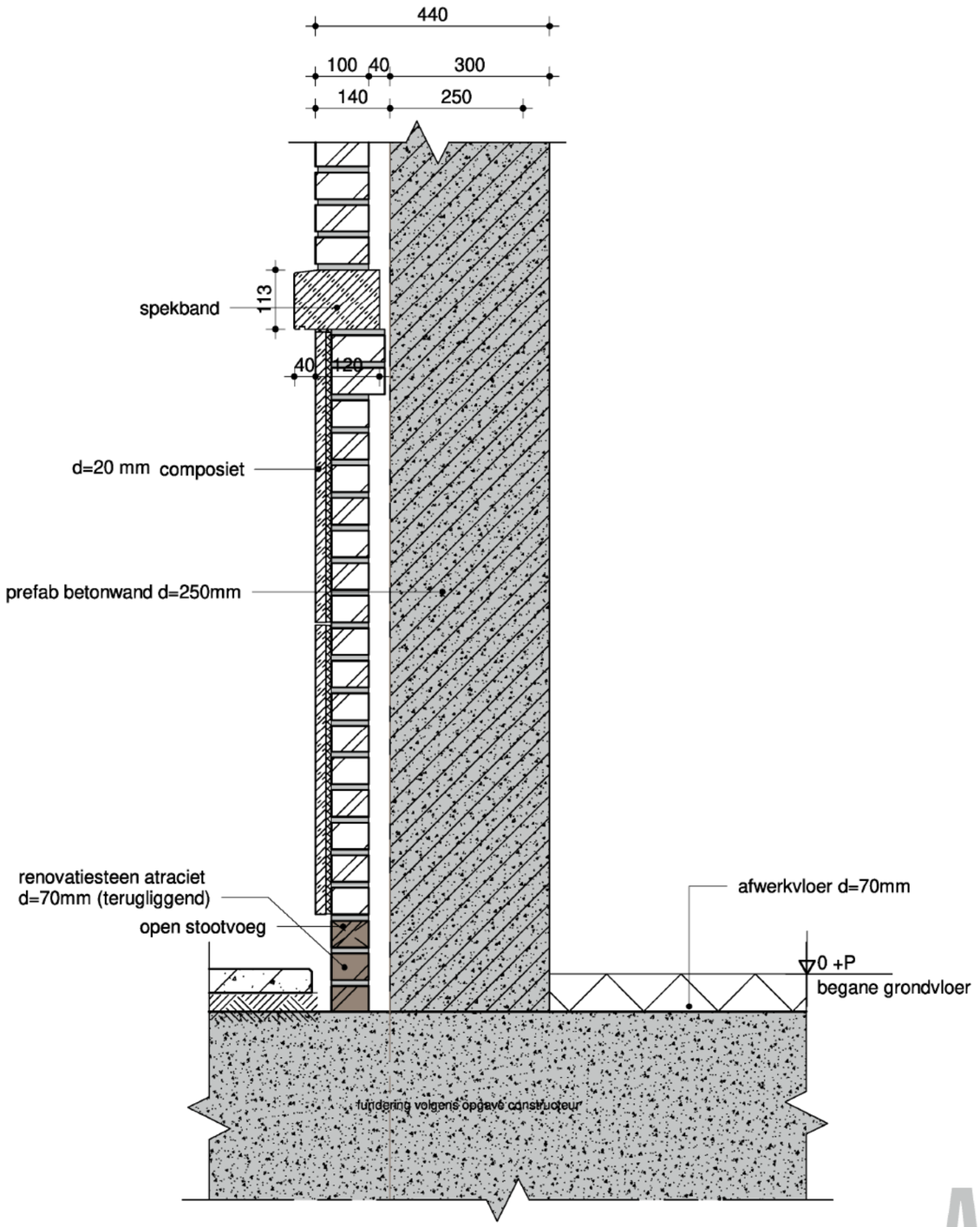

grondverbetering conform geohydrologisch rapport

ARX ARCHITECTUUR INTERIEUR STEDENBOUW
ROZENSTRAAT 16
7255 XT HENGELO GLD.
T. +31 (0)575 462600
INFO@ARXONLINE.NL
WWW.ARXONLINE.NL

PROJECTNR. 20016

FASE/ Technisch Ontwerp
ONDERDEEL/ Principe details
PROJECTLEIDER
TEKENAAR/ 5.1, 2, e
SCHAAL/ 1:10
FORMAAT/ A3

STATUS/ DEFINITIEF
DATUM/ 09-09-2021
GEW./

TEKENINGNR. 1-08

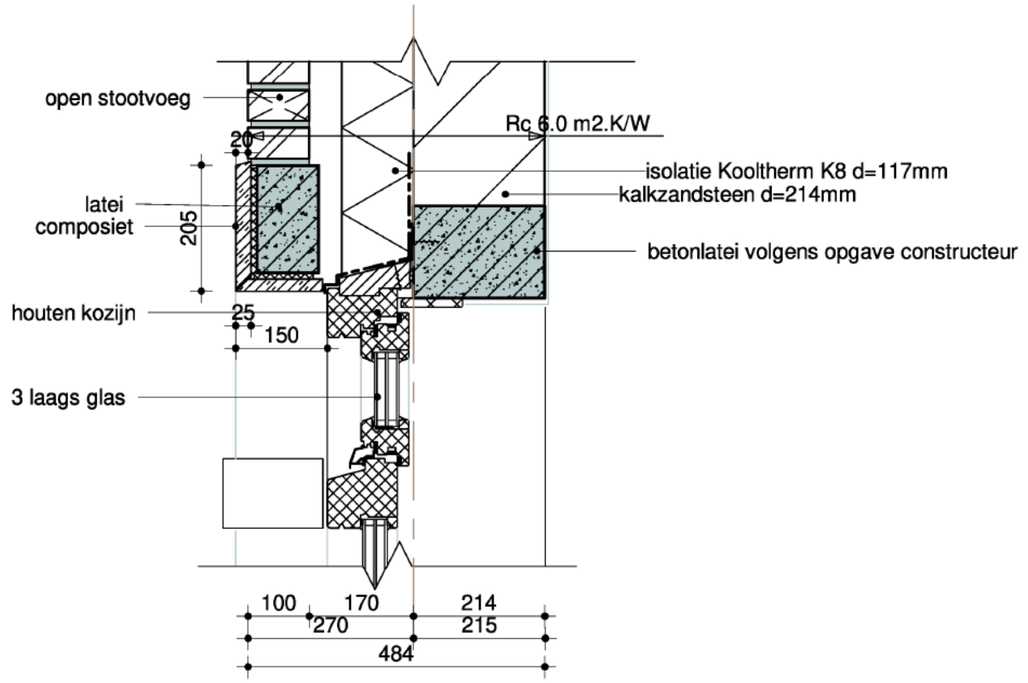

ARX ARCHITECTUUR INTERIEUR STEDENBOUW
ROZENSTRAAT 16
7255 XT HENGELO GLD.
T. +31 (0)575 462600
INFO@ARXONLINE.NL
WWW.ARXONLINE.NL

PROJECTNR.
20016

FASE/ Technisch Ontwerp
ONDERDEEL/ Principe details
PROJECTLEIDER/
TEKENAAR/ 5.1, 2, e
SCHAAL/ 1:10
FORMAAT/ A3

STATUS/ DEFINITIEF
DATUM/ 09-09-2021
GEW./

TEKENINGNR.
2-01

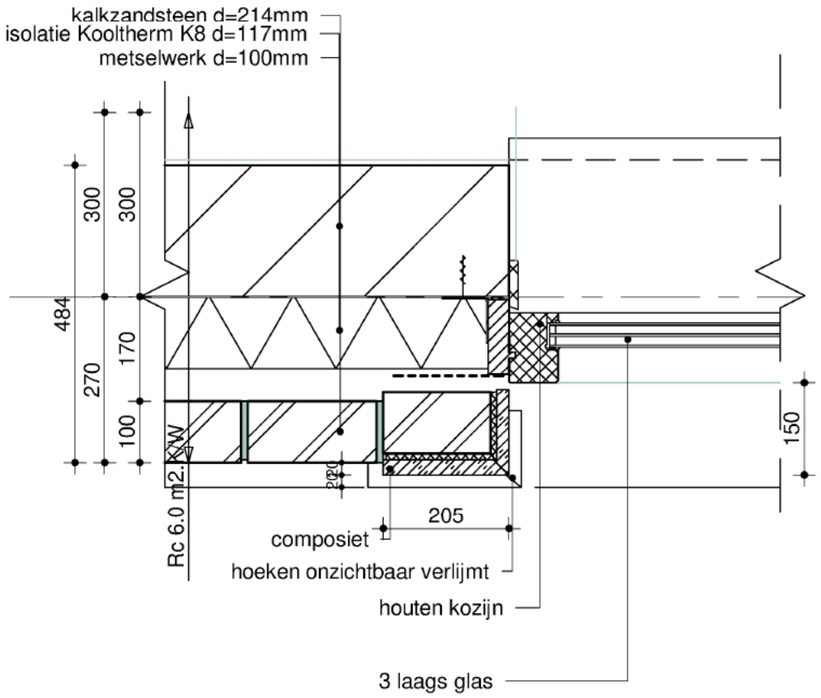

composiet 5mm terug voorkant metselwerk

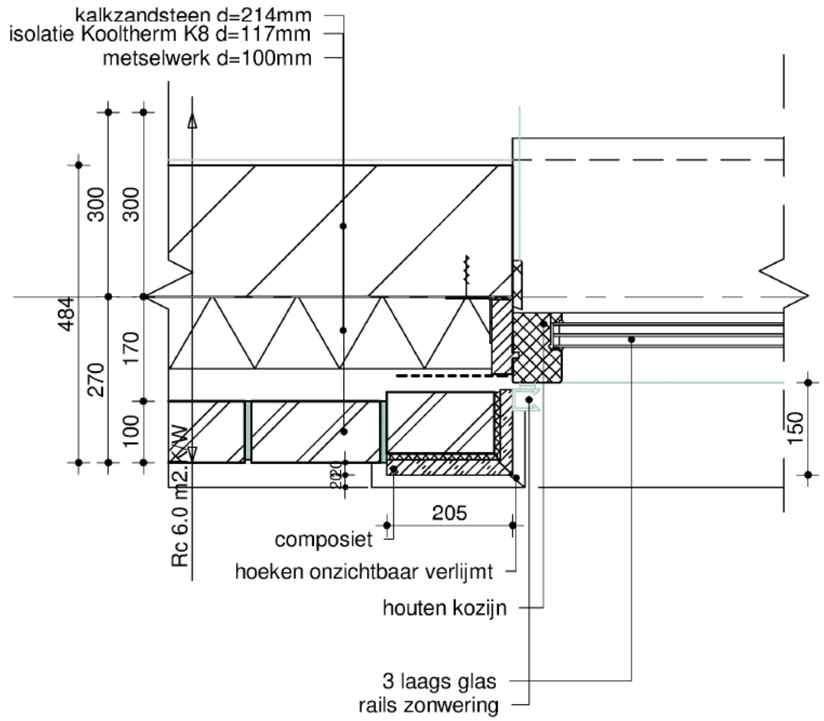

zonwering

ARX ARCHITECTUUR INTERIEUR STEDENBOUW
ROZENSTRAAT 16
7255 XT HENGELO GLD.
T. +31 (0)575 462600
INFO@ARXONLINE.NL
WWW.ARXONLINE.NL

FASE/	Technisch Ontwerp		PROJECTNR. 20016
ONDERDEEL/	Principe details		
PROJECTLEIDER	5.1, 2, e	SCHAAL/ 1:10	STATUS/ DEFINITIEF
TEKENAAR/	5.1, 2, e	FORMAAT/ A3	DATUM/ 24-9-2021
			GEW./
			TEKENINGNR. 2-02

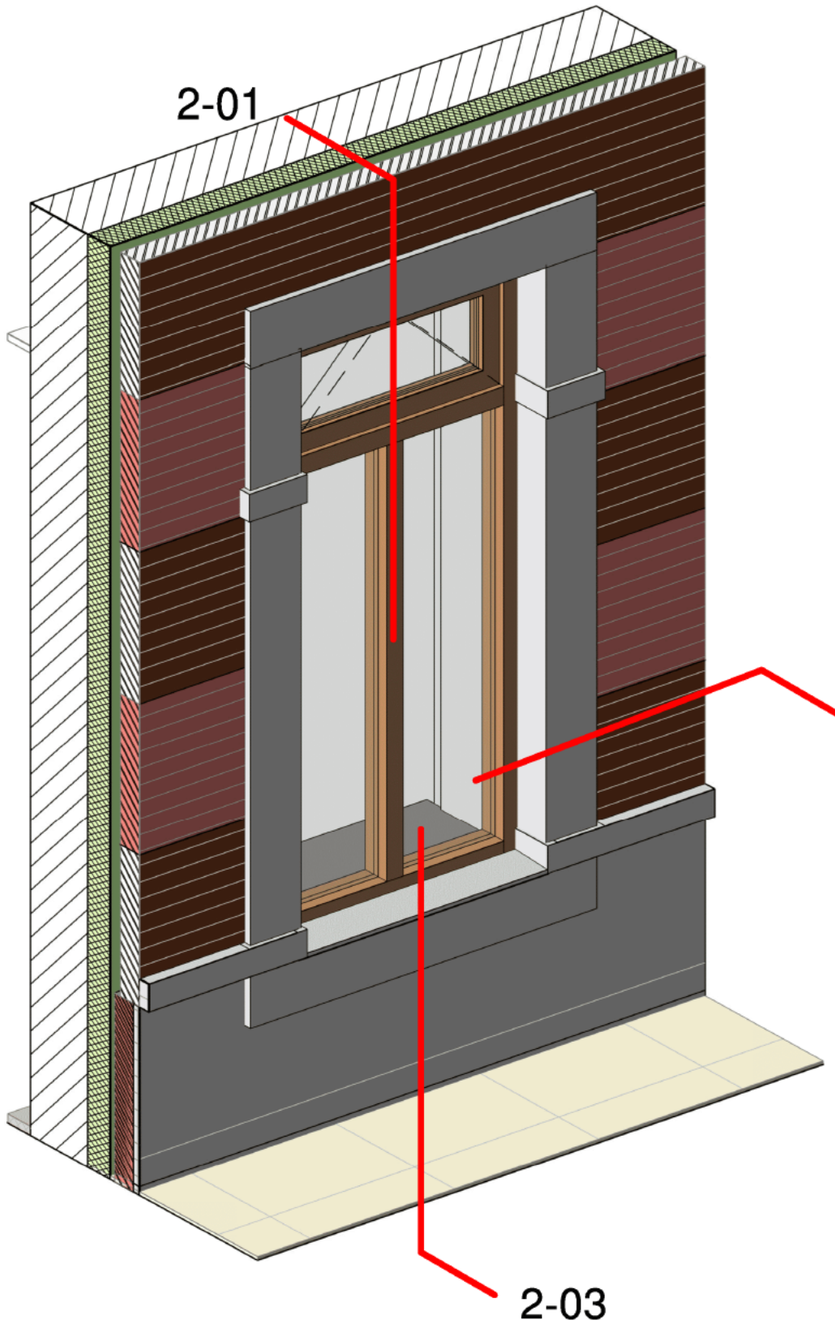

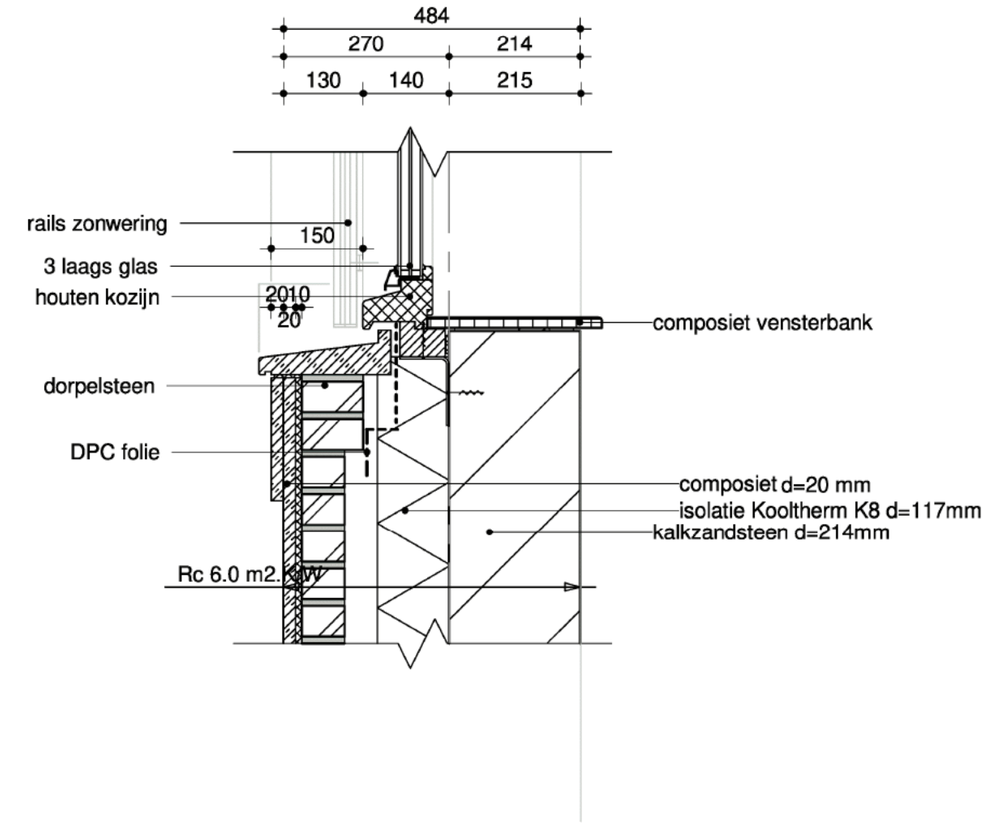

3D principe kozijnaansluitingen

ARX ARCHITECTUUR INTERIEUR STEDENBOUW
ROZENSTRAAT 16
7255 XT HENGELO GLD.
T. +31 (0)575 462600
INFO@ARXONLINE.NL
WWW.ARXONLINE.NL

PROJECTNR. 20016

FASE/ Technisch Ontwerp
ONDERDEEL/ Principe details
PROJECTLEIDER 5.1, 2, e
TEKENAAR/
SCHAAL/ 1:10
FORMAAT/ A3

STATUS/ DEFINITIEF
DATUM/ 09-09-2021
GEW./

TEKENINGNR. 2-03

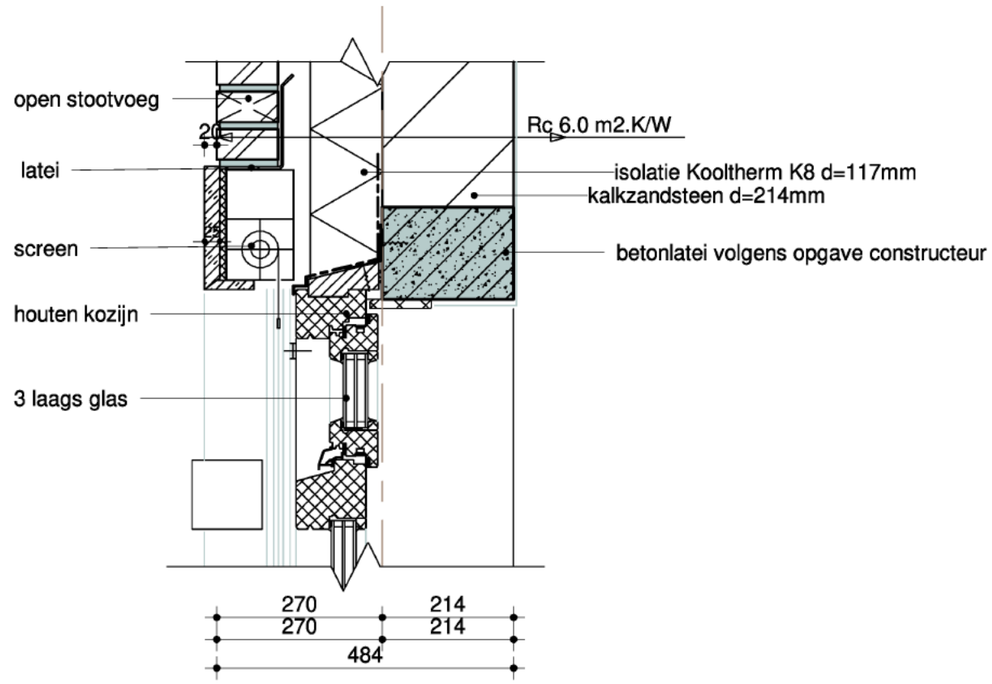

ARX ARCHITECTUUR INTERIEUR STEDENBOUW
ROZENSTRAAT 16
7255 XT HENGELO GLD.
T. +31 (0)575 462600
INFO@ARXONLINE.NL
WWW.ARXONLINE.NL

PROJECTNR. 20016

FASE/ Technisch Ontwerp
ONDERDEEL/ Principe details
PROJECTLEIDER/ 5.1, 2, e
TEKENAAR/ 5.1, 2, e
SCHAAL/ 1:10
FORMAAT/ A3

STATUS/ DEFINITIEF
DATUM/ 09-09-2021
GEW./

TEKENINGNR. 2-04

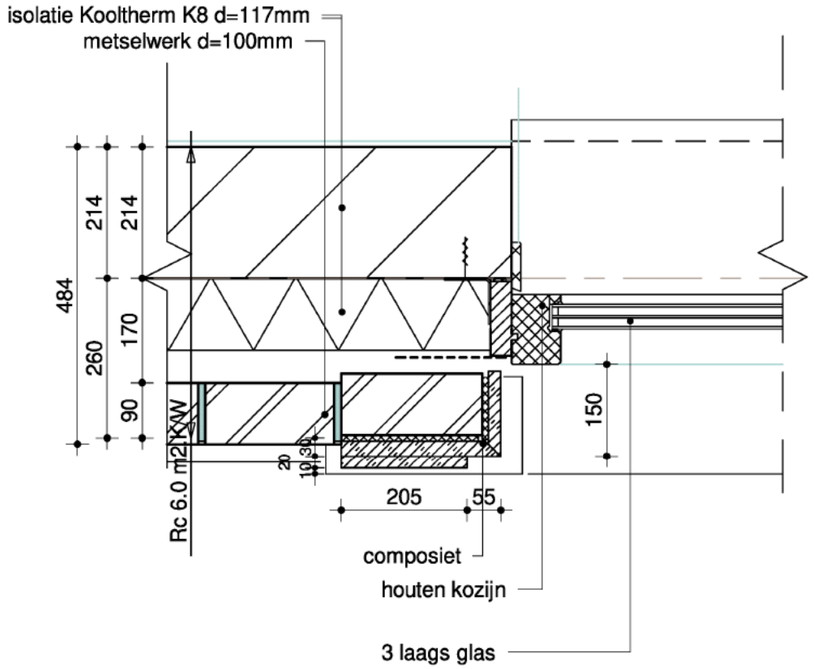

composiet 5mm terug voorkant metselwerk

ARX ARCHITECTUUR INTERIEUR STEDENBOUW
ROZENSTRAAT 16
7255 XT HENGELO GLD.
T. +31 (0)575 462600
INFO@ARXONLINE.NL
WWW.ARXONLINE.NL

PROJECTNR. 20016

FASE/ Technisch Ontwerp
ONDERDEEL/ Principe details
PROJECTLEIDER/
TEKENAAR/ 5.1, 2, e
SCHAAL/ 1:10
FORMAAT/ A3

STATUS/ DEFINITIEF
DATUM/ 09-09-2021
GEW./

TEKENINGNR. 2-05

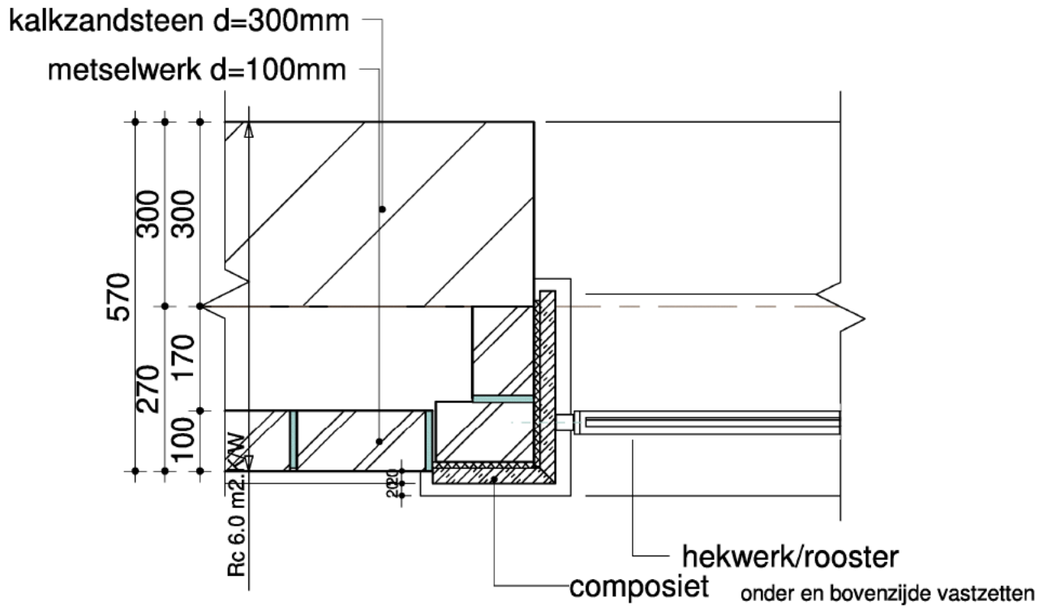

composiet 5mm terug voorkant metselwerk

ARX ARCHITECTUUR INTERIEUR STEDENBOUW
ROZENSTRAAT 16
7255 XT HENGELO GLD.
T. +31 (0)575 462600
INFO@ARXONLINE.NL
WWW.ARXONLINE.NL

PROJECTNR.
20016

FASE/ Technisch Ontwerp
ONDERDEEL/ Principe details
PROJECTLEIDER
TEKENAAR/ 5.1, 2, e
SCHAAL/ 1:10
FORMAAT/ A3

STATUS/ DEFINITIEF
DATUM/ 09-09-2021
GEW./

TEKENINGNR.
2-06

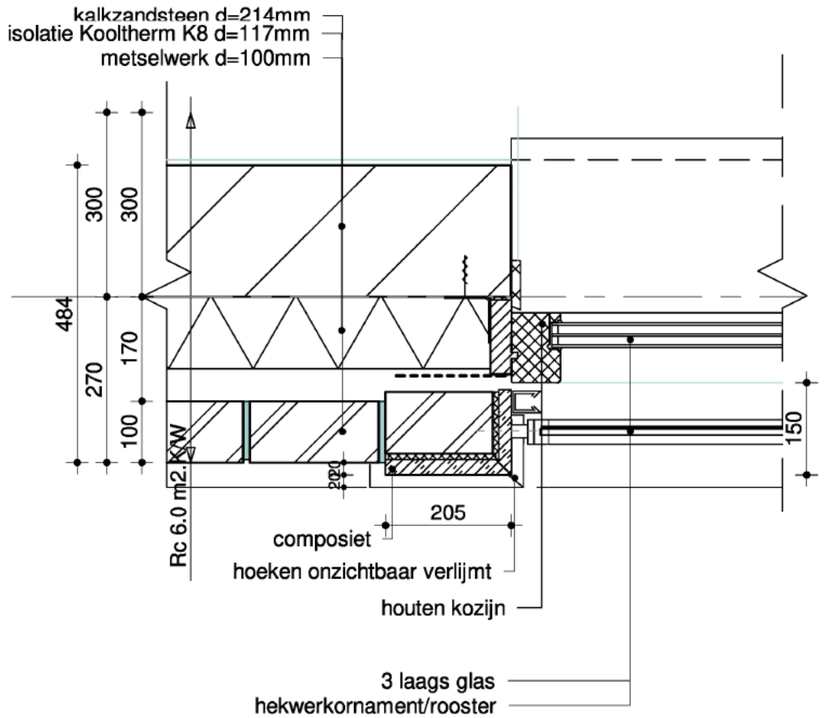

composiet 5mm terug voorkant metselwerk

ARX ARCHITECTUUR INTERIEUR STEDENBOUW
ROZENSTRAAT 16
7255 XT HENGELO GLD.
T. +31 (0)575 462600
INFO@ARXONLINE.NL
WWW.ARXONLINE.NL

PROJECTNR. 20016

FASE/ Technisch Ontwerp
ONDERDEEL/ Principe details
PROJECTLEIDER
TEKENAAR/ 5.1, 2, e
SCHAAL/ 1:10
FORMAAT/ A3

STATUS/ DEFINITIEF
DATUM/ 09-09-2021
GEW./

TEKENINGNR. 2-07

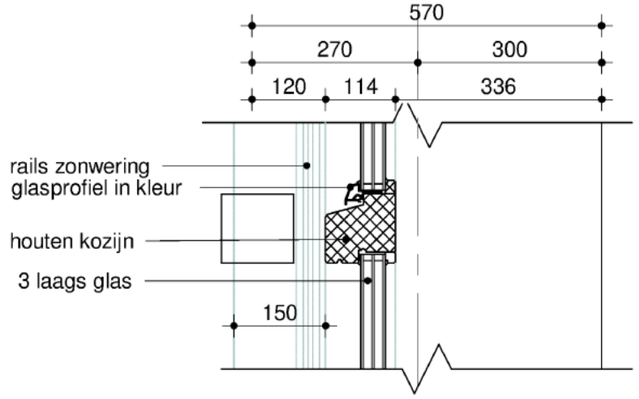

ARX ARCHITECTUUR INTERIEUR STEDENBOUW
ROZENSTRAAT 16
7255 XT HENGELO GLD.
T. +31 (0)575 462600
INFO@ARXONLINE.NL
WWW.ARXONLINE.NL

PROJECTNR.
20016

FASE/ Technisch Ontwerp
ONDERDEEL/ Principe details
PROJECTLEIDER/
TEKENAAR/ 5.1, 2, e
SCHAAL/ 1:10
FORMAAT/ A3

STATUS/ DEFINITIEF
DATUM/ 24-9-2021
GEW./

TEKENINGNR.
2-08

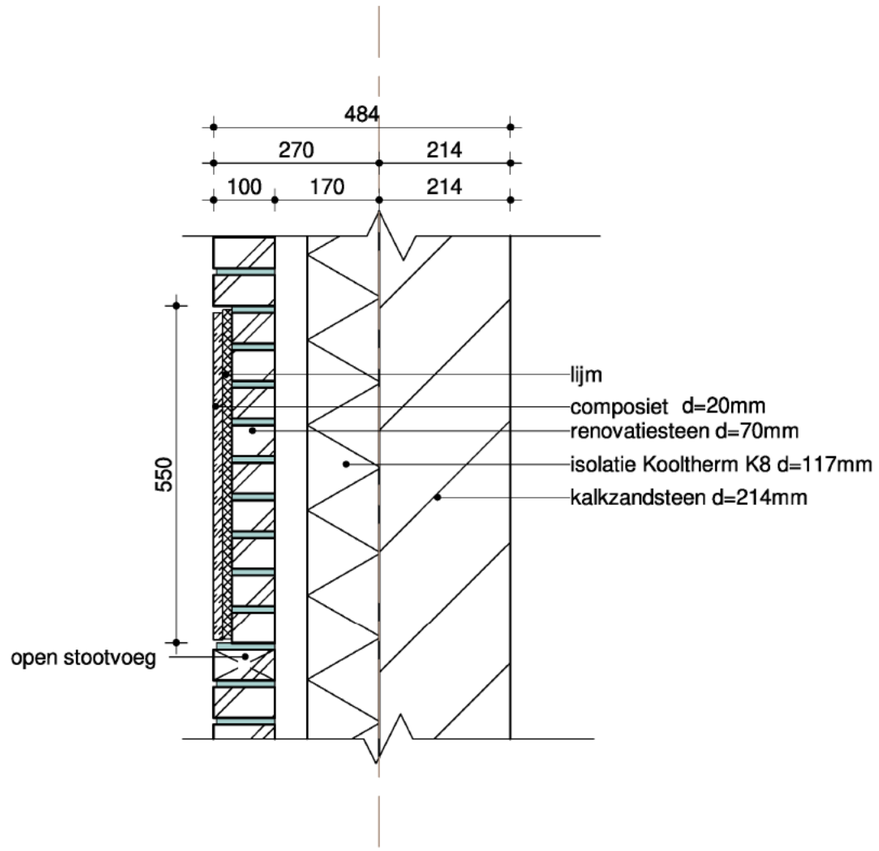

ARX ARCHITECTUUR INTERIEUR STEDENBOUW
ROZENSTRAAT 16
7255 XT HENGELO GLD.
T. +31 (0)575 462600
INFO@ARXONLINE.NL
WWW.ARXONLINE.NL

PROJECTNR.
20016

FASE/ Technisch Ontwerp
ONDERDEEL/ Principe details
PROJECTLEIDER/ 5.1, 2, e
TEKENAAR/ 5.1, 2, e
SCHAAL/ 1:10
FORMAAT/ A3

STATUS/ DEFINITIEF
DATUM/ 09-09-2021
GEW./

TEKENINGNR.
2-09

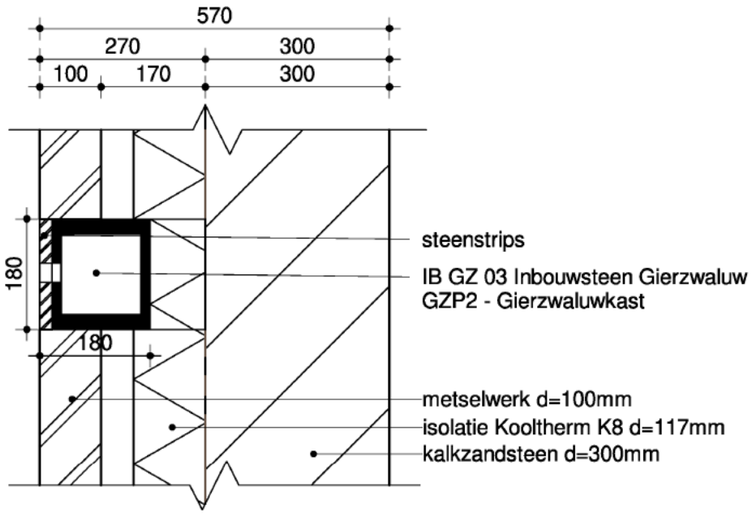

ARX ARCHITECTUUR INTERIEUR STEDENBOUW
ROZENSTRAAT 16
7255 XT HENGELO GLD.
T. +31 (0)575 462600
INFO@ARXONLINE.NL
WWW.ARXONLINE.NL

PROJECTNR.
20016

FASE/ Technisch Ontwerp
ONDERDEEL/ Principe details
PROJECTLEIDER 5.1, 2, e
TEKENAAR/ 5.1, 2, e
SCHAAL/ 1:10
FORMAAT/ A3

STATUS/ DEFINITIEF
DATUM/ 09-09-2021
GEW./

TEKENINGNR.
3-01

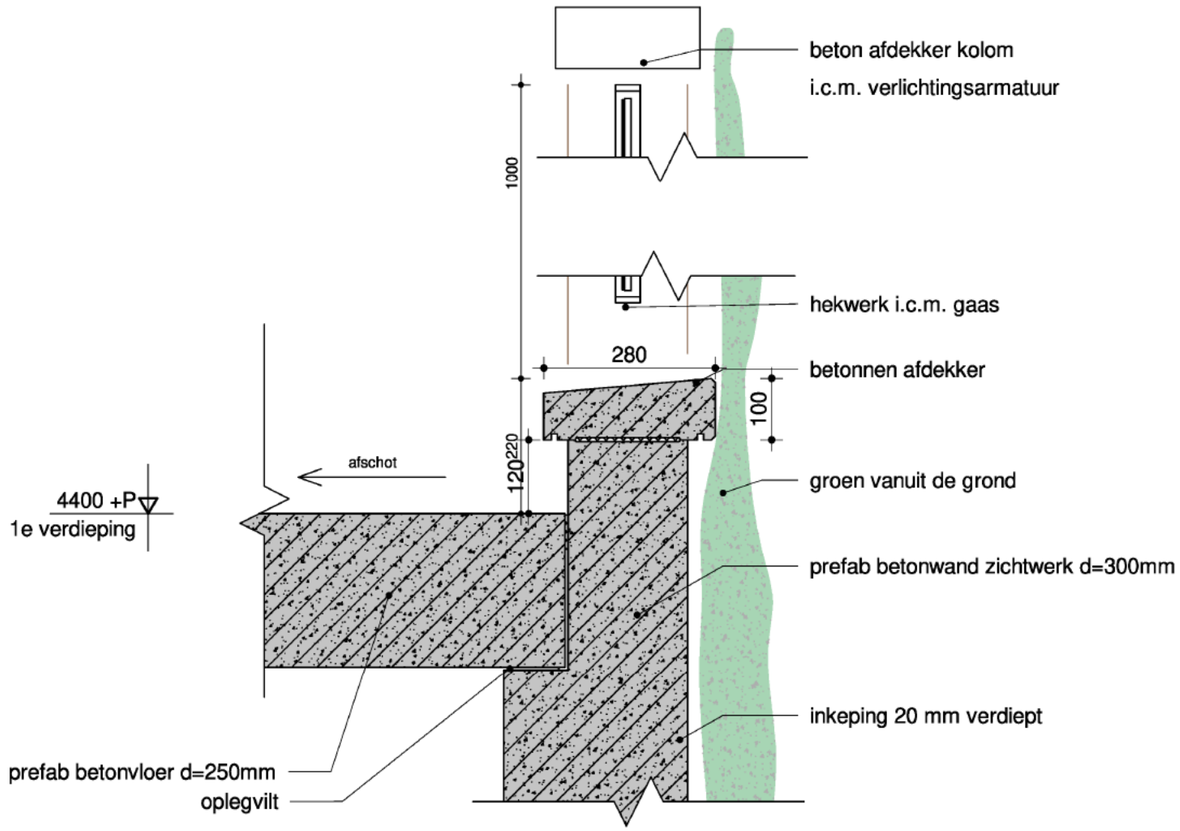

ARX ARCHITECTUUR INTERIEUR STEDENBOUW
ROZENSTRAAT 16
7255 XT HENGELO GLD.
T. +31 (0)575 462600
INFO@ARXONLINE.NL
WWW.ARXONLINE.NL

PROJECTNR.
20016

FASE/ Technisch Ontwerp
ONDERDEEL/ Principe details
PROJECTLEIDER/ 5.1, 2, e
TEKENAAR/ 5.1, 2, e
SCHAAL/ 1:10
FORMAAT/ A3

STATUS/ DEFINITIEF
DATUM/ 09-09-2021
GEW./

TEKENINGNR.
3-02

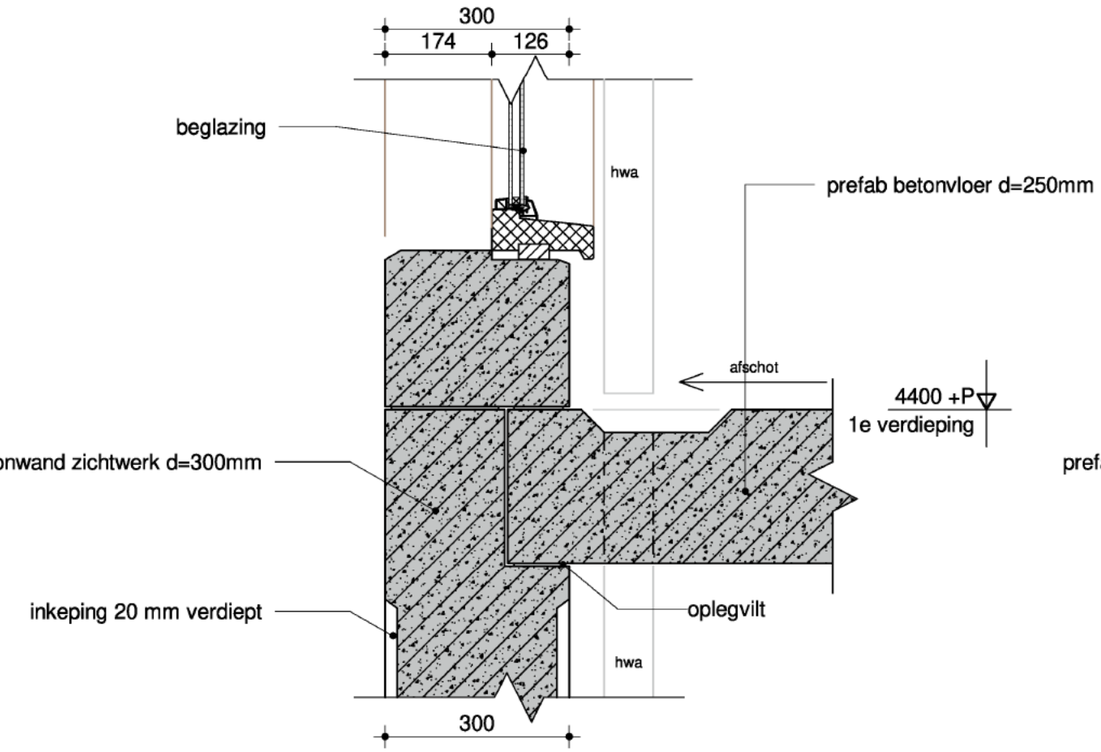

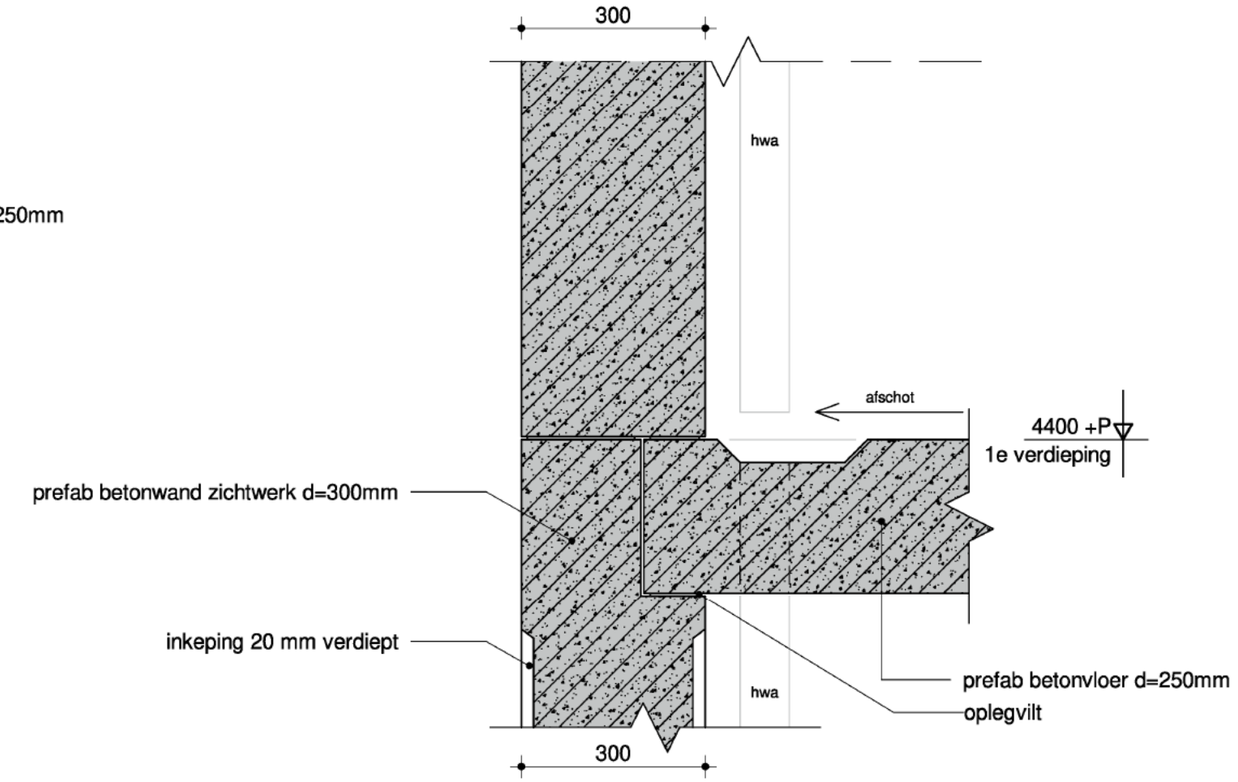

ARX ARCHITECTUUR INTERIEUR STEDENBOUW
ROZENSTRAAT 16
7255 XT HENGELO GLD.
T. +31 (0)575 462600
INFO@ARXONLINE.NL
WWW.ARXONLINE.NL

PROJECTNR.
20016

FASE/ **Technisch Ontwerp**
ONDERDEEL/ **Principe details**
PROJECTLEIDER 5.1, 2, e
TEKENAAR/ 5.1, 2, e
SCHAAL/ 1:10
FORMAAT/ A3

STATUS/ **DEFINITIEF**
DATUM/ **09-09-2021**
GEW./

TEKENINGNR.
3-03

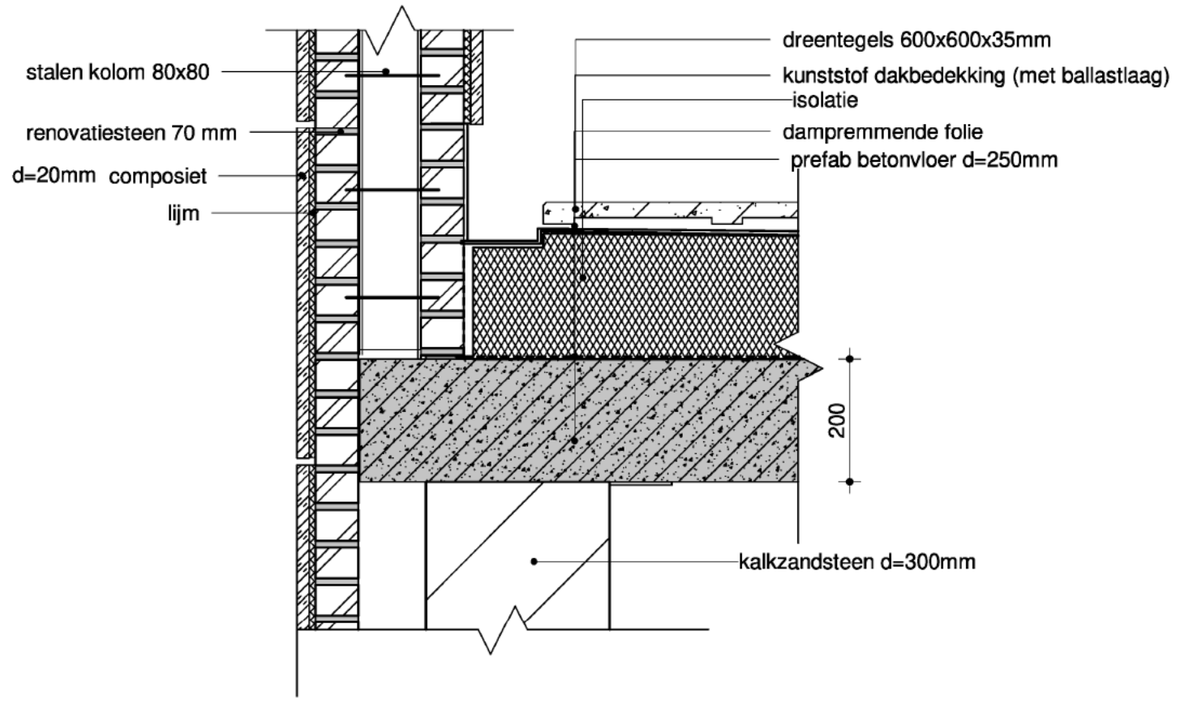

ARX ARCHITECTUUR INTERIEUR STEDENBOUW
ROZENSTRAAT 16
7255 XT HENGELO GLD.
T. +31 (0)575 462600
INFO@ARXONLINE.NL
WWW.ARXONLINE.NL

PROJECTNR.
20016

FASE/ Technisch Ontwerp
ONDERDEEL/ Principe details
PROJECTLEIDER 5.1, 2, e
TEKENAAR/ 5.1, 2, e
SCHAAL/ 1:10
FORMAAT/ A3

STATUS/ DEFINITIEF
DATUM/ 09-09-2021
GEW./

TEKENINGNR.
3-04

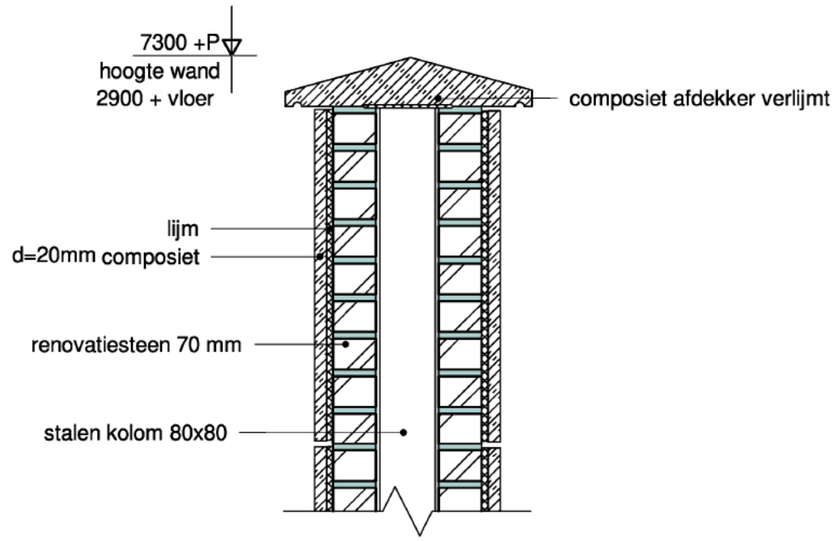

ARX ARCHITECTUUR INTERIEUR STEDENBOUW
ROZENSTRAAT 16
7255 XT HENGELO GLD.
T. +31 (0)575 462600
INFO@ARXONLINE.NL
WWW.ARXONLINE.NL

PROJECTNR.
20016

FASE/ **Technisch Ontwerp**
ONDERDEEL/ **Principe details**
PROJECTLEIDER
TEKENAAR/ 5.1, 2, e
SCHAAL/ 1:10
FORMAAT/ A3

STATUS/ **DEFINITIEF**
DATUM/ **09-09-2021**
GEW./

TEKENINGNR.
3-05

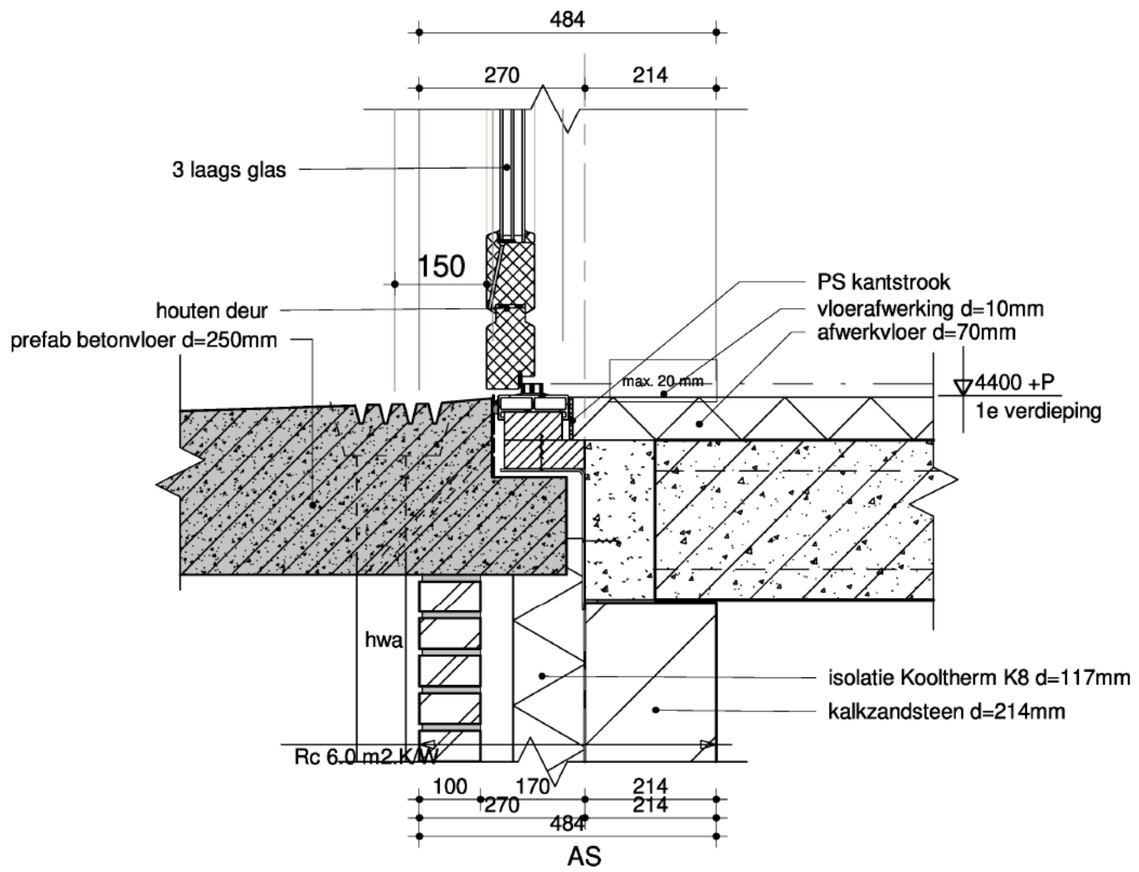

ARX ARCHITECTUUR INTERIEUR STEDENBOUW
ROZENSTRAAT 16
7255 XT HENGELO GLD.
T. +31 (0)575 462600
INFO@ARXONLINE.NL
WWW.ARXONLINE.NL

PROJECTNR.
20016

FASE/ Technisch Ontwerp
ONDERDEEL/ Principe details
PROJECTLEIDER
TEKENAAR/
5.1, 2, e
SCHAAL/ 1:10
FORMAAT/ A3

STATUS/ DEFINITIEF
DATUM/ 09-09-2021
GEW./

TEKENINGNR.
3-06

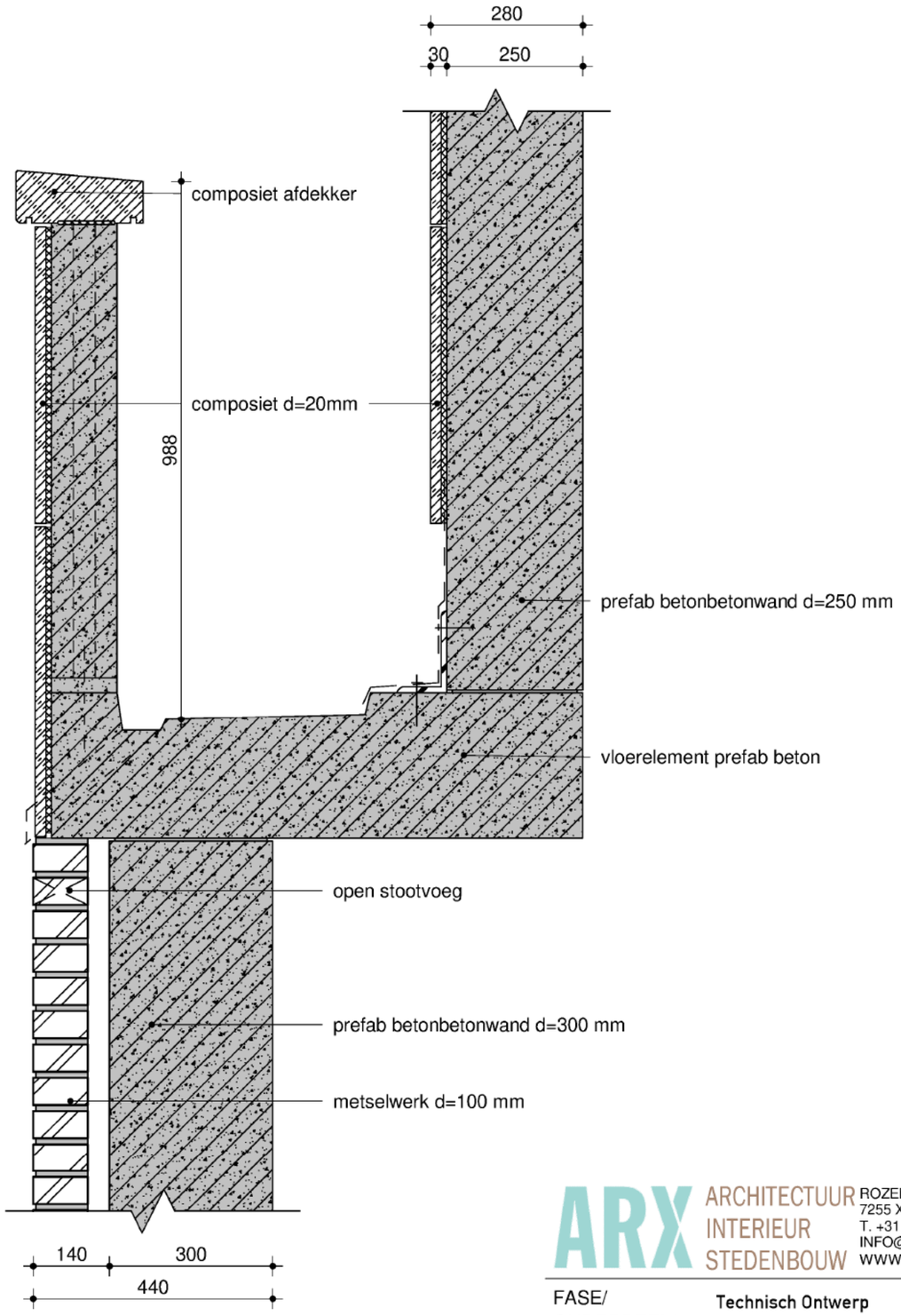

ARX ARCHITECTUUR INTERIEUR STEDENBOUW
ROZENSTRAAT 16
7255 XT HENGELO GLD.
T. +31 (0)575 462600
INFO@ARXONLINE.NL
WWW.ARXONLINE.NL

PROJECTNR.
20016

FASE/ Technisch Ontwerp
ONDERDEEL/ Principe details
PROJECTLEIDER/ 5.1, 2, e
TEKENAAR/ 5.1, 2, e
SCHAAL/ 1:10
FORMAAT/ A3

STATUS/ DEFINITIEF
DATUM/ 24-9-2021
GEW./

TEKENINGNR.
3-08

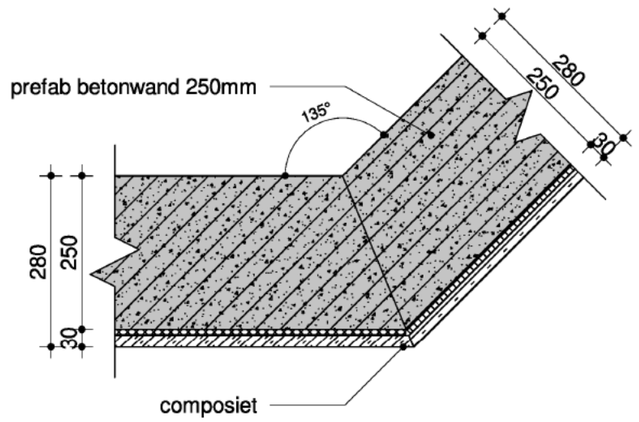

ARX ARCHITECTUUR INTERIEUR STEDENBOUW
ROZENSTRAAT 16
7255 XT HENGELO GLD.
T. +31 (0)575 462600
INFO@ARXONLINE.NL
WWW.ARXONLINE.NL

PROJECTNR.
20016

FASE/ Technisch Ontwerp
ONDERDEEL/ Principe details
PROJECTLEIDER/ 5.1, 2, e
TEKENAAR/ 5.1, 2, e
SCHAAL/ 1:10
FORMAAT/ A3

STATUS/ DEFINITIEF
DATUM/ 09-09-2021
GEW./

TEKENINGNR.
3-09

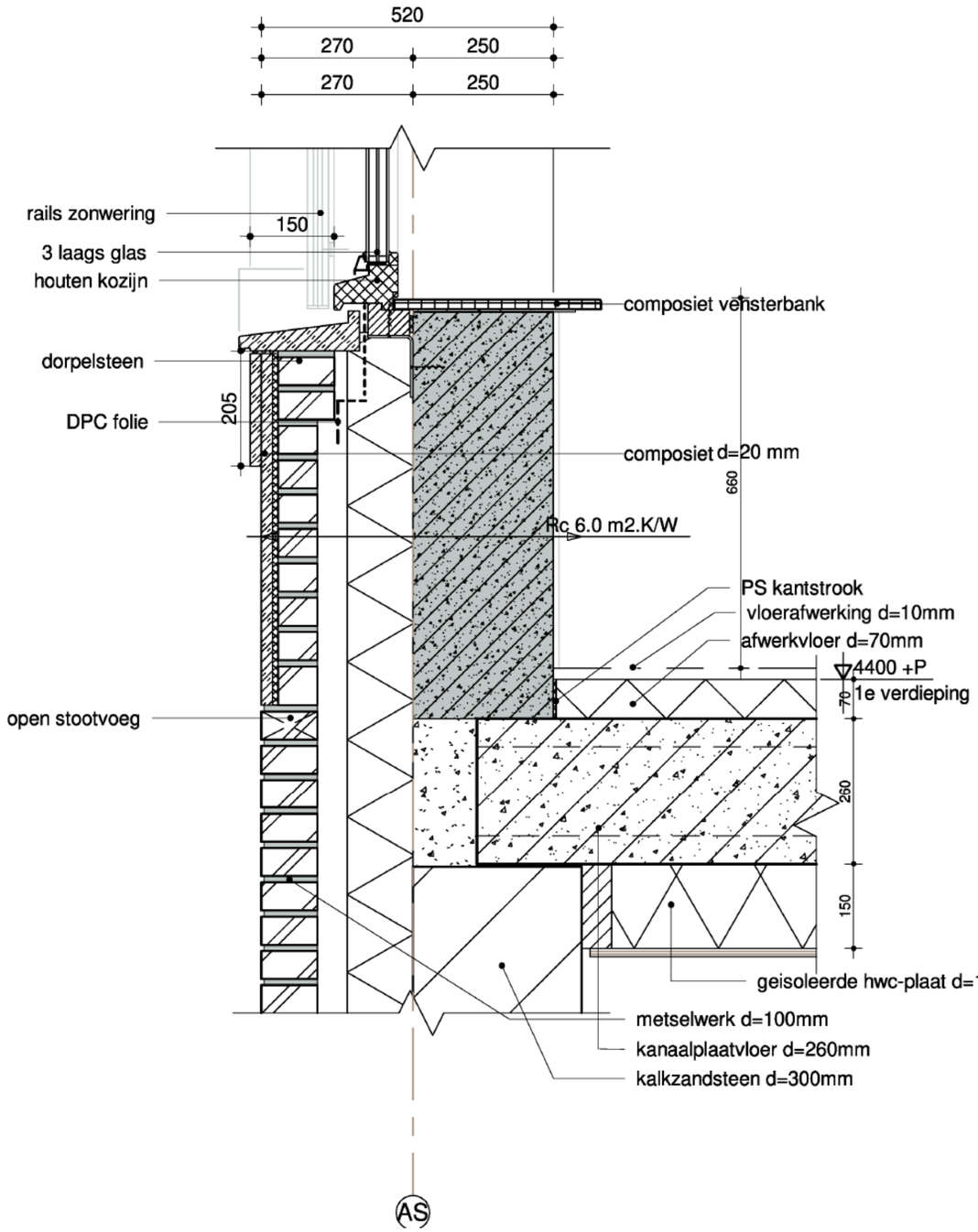

ARX ARCHITECTUUR INTERIEUR STEDENBOUW
ROZENSTRAAT 16
7255 XT HENGELO GLD.
T. +31 (0)575 462600
INFO@ARXONLINE.NL
WWW.ARXONLINE.NL

PROJECTNR.
20016

FASE/ Technisch Ontwerp
ONDERDEEL/ Principe details
PROJECTLEIDER 5.1, 2, e
TEKENAAR/ 5.1, 2, e
SCHAAL/ 1:10
FORMAAT/ A3

STATUS/ DEFINITIEF
DATUM/ 09-09-2021
GEW./

TEKENINGNR.
3-10

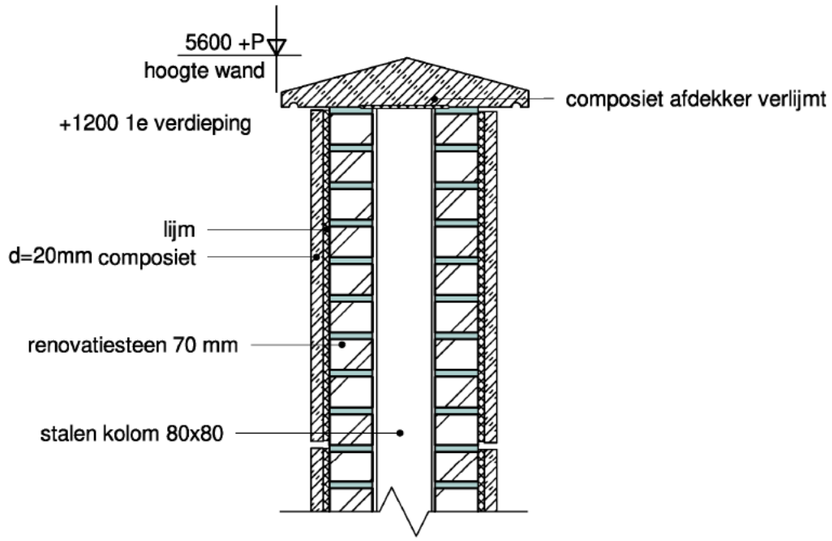

ARX ARCHITECTUUR INTERIEUR STEDENBOUW
ROZENSTRAAT 16
7255 XT HENGELO GLD.
T. +31 (0)575 462600
INFO@ARXONLINE.NL
WWW.ARXONLINE.NL

PROJECTNR.
20016

FASE/ Technisch Ontwerp
ONDERDEEL/ Principe details
PROJECTLEIDER/ 5.1, 2, e
TEKENAAR/ 5.1, 2, e
SCHAAL/ 1:10
FORMAAT/ A3

STATUS/ DEFINITIEF
DATUM/ 09-09-2021
GEW./

TEKENINGNR.
3-11

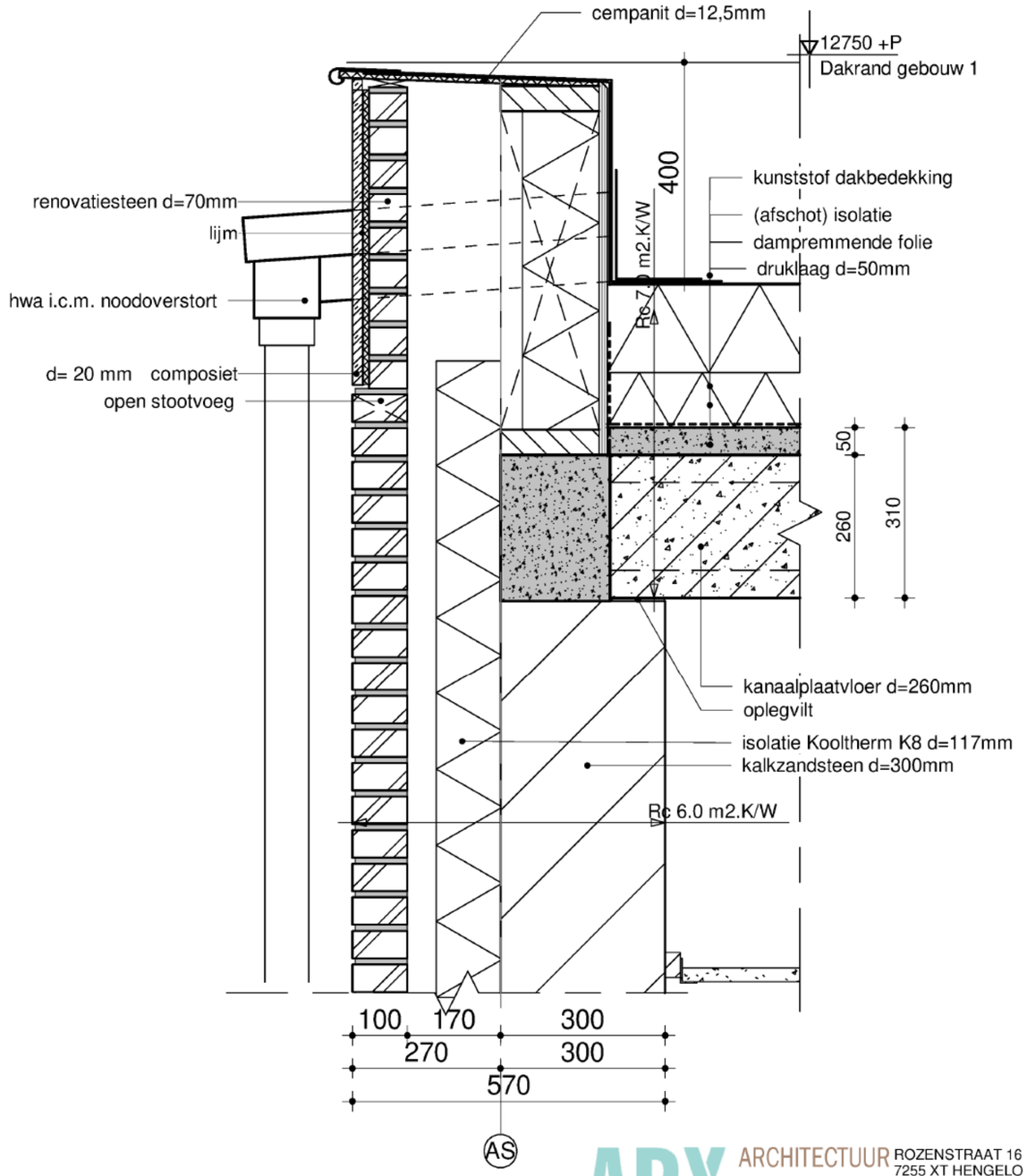

ARX ARCHITECTUUR INTERIEUR STEDENBOUW
ROZENSTRAAT 16
7255 XT HENGELO GLD.
T. +31 (0)575 462600
INFO@ARXONLINE.NL
WWW.ARXONLINE.NL

PROJECTNR. 20016

FASE/ Technisch Ontwerp
ONDERDEEL/ Principe details
PROJECTLEIDER/ 5.1, 2, e
TEKENAAR/ 5.1, 2, e
SCHAAL/ 1:10
FORMAAT/ A3

STATUS/ DEFINITIEF
DATUM/ 24-9-2021
GEW./

TEKENINGNR. 4-01

alternatief tussen staalconstructie
isoleren (kan buitenzijde slanker);
ter nadere uitwerking

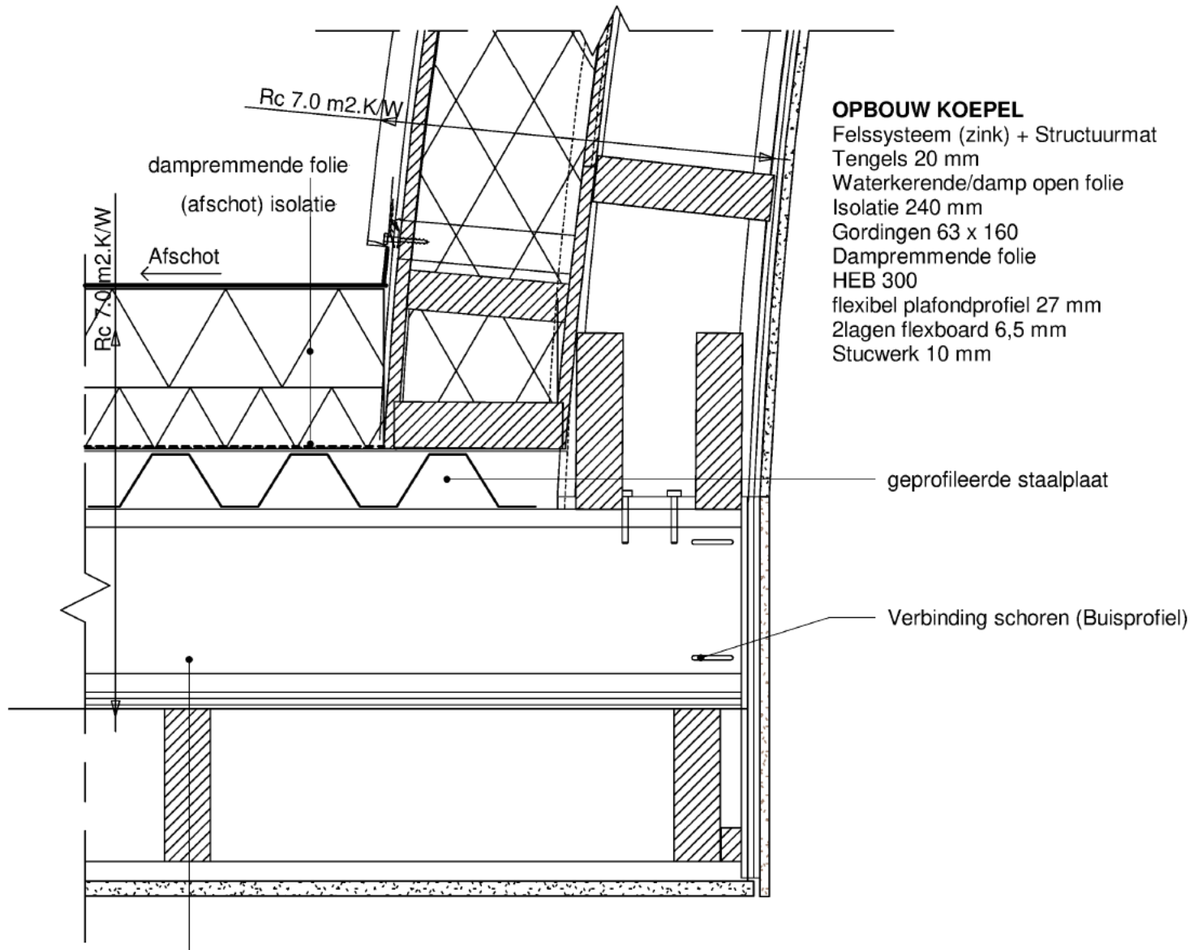

OPBOUW KOEPEL
Felssysteem (zink) + Structuurmat
Tengels 20 mm
Waterkerende/damp open folie
Isolatie 240 mm
Gordingen 63 x 160
Dampremmende folie
HEB 300
flexibel plafondprofiel 27 mm
2lagen flexboard 6,5 mm
Stucwerk 10 mm

OPBOUW DAK
kunststof dakbedekking
Isolatie 200 mm op afschot
Dampremmende folie
Geprofileerde staalplaat
HEB 300

HEB 300
Gordingen
rachels 22x50mm
gipsplaat 12,5mm
stucwerl

ARX ARCHITECTUUR INTERIEUR STEDENBOUW
ROZENSTRAAT 16
7255 XT HENGELO GLD.
T. +31 (0)575 462600
INFO@ARXONLINE.NL
WWW.ARXONLINE.NL

PROJECTNR. 20016

FASE/ Technisch Ontwerp
ONDERDEEL/ Principe details
PROJECTLEIDER/ 5.1, 2, e
TEKENAAR/ 5.1, 2, e
SCHAAL/ 1:10
FORMAAT/ A3

STATUS/ DEFINITIEF
DATUM/ 24-9-2021
GEW./

TEKENINGNR. 4-02

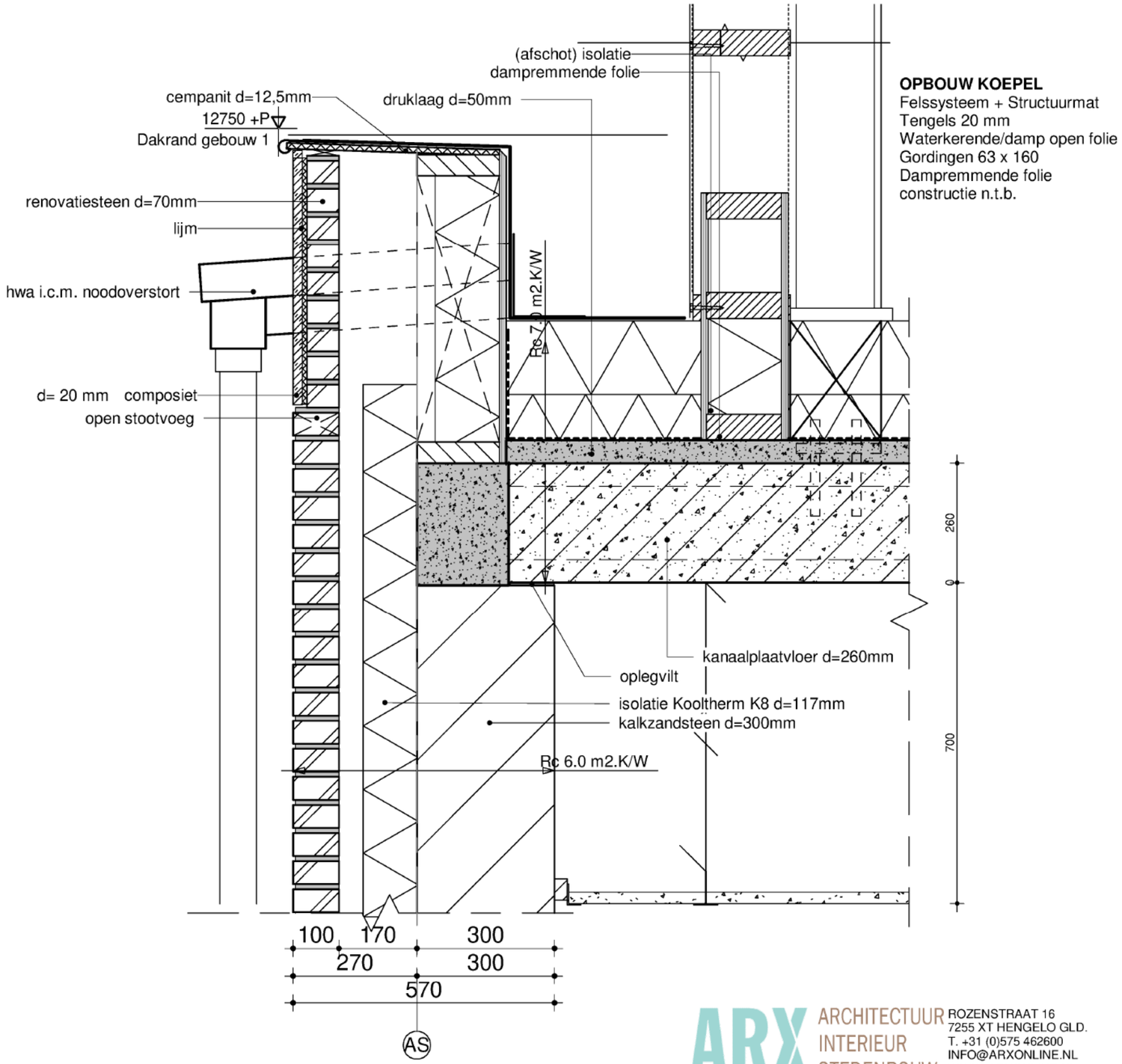

OPBOUW KOEPEL
Felssysteem + Structuurmat
Tengels 20 mm
Waterkerende/damp open folie
Gordingen 63 x 160
Dampremmende folie
constructie n.t.b.

ARX ARCHITECTUUR INTERIEUR STEDENBOUW
ROZENSTRAAT 16
7255 XT HENGELO GLD.
T. +31 (0)575 462600
INFO@ARXONLINE.NL
WWW.ARXONLINE.NL

PROJECTNR. 20016

FASE/ Technisch Ontwerp
ONDERDEEL/ Principe details
PROJECTLEIDER 5.1, 2, e
TEKENAAR/ 5.1, 2, e
SCHAAL/ 1:10
FORMAAT/ A3

STATUS/ DEFINITIEF
DATUM/ 24-9-2021
GEW./

TEKENINGNR. 4-03

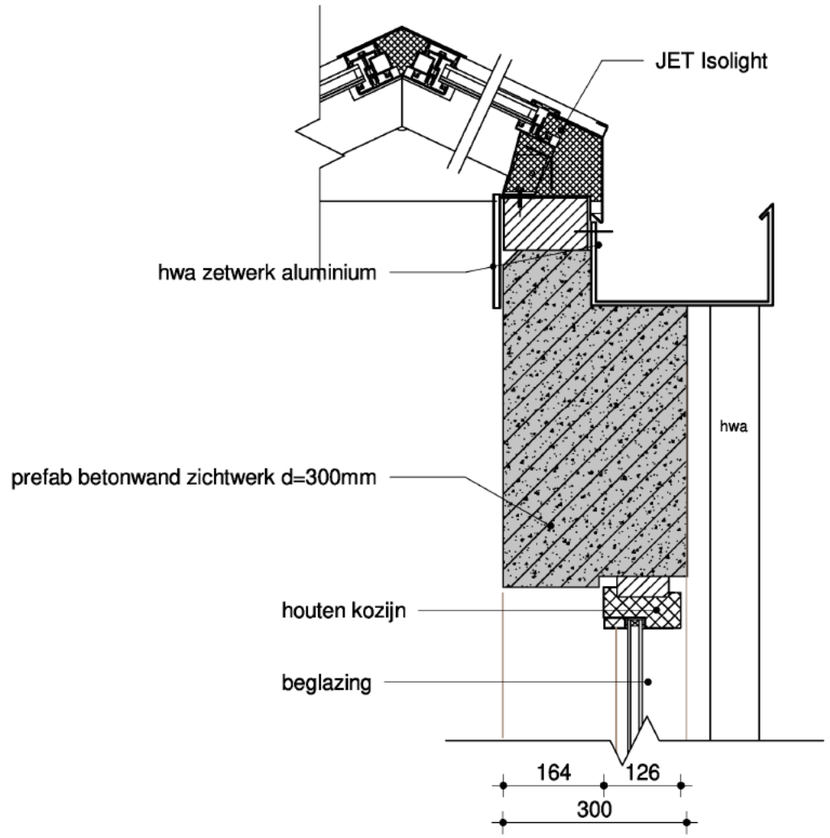

1

ARX ARCHITECTUUR INTERIEUR STEDENBOUW
ROZENSTRAAT 16
7255 XT HENGELO GLD.
T. +31 (0)575 462600
INFO@ARXONLINE.NL
WWW.ARXONLINE.NL

PROJECTNR.
20016

FASE/ **Technisch Ontwerp**
ONDERDEEL/ **Principe details**
PROJECTLEIDER
TEKENAAR/ 5.1, 2, e
SCHAAL/ 1:10
FORMAAT/ A3

STATUS/ **DEFINITIEF**
DATUM/ **09-09-2021**
GEW./

TEKENINGNR.
4-04

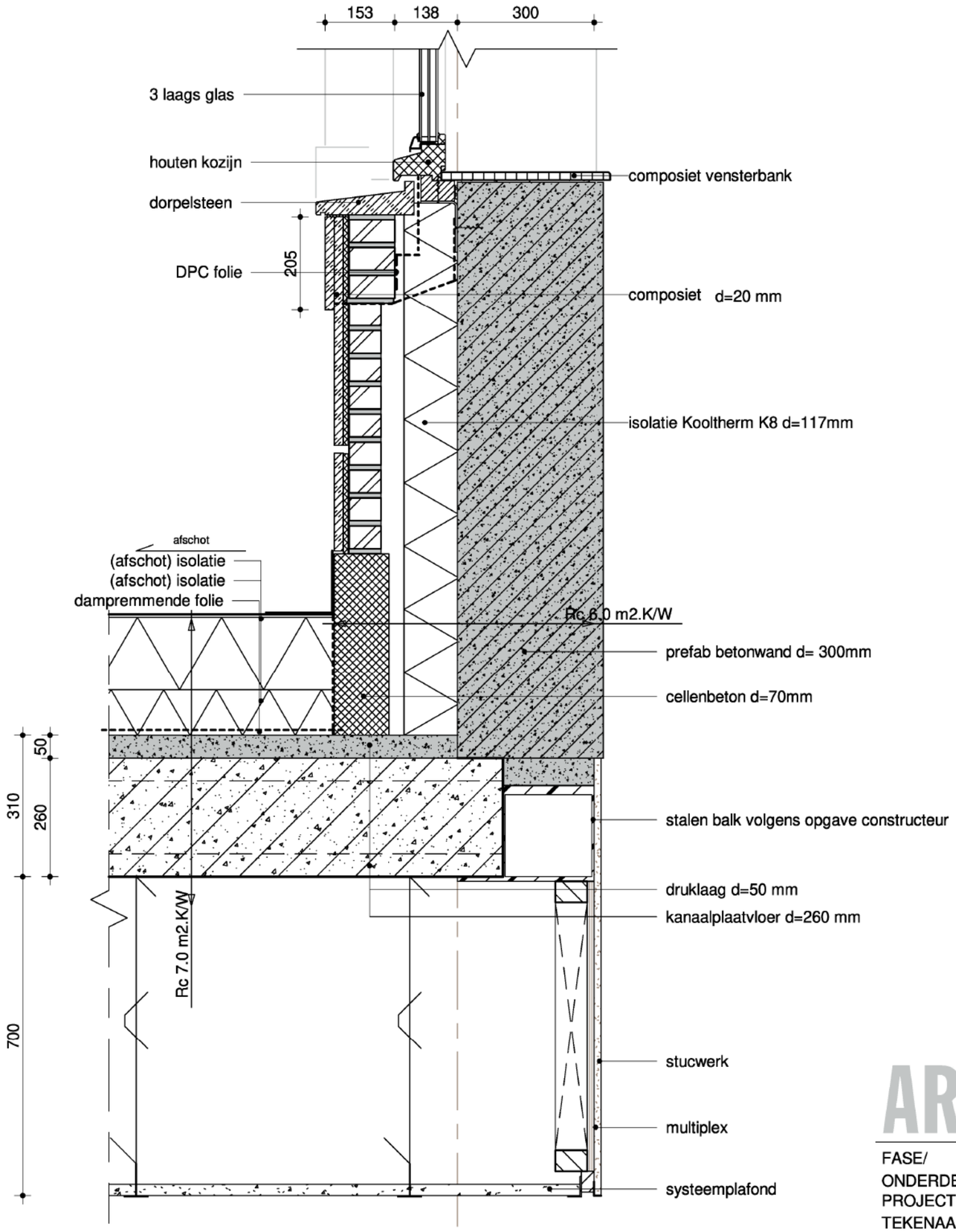

ARX ARCHITECTUUR INTERIEUR STEDENBOUW
ROZENSTRAAT 16
7255 XT HENGELO GLD.
T. +31 (0)575 462600
INFO@ARXONLINE.NL
WWW.ARXONLINE.NL

PROJECTNR.
20016

FASE/ Technisch Ontwerp
ONDERDEEL/ Principe details
PROJECTLEIDER/ 5.1, 2, e
TEKENAAR/ 5.1, 2, e
SCHAAL/ 1:10
FORMAAT/ A3

STATUS/ DEFINITIEF
DATUM/ 09-09-2021
GEW./

TEKENINGNR.
4-05

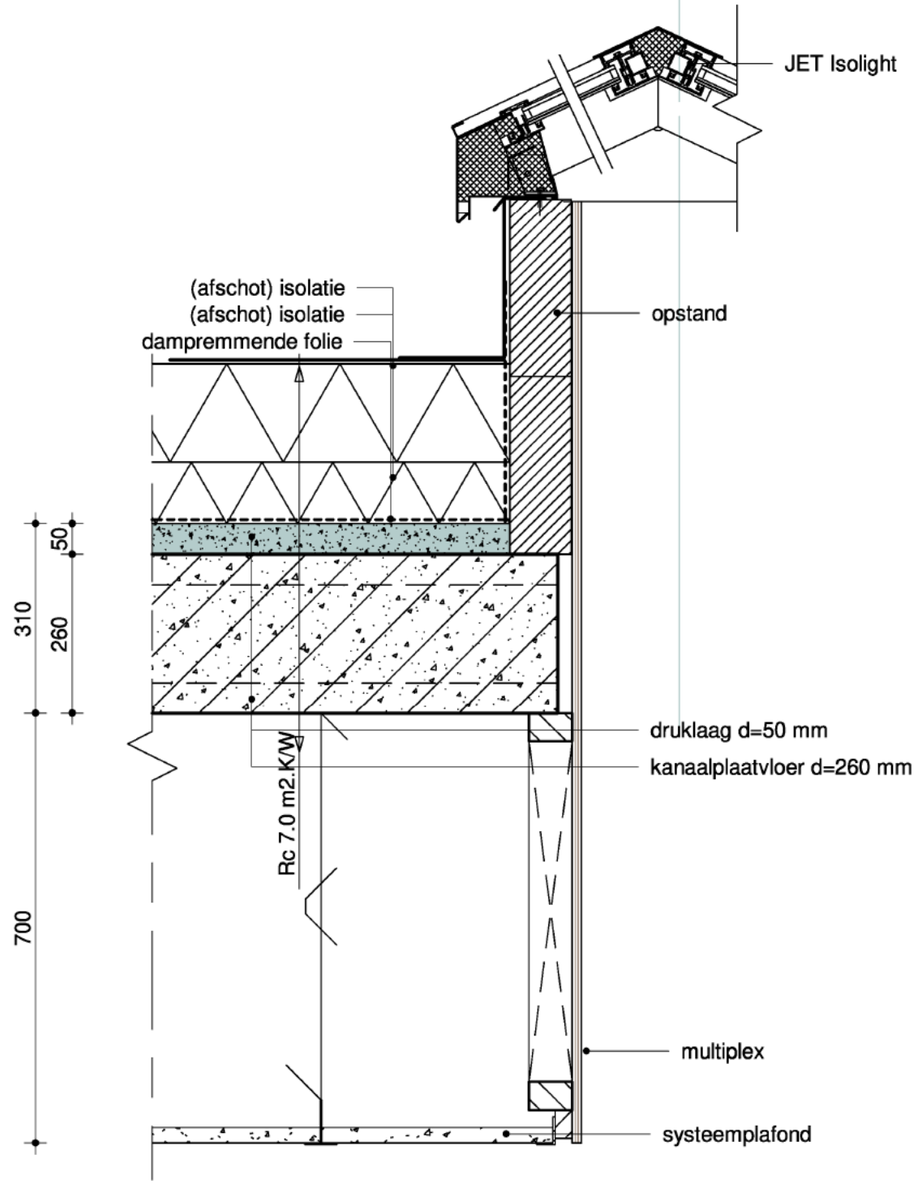

ARX ARCHITECTUUR INTERIEUR STEDENBOUW
ROZENSTRAAT 16
7255 XT HENGELO GLD.
T. +31 (0)575 462600
INFO@ARXONLINE.NL
WWW.ARXONLINE.NL

PROJECTNR.
20016

FASE/ **Technisch Ontwerp**
ONDERDEEL/ **Principe details**
PROJECTLEIDER/
TEKENAAR/ 5.1, 2, e
SCHAAL/ 1:10
FORMAAT/ A3

STATUS/ **DEFINITIEF**
DATUM/ **09-09-2021**
GEW./

TEKENINGNR.
4-06

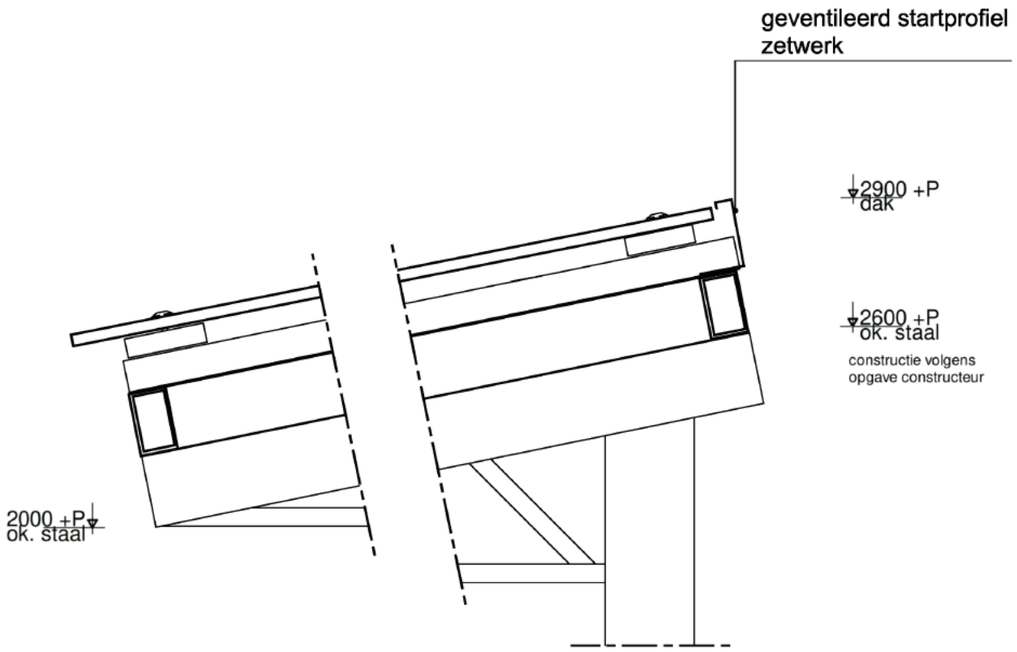

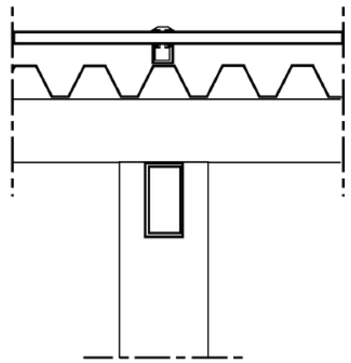

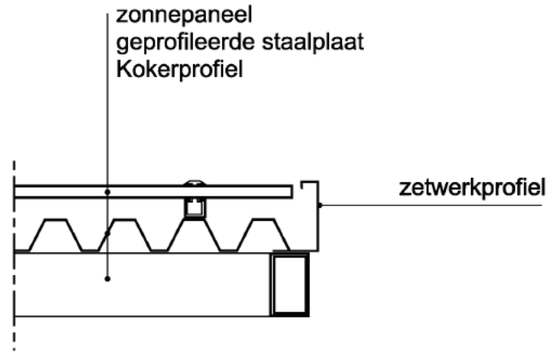

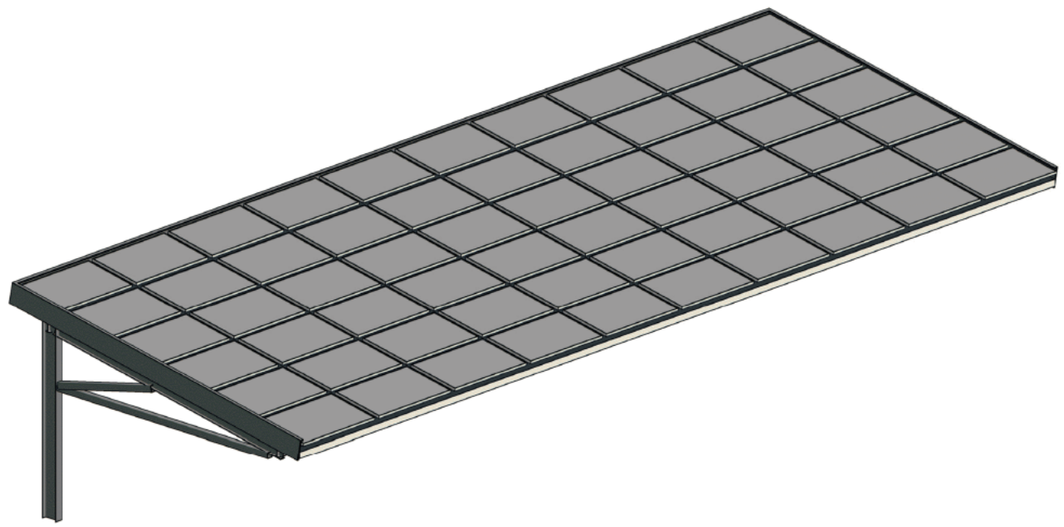

3D principe overkapping

referentiebeeld

ARX ARCHITECTUUR INTERIEUR STEDENBOUW
ROZENSTRAAT 16
7255 XT HENGELO GLD.
T. +31 (0)575 462600
INFO@ARXONLINE.NL
WWW.ARXONLINE.NL

PROJECTNR. 20016

FASE/ Technisch Ontwerp
ONDERDEEL/ Principe details
PROJECTLEIDER/ 5.1, 2, e
TEKENAAR/ 5.1, 2, e
SCHAAL/ 1:10
FORMAAT/ A3

STATUS/ DEFINITIEF
DATUM/ 09-09-2021
GEW./

TEKENINGNR. 4-12