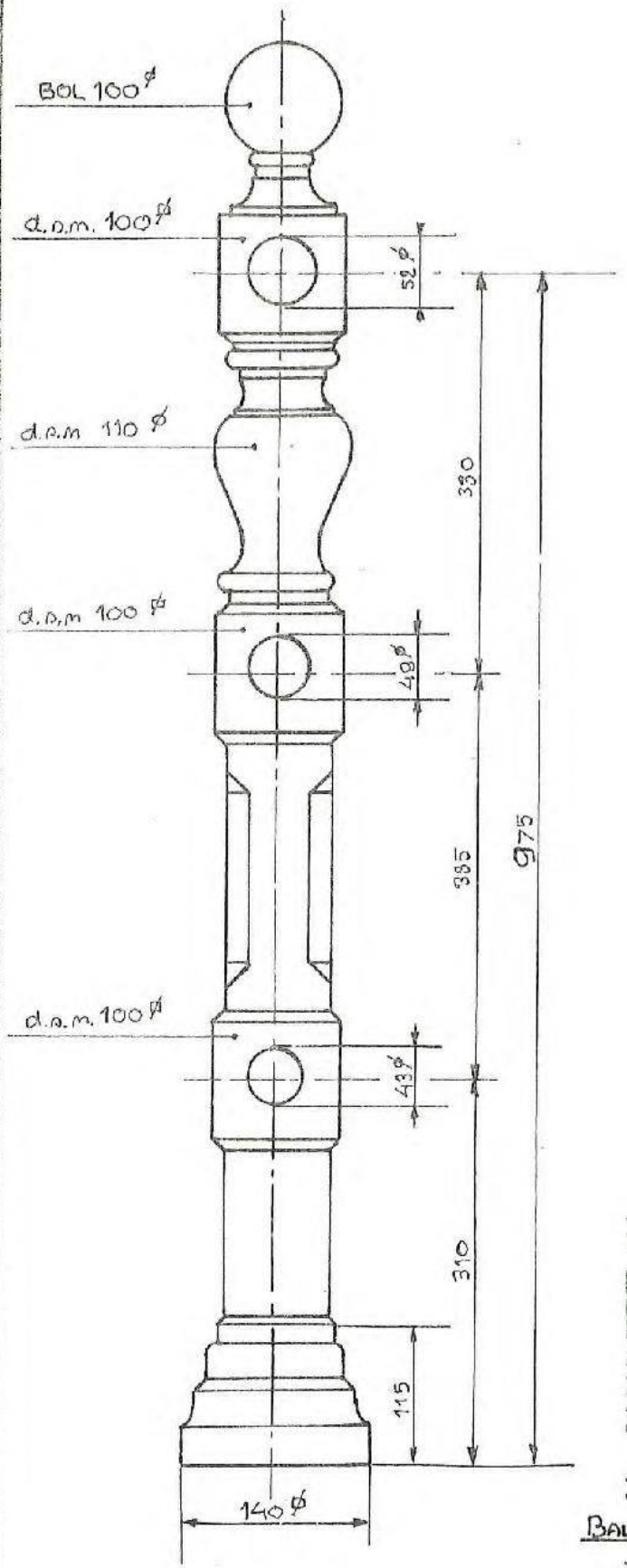

WATERBOUW

afdeling Beheer en Onderhoud

dienst openbare werken
amsterdam

tek.nr.: 1073 | behoort bij :

project :

2013 B.

onderwerp :

BALUSTER MODEL AMSTERDAM.

schaal : 1:5

	naam	par.	datum
get.:			26-10-'88
gecon.:			
gez.			
gerev.			

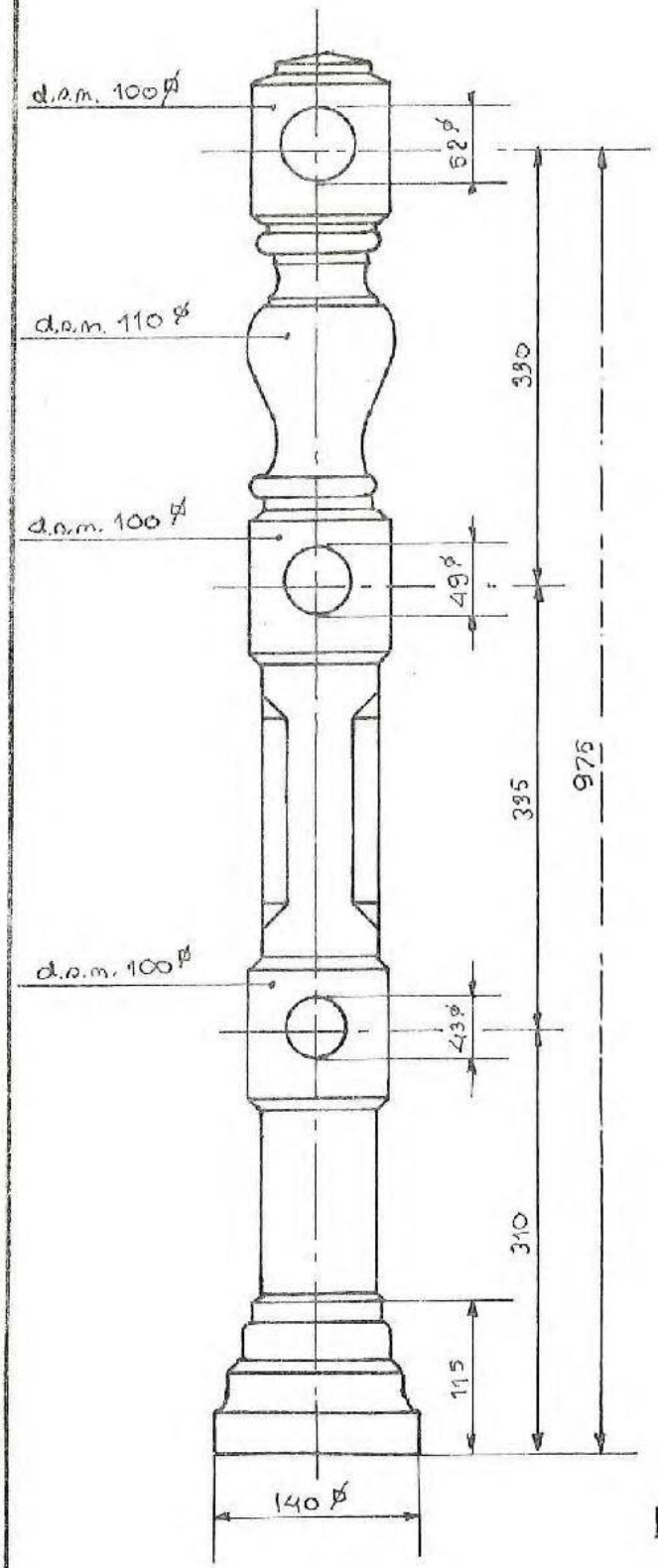

WATERBOUW

afdeling Beheer en Onderhoud

dienst openbare werken
amsterdam

tek.nr.: 1074 | behoort bij :

project : 2013 K

onderwerp : BALUSTER MODEL AMSTERDAM

schaal : 1:5

	naam	par.	datum
get.:			27-10
gecon.			
goz.			
gerev.			

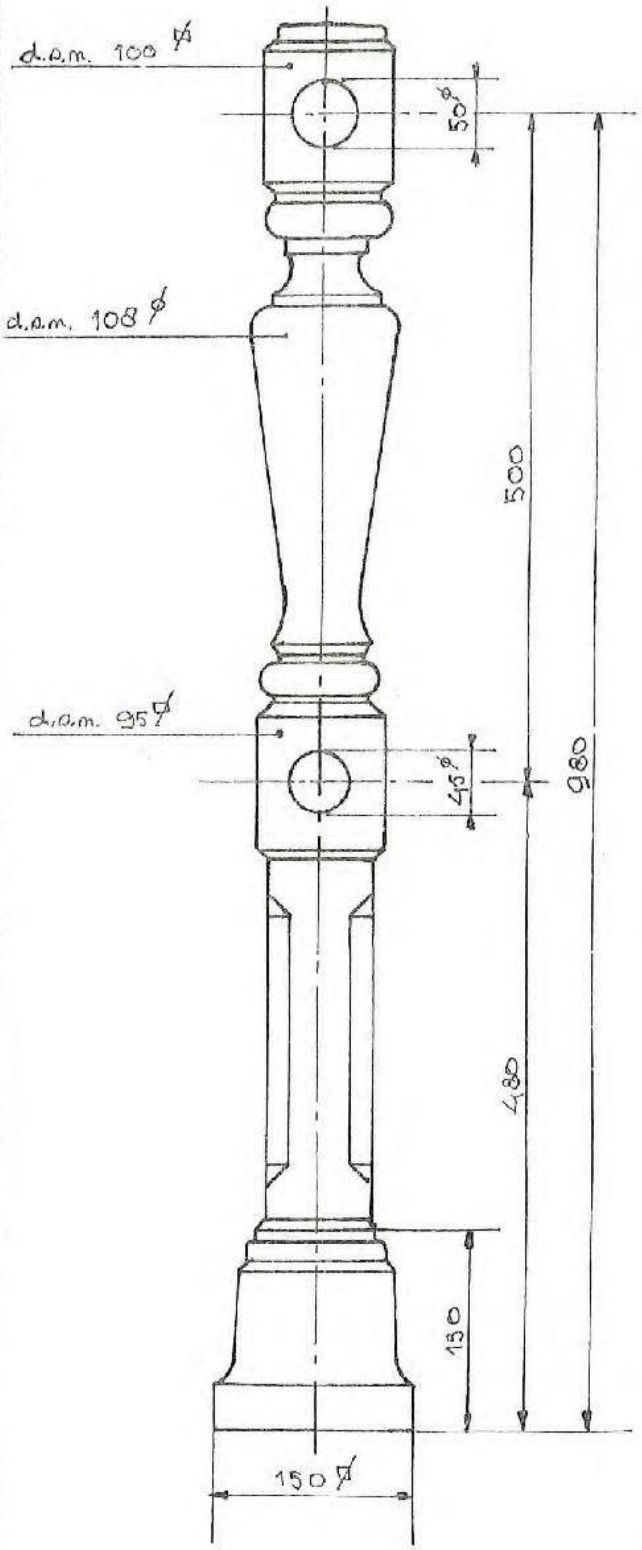

(EERST MODEL GEMAAKT OG.W EN VERBETERD)

MODEL [redacted]

POSTBUS 38

[redacted] GLESSENDAM

CONTR. PER [redacted]

TEL [redacted]

WATERBOUW

dienst openbare werken amsterdam

afdeling Beheer en Onderhoud

tek.nr.: 1075 | behoort bij :

project : 2012 K

onderwerp : BALUSTER-MODEL-AMSTERDAM.

schaal : 1 : 5

	naam	par.	datum
gel.:	[redacted]		26-3.8[illegible]
gecon.:			
gez.			
gerev.			

tek.nr.:

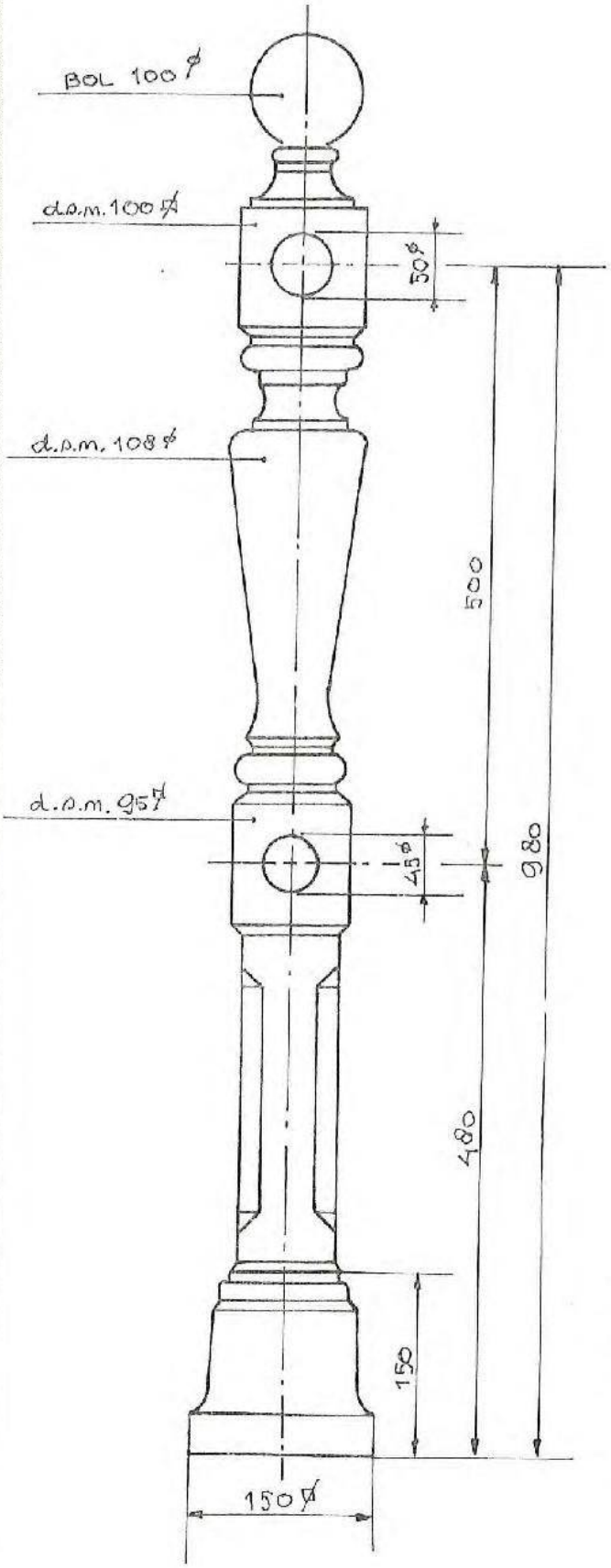

Model [redacted]

Tel [redacted]

WATERBOUW

afdeling Beheer en Onderhoud

dienst openbare werken
amsterdam

tek.nr.: 1086 | behoort bij :

project : 2012 B.

onderwerp : BALUSTERMODEL - AMSTERDAM.

schaal : 1 : 5

	naam	par.	datum
get.:	[redacted]		9.6.80
gscon.			
gez.			
gerev.			

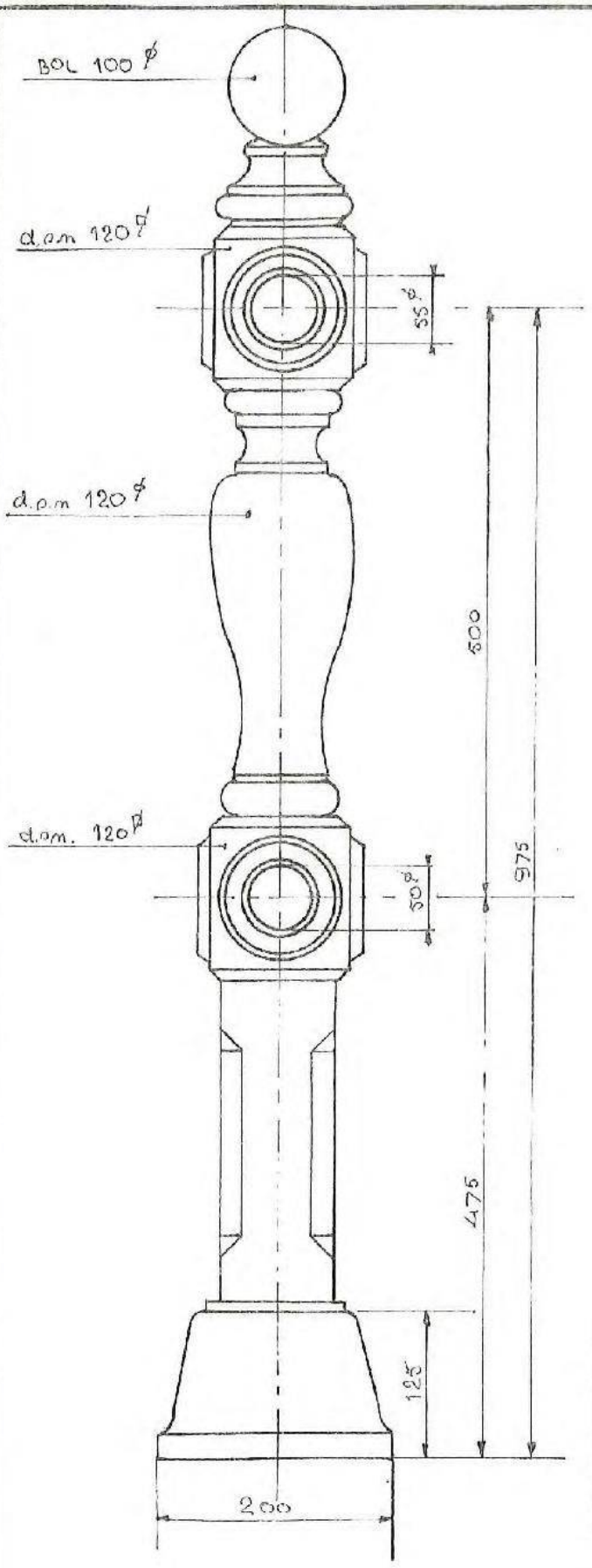

WATERBOUW

afdeling Beheer en Onderhoud

dienst openbare werken
amsterdam

tek.nr.: 1094

behoort bij:

project: 2022 B

onderwerp: BALUSTER

schaal: 1:5

	naam	par.	datum
get.:	[redacted]		2-11-89
gecon.:			
gez.			
gerev.			

tek. nr.:

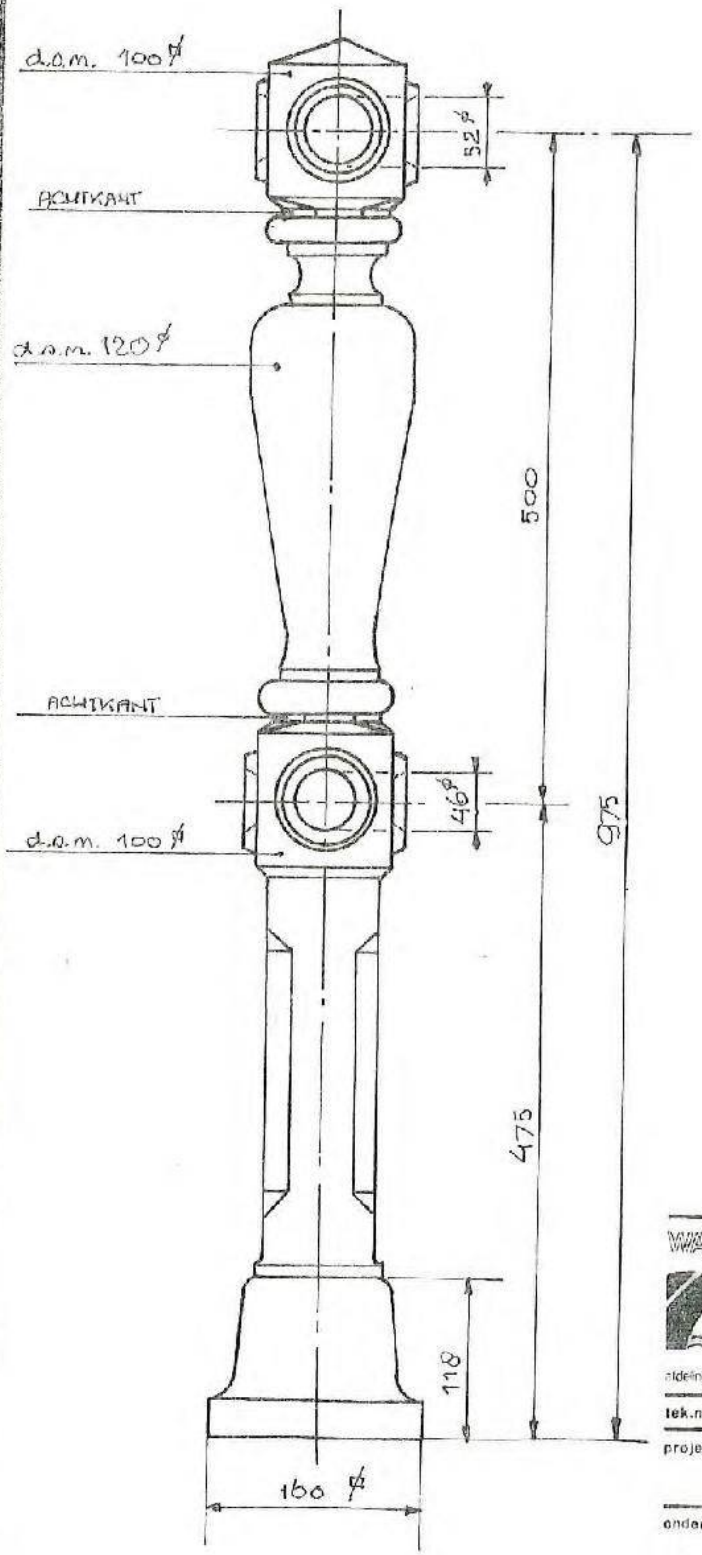

WATERBOUW

dienst openbare werken amsterdam

afdeling Beheer en Onderhoud

tek.nr.: 1076	behoort bij :		
project : 2022 D			
onderwerp : BALUSTER MODEL AMSTERDAM			
schaal : 1 : 5			

	naam	par.	datum
gel.:			22.3.'00
gecon.:			
gez.			
gerev.			

tek.nr.:

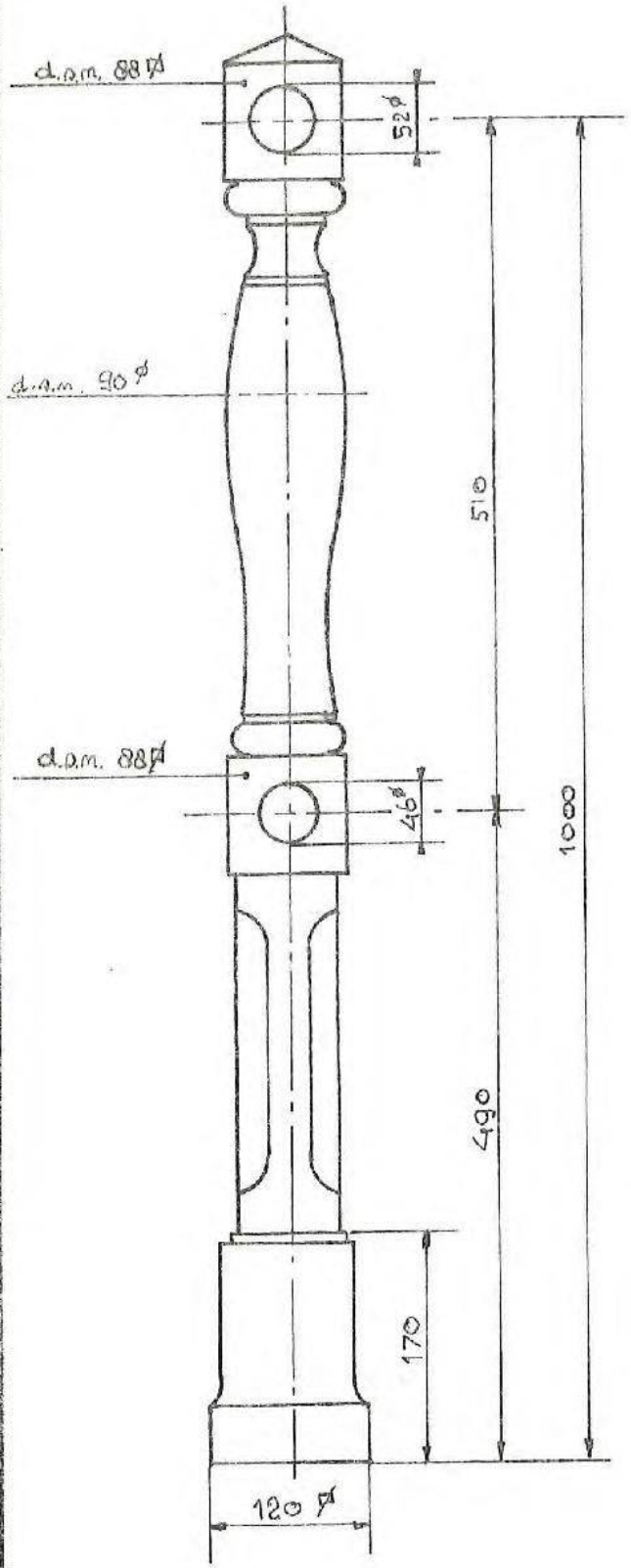

WATERBOUW

dienst openbare werken
amsterdam

afdeling Beheer en Onderhoud

tek.nr.: 1065	behoort bij :		
project : 3012 D.		naam	par.	datum
	get.:			29.5.'00
	gecon.:			
onderwerp : BALUSTER MODEL-AMSTERDAM (SLANK)	gez.			
	gerev.			
schaal : 1 : 5				

tek. nr.:

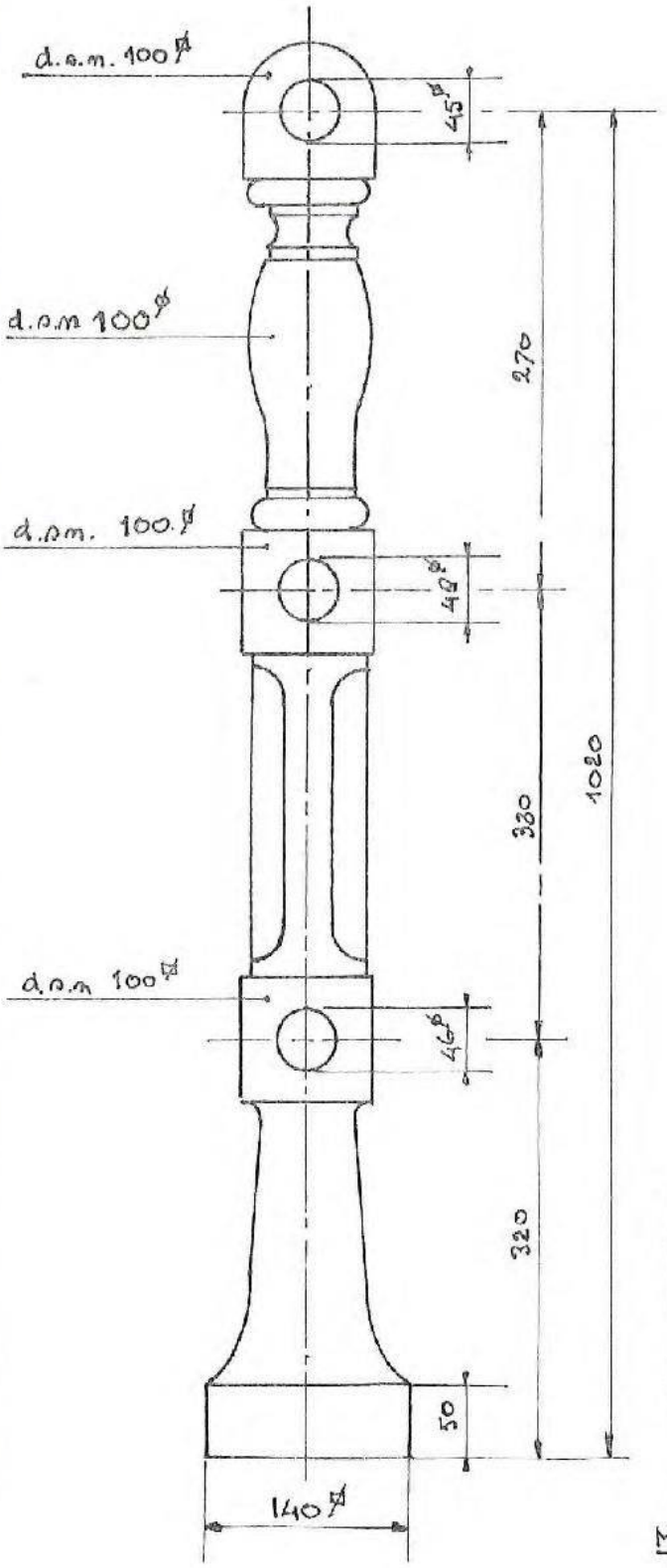

WATERBOUW

dienst openbare werken
amsterdam

afdeling Beheer en Onderhoud

tek.nr.: 1067 | behoort bij :

project : 3013

onderwerp : BALUSTER MODEL AMSTERDAM (SLANK)

schaal :

	naam	par.	datum
get.:			24.10.00
gecon.:			
gez.			
gerev.			

rev.

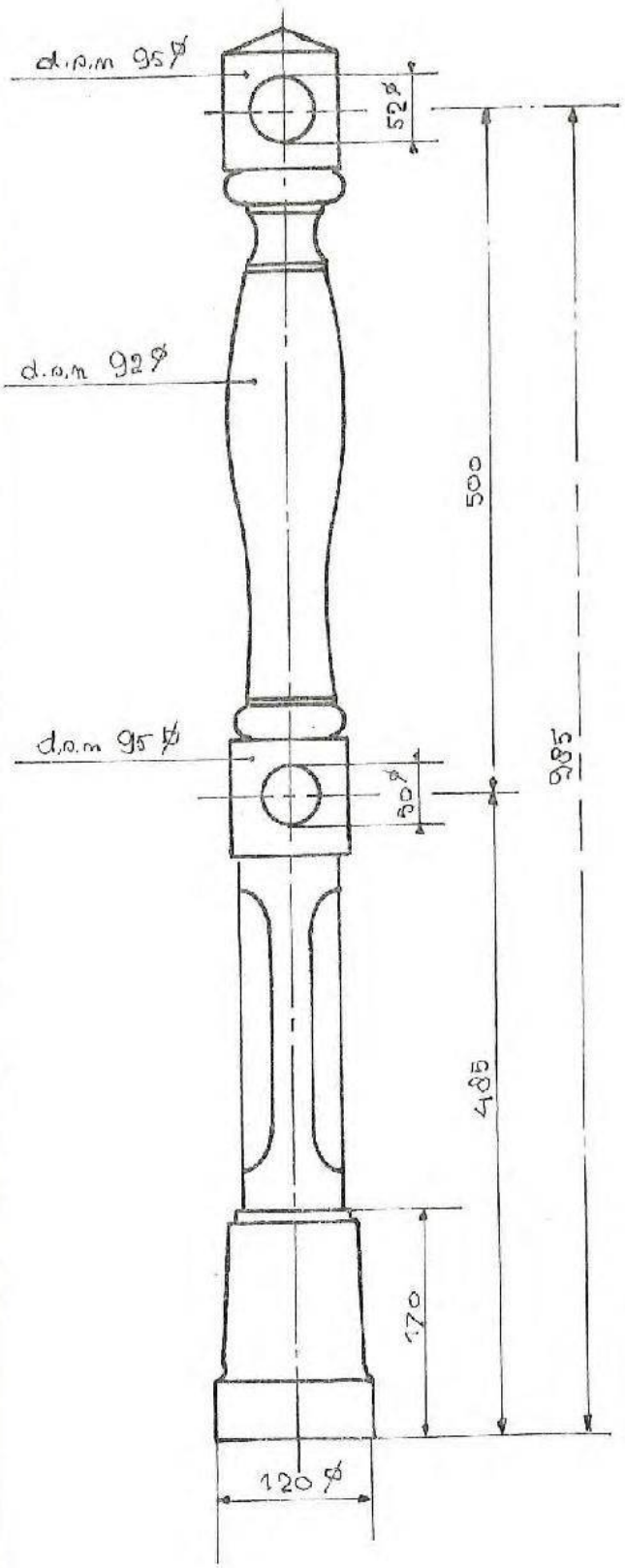

WATERBOUW

afdeling Beheer en Onderhoud

dienst openbare werken
amsterdam

tek.nr.: 1080	behoort bij :		
project: 3022 D			
onderwerp: BALUSTER MODEL AMSTERDAM (SLANK)			
schaal: 1 : 5			

	naam	par.	datum
get.:			29-9-88
gecon.:			
gez.			
gerev.			

tek.nr.

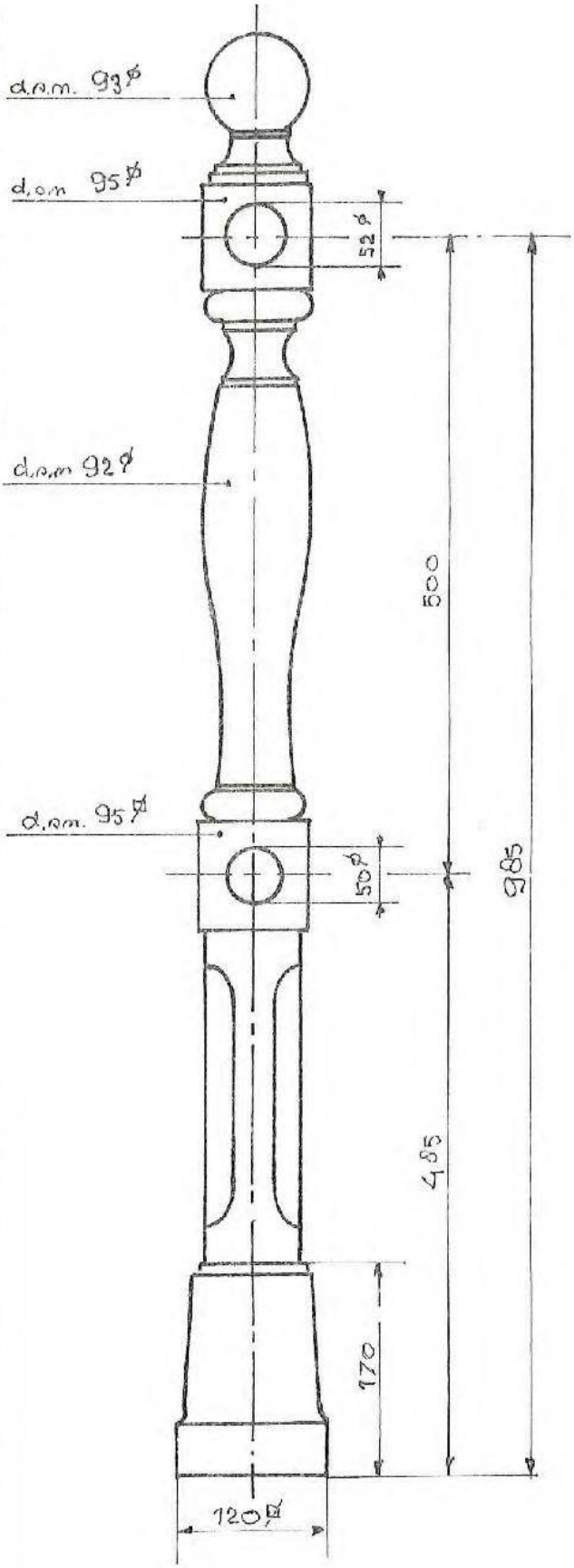

WATERBOUW

dienst openbare werken amsterdam

afdeling Beheer en Onderhoud

tek.nr.: 1079 | behoort bij :

project : 3022 B

onderwerp : BALUSTER MODEL AMSTERDAM (SLANK)

schaal : 1:5

	naam	par.	datum
get.:			29.9.'88
gecon.:			
gez.			
gerev.			

tek.nr.

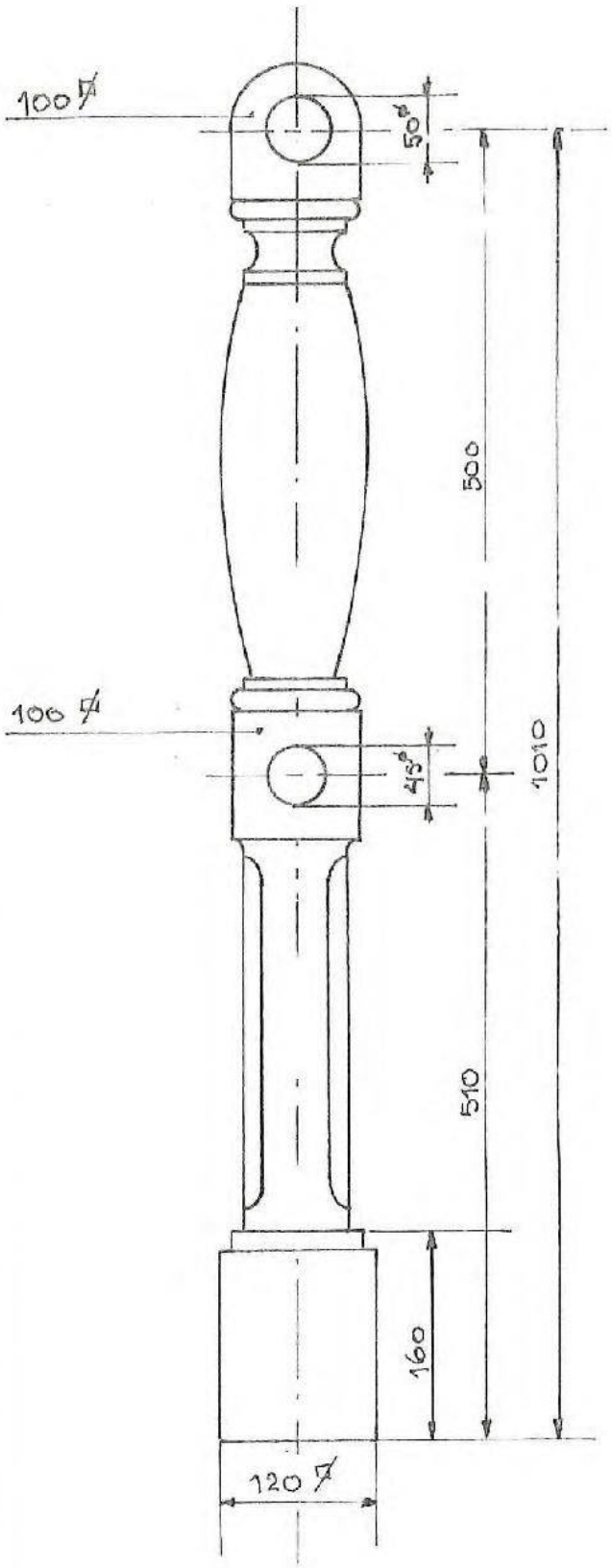

WATERBOUW

dienst openbare werken
amsterdam

afdeling Beheer en Onderhoud

tek.nr.: 1066 | behoort bij :

project : 3032

onderwerp : BALUSTER

MODEL AMSTERDAM SLANK

schaal :

	naam	par.	datum
get.:	[redacted]		4-10-68
gecon.			
gez.			
gerev.			

tek nr.

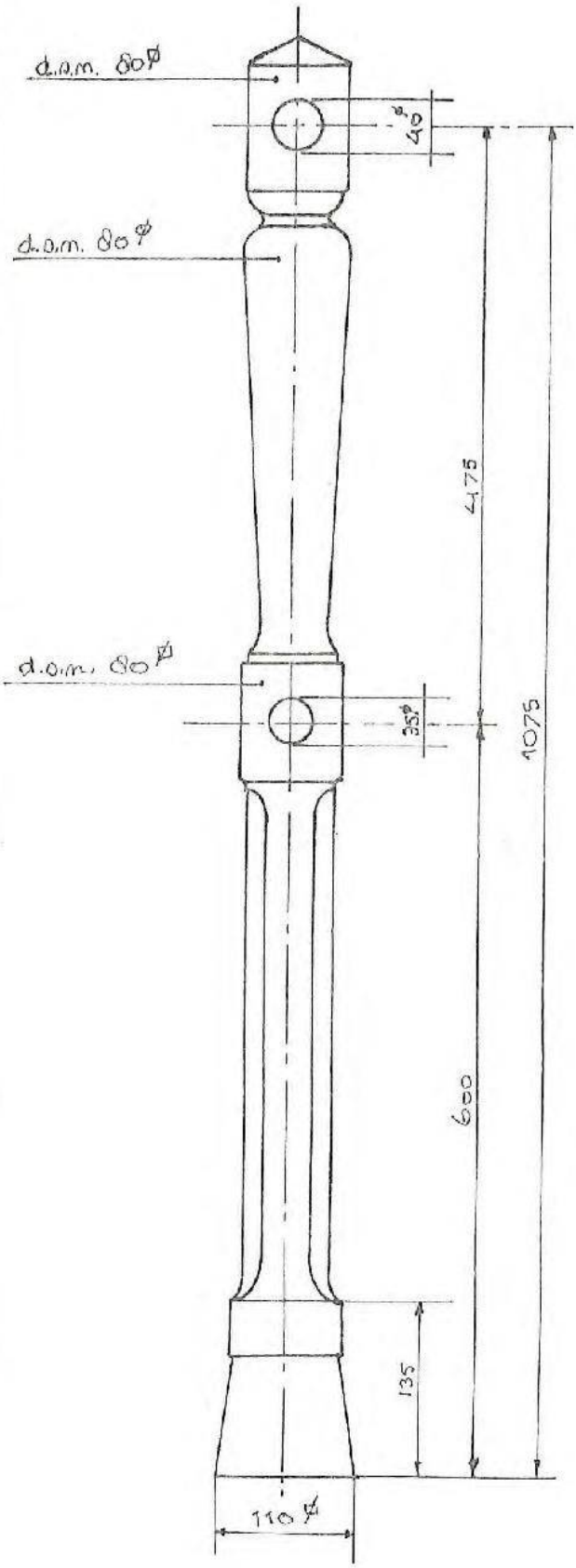

WATERBOUW

afdeling Beheer en Onderhoud

dienst openbare werken amsterdam

tek.nr.: 1087 | behoort bij :

project : 3042 D.

onderwerp : BALUSTER MODEL AMSTERDAM (SLANK)

schaal : 1:5

	naam	par.	datum
get.:	[redacted]		16-6-88
gecon.:			
goz.:			
gerev.			

tek.nr.:

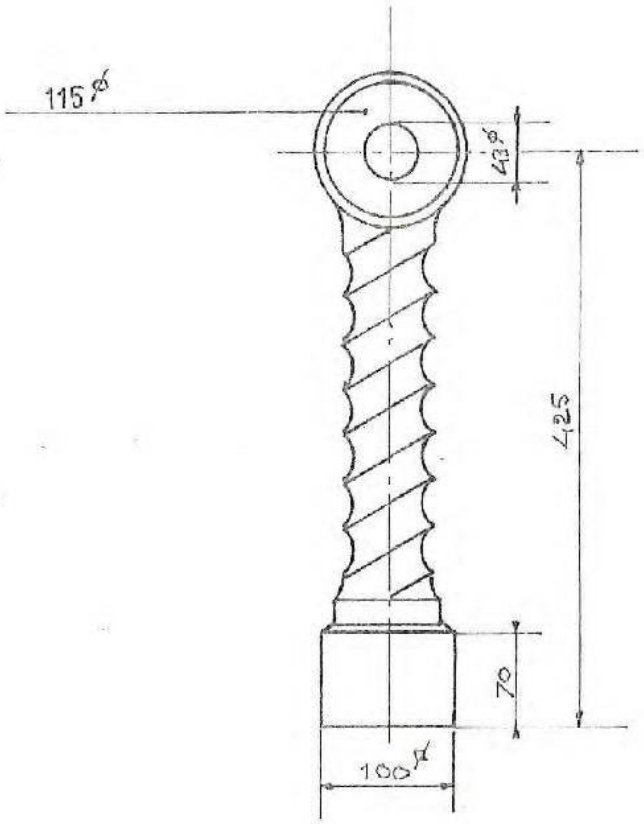

WATERBOUW

dienst openbare werken
amsterdam

afdeling Beheer en Onderhoud

tek.nr.: 1085	behoort bij :		
project : 4011		naam	par.	datum
	get.:			30-9-68
	gecon.:			
	gez.			
onderwerp : BALUSTER				

tek.nr.:

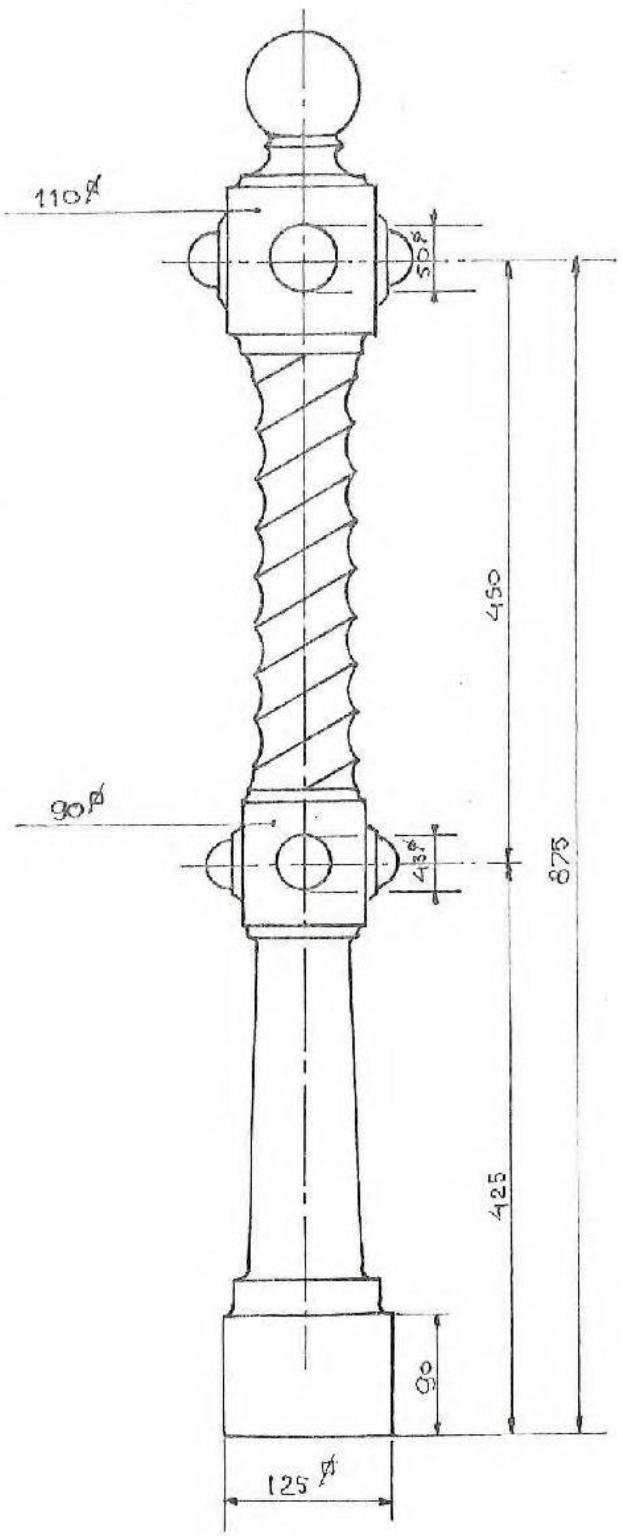

WATERBOUW

afdeling Beheer en Onderhoud

dienst openbare werken
amsterdam

tek.nr.: 1083	behoort bij :		
project : 4002 B		naam	par.	datum
	get.:			25-5-98
	gecon.:			
onderwerp : BALUSTER	gez.:			
schaal : 1 : 5	gerev.:			

tek.nr.

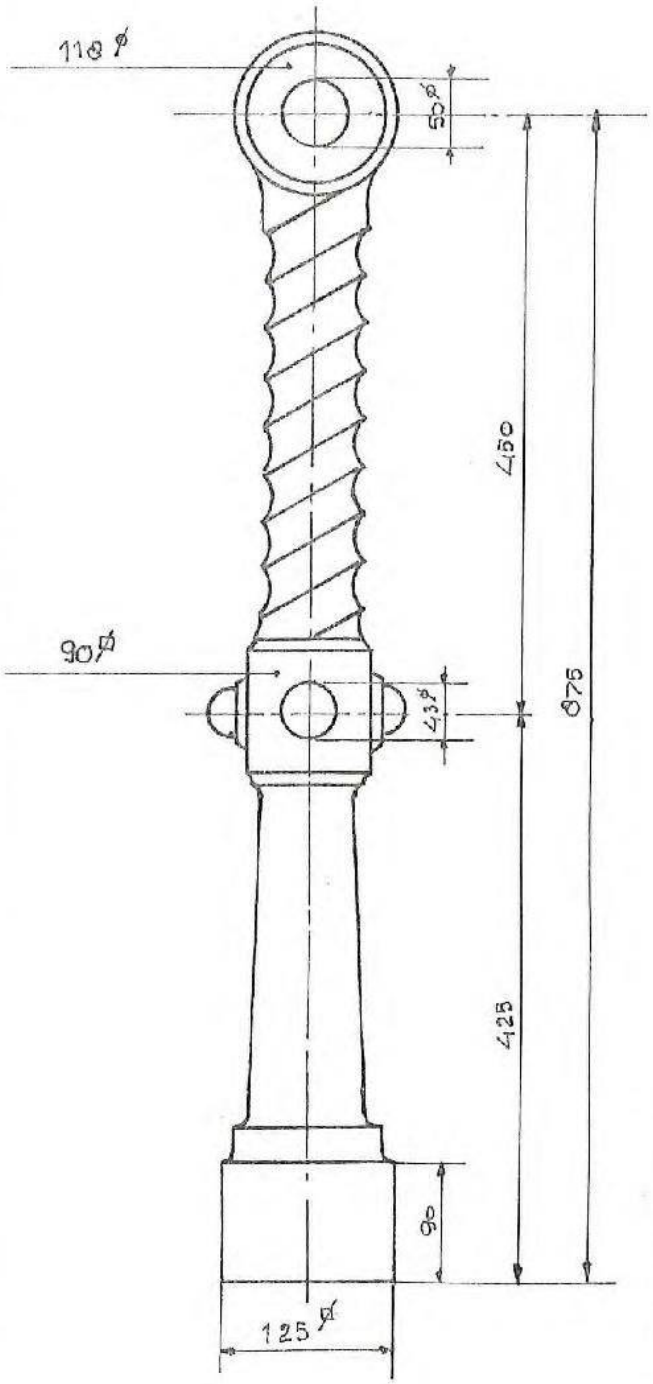

WATERBOUW

dienst openbare werken
amsterdam

afdeling Beheer en Onderhoud

tek.nr.: 1084 | behoort bij :

project : 4012

onderwerp : BALUSTER

schaal : 1:5

	naam	par	datum
get.:	[redacted]		29-1-00
gecon.:			
gez.			
gerev.			

tek.nr.

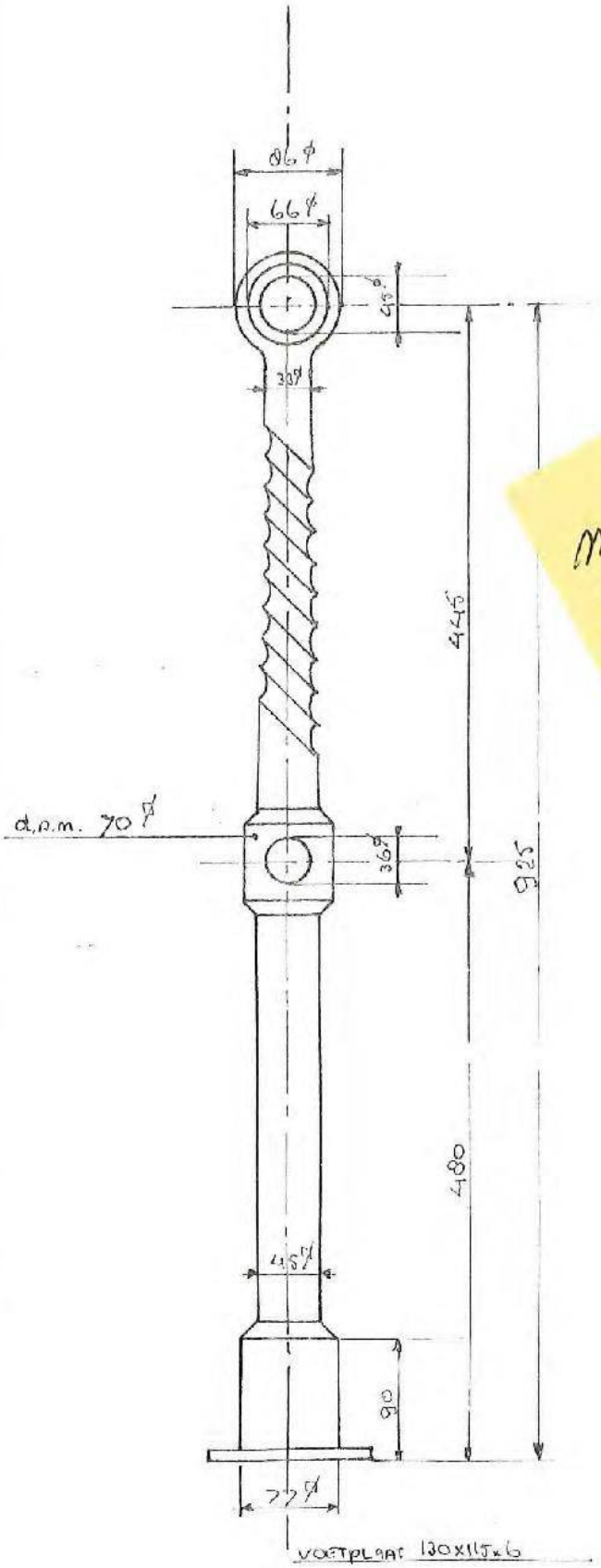

Niet meer in opslag.

WATERBOUW

afdeling Beheer en Onderhoud

dienst openbare werken amsterdam

tek.nr.: 1093 | behoort bij:

project: 4022

onderwerp: BALUSTER.

schaal: 1 : 5

	naam	par.	datum
get.:	[redacted]		1-11-0
gecon.:			
gez.			
gerev.			

tek.-nr.

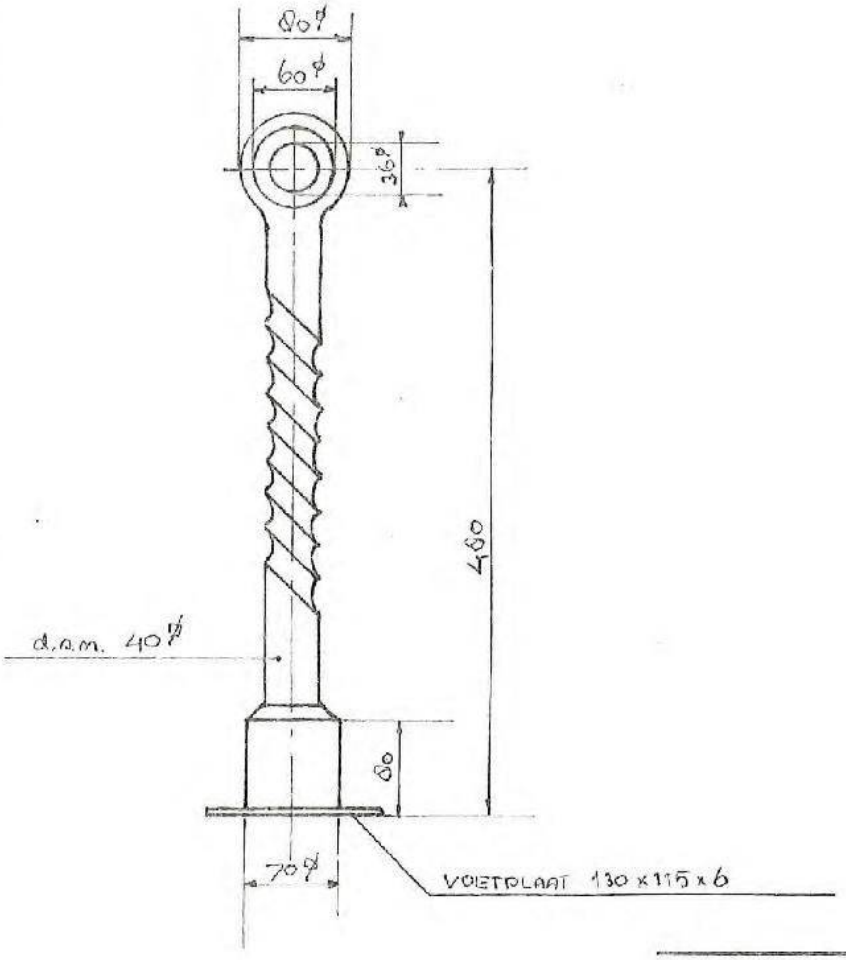

WATERBOUW

afdeling Beheer en Onderhoud

dienst openbare werken
amsterdam

tek.nr.: 1089 | behoort bij :

project : 4021

onderwerp : BALUSTER

schaal : 1:5

	naam	par.	datum
get.:	[redacted]		1-11-68
gecon.:			
gez.			
gerev.			

tek. nr.:

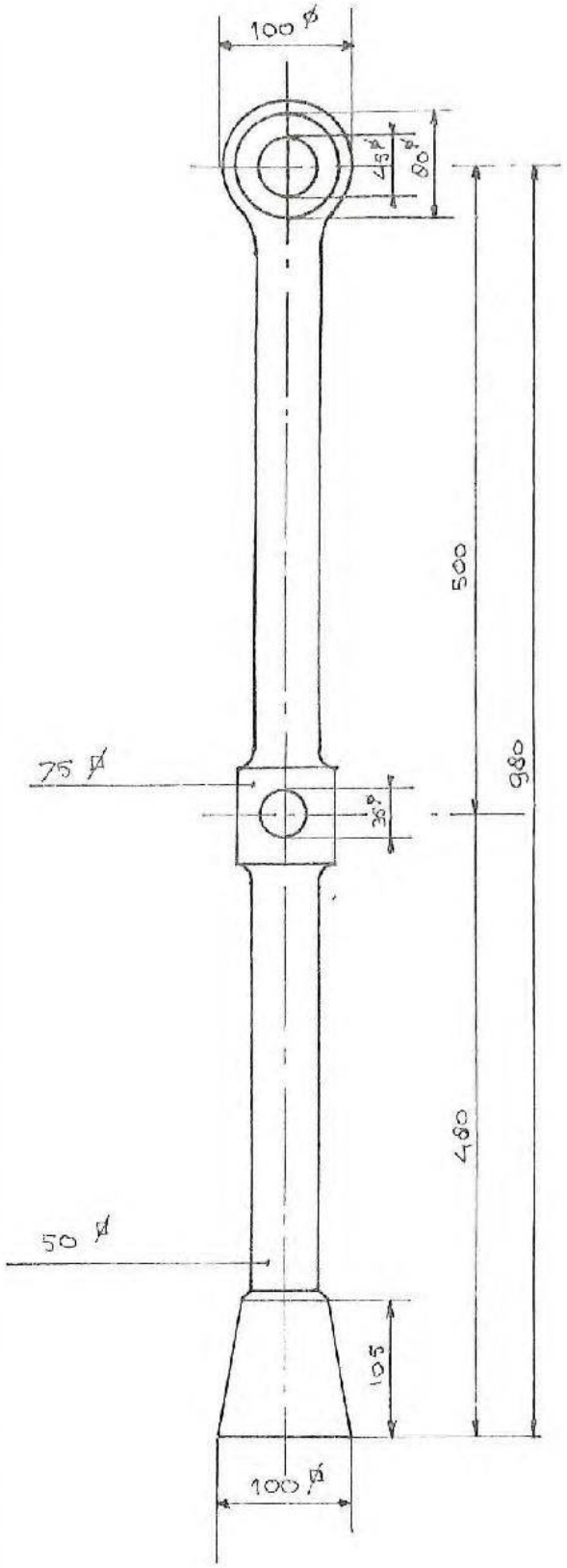

WATERBOUW

afdeling Beheer en Onderhoud

dienst openbare werken
amsterdam

tek.nr.: 1088	behoort bij :			tek.nr.
project : 7002		naam	par.	datum
	get.:	[redacted]		31-10-88
	gecon.:			
onderwerp : BALUSTER	gez.			
	gerev.			
schaal :				

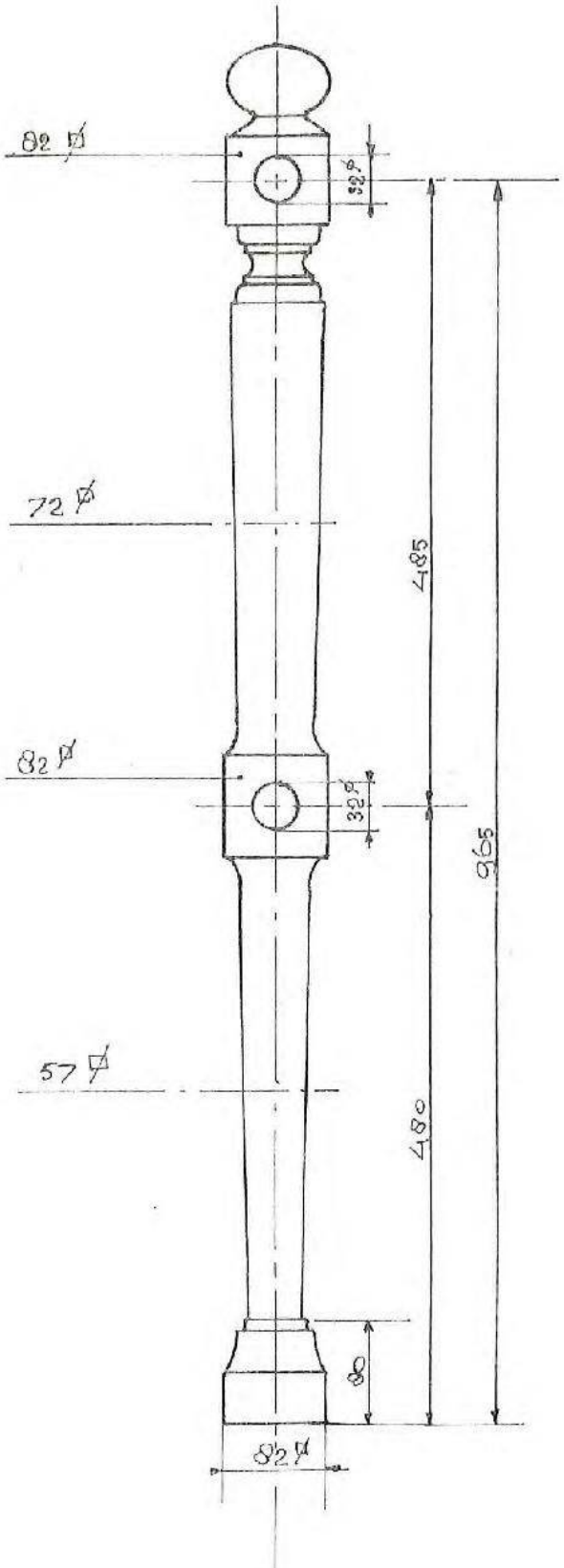

WATERBOUW

afdeling Beheer en Onderhoud

dienst openbare werken
amsterdam

tek.nr.: 1064

behoort bij :

project : 8002

onderwerp : BALUSTER.

schaal :

	naam	gar.	datum
get.:	[redacted]		3-10-'88
gecon.:			
gez.			
gerev.			

tek.nr.:

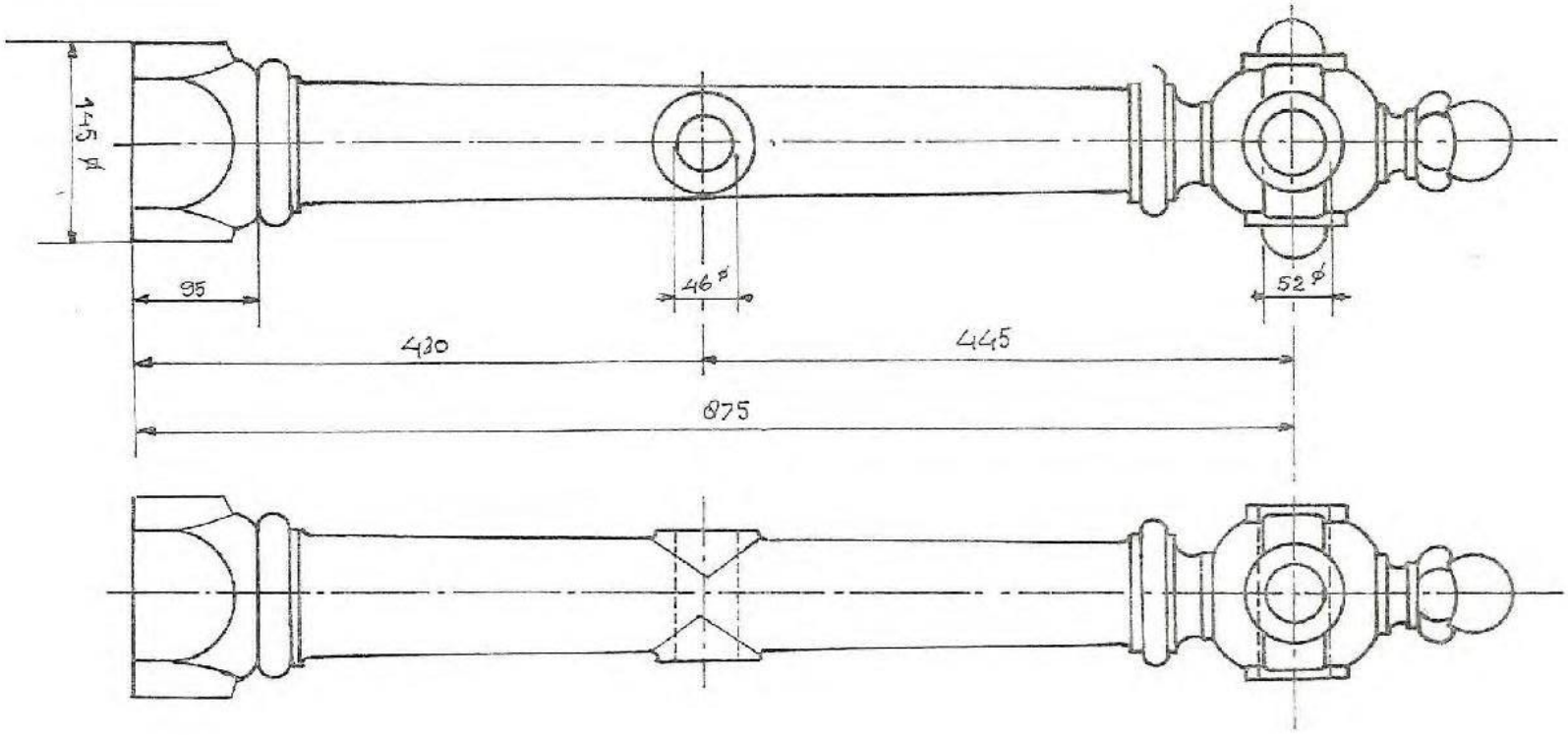

WATERBOUW

dienst openbare werken
amsterdam

...ering Beheer en Onderhoud

...k.nr.: 1077	behoort bij :			
...oject : 9002 B		naam	par.	datum
	get.:	[redacted]		14-3-'86
	gecon.:			
...nderwerp : BALUSTER	gez.			
...chaal : 1 : 5	gerev.			

tek.nr.:

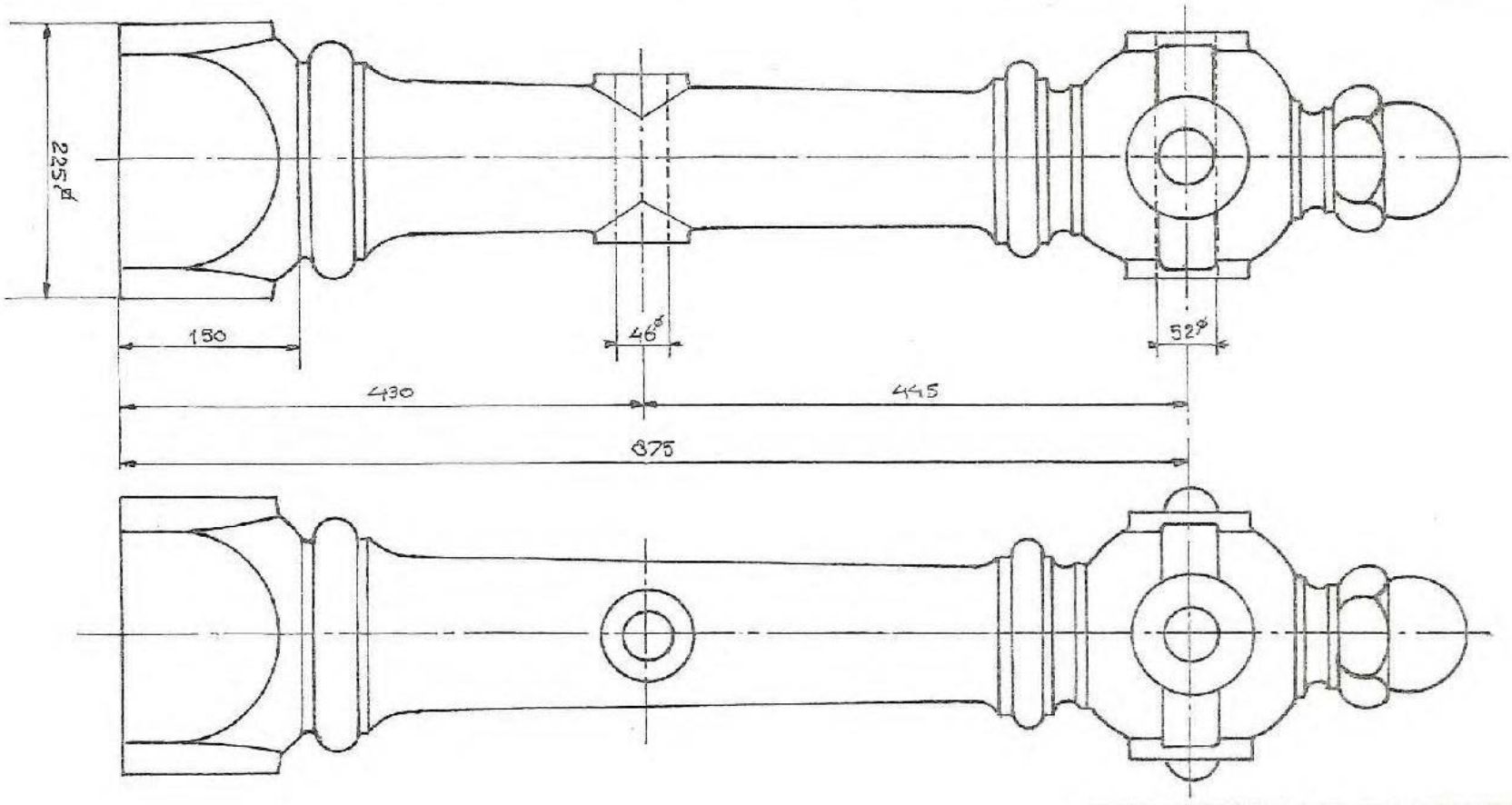

WATERBOUW

afdeling Beheer en Onderhoud

dienst openbare werken
amsterdam

tek.nr.: 1078	behoort bij :
project : 9012 B	
onderwerp : BALUSTER.	
schaal : 1 : 5	

	naam	par.	datum
get.:			21-3-84
gecon.:			
gaz.			
gerev.			

tek.nr.:

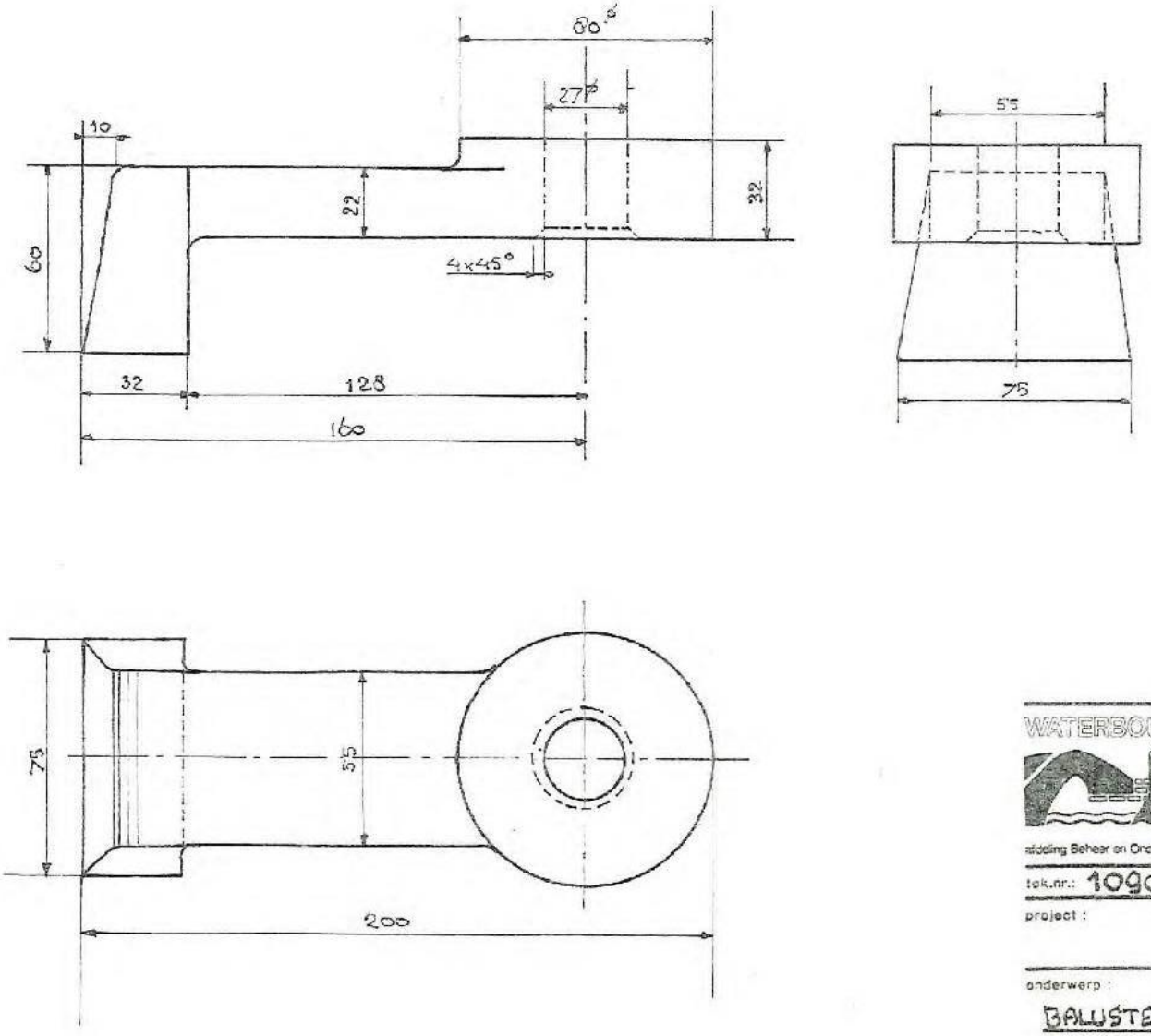

WATERBOUW

afdeling Beheer en Onderhoud

dienst openbare werken
amsterdam

tek.nr.: 1090

behoort bij :

project :

onderwerp :

BALUSTERKLAUW

schaal : 1 : 2

	naam	par.	datum
get.:	[redacted]		17-4-88
gecon.:			
gez.			
gerev.			

tek.nr.:

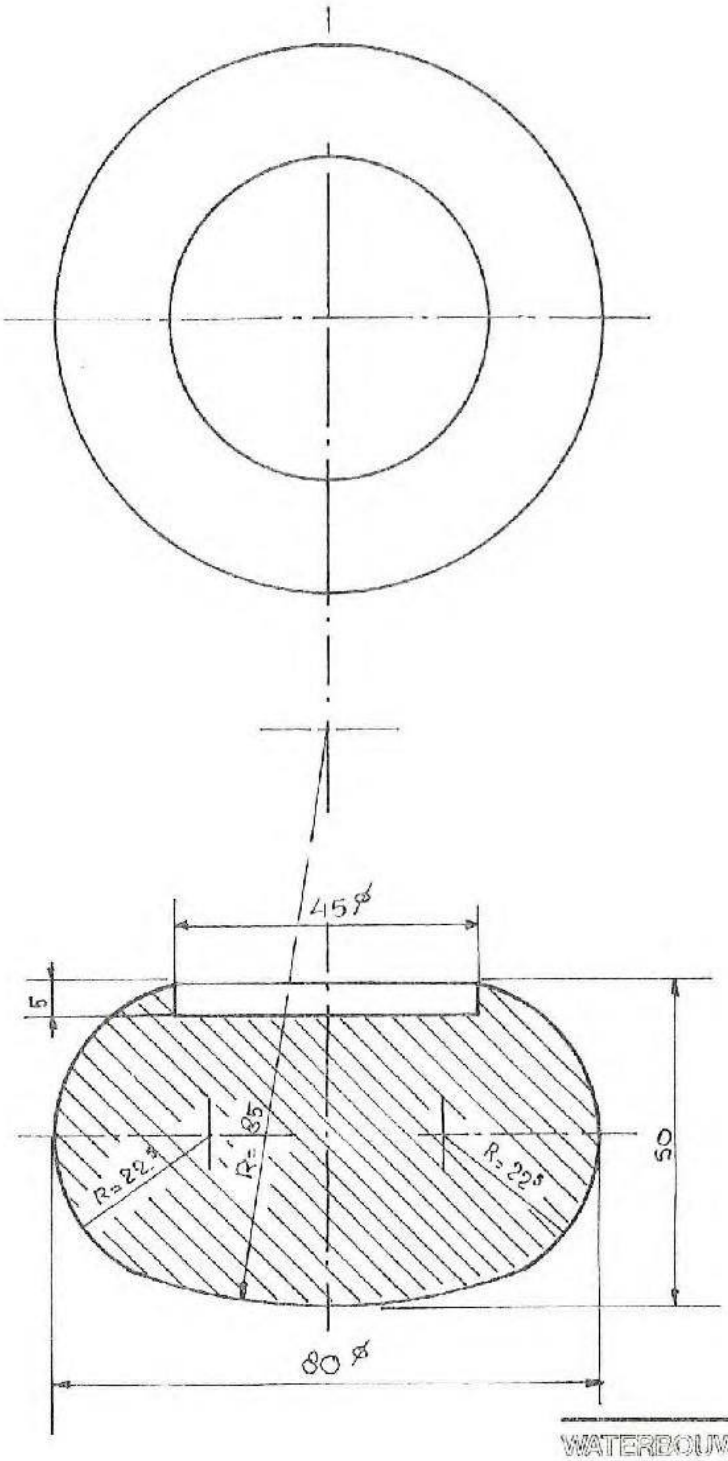

WATERBOUW

afdeling Beheer en Onderhoud

dienst openbare werken
amsterdam

tek.nr.: 1072 | behoort bij :

project :

onderwerp :
BOL VOOR REGEL
BALIE LEUNING

schaal : 1 : 1

	naam	par.	datum
get.:			31-3-88
gecon.:			
goz.			
gerev.			

tek.nr.:

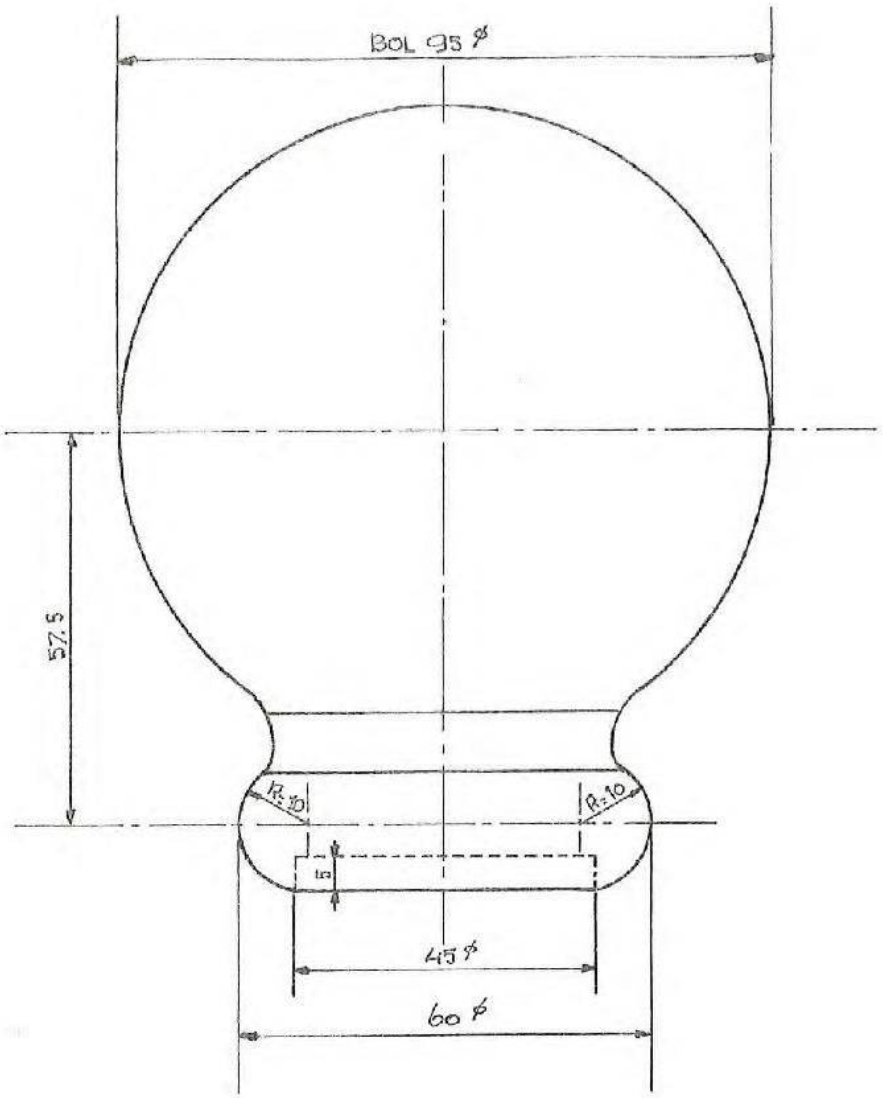

WATERBOUW

afdeling Beheer en Onderhoud

dienst openbare werken
amsterdam

tek.nr.: 1071	behoort bij :		
project :		naam	par. datum
	gel.:		31-3-86
	gecon.:		
onderwerp : BOL VOOR REGEL BALIE-LEUNING.	gez.		
schaal : 1:1	gerev.		

tek.nr.: