VOORGESPANNEN BREEDPLAAT

atlas

project :

Shell Amsterdam

N 0 1 / 0 4 9 . - 2004

[redacted]

losadres :

CONSTRUCTIE AKKOORD

onderdeel :

Legplan 1e verdieping (dakvloer) Expeditie

elementnummer(s) :

1900-2046

elementnummer(s) :	kwal.	dekking	plaat	tralie	vloerdikte
1900-1912, 1926-1938, 1954-1975, 1998-2019	B45	20	60	150	240
1913-1925, 1976-1997	B45	15	60	150	240
1939-1953, 2020-2046	B45	25	70	421	310

ARCADIS
Ingek. d.d. 15 SEP 2006
Pr.nr. 327.25[illegible] 1632 Voor [redacted]
Actie Kopie

m2 per strengtype		C75/C95	totaal m2
8$29	: 0.00	-	1496.91
12$29	: 0.00		
16$29	: 0.00	Sparingen	Kg/m2
20$29	: 0.00	24	0.65 Let op! (1/2 elm. zonder wapening!)
8$52	: 1288.95		
12$52	: 0.00	m2polystyreen	tralielengte /m2
16$52	: 0.00	0.00	1438.70 0.96
20$52	: 0.00		
8$100	: 0.00		
12$100	: 0.00	0.00	
16$100	: 0.00		
20$100	: 0.00		

aann. bedr.: Heijmans IBC Bouw	projectnummer 3420	bladnr. L17
getekend : [redacted]	datum (plot) : 12-09-06	

the scale towards document

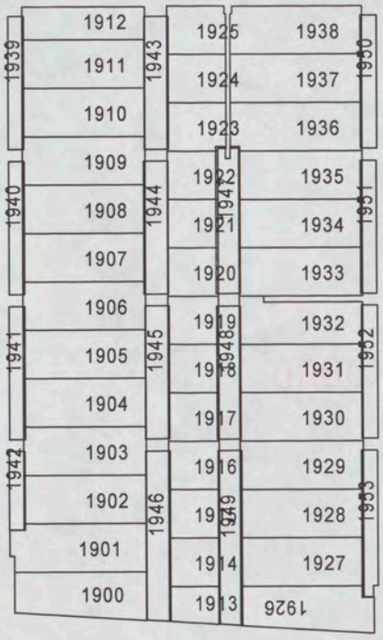

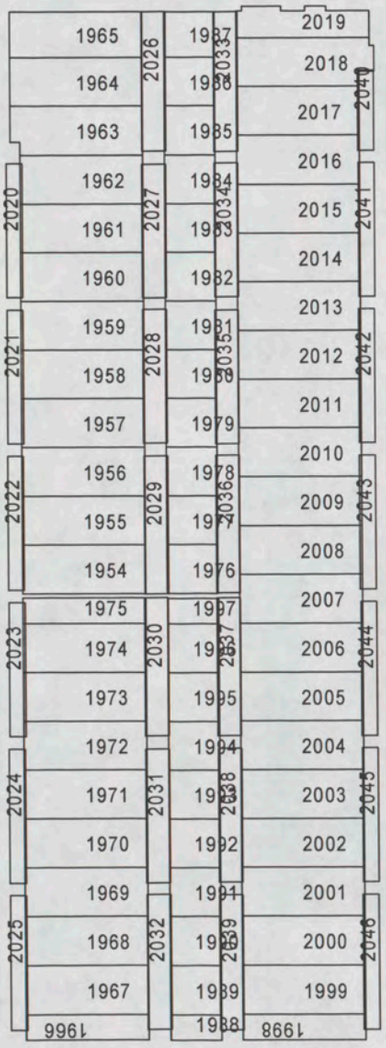

the scale towards document
Patch Reference numbers on UTT
Image Engineering Scan Reference Chart TE263 Serial No. 395

Oelerbeton VLOEREN Tekeningnaam: 3420_L17 ZAPLTSAV:3.99

Shell Amsterdam

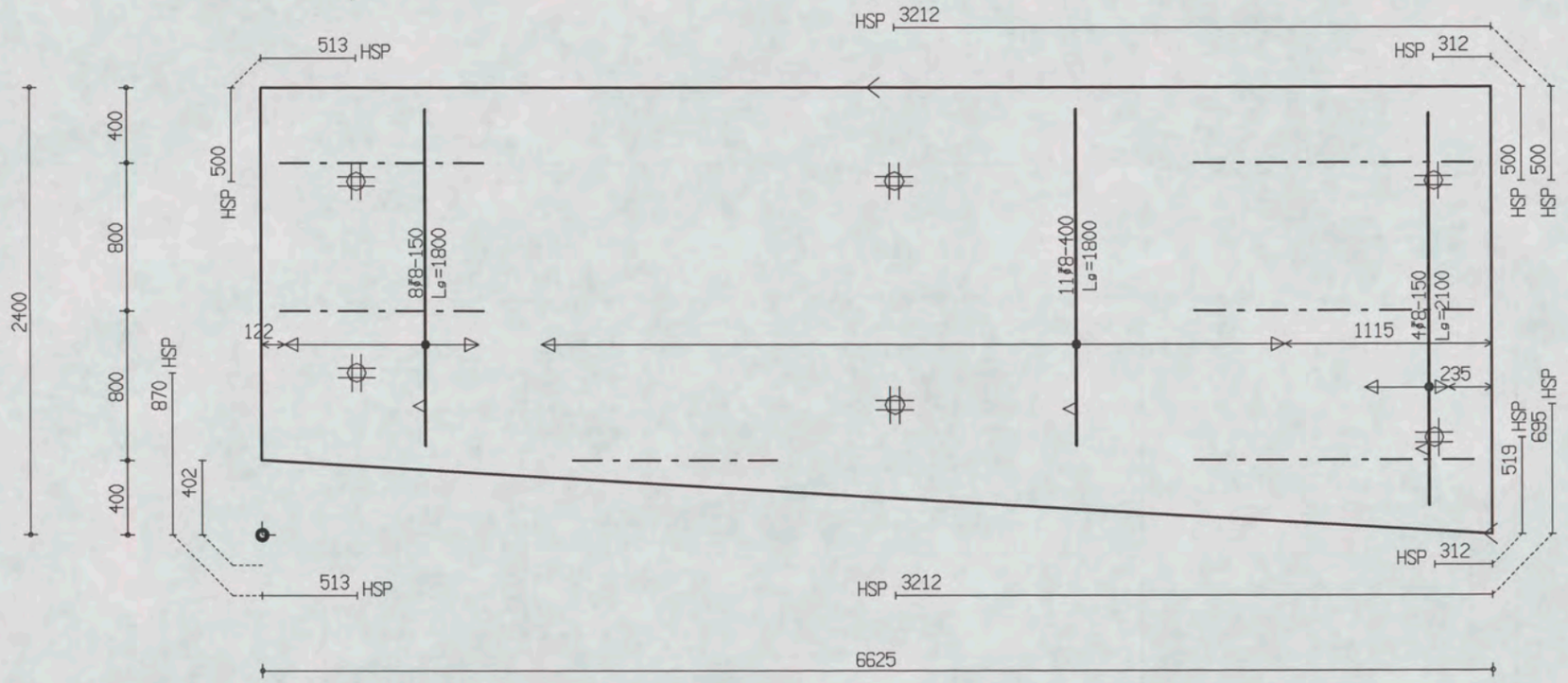

PROJ.NR.	3420

MALAFMETINGEN: 6625 x 2400

DATUM : 12-09-06	NET NAAM : 8$52	TRALIE TYPE			TRALIES	LANGS mm2/m1	DWARS mm2/m1	AANTAL	MERK
PLAATDIKTE: 60	WAP. HORZ.: 6-550	150							
DEKKING : 20	WAP. VERT.: 6-219	7	4.5	5	150-3-1500 150-3-1100	0	0	1	1900
BETONKWAL.: B45	SECTION : V600	MIL.KLASSE:							

the scale towards document
Image Engineering Scan Reference Chart TE263 Serial No. 395
Patch Reference numbers on UTT

Oeterbeton VLOEREN Tekeningnaam: 3420_L17 ZAPLTSAV:3.99

Shell Amsterdam

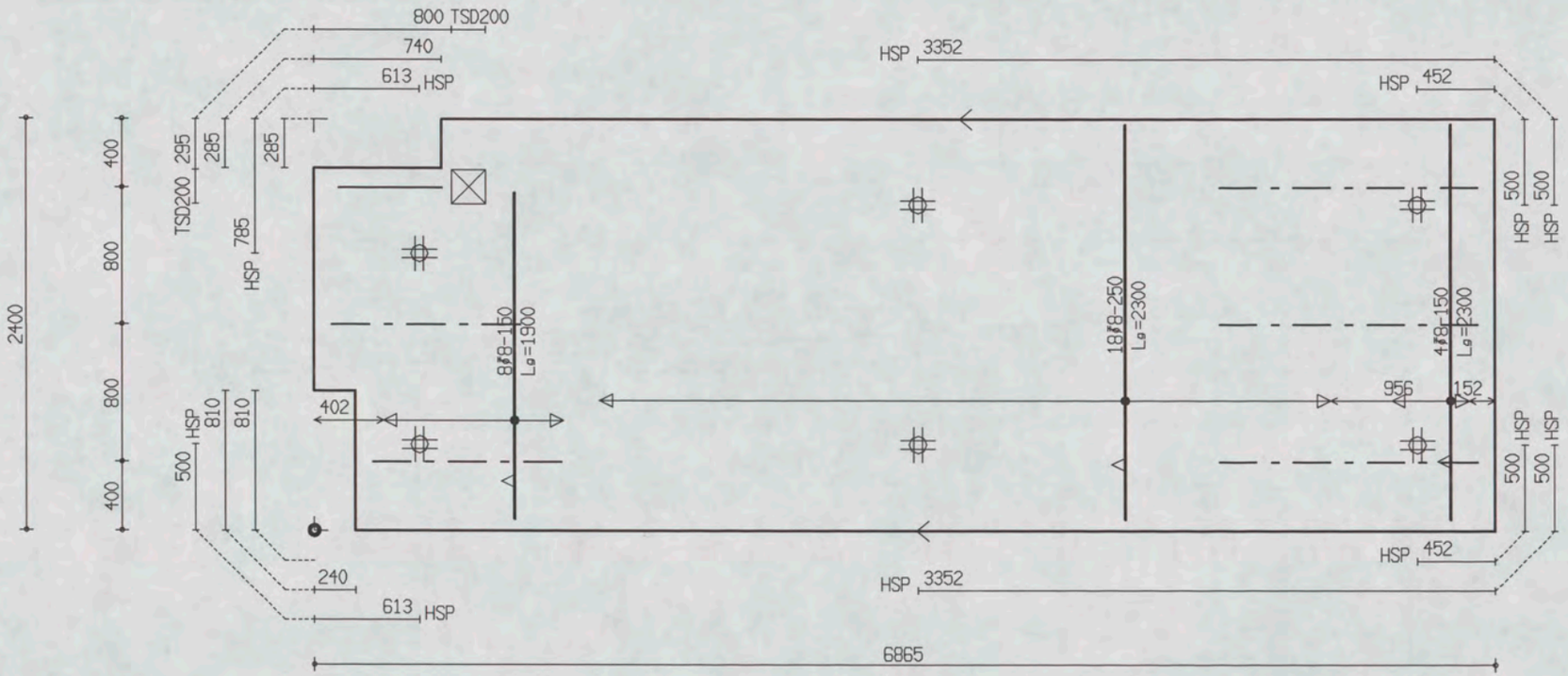

PROJ.NR.	3420

MALAFMETINGEN: 6865 x 2400

DATUM : 12-09-06	NET NAAM : 8$52	TRALIE TYPE			TRALIES	LANGS mm2/m1	DWARS mm2/m1	AANTAL	MERK
PLAATDIKTE: 60	WAP. HORZ.: 6-550	150			150-1-600	0	0	1	1901
DEKKING : 20	WAP. VERT.: 6-219	7	4.5	5	150-3-1500				
BETONKWAL.: B45	SECTION : V600	MIL.KLASSE: 1			150-2-1100				

the scale towards document
Image Engineering Scan Reference Chart TE263 Serial No. 395
Patch Reference numbers on UTT
C1 B1 A1 C2 B2 A2 B5 A5 20 18 17 16 11 10 09 03 02 01 C7 B7 A7 C8 B8 A8 C9 B9

Oeterbeton VLOEREN Tekeningnaam: 3420_L17 ZAPLTSRV:3.99

Shell Amsterdam

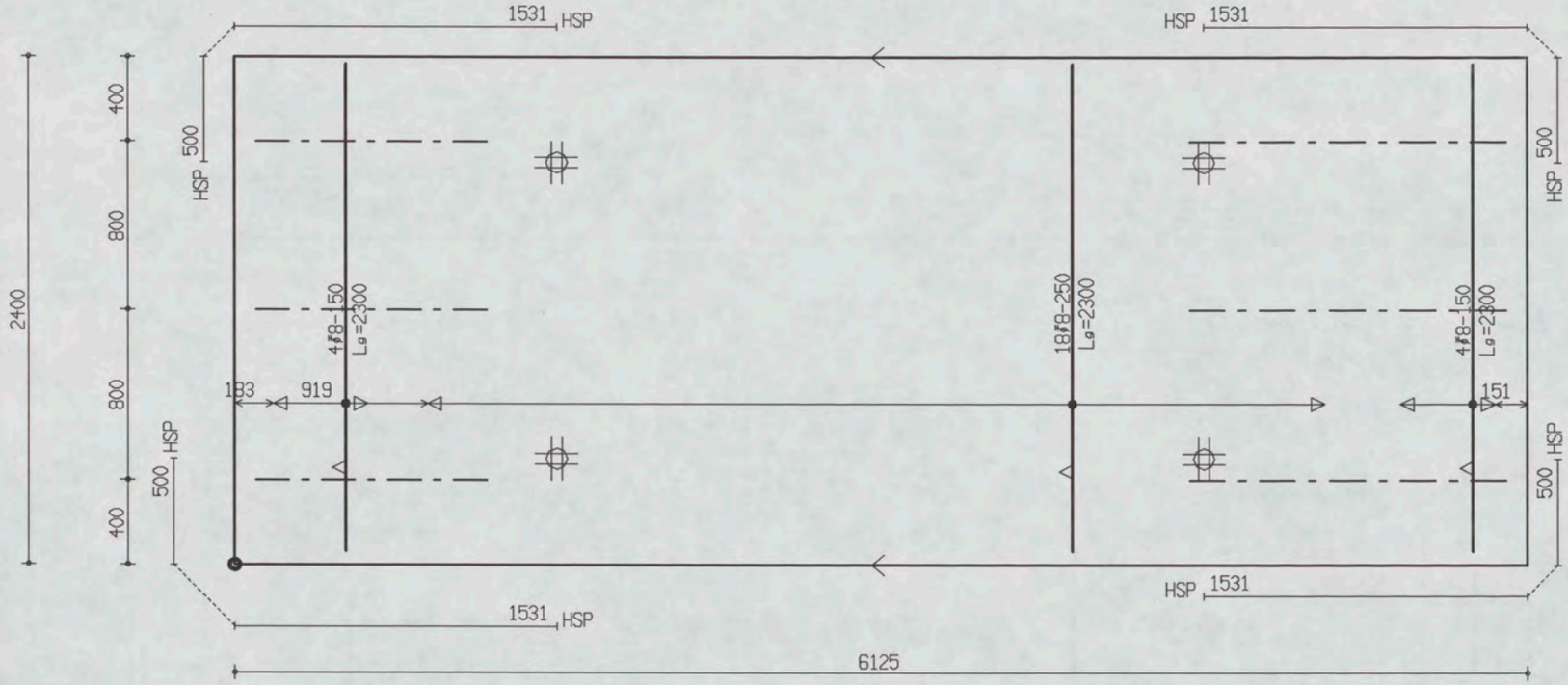

PROJ.NR.	3420

MALAFMETINGEN: 6125 x 2400

DATUM : 12-09-06	NET NAAM : 8$52	TRALIE TYPE	TRALIES	LANGS mm2/m1	DWARS mm2/m1	AANTAL	MERK
PLAATDIKTE: 60	WAP. HOAZ.: 6-550	150	150-3-1500 150-3-1100	0	0	1	1902
DEKKING : 20	WAP. VERT.: 6-219	7 | 4.5 | 5					
BETONKWAL.: B45	SECTION : V600	MIL.KLASSE:					

395

Oeterbeton VLOEREN Tekeningnaam: 3420_L17 ZAPLTSRV:3.99

Shell Amsterdam

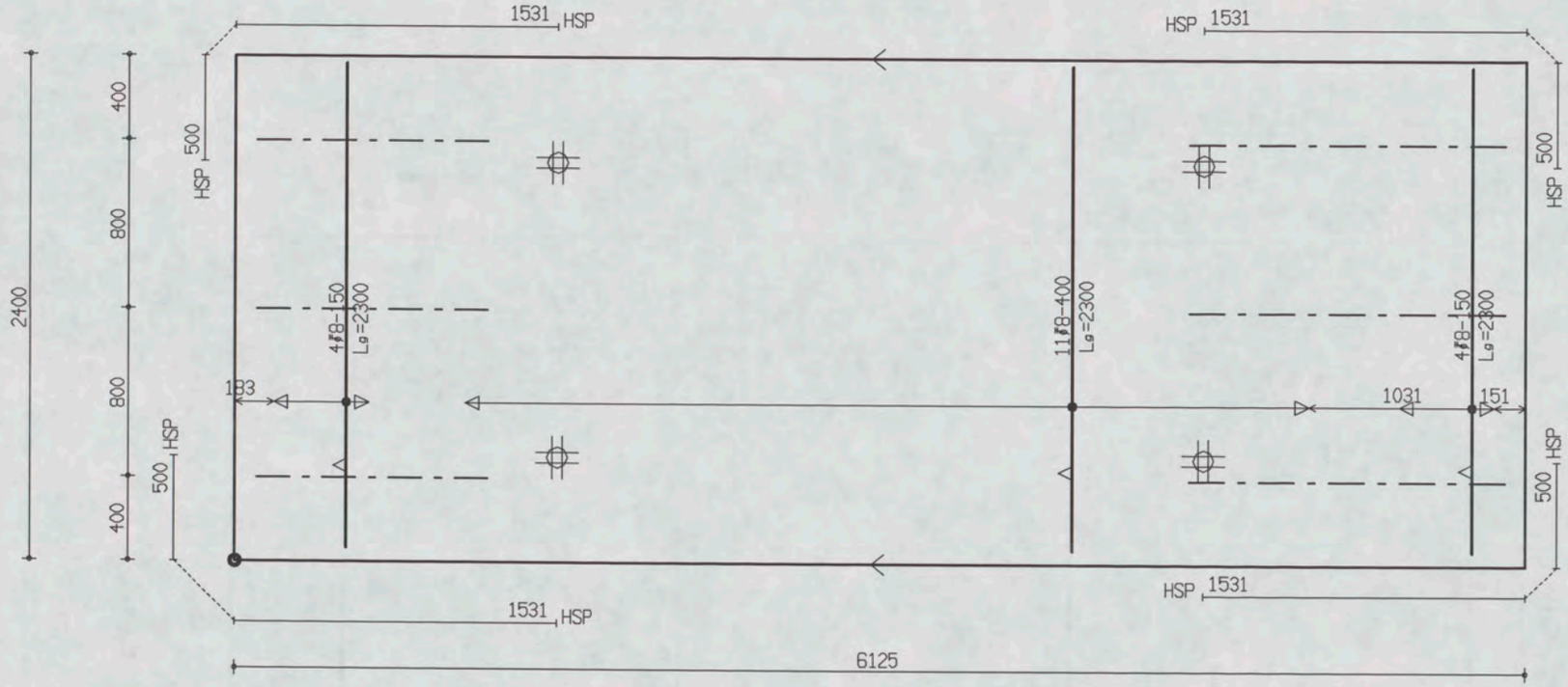

PROJ.NR.	3420

MALAFMETINGEN: 6125 x 2400

DATUM : 12-09-06	NET NAAM : 8$52	TRALIE TYPE			TRALIES	LANGS mm2/m1	DWARS mm2/m1	AANTAL	MERK
PLAATDIKTE: 60	WAP. HORZ.: 6-550	150			150-3-1500 150-3-1100	0	0	1	1903
DEKKING : 20	WAP. VERT.: 6-219	7	4.5	5					
BETONKWAL.: B45	SECTION : V600	MIL.KLASSE: 1							

the scale towards document
Image Engineering Scan Reference Chart TE263 Serial No. 395
Patch Reference numbers on UIT

Oeterbeton VLOEREN Tekeningnaam : 3420_L17 ZAPLTSAV:3.99

Shell Amsterdam

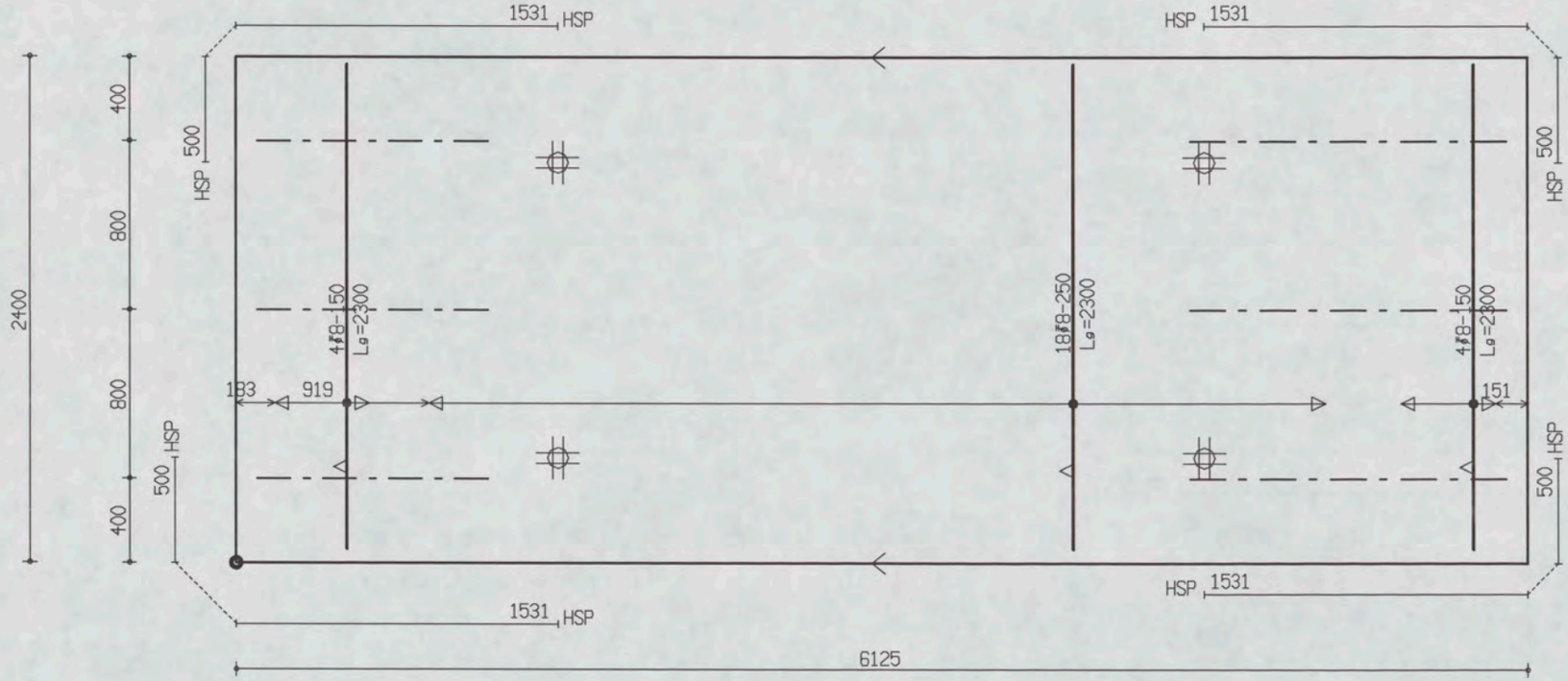

PROJ.NR.	3420

MALAFMETINGEN: 6125 x 2400

DATUM : 12-09-06	NET NAAM : 8$52	TRALIE TYPE	TRALIES	LANGS mm2/m1	DWARS mm2/m1	AANTAL	MERK
PLAATDIKTE: 60	WAP. HORZ.: 6-550	150					
DEKKING : 20	WAP. VERT.: 6-219	7 | 4.5 | 5	150-3-1500 150-3-1100	0	0	1	1904
BETONKWAL.: B45	SECTION : V600	MIL.KLASSE: 1					

395

Oeterbeton VLOEREN Tekeningnaam: 3420_L17 ZAPLTSAV:3.99

Shell Amsterdam

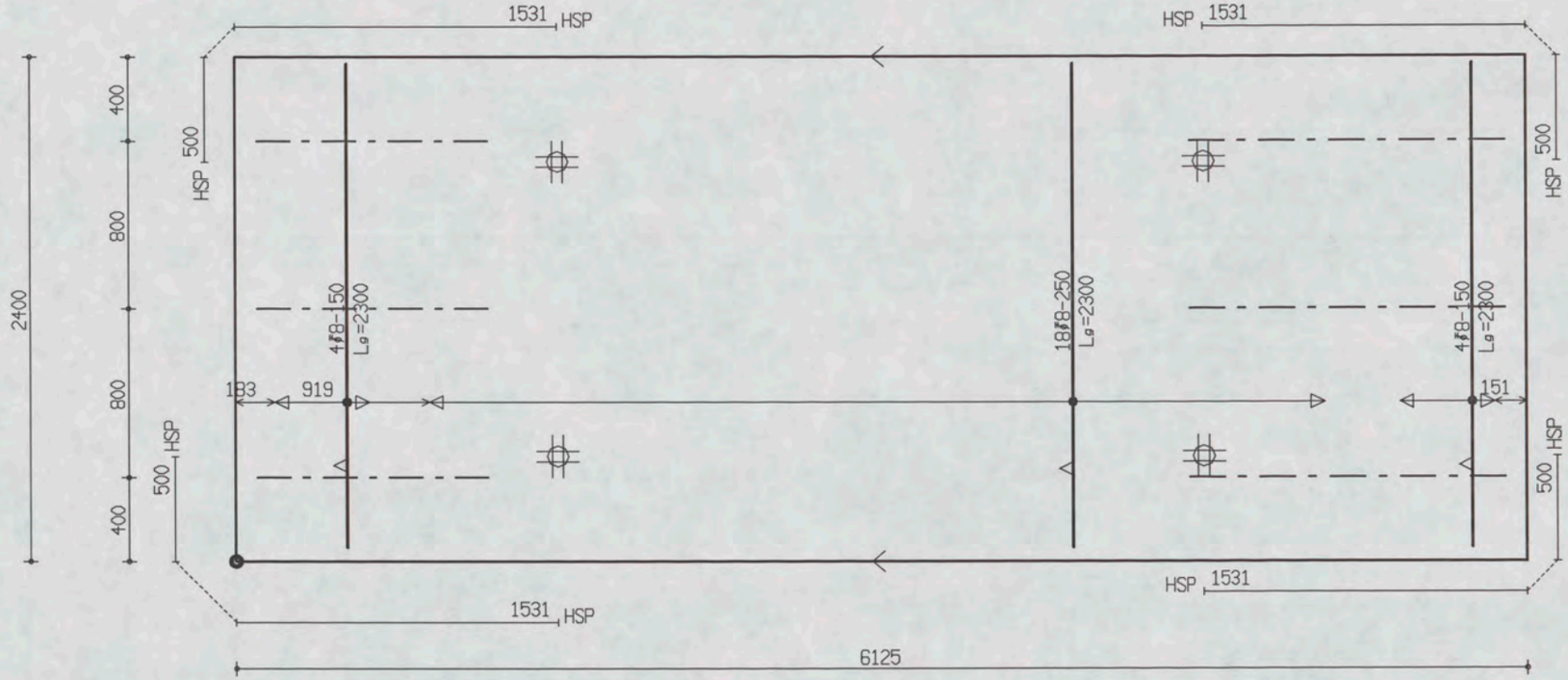

PROJ.NR.	3420

MALAFMETINGEN: 6125 x 2400

DATUM : 12-09-06	NET NAAM : 8$52	TRALIE TYPE			TRALIES	LANGS mm2/m1	DWARS mm2/m1	AANTAL	MERK
PLAATDIKTE: 60	WAP. HORZ.: 6-550	150			150-3-1500 150-3-1100	0	0	1	1905
DEKKING : 20	WAP. VERT.: 6-219	7	4.5	5					
BETONKWAL.: B45	SECTION : V600	MIL.KLASSE:	1						

the scale towards document
Image Engineering Scan Reference Chart TE263 Serial No. 395
Patch Reference numbers on UTT

Oeterbeton VLOEREN Tekeningnaam : 3420_L17 ZAPLTSAV:3.99

Shell Amsterdam

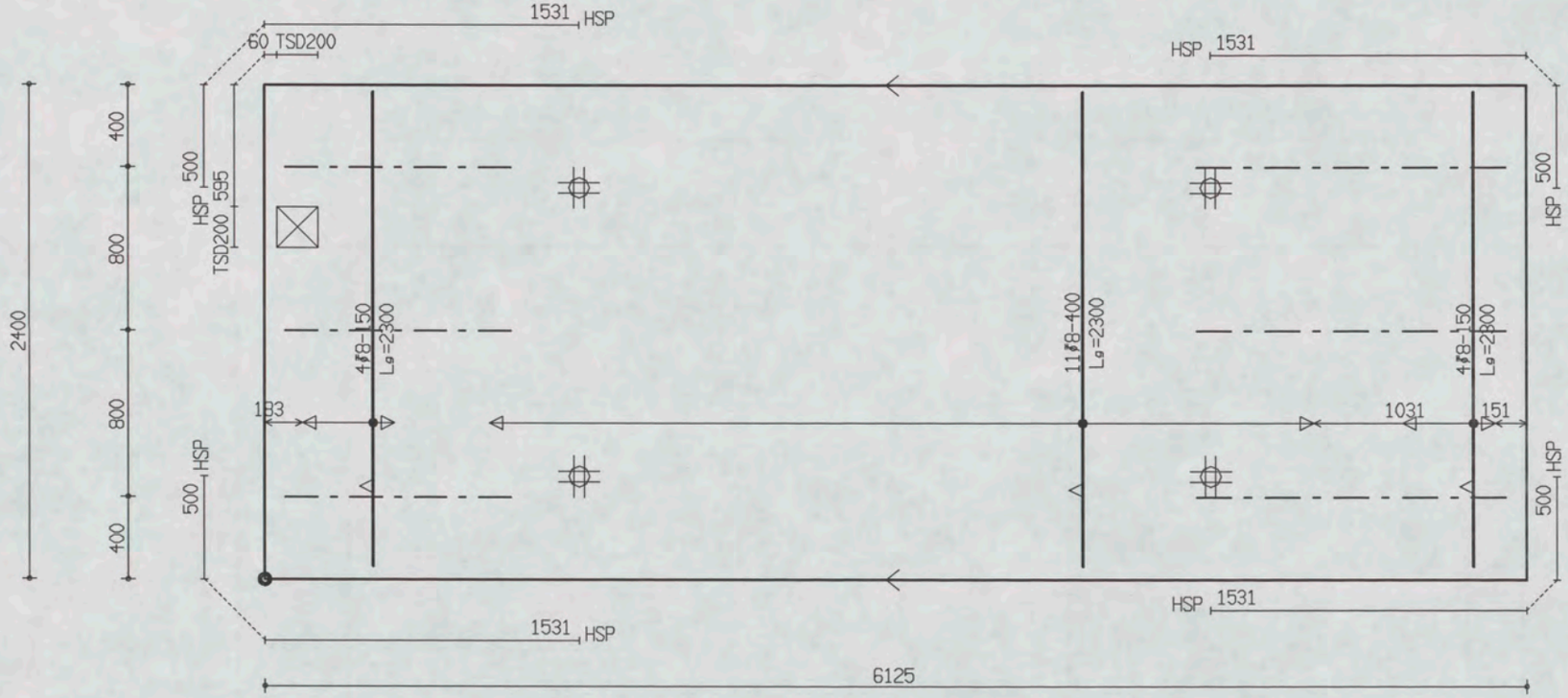

PROJ.NR.	3420

MALAFMETINGEN: 6125 x 2400

DATUM : 12-09-06	NET NAAM : 8$52	TRALIE TYPE	TRALIES	LANGS mm2/m1	DWARS mm2/m1	AANTAL	MERK
PLAATDIKTE: 60	WAP. HORZ.: 6-550	150					
DEKKING : 20	WAP. VERT.: 6-219	7 | 4.5 | 5	150-3-1500 150-3-1100	0	0	1	1906
BETONKWAL.: B45	SECTION : V600	MIL.KLASSE: 1					

the scale towards document
Patch Reference numbers on UTT
Image Engineering Scan Reference Chart TE263 Serial No. 395

Oelerbeton VLOEREN Tekeningnaam: 3420_L17 ZAPLTSAV: 3.99

Shell Amsterdam

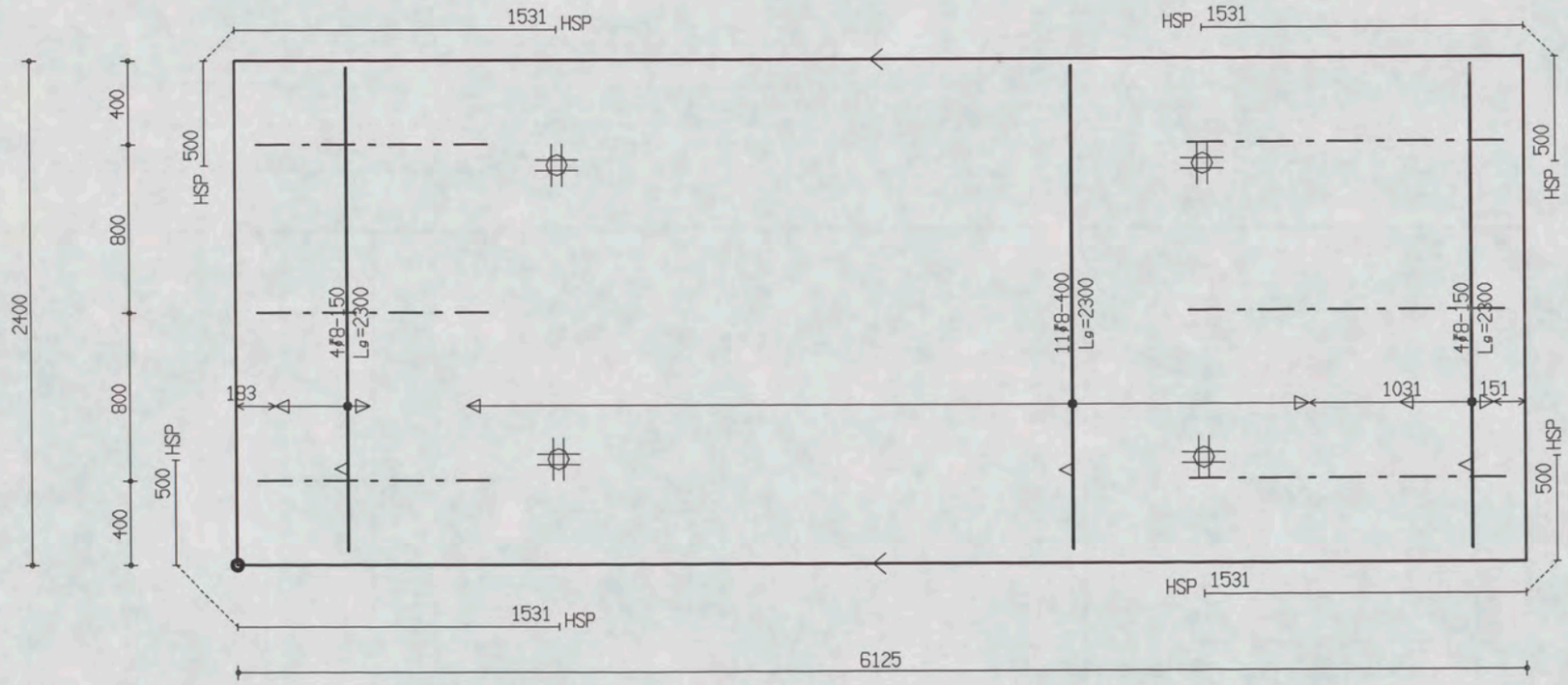

PROJ.NR.	3420

MALAFMETINGEN: 6125 x 2400

DATUM : 12-09-06	NET NAAM : 8$52	TRALIE TYPE			TRALIES	LANGS mm2/m1	DWARS mm2/m1	AANTAL	MERK
PLAATDIKTE: 60	WAP. HORZ.: 6-550	150			150-3-1500 150-3-1100	0	0	1	1907
DEKKING : 20	WAP. VERT.: 6-219	7	4.5	5					
BETONKWAL.: B45	SECTION : V600	MIL.KLASSE:	1						

the scale towards document
Image Engineering Scan Reference Chart TE263 Serial No. 395
Patch Reference numbers on UTT

Oeterbeton VLOEREN Tekeningnaam: 3420_L17 ZAPLTSAV:3.99

Shell Amsterdam

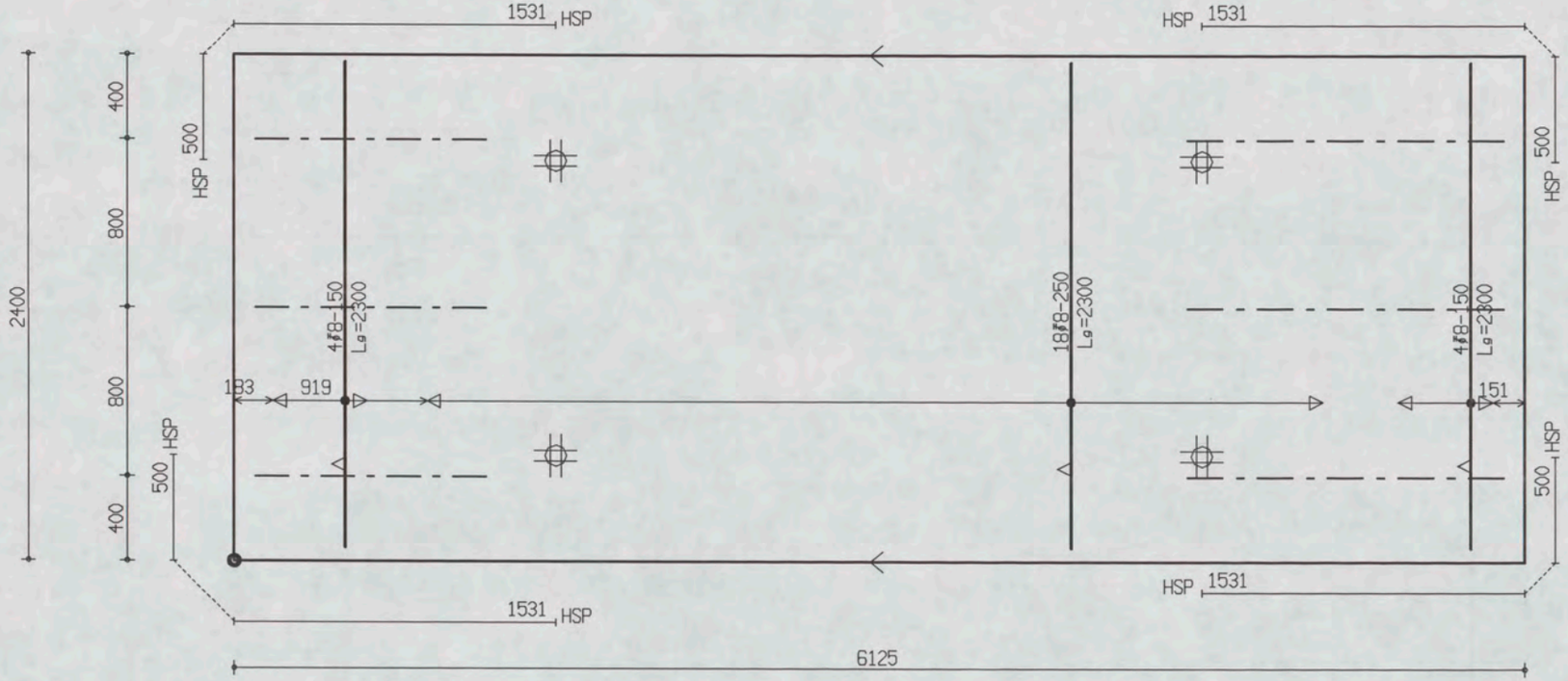

PROJ.NR.	3420

MALAFMETINGEN: 6125 x 2400

DATUM : 12-09-06	NET NAAM : 8$52	TRALIE TYPE	TRALIES	LANGS mm2/m1	DWARS mm2/m1	AANTAL	MERK
PLAATDIKTE: 60	WAP. HORZ.: 6-550	150					
DEKKING : 20	WAP. VERT.: 6-219	7 | 4.5 | 5	150-3-1500	0	0	1	1908
BETONKWAL.: B45	SECTION : V600	MIL.KLASSE:	150-3-1100				

the scale towards document
Image Engineering Scan Reference Chart TE263 Serial No. 395
Patch Reference numbers on UTT
C1 B1 A1 C2 B2 A2 B5 A5 20 18 17 16 11 10 09 03 02 01 C7 B7 A7 C8 B8 A8 C9 B9

Oeterbeton VLOEREN Tekeningnaam: 3420_L17 ZAPLTSRV: 3.99

Shell Amsterdam

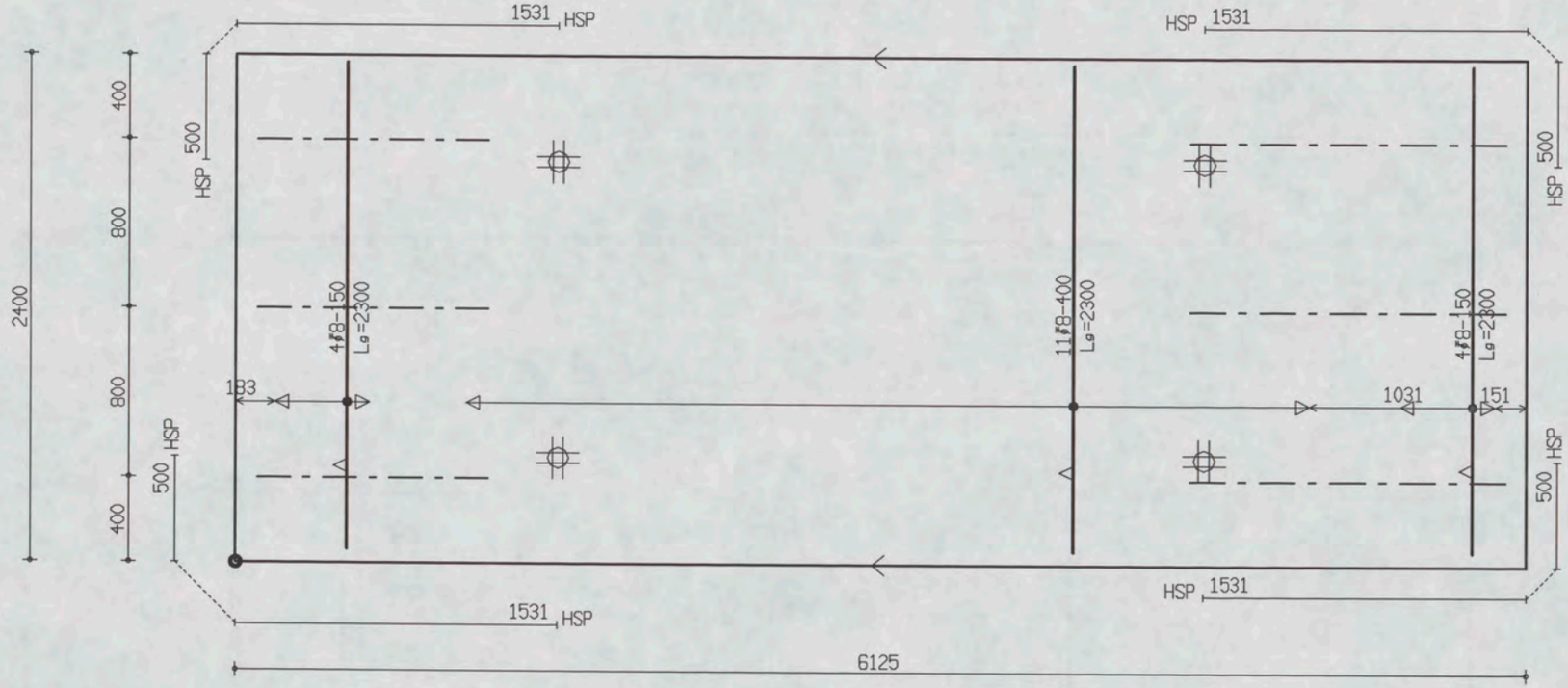

PROJ.NR.	3420

MALAFMETINGEN: 6125 x 2400

DATUM : 12-09-06	NET NAAM : 8$52	TRALIE TYPE			TRALIES	LANGS mm2/m1	DWARS mm2/m1	AANTAL	MERK
PLAATDIKTE: 60	WAP. HORZ.: 6-550	150			150-3-1500	0	0	1	1909
DEKKING : 20	WAP. VERT.: 6-219	7	4.5	5	150-3-1100				
BETONKWAL.: B45	SECTION : V600	MIL.KLASSE: 1							

the scale towards document
Image Engineering Scan Reference Chart TE263 Serial No. 395
Patch Reference numbers on UTT
C1 B1 A1 C2 B2 A2 B5 A5 20 18 17 16 11
10 09 03 02 01 C7 B7 A7 C8 B8 A8 C9 B9

Oeterbeton VLOEREN Tekeningnaam: 3420_L17 ZAPLTSAV: 3.99

Shell Amsterdam

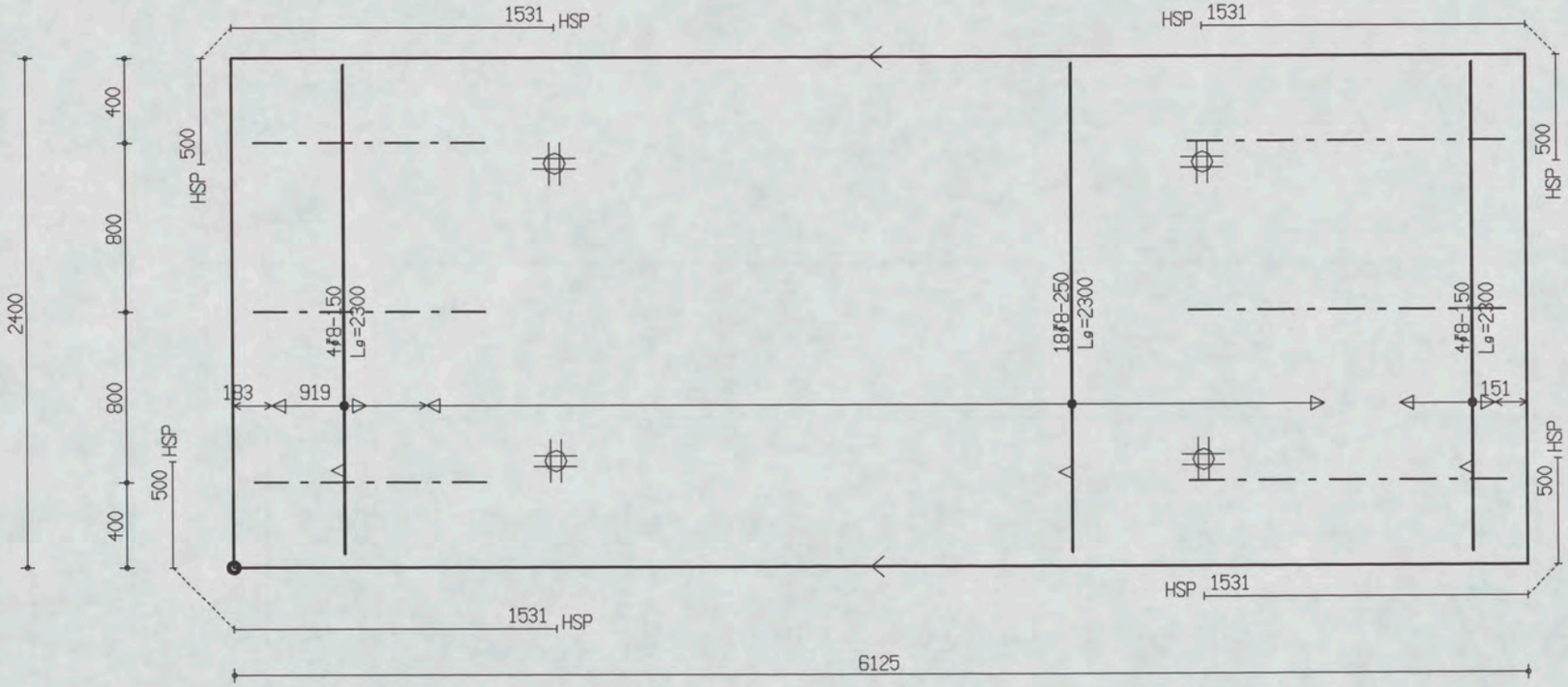

PROJ.NR.	3420

MALAFMETINGEN: 6125 x 2400

DATUM : 12-09-06	NET NAAM : 8$52	TRALIE TYPE			TRALIES	LANGS mm2/m1	DWARS mm2/m1	AANTAL	MERK
PLAATDIKTE: 60	WAP. HORZ.: 6-550	150							
DEKKING : 20	WAP. VERT.: 6-219	7	4.5	5	150-3-1500	0	0	1	1910
BETONKWAL.: B45	SECTION : V600	MIL.KLASSE:			150-3-1100				

the scale towards document
Image Engineering Scan Reference Chart TE263 Serial No. 395
Patch Reference numbers on UTT

Oeterbeton VLOEREN Tekeningnaam: 3420_L17 ZAPLTSAV:3.99

Shell Amsterdam

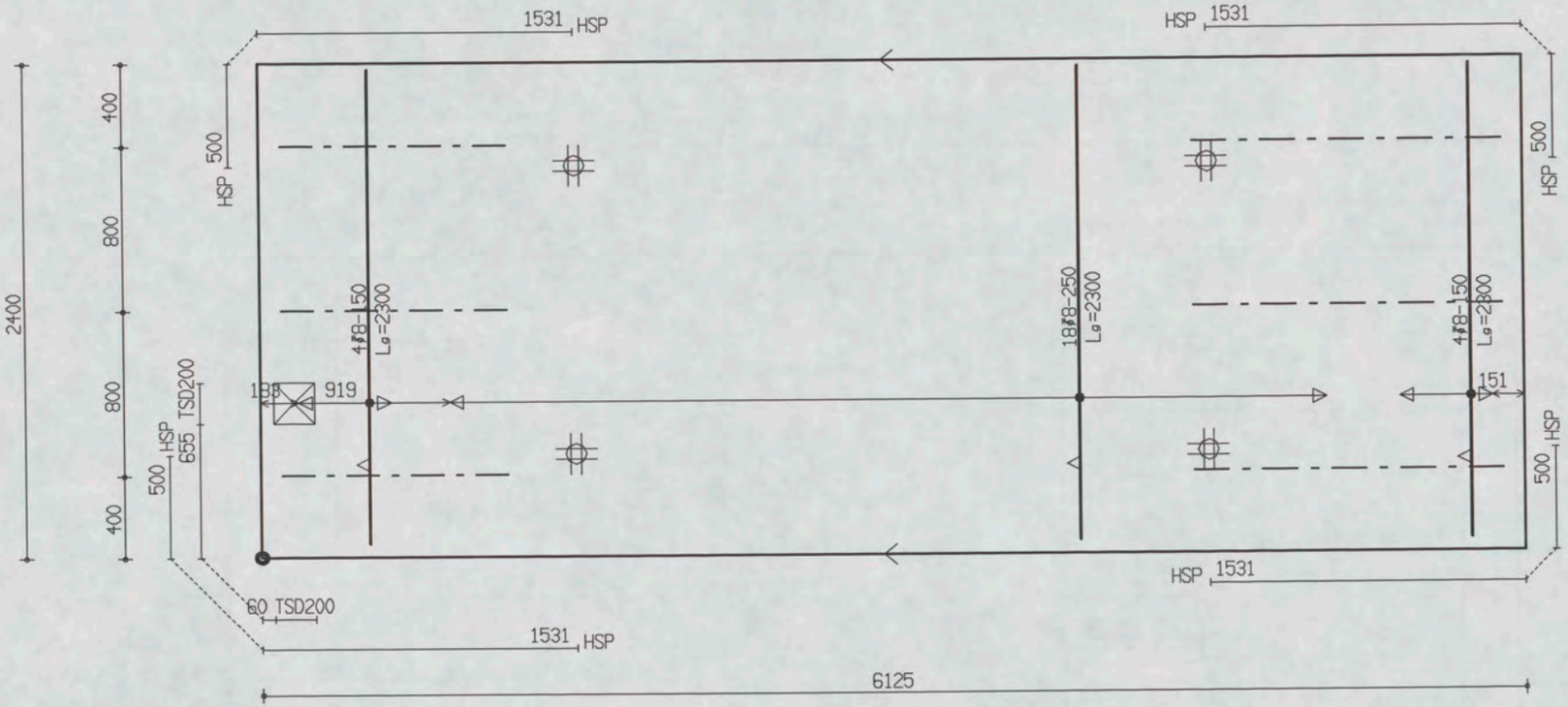

PROJ.NR.	3420

MALAFMETINGEN: 6125 x 2400

DATUM : 12-09-06	NET NAAM : 8$52	TRALIE TYPE			TRALIES	LANGS mm2/m1	DWARS mm2/m1	AANTAL	MERK
PLAATDIKTE: 60	WAP. HORZ.: 6-550	150			150-3-1500 150-3-1100	0	0	1	1911
DEKKING : 20	WAP. VERT.: 6-219	7	4.5	5					
BETONKWAL.: B45	SECTION : V600	MIL.KLASSE:		1					

the scale towards document
Image Engineering Scan Reference Chart TE263 Serial No. 395
Patch Reference numbers on UIT
C1 B1 A1 C2 B2 A2 B5 A5 20 18 17 16 11
10 09 03 02 01 C7 B7 A7 C8 B8 A8 C9 B9

Oeterbeton VLOEREN Tekeningnaam: 3420_L17 ZAPLTSRV:3.99

Shell Amsterdam

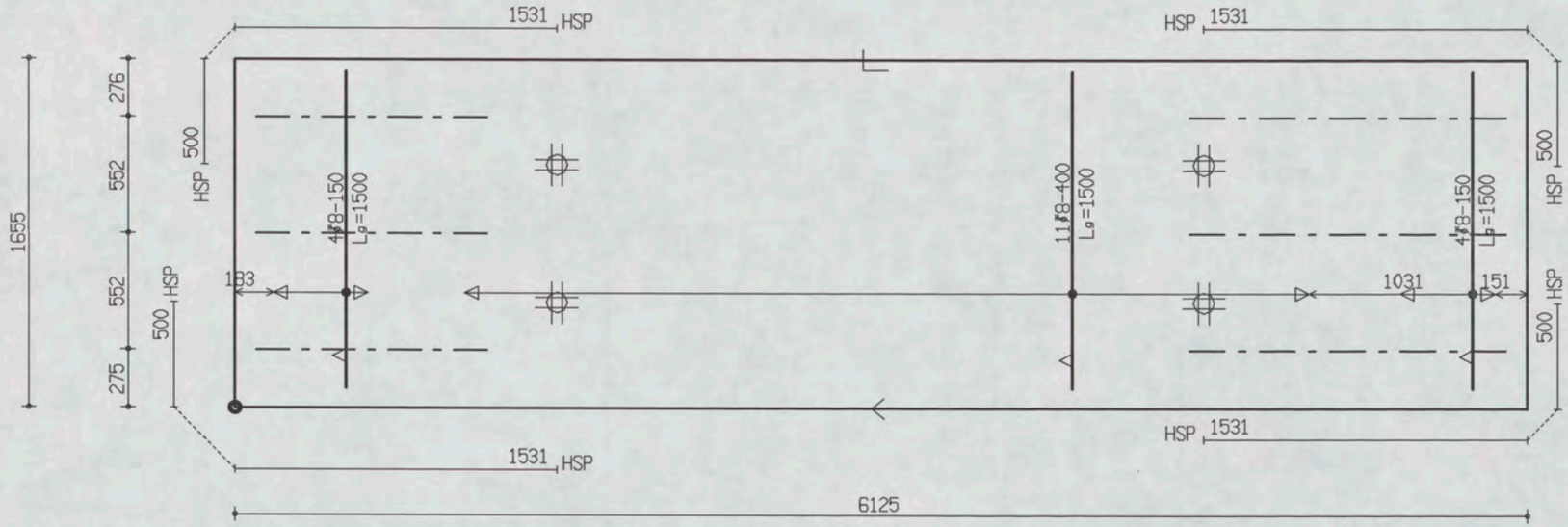

PROJ.NR.	3420

MALAFMETINGEN: 6125 x 1655

DATUM : 12-09-06	NET NAAM : 8$52	TRALIE TYPE	TRALIES	LANGS mm2/m1	DWARS mm2/m1	AANTAL	MERK
PLAATDIKTE: 60	WAP. HORZ.: 6-550	150	150-3-1500 150-3-1100	0	0	1	1912
DEKKING : 20	WAP. VERT.: 6-219	7 | 4.5 | 5					
BETONKWAL.: B45	SECTION : V600	MIL.KLASSE: 1					

395

Oelerbeton VLOEREN Tekeningnaam: 3420_L17 ZAPLTSRV: 3.99

Shell Amsterdam

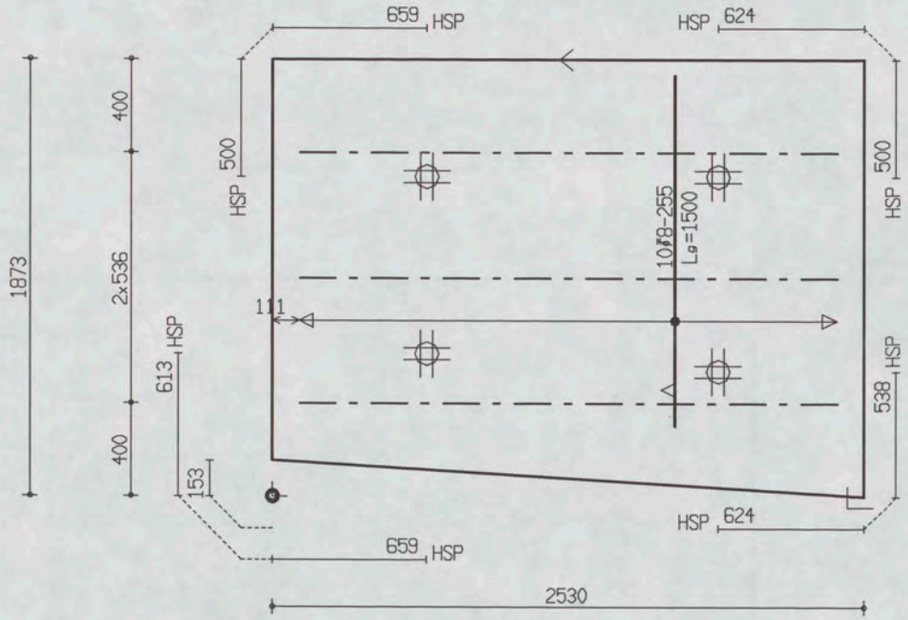

PROJ.NR.	3420

MALAFMETINGEN: 2530 x 1873

DATUM : 12-09-06	NET NAAM : S188	TRALIE TYPE			TRALIES	LANGS mm2/m1	DWARS mm2/m1	AANTAL	MERK
PLAATDIKTE: 60	WAP. HORZ.: 6-150	150							
DEKKING : 15	WAP. VERT.: 5-250	7	4.5	5					
BETONKWAL.: B45	SECTION : V601	MIL.KLASSE: 1			150-3-2300	250	50	1	1913

Oeterbeton VLOEREN Tekeningnaam: 3420_L17 ZAPLTSAV:3.99

Shell Amsterdam

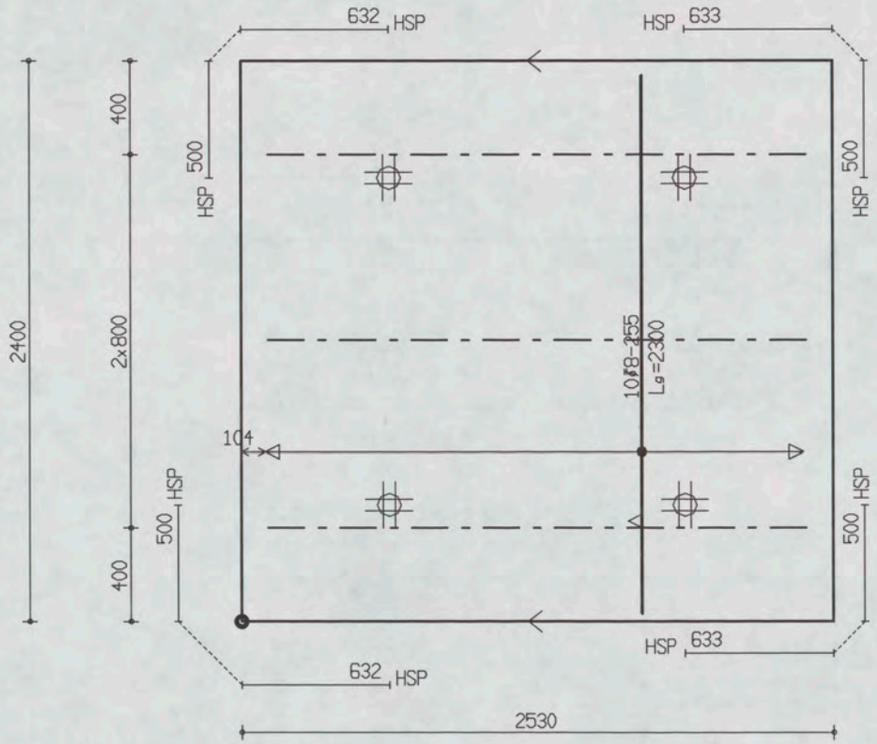

MALAFMETINGEN: 2530 x 2400

PROJ.NR.	3420							
DATUM : 12-09-06	NET NAAM : S188	TRALIE TYPE			TRALIES	LANGS mm2/m1	DWARS mm2/m1	AANTAL	MERK
PLAATDIKTE: 60	WAP. HORZ.: 6-150	150							
DEKKING : 15	WAP. VERT.: 5-250	7	4.5	5					
BETONKWAL.: B45	SECTION : V601	MIL.KLASSE:			150-3-2300	250	50	1	1914

Oelerbeton VLOEREN Tekeningnaam : 3420_L17 ZAPLTSAV:3.99

Shell Amsterdam

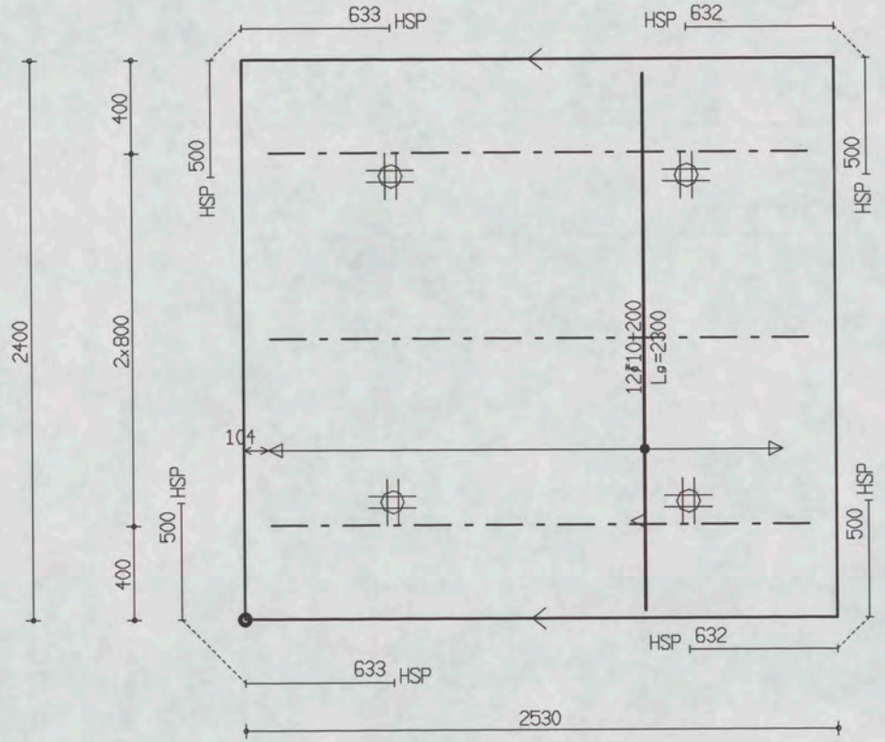

PROJ.NR.	3420

MALAFMETINGEN: 2530 x 2400

DATUM : 12-09-06	NET NAAM : S188	TRALIE TYPE			TRALIES	LANGS mm2/m1	DWARS mm2/m1	AANTAL	MERK
PLAATDIKTE: 60	WAP. HORZ.: 6-150	150							
DEKKING : 15	WAP. VERT.: 5-250	7	4.5	5					
BETONKWAL.: B45	SECTION : V601	MIL.KLASSE: 1			150-3-2300	250	50	1	1915

Oeterbeton VLOEREN Tekeningnaam: 3420_L17 ZAPLTSAV:3.99

Shell Amsterdam

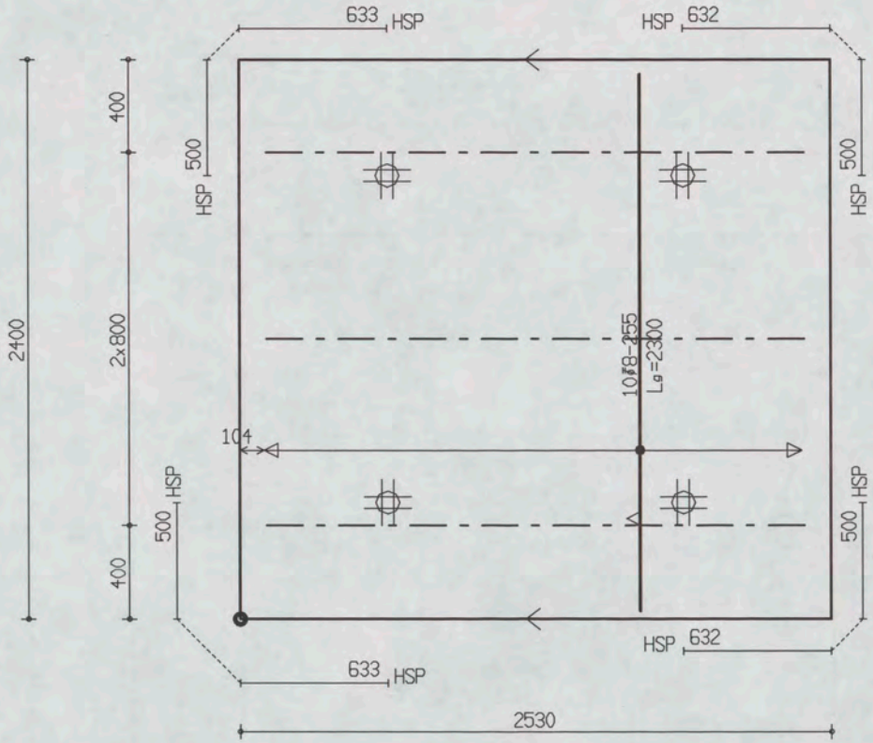

PROJ.NR.	3420

MALAFMETINGEN: 2530 x 2400

DATUM : 12-09-06	NET NAAM : S188	TRALIE TYPE	TRALIES	LANGS mm2/m1	DWARS mm2/m1	AANTAL	MERK
PLAATDIKTE: 60	WAP. HORZ.: 6-150	150					
DEKKING : 15	WAP. VERT.: 5-250	7 | 4.5 | 5		250	50	1	1916
BETONKWAL.: B45	SECTION : V601	MIL.KLASSE: 1	150-3-2300				

Oeterbeton VLOEREN Tekeningnaam: 3420_L17 ZAPLTSAV:3.99

Shell Amsterdam

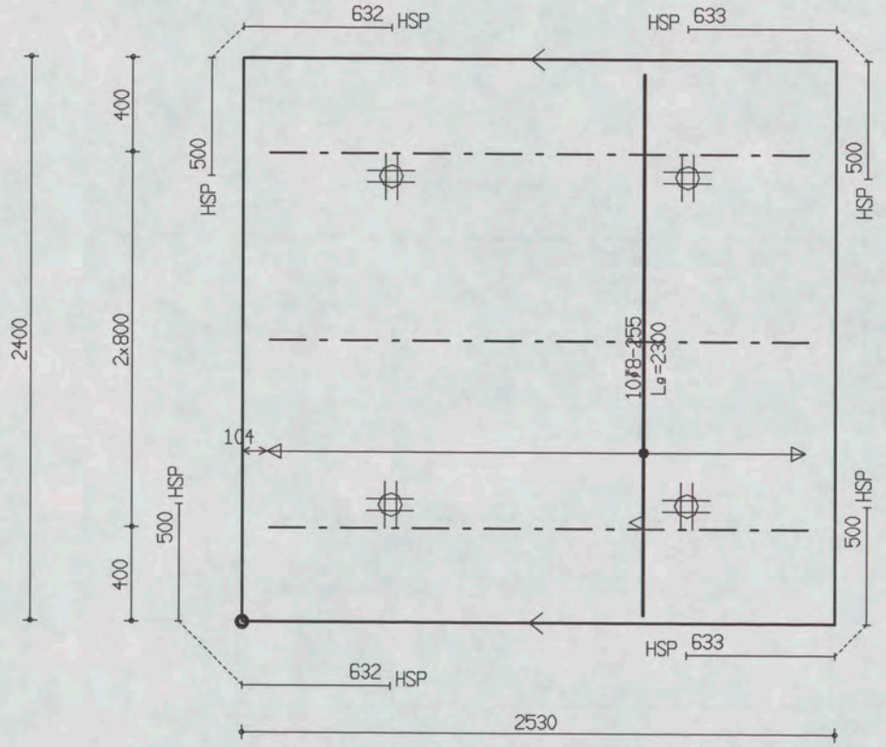

PROJ.NR.	3420

MALAFMETINGEN: 2530 x 2400

DATUM : 12-09-06	NET NAAM : S188	TRALIE TYPE			TRALIES	LANGS mm2/m1	DWARS mm2/m1	AANTAL	MERK
PLAATDIKTE: 60	WAP. HORZ.: 6-150	150							
DEKKING : 15	WAP. VERT.: 5-250	7	4.5	5					
BETONKWAL.: B45	SECTION : V601	MIL.KLASSE: 1			150-3-2300	250	50	1	1917

the scale towards document
Patch Reference numbers on UIT
Image Engineering Scan Reference Chart TE263 Serial No. 395

Oeterbeton VLOEREN Tekeningnaam: 3420_L17 ZAPLTSAV:3.99

Shell Amsterdam

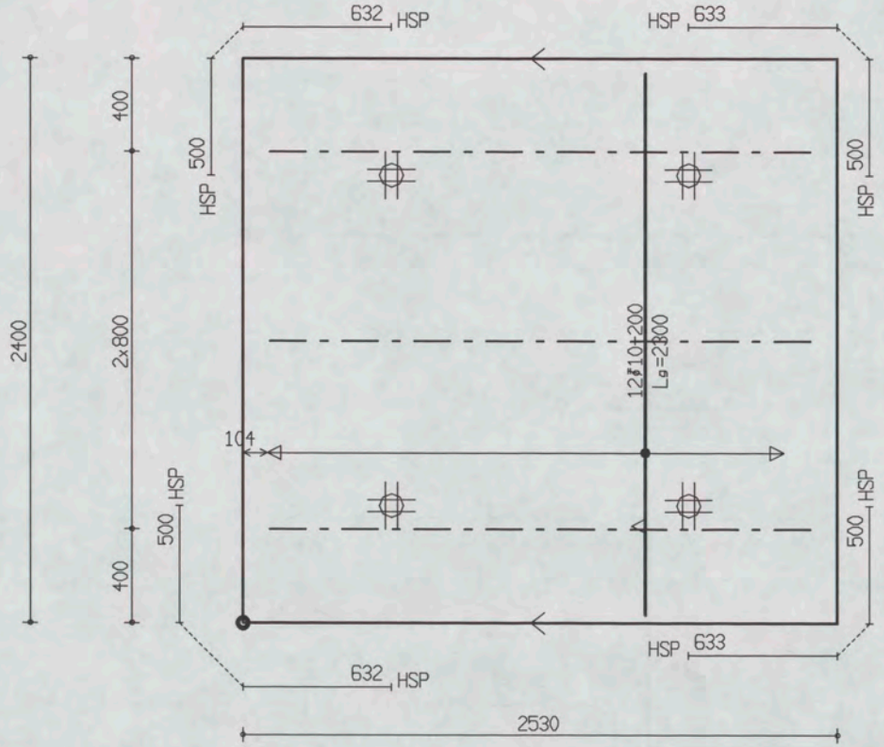

PROJ.NR.	3420

MALAFMETINGEN: 2530 x 2400

DATUM : 12-09-06	NET NAAM : S188	TRALIE TYPE			TRALIES	LANGS mm2/m1	DWARS mm2/m1	AANTAL	MERK
PLAATDIKTE: 60	WAP. HORZ.: 6-150	150							
DEKKING : 15	WAP. VERT.: 5-250	7	4.5	5					
BETONKWAL.: B45	SECTION : V601	MIL.KLASSE:			150-3-2300	250	50	1	1918

Oeterbeton VLOEREN Tekeningnaam: 3420_L17 ZAPLTSAV:3.99

Shell Amsterdam

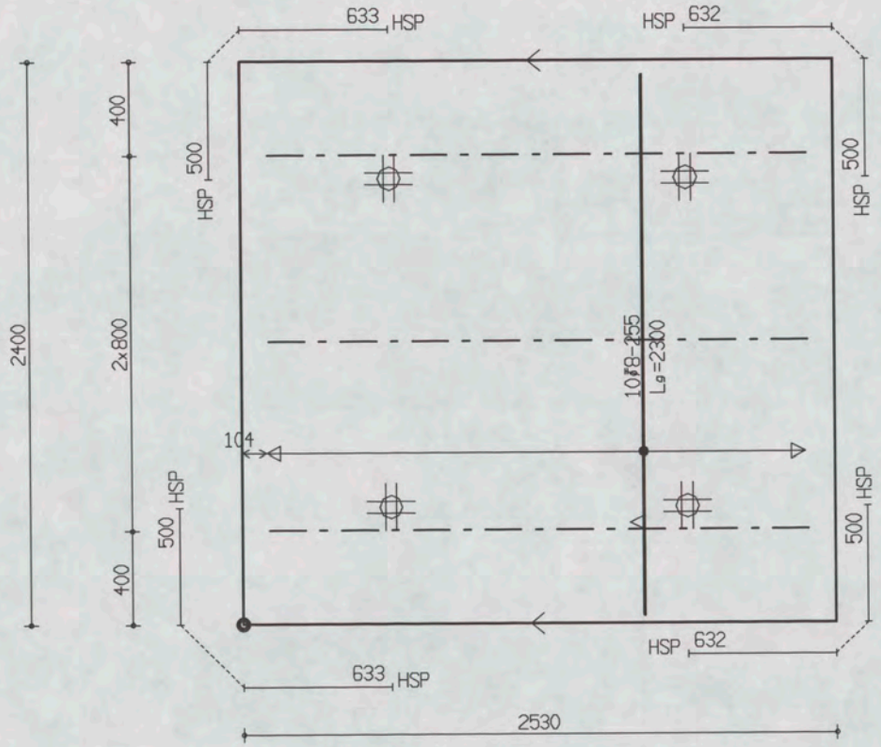

PROJ.NR.	3420

MALAFMETINGEN: 2530 x 2400

DATUM : 12-09-06	NET NAAM : S188	TRALIE TYPE			TRALIES	LANGS mm2/m1	DWARS mm2/m1	AANTAL	MERK
PLAATDIKTE: 60	WAP. HORZ.: 6-150	150							
DEKKING : 15	WAP. VERT.: 5-250	7	4.5	5					
BETONKWAL.: B45	SECTION : V601	MIL.KLASSE: 1			150-3-2300	250	50	1	1919

Oelerbeton VLOEREN Tekeningnaam: 3420_L17 ZAPLTSAV:3.99

Shell Amsterdam

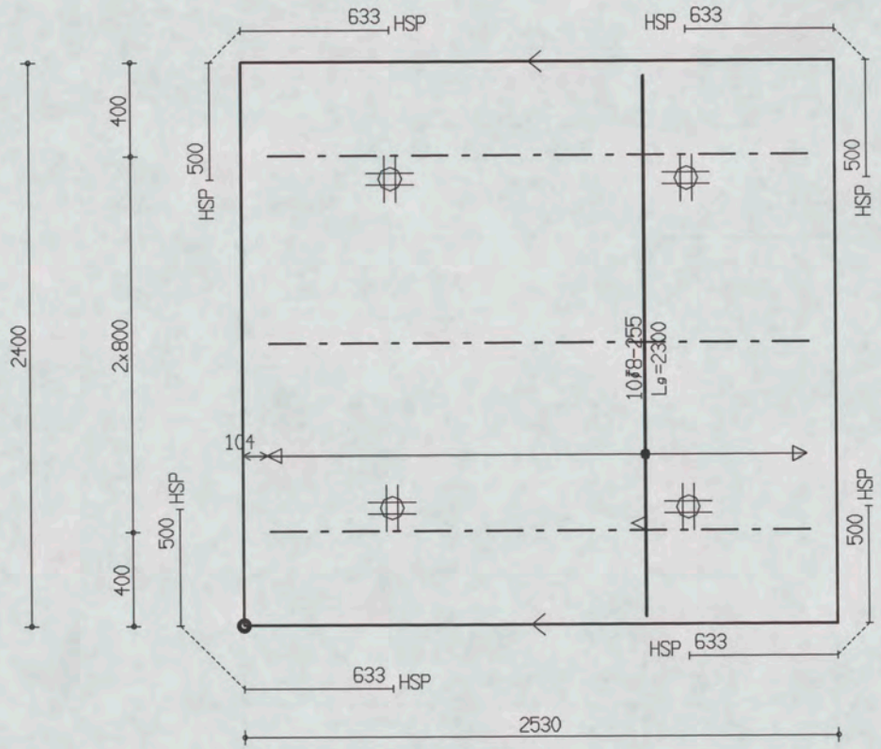

PROJ.NR.	3420

MALAFMETINGEN: 2530 x 2400

DATUM : 12-09-06	NET NAAM : S188	TRALIE TYPE	TRALIES	LANGS mm2/m1	DWARS mm2/m1	AANTAL	MERK
PLAATDIKTE: 60	WAP. HORZ.: 6-150	150					
DEKKING : 15	WAP. VERT.: 5-250	7 4.5 5		250	50	1	1920
BETONKWAL.: B45	SECTION : V601	MIL.KLASSE:	150-3-2300				

Oeterbeton VLOEREN Tekeningnaam: 3420_L17 ZAPLTSAV: 3.99

Shell Amsterdam

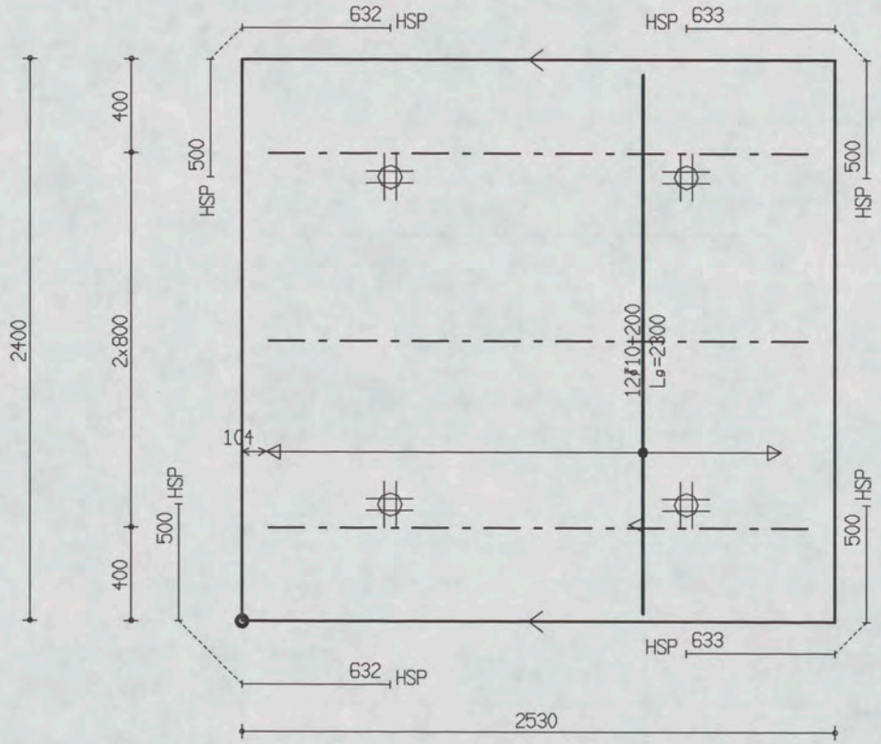

PROJ.NR.	3420

MALAFMETINGEN: 2530 x 2400

DATUM : 12-09-06	NET NAAM : S188	TRALIE TYPE			TRALIES	LANGS mm2/m1	DWARS mm2/m1	AANTAL	MERK
PLAATDIKTE: 60	WAP. HORZ.: 6-150	150							
DEKKING : 15	WAP. VERT.: 5-250	7	4.5	5					
BETONKWAL.: B45	SECTION : V601	MIL.KLASSE:	1		150-3-2300	250	50	1	1921

the scale towards document
Patch Reference numbers on UTT
Image Engineering Scan Reference Chart TE263 Serial No. 395

Oeterbeton VLOEREN Tekeningnaam: 3420_L17 ZAPLTSAV:3.99

Shell Amsterdam

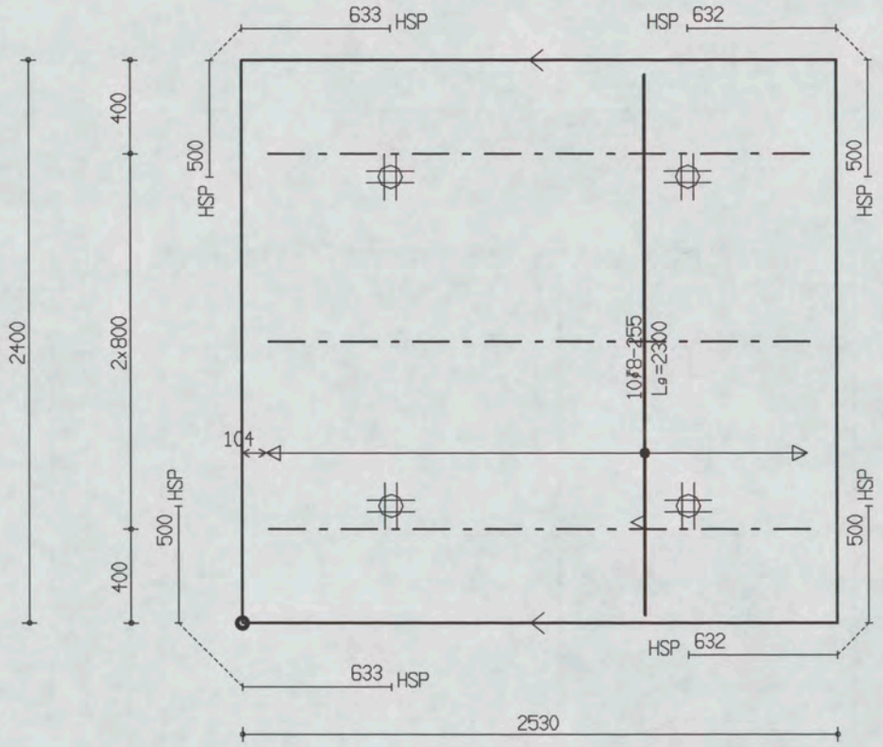

PROJ.NR.	3420

MALAFMETINGEN: 2530 x 2400

DATUM : 12-09-06	NET NAAM : S188	TRALIE TYPE	TRALIES	LANGS mm2/m1	DWARS mm2/m1	AANTAL	MERK
PLAATDIKTE: 60	WAP. HORZ.: 6-150	150					
DEKKING : 15	WAP. VERT.: 5-250	7 4.5 5		250	50	1	1922
BETONKWAL.: B45	SECTION : V601	MIL.KLASSE:	150-3-2300				

Oeterbeton VLOEREN Tekeningnaam: 3420_L17 ZAPLTSRV: 3.99

Shell Amsterdam

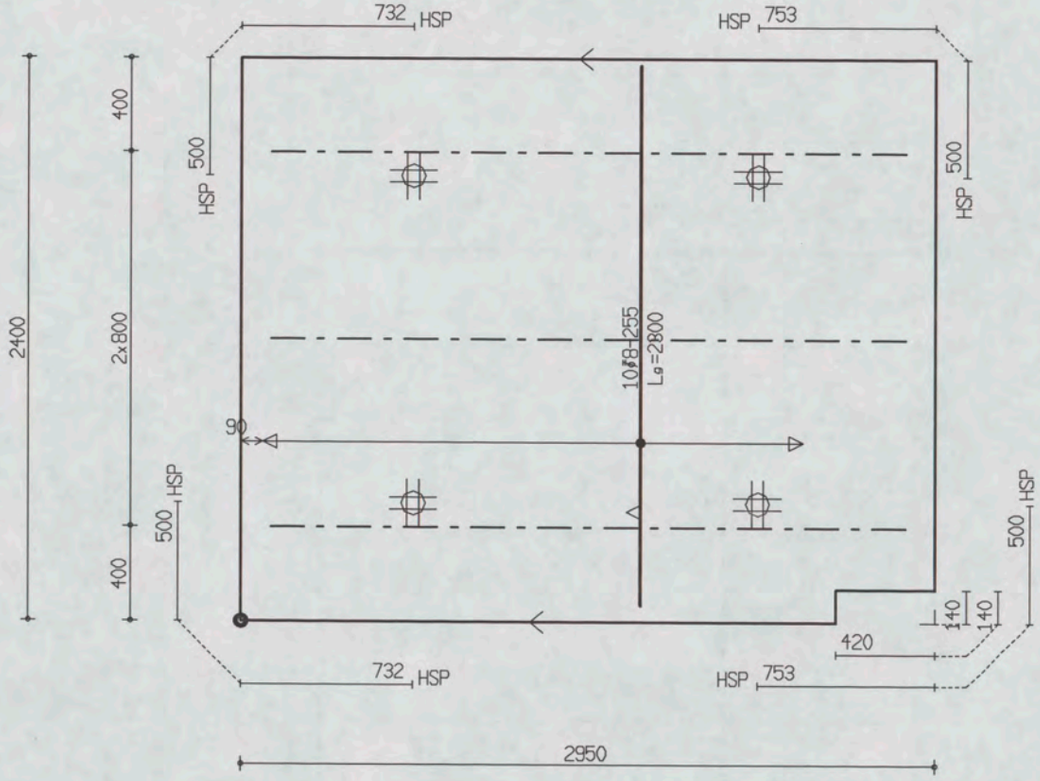

PROJ.NR.	3420

MALAFMETINGEN: 2950 x 2400

DATUM : 12-09-06	NET NAAM : S188	TRALIE TYPE			TRALIES	LANGS mm2/m1	DWARS mm2/m1	AANTAL	MERK
PLAATDIKTE: 60	WAP. HORZ.: 6-150	150							
DEKKING : 15	WAP. VERT.: 5-250	7	4.5	5					
BETONKWAL.: B45	SECTION : V601	MIL.KLASSE:	1		150-3-2700	250	50	1	1923

the scale towards document
Patch Reference numbers on UTT
395

Oeterbeton VLOEREN Tekeningnaam: 3420_L17 ZAPLTSRV:3.99

Shell Amsterdam

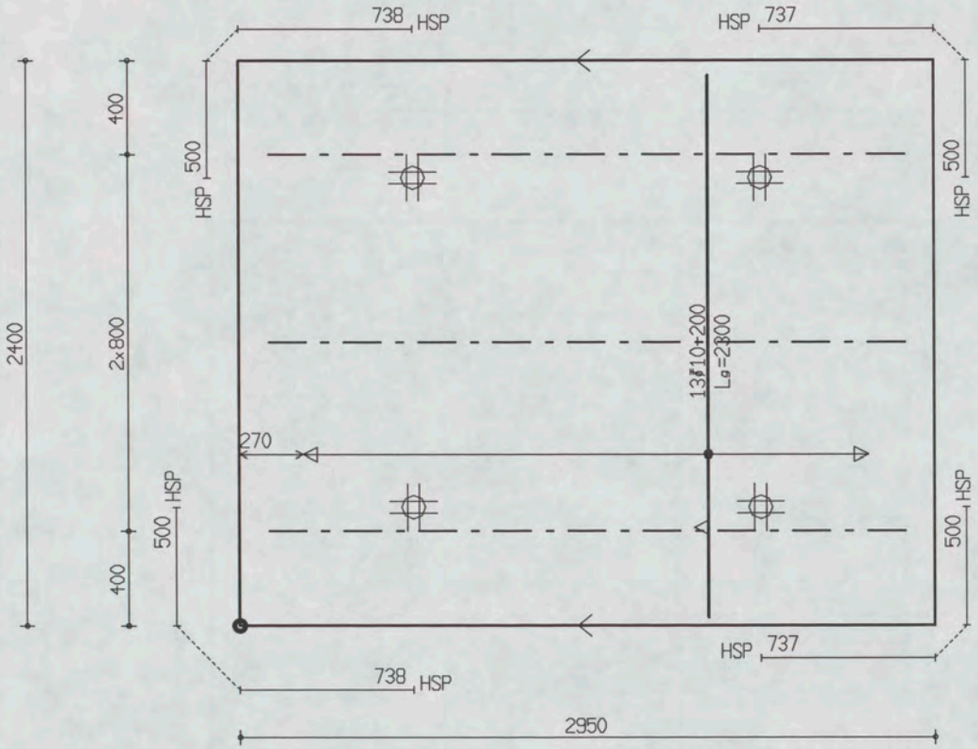

PROJ.NR.	3420

MALAFMETINGEN: 2950 x 2400

DATUM : 12-09-06	NET NAAM : S188	TRALIE TYPE			TRALIES	LANGS mm2/m1	DWARS mm2/m1	AANTAL	MERK
PLAATDIKTE: 60	WAP. HORZ.: 6-150	150							
DEKKING : 15	WAP. VERT.: 5-250	7	4.5	5		250	50	1	1924
BETONKWAL.: B45	SECTION : V601	MIL.KLASSE:			150-3-2700				

Oeterbeton VLOEREN Tekeningnaam: 3420_L17 ZAPLTSAV:3.99

Shell Amsterdam

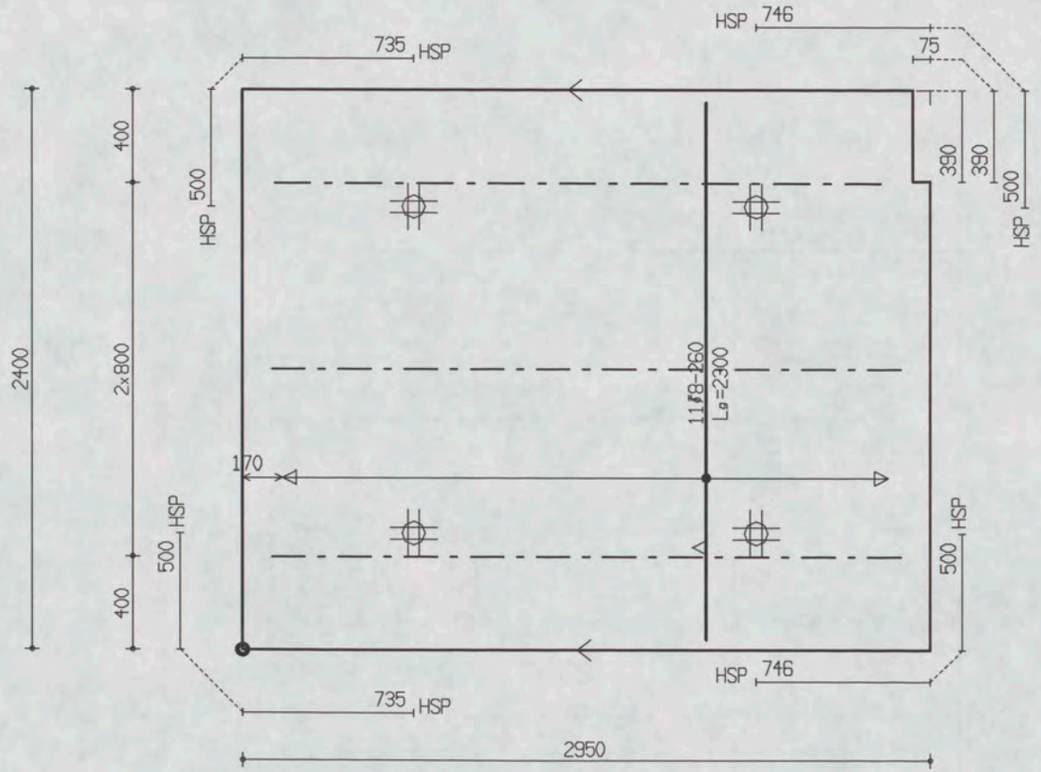

PROJ.NR.	3420

MALAFMETINGEN: 2950 x 2400

DATUM : 12-09-06	NET NAAM : S188	TRALIE TYPE			TRALIES	LANGS mm2/m1	DWARS mm2/m1	AANTAL	MERK
PLAATDIKTE: 60	WAP. HORZ.: 6-150	150							
DEKKING : 15	WAP. VERT.: 5-250	7	4.5	5	150-1-2600 150-2-2700	250	50	1	1925
BETONKWAL.: B45	SECTION : V601	MIL.KLASSE:		1					

the scale towards document
Image Engineering Scan Reference Chart TE263 Serial No. 395
Patch Reference numbers on UT7

Oeterbeton VLOEREN Tekeningnaam: 3420_L17 ZAPLTSAV: 3.99

Shell Amsterdam

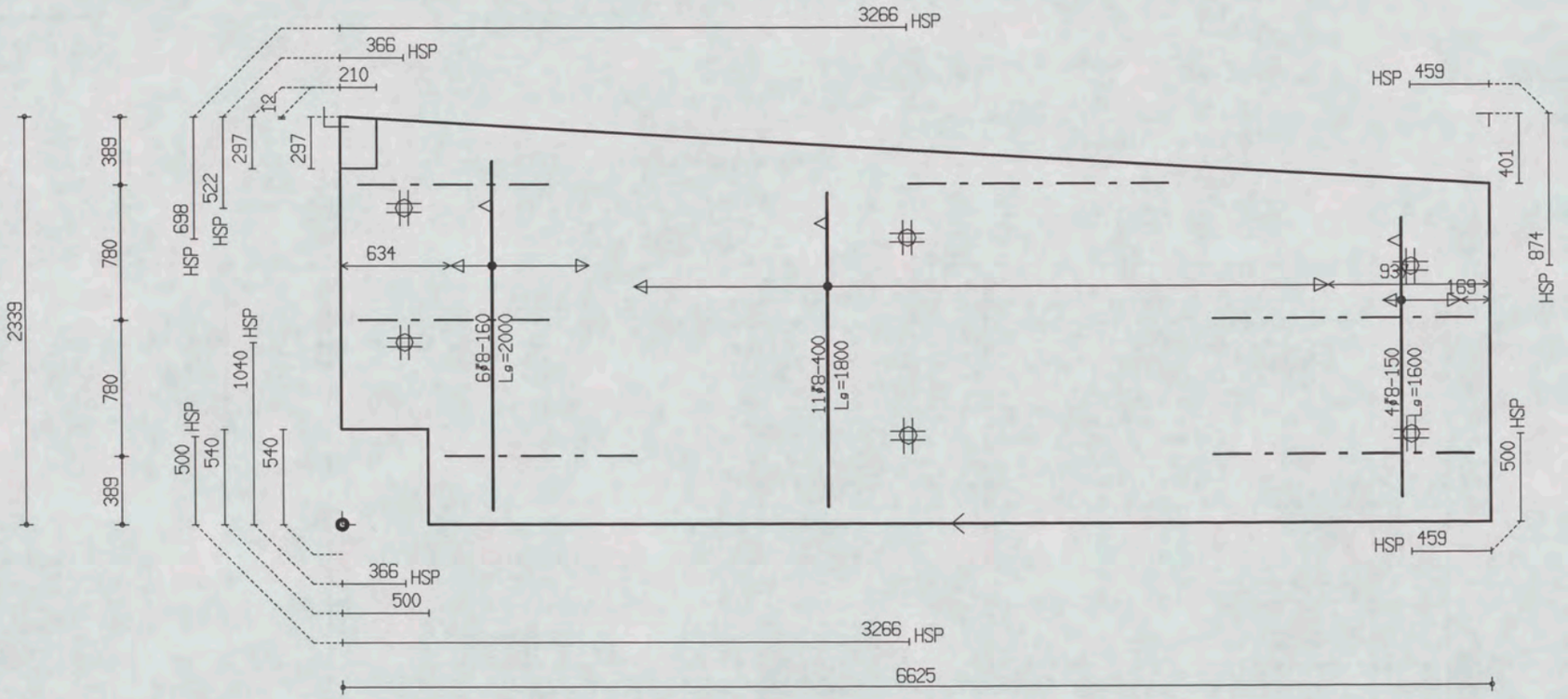

PROJ.NR.	3420

MALAFMETINGEN: 6625 x 2339

DATUM : 12-09-06	NET NAAM : 8$52	TRALIE TYPE	TRALIES	LANGS mm2/m1	DWARS mm2/m1	AANTAL	MERK
PLAATDIKTE: 60	WAP. HORZ.: 6-550	150					
DEKKING : 20	WAP. VERT.: 6-219	7 4.5 5	150-3-1500 150-3-1100	0	0	1	1926
BETONKWAL.: B45	SECTION : V602	MIL.KLASSE: 1					

395

Oeterbeton VLOEREN Tekeningnaam: 3420_L17 ZAPLTSAV: 3.99

Shell Amsterdam

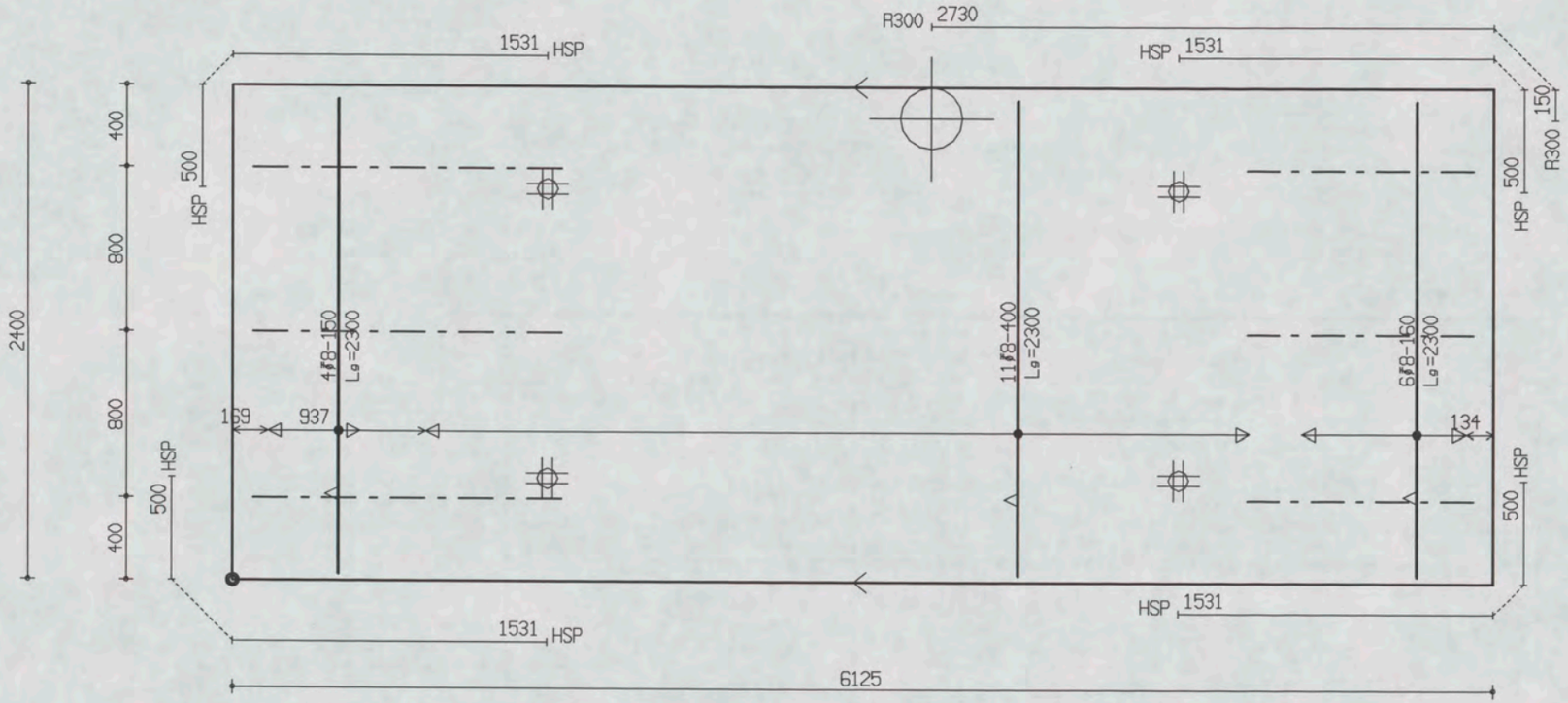

PROJ.NR.	3420

MALAFMETINGEN: 6125 x 2400

DATUM : 12-09-06	NET NAAM : 8$52	TRALIE TYPE			TRALIES	LANGS mm2/m1	DWARS mm2/m1	AANTAL	MERK
PLAATDIKTE: 60	WAP. HORZ.: 6-550	150			150-3-1100	0	0	1	1927
DEKKING : 20	WAP. VERT.: 6-219	7	4.5	5	150-3-1500				
BETONKWAL.: B45	SECTION : V602	MIL.KLASSE: 1							

the scale towards document
Image Engineering Scan Reference Chart TE263 Serial No.
Patch Reference numbers on UTT

Oeterbeton VLOEREN Tekeningnaam: 3420_L17 ZAPLTSAV:3.99

Shell Amsterdam

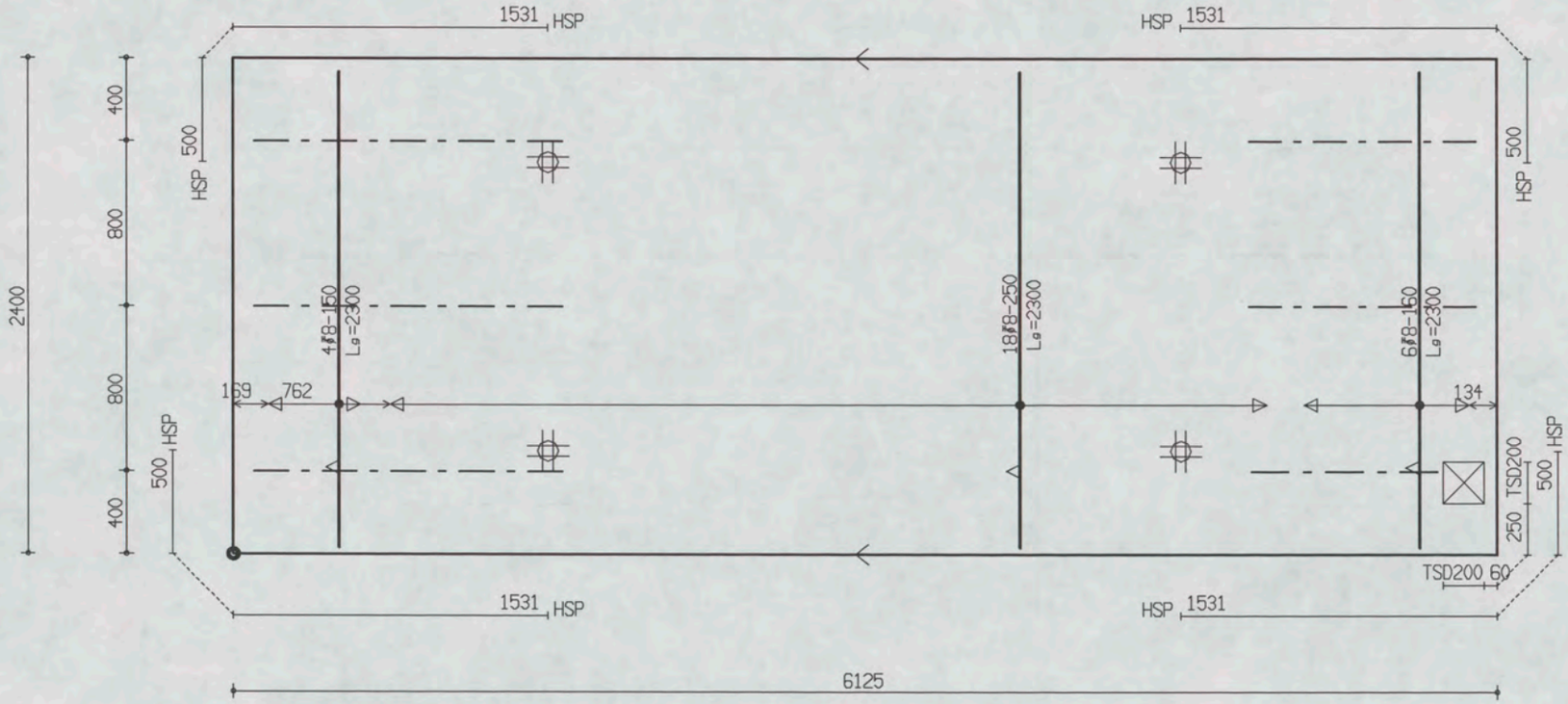

PROJ.NR.	3420

MALAFMETINGEN: 6125 x 2400

DATUM : 12-09-06	NET NAAM : 8$52	TRALIE TYPE	TRALIES	LANGS mm2/m1	DWARS mm2/m1	AANTAL	MERK
PLAATDIKTE: 60	WAP. HORZ.: 6-550	150	150-2-1100				
DEKKING : 20	WAP. VERT.: 6-219	7 | 4.5 | 5	150-1-900	0	0	1	1928
BETONKWAL.: B45	SECTION : V602	MIL.KLASSE: 1	150-3-1500				

the scale towards document
Image Engineering Scan Reference Chart TE263 Serial No. 395
Patch Reference numbers on UTT

Oosterbeton VLOEREN Tekeningnaam: 3420_L17 ZAPLTSAV:3.99

Shell Amsterdam

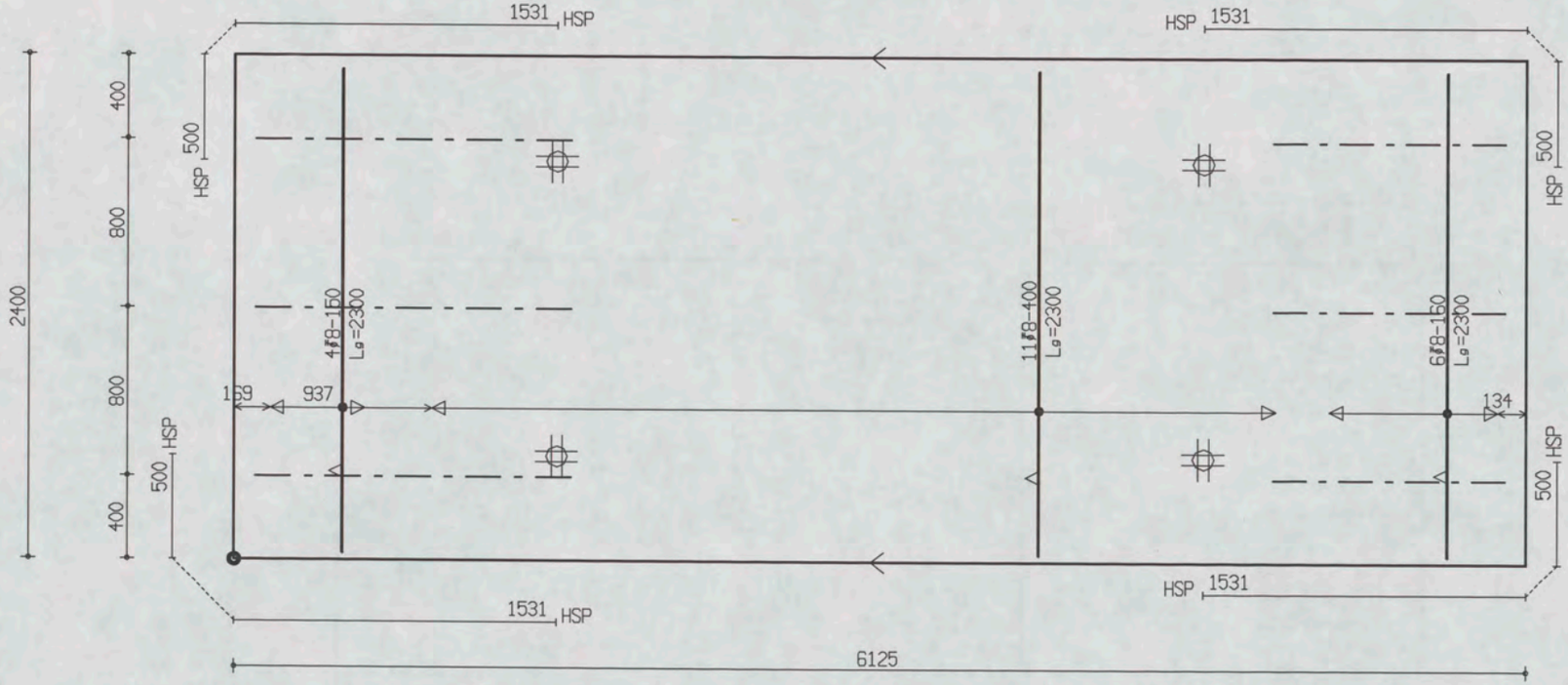

PROJ.NR.	3420

MALAFMETINGEN: 6125 x 2400

DATUM : 12-09-06	NET NAAM : 8$52	TRALIE TYPE			TRALIES	LANGS mm2/m1	DWARS mm2/m1	AANTAL	MERK
PLAATDIKTE: 60	WAP. HORZ.: 6-550	150							
DEKKING : 20	WAP. VERT.: 6-219	7	4.5	5	150-3-1100 150-3-1500	0	0	1	1929
BETONKWAL.: B45	SECTION : V602	MIL.KLASSE:		1					

the scale towards document
Image Engineering Scan Reference Chart TE263 Serial No. 395
Patch Reference numbers on UTI

Oeterbeton VLOEREN Tekeningnaam: 3420_L17 ZAPLTSAV:3.99

Shell Amsterdam

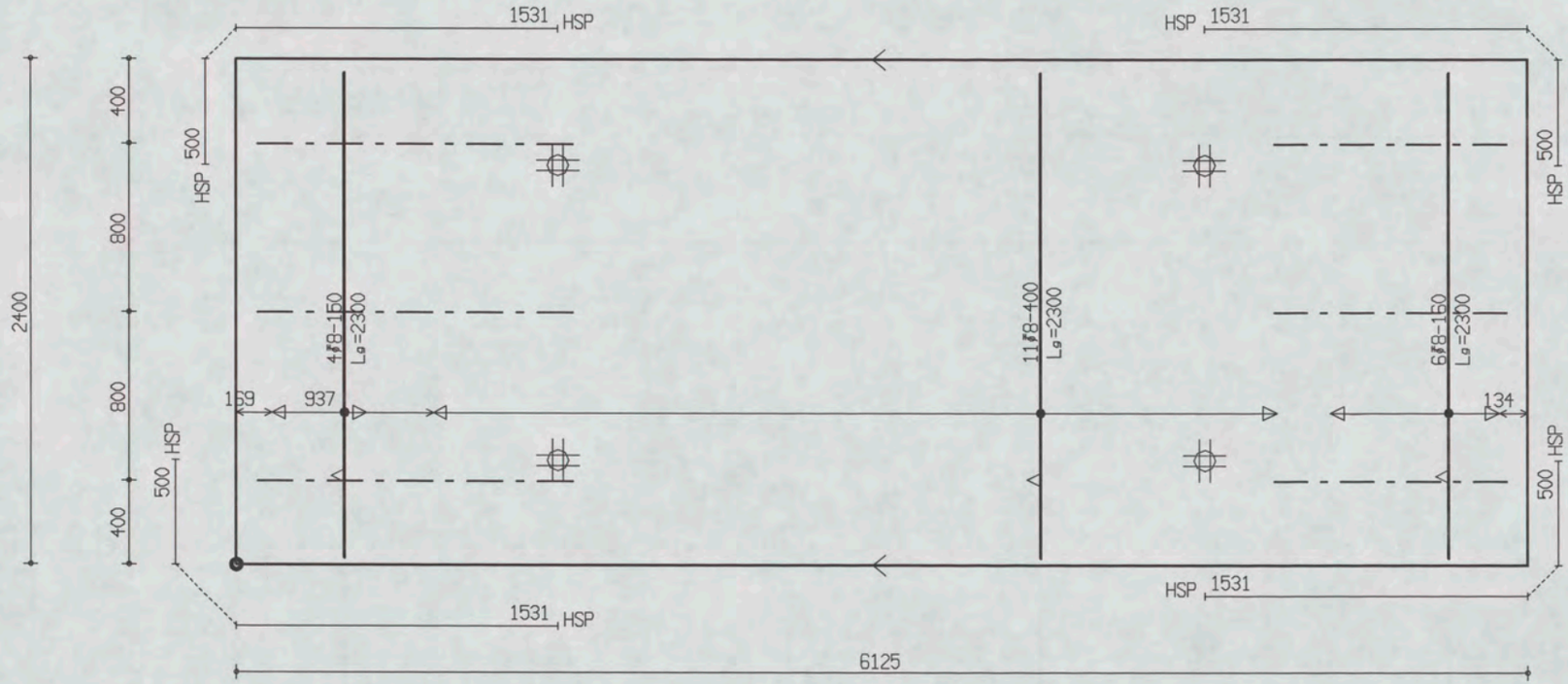

PROJ.NR.	3420

MALAFMETINGEN: 6125 x 2400

DATUM : 12-09-06	NET NAAM : 8$52	TRALIE TYPE	TRALIES	LANGS mm2/m1	DWARS mm2/m1	AANTAL	MERK
PLAATDIKTE: 60	WAP. HORZ.: 6-550	150					
DEKKING : 20	WAP. VERT.: 6-219	7 4.5 5	150-3-1100	0	0	1	1930
BETONKWAL.: B45	SECTION : V602	MIL.KLASSE:	150-3-1500				

the scale towards document
Patch Reference numbers on UTT
Image Engineering Scan Reference Chart TE263 Serial No. 395

Oeterbeton VLOEREN Tekeningnaam: 3420_L17 ZAPLTSRV: 3.99

Shell Amsterdam

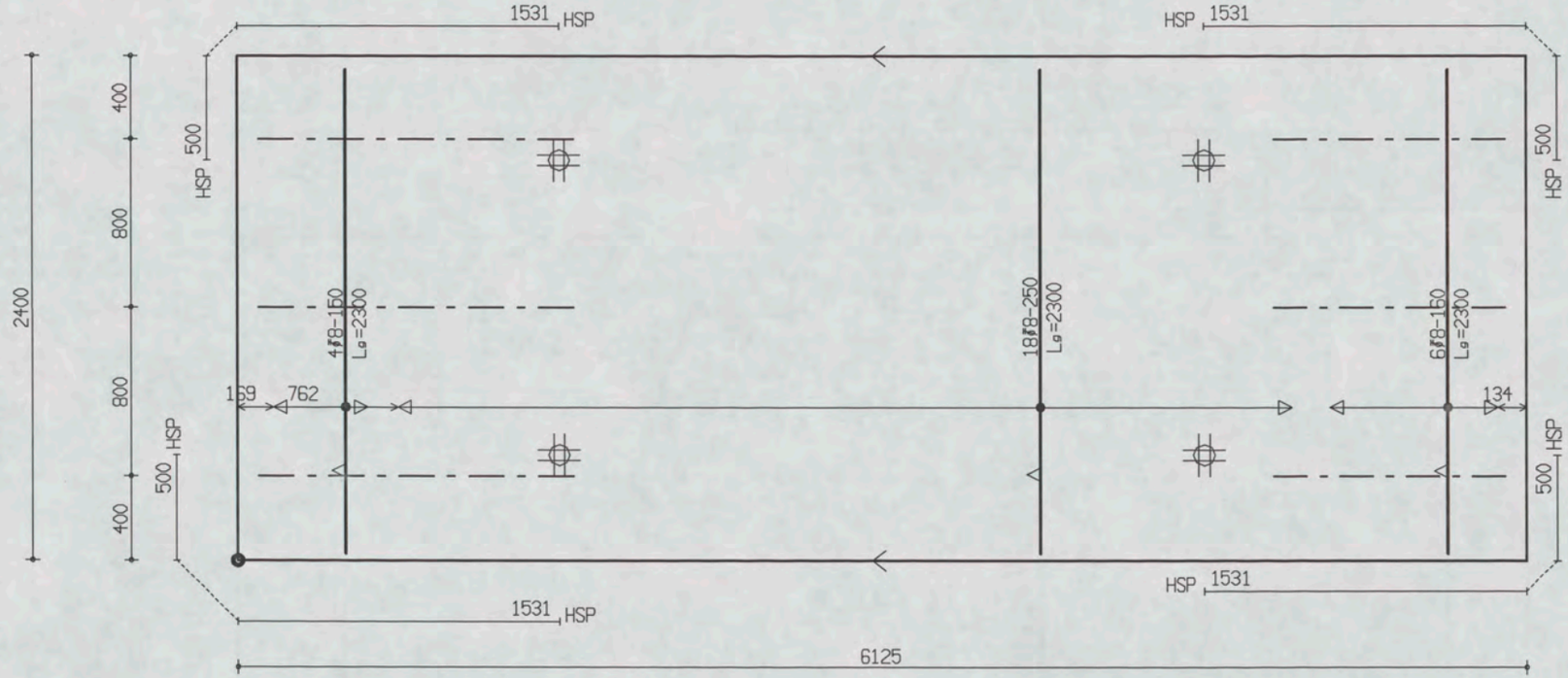

PROJ.NR.	3420

MALAFMETINGEN: 6125 x 2400

DATUM : 12-09-06	NET NAAM : 8$52	TRALIE TYPE			TRALIES	LANGS mm2/m1	DWARS mm2/m1	AANTAL	MERK
PLAATDIKTE: 60	WAP. HORZ.: 6-550	150							
DEKKING : 20	WAP. VERT.: 6-219	7	4.5	5	150-3-1100 150-3-1500	0	0	1	1931
BETONKWAL.: B45	SECTION : V602	MIL.KLASSE:		1					

the scale towards document
Patch Reference numbers on UTT
Image Engineering Scan Reference Chart TE263 Serial No. 395

Oeterbeton VLOEREN Tekeningnaam: 3420_L17 ZAPLTSAV:3.99

Shell Amsterdam

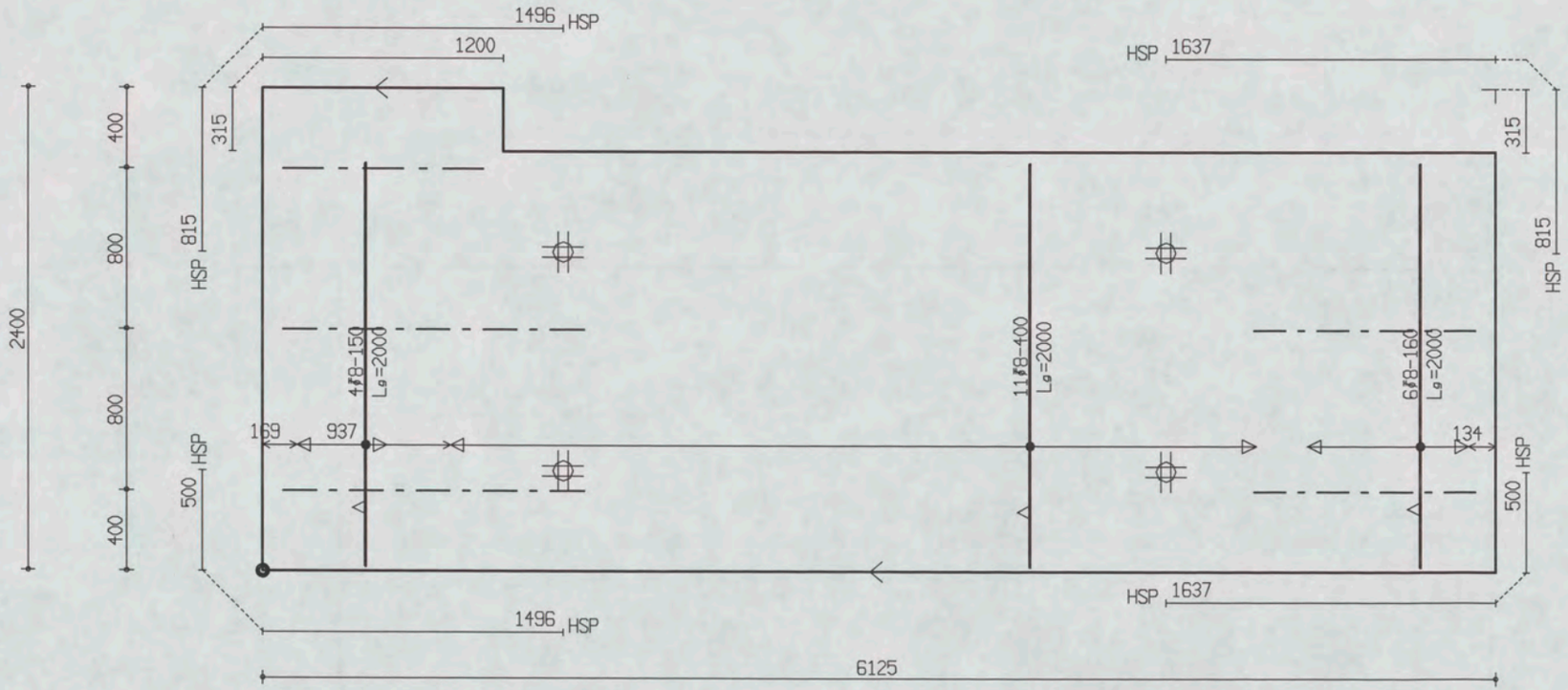

PROJ.NR.	3420

MALAFMETINGEN: 6125 x 2400

DATUM : 12-09-06	NET NAAM : 8$52	TRALIE TYPE	TRALIES	LANGS mm2/m1	DWARS mm2/m1	AANTAL	MERK
PLAATDIKTE: 60	WAP. HORZ.: 6-550	150	150-1-1000				
DEKKING : 20	WAP. VERT.: 6-219	7 4.5 5	150-2-1100	0	0	1	1932
BETONKWAL.: B45	SECTION : V602	MIL.KLASSE: 1	150-2-1500				

the scale towards document
Image Engineering Scan Reference Chart TE263 Serial No. 395
Patch Reference numbers on UTT

Oelerbeton VLOEREN Tekeningnaam: 3420_L17 ZAPLTSAV: 3.99

Shell Amsterdam

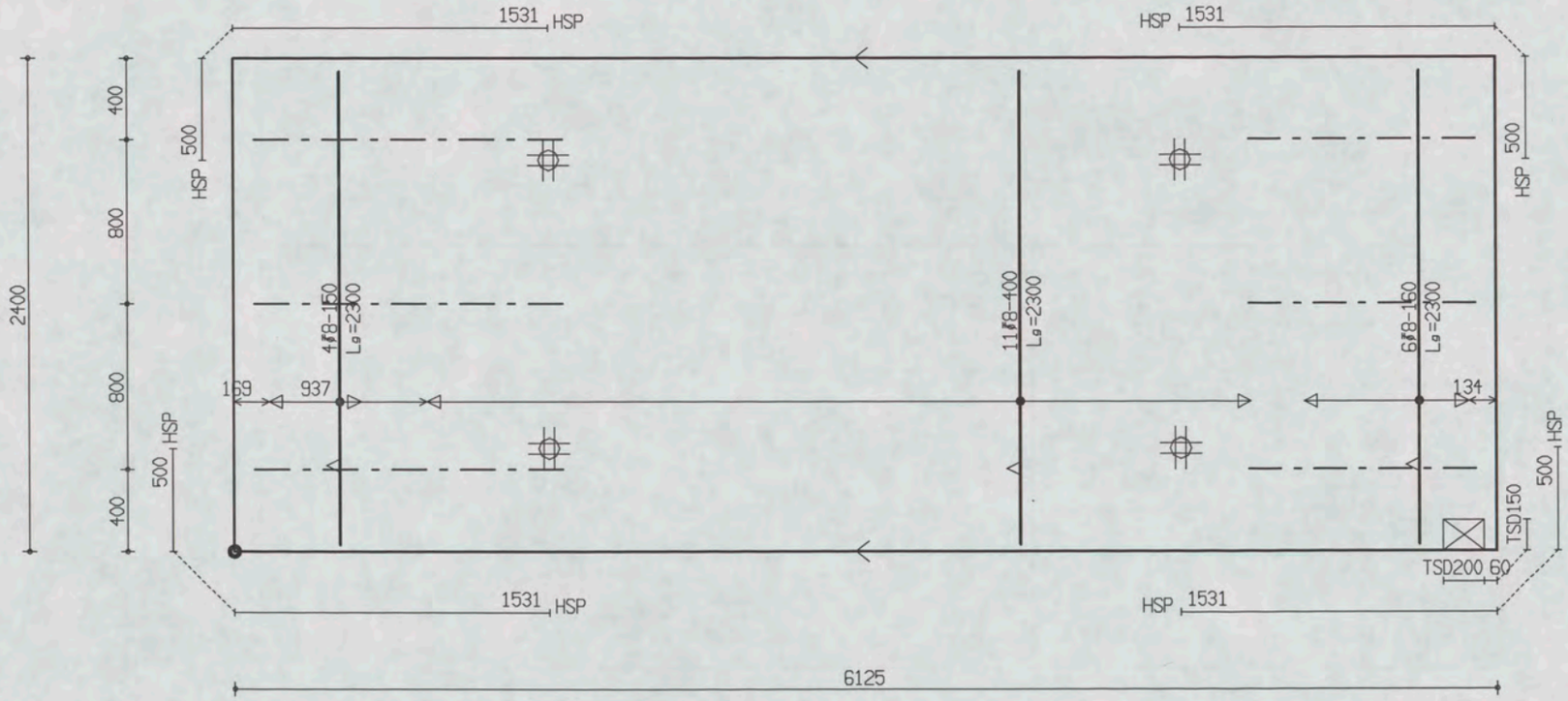

PROJ.NR.	3420

MALAFMETINGEN: 6125 x 2400

DATUM : 12-09-06	NET NAAM : 8$52	TRALIE TYPE			TRALIES	LANGS mm2/m1	DWARS mm2/m1	AANTAL	MERK
PLAATDIKTE: 60	WAP. HORZ.: 6-550	150			150-3-1100 150-3-1500	0	0	1	1933
DEKKING : 20	WAP. VERT.: 6-219	7	4.5	5					
BETONKWAL.: B45	SECTION : V602	MIL.KLASSE: 1							

Oeterbeton VLOEREN Tekeningnaam: 3420_L17 ZAPLTSAV:3.99

Shell Amsterdam

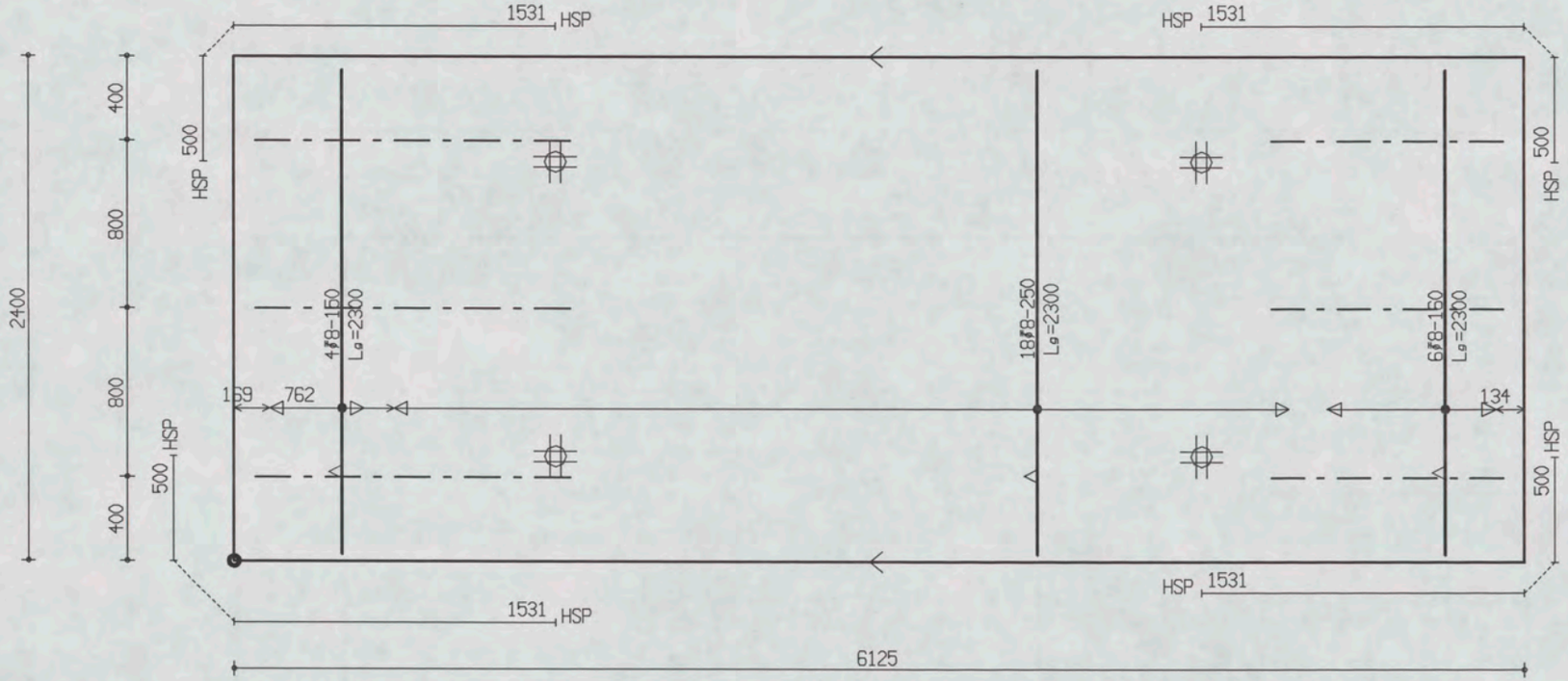

PROJ.NR.	3420

MALAFMETINGEN: 6125 x 2400

DATUM : 12-09-06	NET NAAM : 8$52	TRALIE TYPE	TRALIES	LANGS mm2/m1	DWARS mm2/m1	AANTAL	MERK
PLAATDIKTE: 60	WAP. HORZ.: 6-550	150	150-3-1100 150-3-1500	0	0	1	1934
DEKKING : 20	WAP. VERT.: 6-219	7 4.5 5					
BETONKWAL.: B45	SECTION : V602	MIL.KLASSE: 1					

the scale towards document
Image Engineering Scan Reference Chart TE263 Serial No. 395
Patch Reference numbers on UTT
C1 B1 A1 C2 B2 A2 B5 A5 20 18 17 16 11
10 09 03 02 01 C7 B7 A7 C8 B8 A8 C9 B9

Oelerbeton VLOEREN Tekeningnaam: 3420_L17 ZAPLTSRV: 3.99

Shell Amsterdam

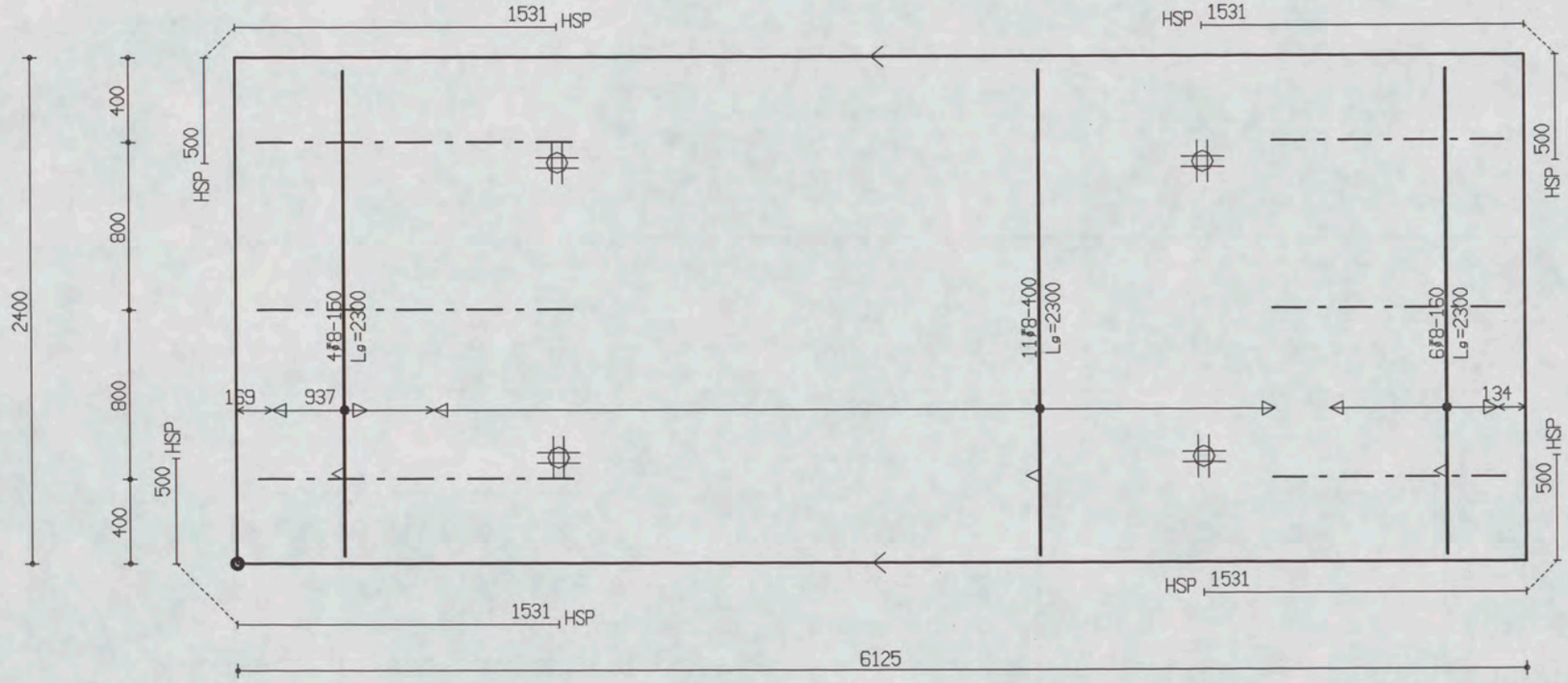

PROJ.NR.	3420

MALAFMETINGEN: 6125 x 2400

DATUM : 12-09-06	NET NAAM : 8$52	TRALIE TYPE			TRALIES	LANGS mm2/m1	DWARS mm2/m1	AANTAL	MERK
PLAATDIKTE: 60	WAP. HORZ.: 6-550	150			150-3-1100 150-3-1500	0	0	1	1935
DEKKING : 20	WAP. VERT.: 6-219	7	4.5	5					
BETONKWAL.: B45	SECTION : V602	MIL.KLASSE: 1							

the scale towards document
Image Engineering Scan Reference Chart TE263 Serial No. 395
Patch Reference numbers on UTT

Oeterbeton VLOEREN Tekeningnaam: 3420_L17 ZAPLTSRV:3.99

Shell Amsterdam

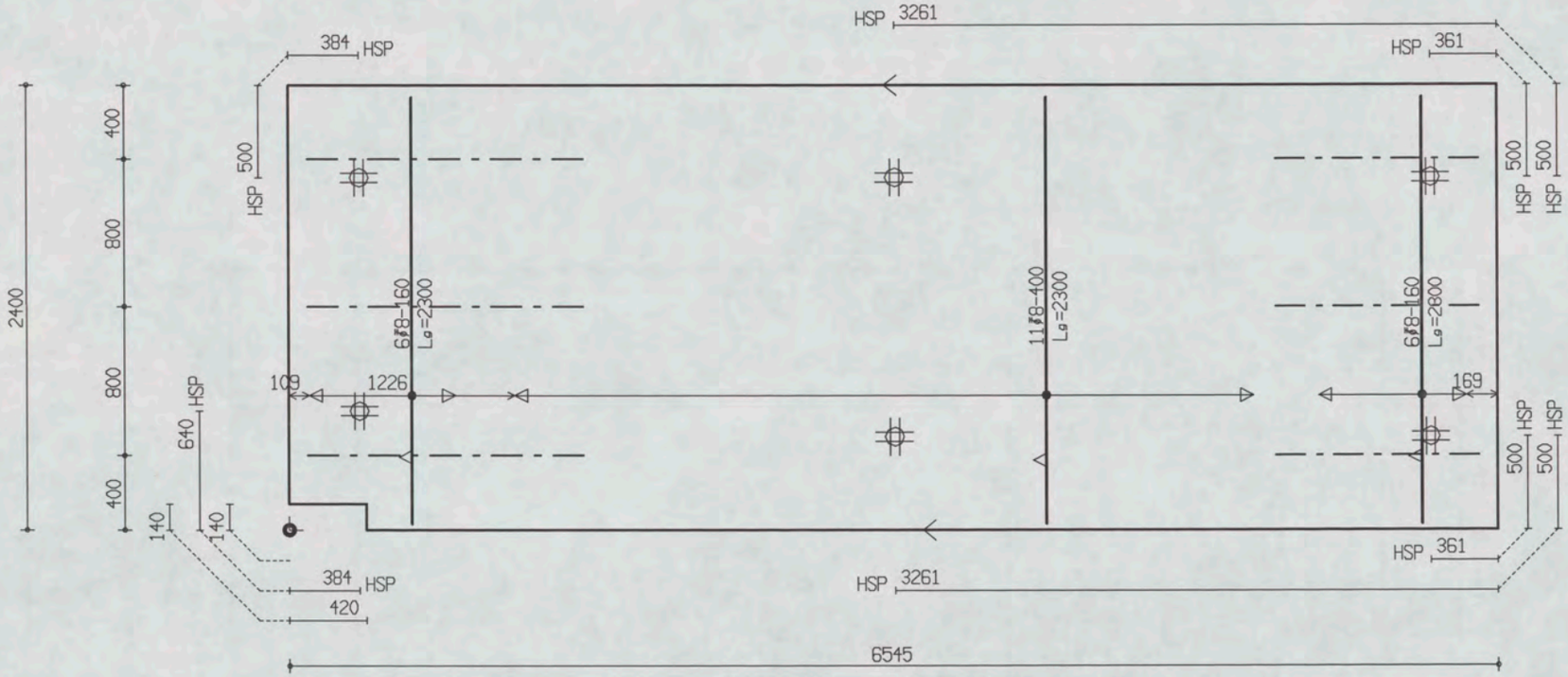

PROJ.NR.	3420

MALAFMETINGEN: 6545 x 2400

DATUM : 12-09-06	NET NAAM : 8$52	TRALIE TYPE	TRALIES	LANGS mm2/m1	DWARS mm2/m1	AANTAL	MERK
PLAATDIKTE: 60	WAP. HORZ.: 6-550	150					
DEKKING : 20	WAP. VERT.: 6-219	7 | 4.5 | 5	150-3-1100 150-3-1500	0	0	1	1936
BETONKWAL.: B45	SECTION : V602	MIL.KLASSE: 1					

the scale towards document
Image Engineering Scan Reference Chart TE263 Serial No. 395
Patch Reference numbers on UTT

Oeterbeton VLOEREN Tekeningnaam: 3420_L17 ZAPLTSRV:3.99

Shell Amsterdam

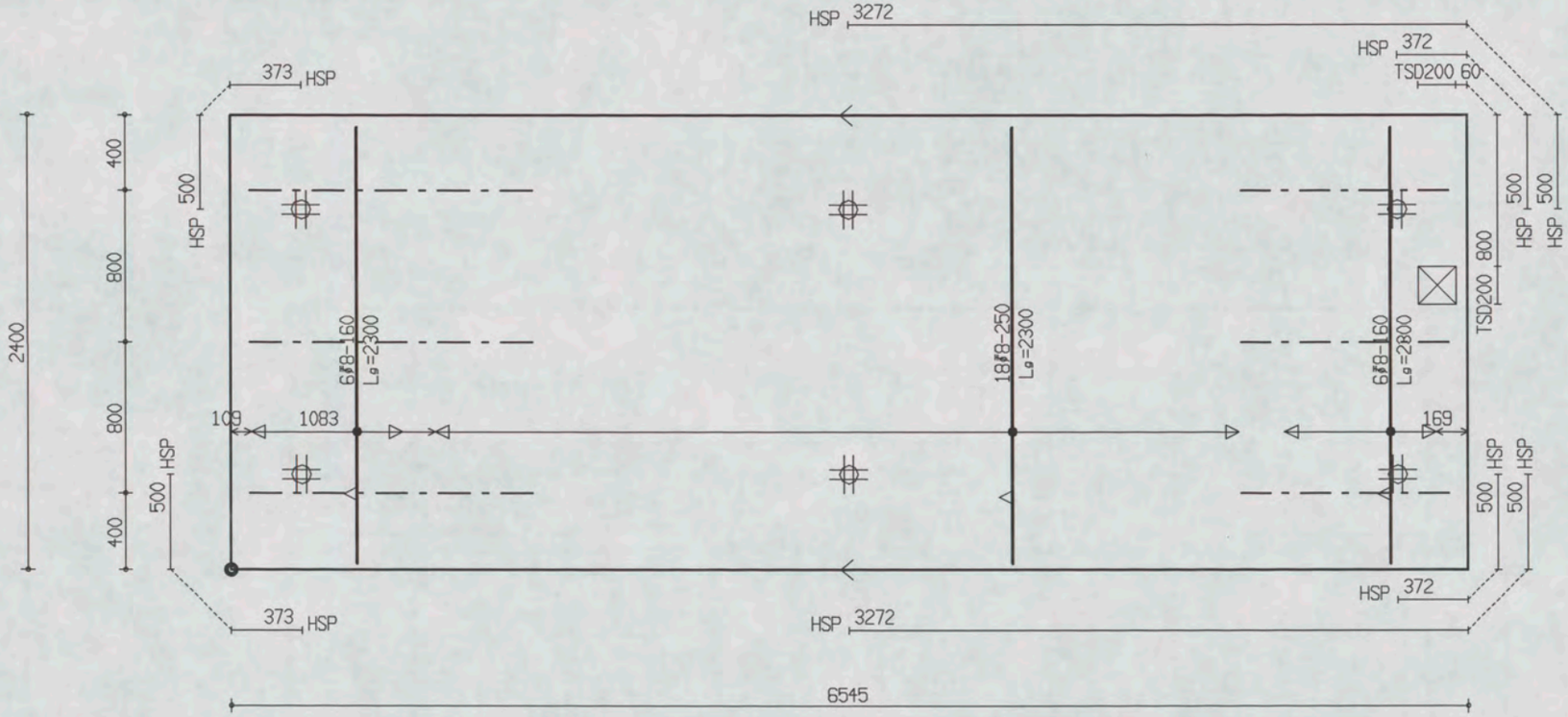

PROJ.NR.	3420

MALAFMETINGEN: 6545 x 2400

DATUM : 12-09-06	NET NAAM : 8$52	TRALIE TYPE			TRALIES	LANGS mm2/m1	DWARS mm2/m1	AANTAL	MERK
PLAATDIKTE: 60	WAP. HORZ.: 6-550	150							
DEKKING : 20	WAP. VERT.: 6-219	7	4.5	5	150-3-1100 150-3-1500	0	0	1	1937
BETONKWAL.: B45	SECTION : V602	MIL.KLASSE:	1						

the scale towards document
Patch Reference numbers on UTT
nage Engineering Scan Reference Chart TE263 Serial No.

Oeterbeton VLOEREN Tekeningnaam: 3420_L17 ZAPLTSRV:3.99

Shell Amsterdam

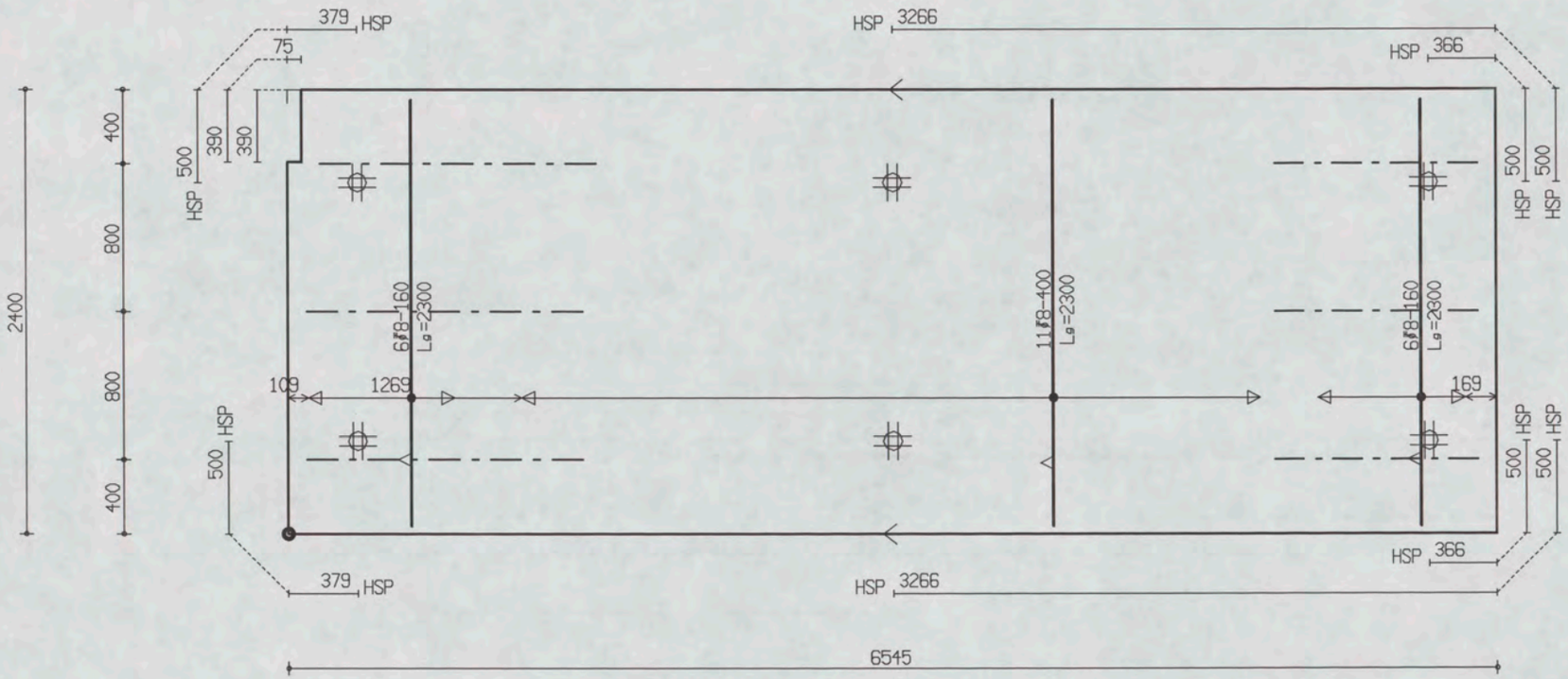

PROJ.NR.	3420

MALAFMETINGEN: 6545 x 2400

DATUM : 12-09-06	NET NAAM : 8$52	TRALIE TYPE	TRALIES	LANGS mm2/m1	DWARS mm2/m1	AANTAL	MERK
PLAATDIKTE: 60	WAP. HORZ.: 6-550	150	150-3-1100	0	0	1	1938
DEKKING : 20	WAP. VERT.: 6-219	7 | 4.5 | 5	150-3-1500				
BETONKWAL.: B45	SECTION : V602	MIL.KLASSE: 1					

the scale towards document
Image Engineering Scan Reference Chart TE263 Serial No. 395
Peach Reference numbers on UTT

Oelerbeton VLOEREN Tekeningnaam: 3420_L17 ZAPLTSAV: 3.99

Shell Amsterdam

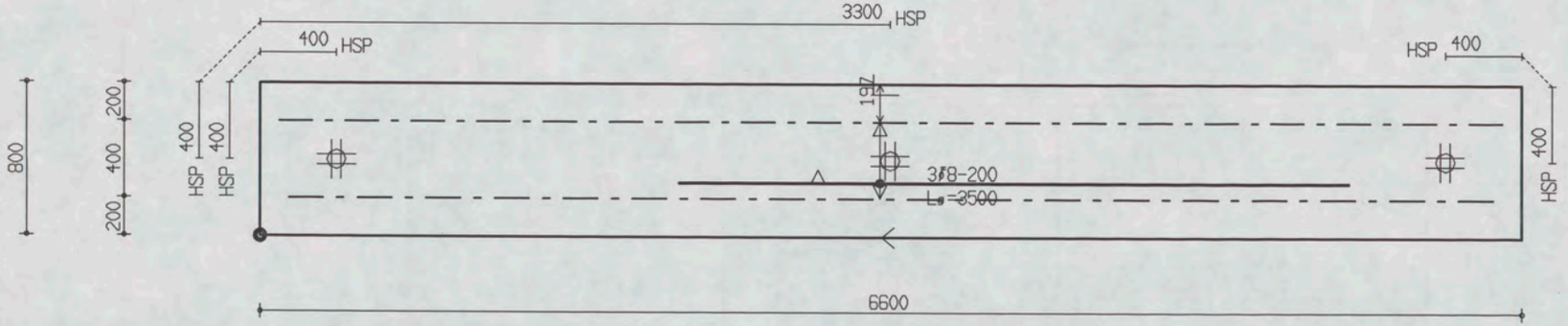

PROJ.NR.	3420

MALAFMETINGEN: 6600 x 800

DATUM : 12-09-06	NET NAAM : 8$52	TRALIE TYPE	TRALIES	LANGS mm2/m1	DWARS mm2/m1	AANTAL	MERK
PLAATDIKTE: 70	WAP. HORZ.: 6-550	421					
DEKKING : 25	WAP. VERT.: 6-219	8 5 5	421-1-6400 421-1-6300	0	0	1	1939
BETONKWAL.: B45	SECTION : V603	MIL.KLASSE: 1					

Oeterbeton VLOEREN Tekeningnaam: 3420_L17 ZAPLTSRV:3.99

Shell Amsterdam

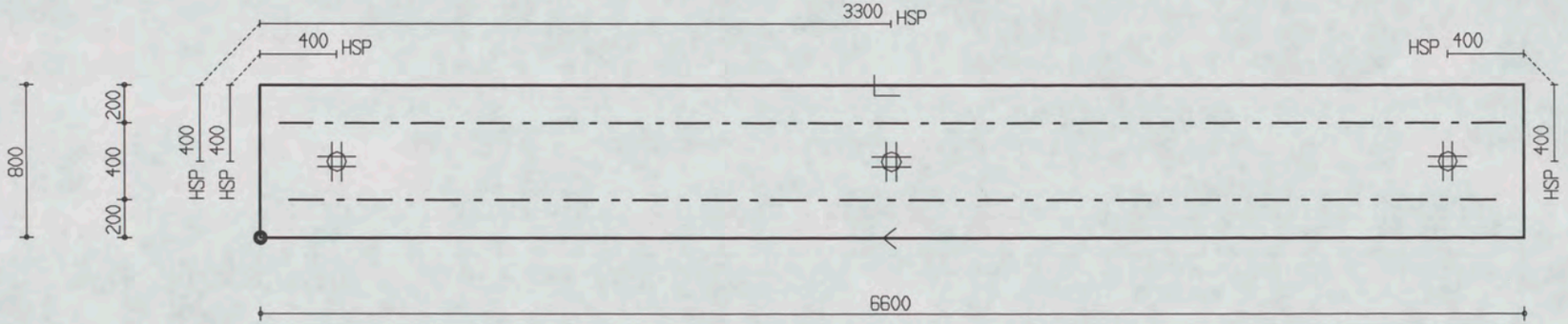

PROJ.NR.	3420

MALAFMETINGEN: 6600 x 800

DATUM : 12-09-06	NET NAAM : 8$52	TRALIE TYPE	TRALIES	LANGS mm2/m1	DWARS mm2/m1	AANTAL	MERK
PLAATDIKTE: 70	WAP. HORZ.: 6-550	421					
DEKKING : 25	WAP. VERT.: 6-219	8 5 5	421-1-6400	0	0	1	1940
BETONKWAL.: B45	SECTION : V604	MIL.KLASSE:	421-1-6300				

395

Oeterbeton VLOEREN Tekeningnaam: 3420_L17 ZAPLTSAV:3.99

Shell Amsterdam

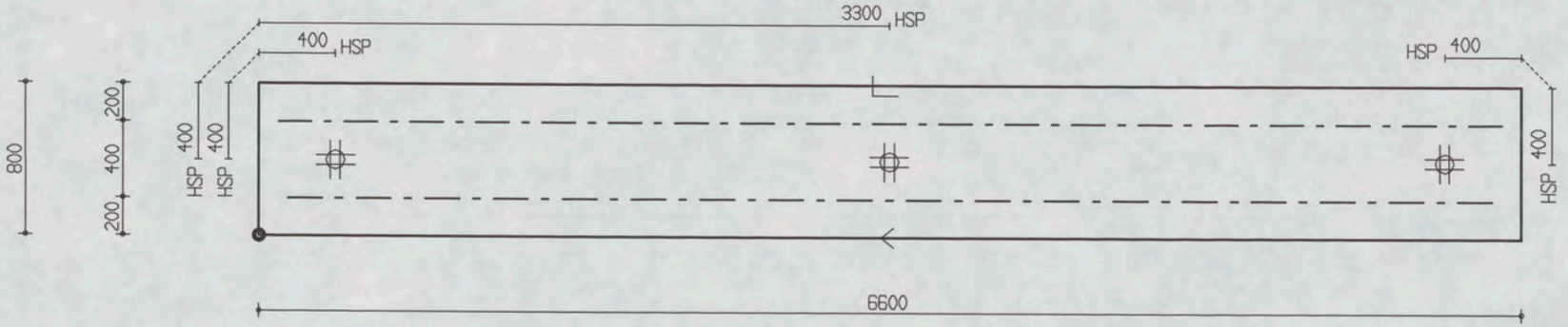

PROJ.NR.	3420

MALAFMETINGEN: 6600 x 800

DATUM : 12-09-06	NET NAAM : 8$52	TRALIE TYPE			TRALIES	LANGS mm2/m1	DWARS mm2/m1	AANTAL	MERK
PLAATDIKTE: 70	WAP. HORZ.: 6-550	421			421-1-6400 421-1-6300	0	0	1	1941
DEKKING : 25	WAP. VERT.: 6-219	8	5	5					
BETONKWAL.: B45	SECTION : V605	MIL.KLASSE: 1							

the scale towards document
Image Engineering Scan Reference Chart TE263 Serial No. 395
Patch Reference numbers on UTT
C1 B1 A1 C2 B2 A2 B5 A5 20 18 17 16 11
10 09 03 02 01 C7 B7 A7 C8 B8 A8 C9 B9

Oelerbeton VLOEREN Tekeningnaam : 3420_L17 ZAPLTSAV:3.99

Shell Amsterdam

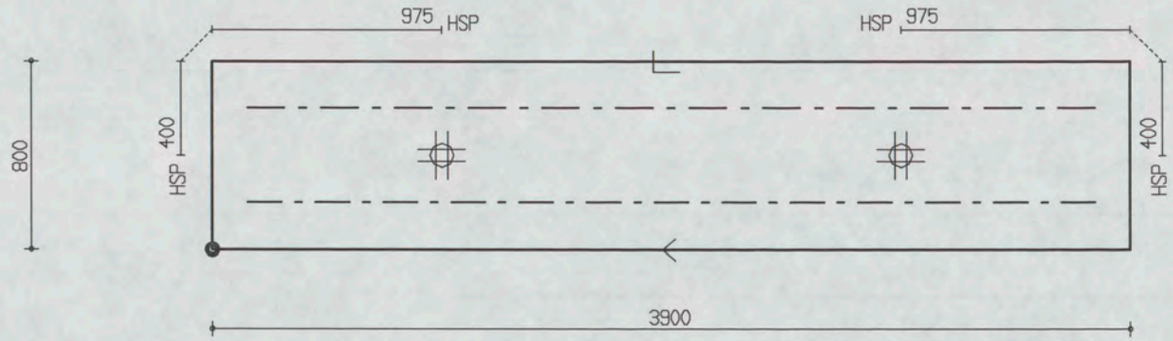

PROJ.NR.	3420

MALAFMETINGEN: 3900 x 800

DATUM : 12-09-06	NET NAAM : 8$52	TRALIE TYPE	TRALIES	LANGS mm2/m1	DWARS mm2/m1	AANTAL	MERK
PLAATDIKTE: 70	WAP. HORZ.: 6-550	421					
DEKKING : 25	WAP. VERT.: 6-219	8 5 5		0	0	1	1942
BETONKWAL.: B45	SECTION : V606	MIL.KLASSE: 1	421-2-3600				

the scale towards document
Image Engineering Scan Reference Chart TE263 Serial No. 395
Patch Reference numbers on UTT

Oeterbeton VLOEREN Tekeningnaam: 3420_L17 ZAPLTSAV: 3.99

Shell Amsterdam

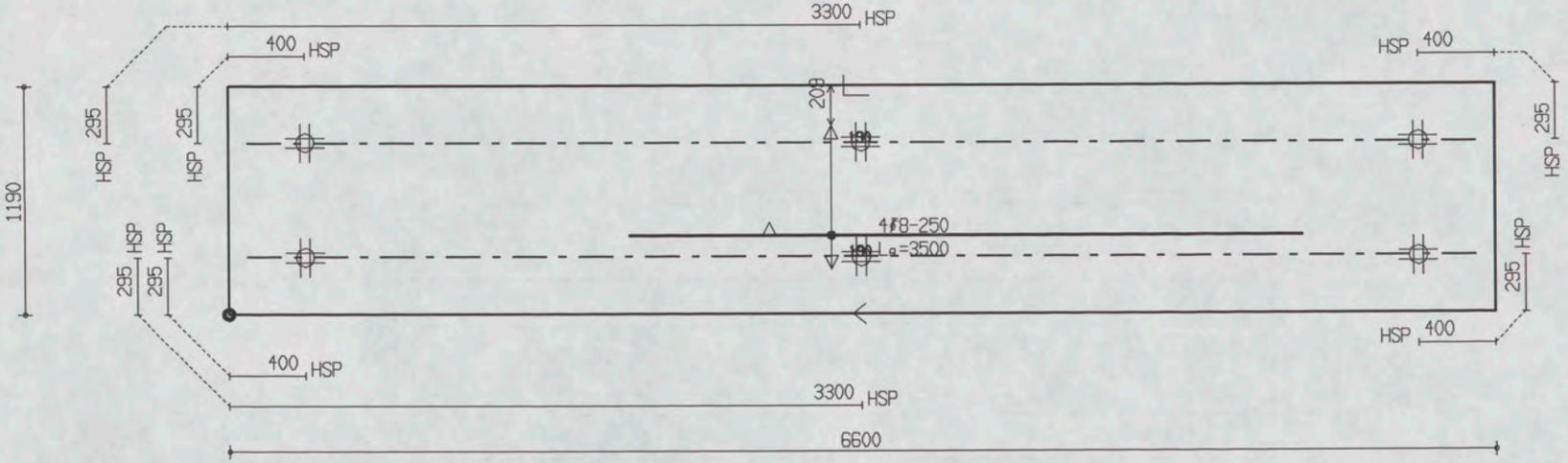

PROJ.NR.	3420

MALAFMETINGEN: 6600 x 1190

DATUM : 12-09-06	NET NAAM : 8$52	TRALIE TYPE			TRALIES	LANGS mm2/m1	DWARS mm2/m1	AANTAL	MERK
PLAATDIKTE: 70	WAP. HORZ.: 6-550	421							
DEKKING : 25	WAP. VERT.: 6-219	8	5	5					
BETONKWAL.: B45	SECTION : V607	MIL.KLASSE: 1			190-2-6400	0	0	1	1943

Oeterbeton VLOEREN Tekeningnaam: 3420_L17 ZAPLTSAV 3.99

Shell Amsterdam

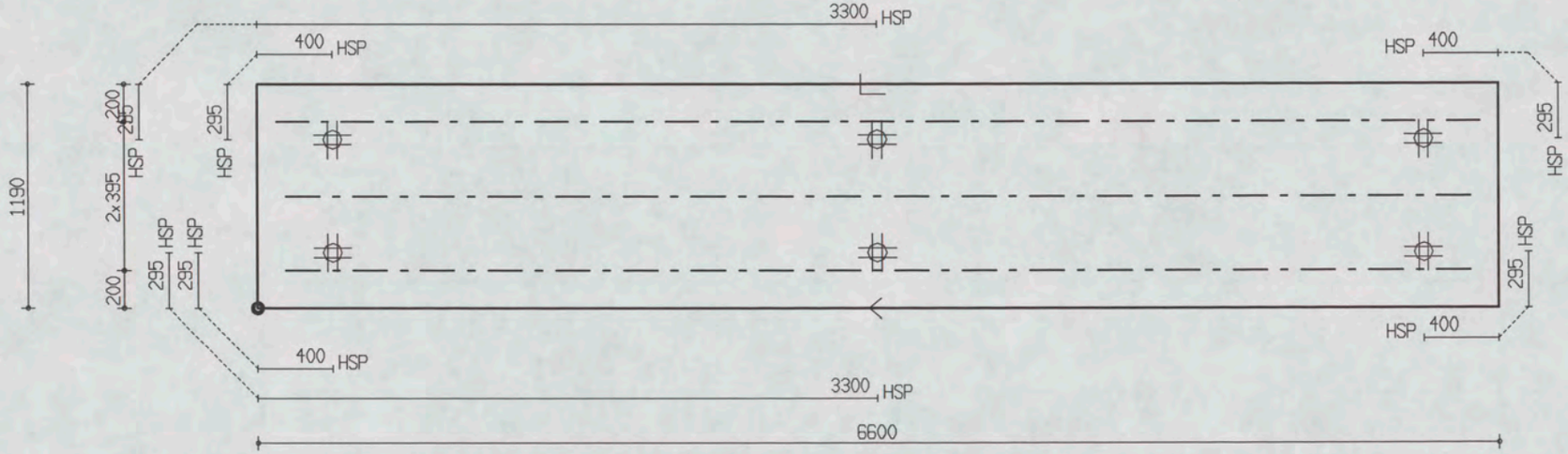

PROJ.NR.	3420

MALAFMETINGEN: 6600 x 1190

DATUM : 12-09-06	NET NAAM : 8$52	TRALIE TYPE			TRALIES	LANGS mm2/m1	DWARS mm2/m1	AANTAL	MERK
PLAATDIKTE: 70	WAP. HORZ.: 6-550	421			421-1-6400	0	0	1	1944
DEKKING : 25	WAP. VERT.: 6-219	8	5	5	421-2-6300				
BETONKWAL.: B45	SECTION : V608	MIL.KLASSE: 1							

the scale towards document
Image Engineering Scan Reference Chart TE263 Serial No. 395
Patch Reference numbers on UTT
C1 B1 A1 C2 B2 A2 B5 A5 20 18 17 16 11
10 09 03 02 01 C7 B7 A7 C8 B8 A8 C9 B9

Oeterbeton VLOEREN Tekeningnaam: 3420_L17 ZAPLTSRV:3.99

Shell Amsterdam

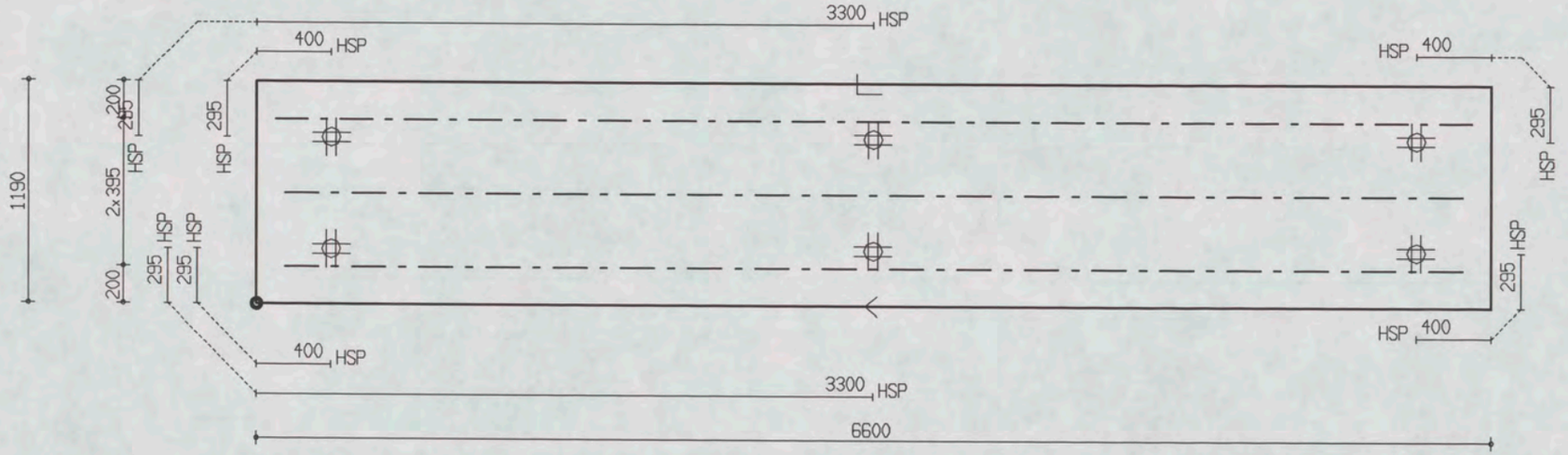

PROJ.NR.	3420

MALAFMETINGEN: 6600 x 1190

DATUM : 12-09-06	NET NAAM : 8$52	TRALIE TYPE			TRALIES	LANGS mm2/m1	DWARS mm2/m1	AANTAL	MERK
PLAATDIKTE: 70	WAP. HORZ.: 6-550	421			421-1-6400 421-2-6300	0	0	1	1945
DEKKING : 25	WAP. VERT.: 6-219	8	5	5					
BETONKWAL.: B45	SECTION : V609	MIL.KLASSE: 1							

the scale towards document
Image Engineering Scan Reference Chart TE263 Serial No. 395
Patch Reference numbers on UIT
C1 B1 A1 C2 B2 A5 B5 A2 20 18 17 16 11
10 09 03 02 01 C7 B7 A7 C8 B8 A8 C9 B9

Oeterbeton VLOEREN Tekeningnaam: 3420_L17 ZAPLTSAV:3.99

Shell Amsterdam

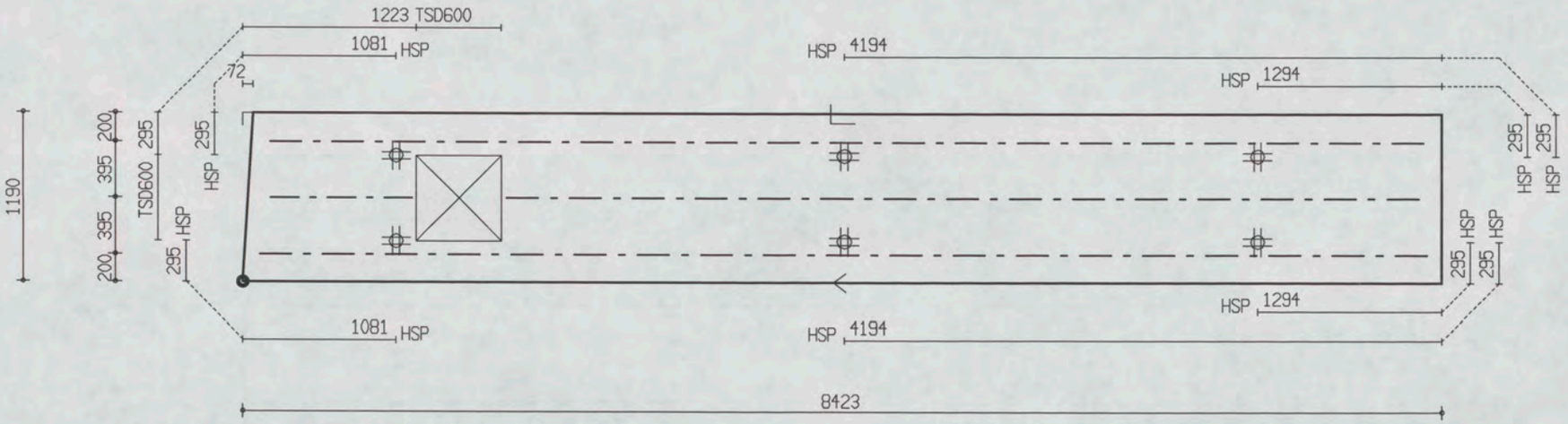

PROJ.NR.	3420

MALAFMETINGEN: 8423 x 1190

DATUM : 12-09-06	NET NAAM : 8$52	TRALIE TYPE	TRALIES	LANGS mm2/m1	DWARS mm2/m1	AANTAL	MERK
PLAATDIKTE: 70	WAP. HORZ.: 6-550	421	421-1-6400				
DEKKING : 25	WAP. VERT.: 6-219	8 5 5	421-1-1000	0	0	1	1946
BETONKWAL.: B45	SECTION : V610	MIL.KLASSE: 1	421-1-8200421-1-8100				

the scale towards document
Patch Reference numbers on UTT
Image Engineering Scan Reference Chart TE263 Serial No. 395

Oelerbeton VLOEREN Tekeningnaam: 3420_L17 ZAPLTSRV:3.99

Shell Amsterdam

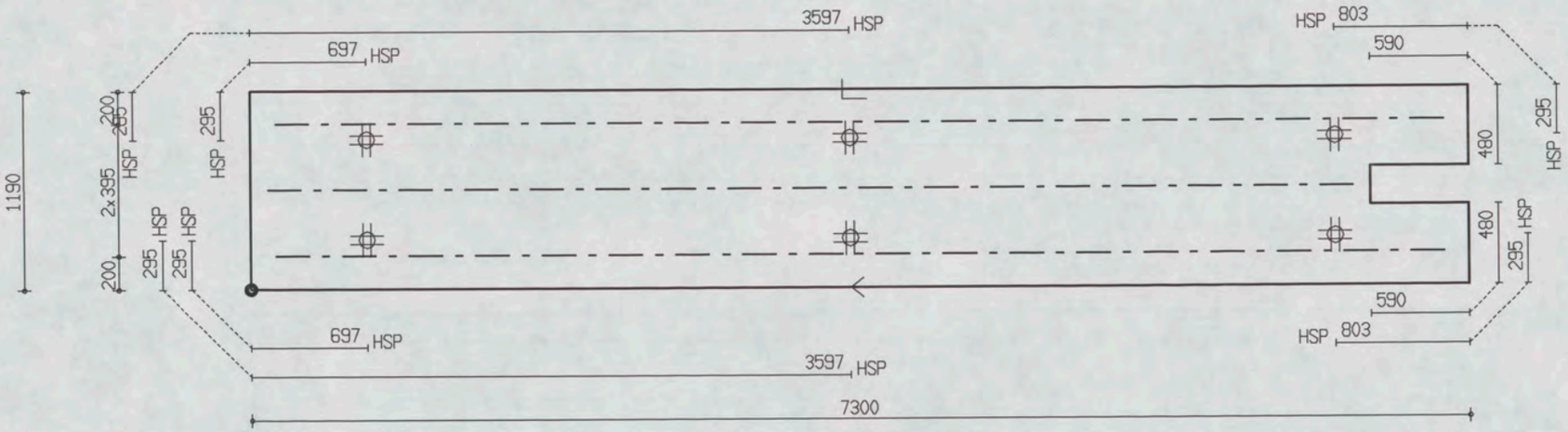

PROJ.NR.	3420

MALAFMETINGEN: 7300 x 1190

DATUM : 12-09-06	NET NAAM : 8$52	TRALIE TYPE			TRALIES	LANGS mm2/m1	DWARS mm2/m1	AANTAL	MERK
PLAATDIKTE: 70	WAP. HORZ.: 6-550	421			421-1-6500	0	0	1	1947
DEKKING : 25	WAP. VERT.: 6-219	8	5	5	421-2-7000				
BETONKWAL.: B45	SECTION : V611	MIL.KLASSE:		1					

the scale towards document
Patch Reference numbers on UIT
Image Engineering Scan Reference Chart TE263 Serial No. 395

Oeterbeton VLOEREN Tekeningnaam : 3420_L17 ZAPLTSAV:3.99

Shell Amsterdam

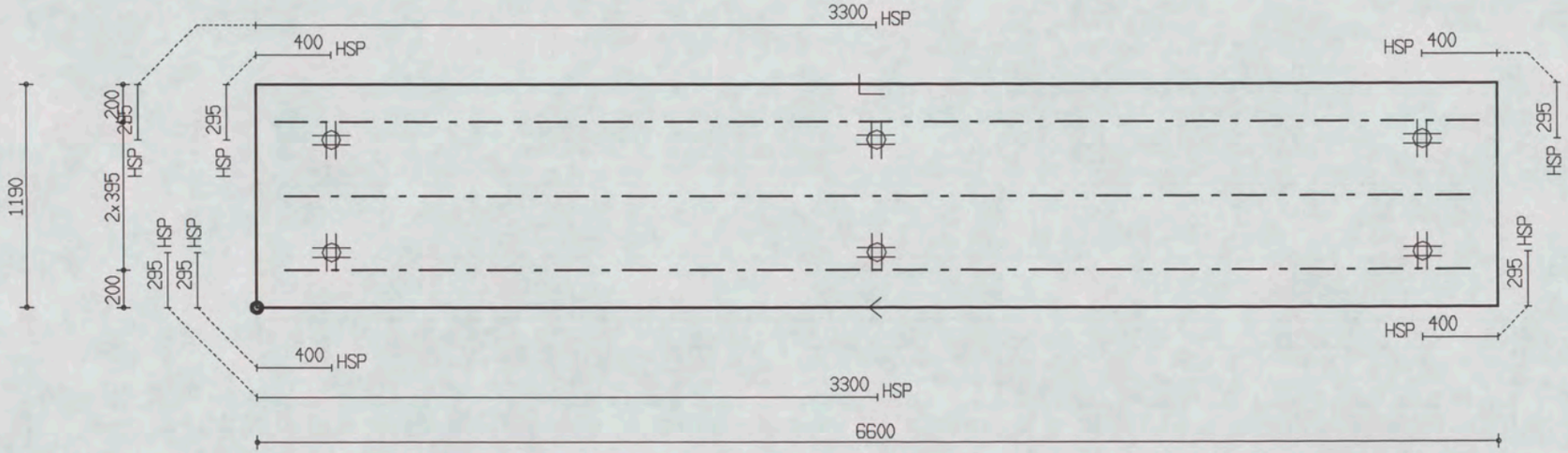

PROJ.NR.	3420

MALAFMETINGEN: 6600 x 1190

DATUM : 12-09-06	NET NAAM : 8$52	TRALIE TYPE	TRALIES	LANGS mm2/m1	DWARS mm2/m1	AANTAL	MERK
PLAATDIKTE: 70	WAP. HORZ.: 6-550	421	421-1-6400	0	0	1	1948
DEKKING : 25	WAP. VERT.: 6-219	8 5 5	421-2-6300				
BETONKWAL.: B45	SECTION : V612	MIL.KLASSE: 1					

the scale towards document
Image Engineering Scan Reference Chart TE263 Serial No. 395
Patch Reference numbers on UTT
10 09 03 02 01 C7 B7 A7 C8 B8 A8 C9 B9
C1 B1 A1 C2 B2 A2 B5 A5 20 18 17 16 11

Oelerbeton VLOEREN Tekeningnaam: 3420_L17 ZAPLTSAV:3.99

Shell Amsterdam

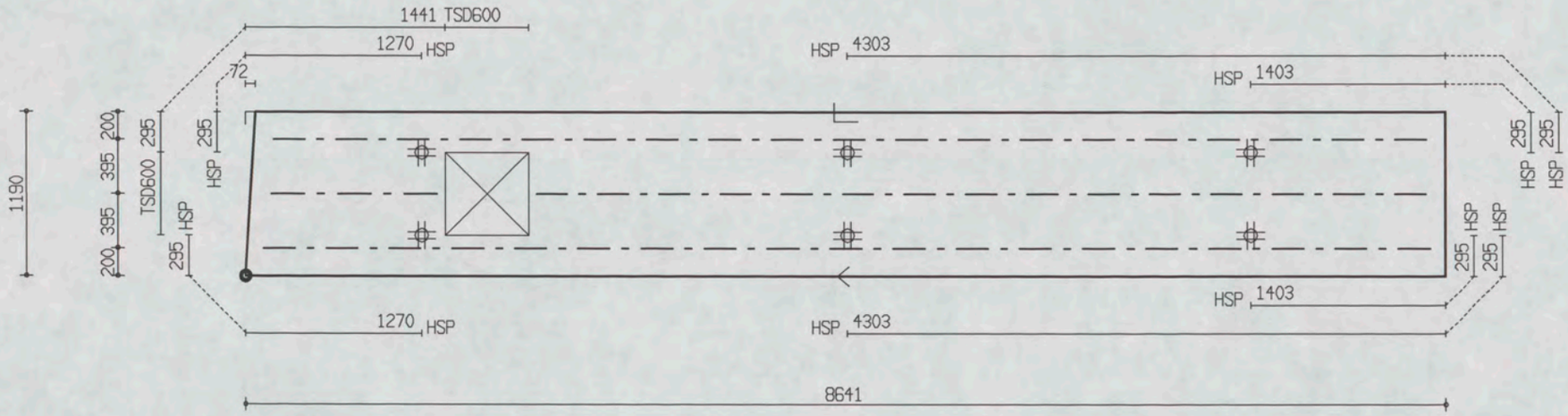

PROJ.NR.	3420

MALAFMETINGEN: 8641 x 1190

DATUM : 12-09-06	NET NAAM : 8$52	TRALIE TYPE	TRALIES	LANGS mm2/m1	DWARS mm2/m1	AANTAL	MERK
PLAATDIKTE: 70	WAP. HORZ.: 6-550	421	421-1-6400	0	0	1	1949
DEKKING : 25	WAP. VERT.: 6-219	8 5 5	421-1-1200				
BETONKWAL.: B45	SECTION : V613	MIL.KLASSE: 1	421-1-8400421-1-8300				

the scale towards document
Image Engineering Scan Reference Chart TE263 Serial No. 395
Patch Reference numbers on UTT

Oeterbeton VLOEREN Tekeningnaam: 3420_L17 ZAPLTSAV:3.99

Shell Amsterdam

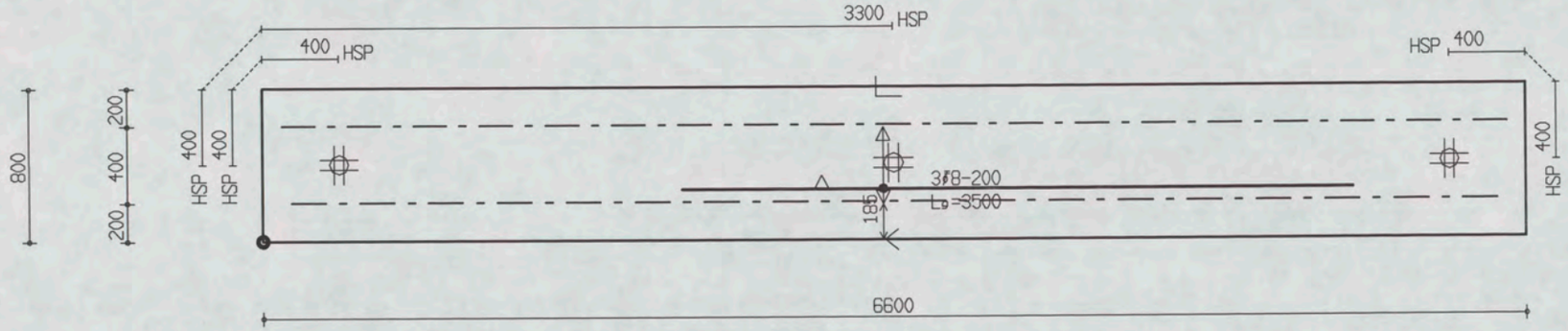

PROJ.NR.	3420

MALAFMETINGEN: 6600 x 800

DATUM : 12-09-06	NET NAAM : 8$52	TRALIE TYPE	TRALIES	LANGS mm2/m1	DWARS mm2/m1	AANTAL	MERK
PLAATDIKTE: 70	WAP. HORZ.: 6-550	421	421-1-6400	0	0	1	1950
DEKKING : 25	WAP. VERT.: 6-219	8 5 5	421-1-6300				
BETONKWAL.: B45	SECTION : V614	MIL.KLASSE:					

Oelerbeton VLOEREN Tekeningnaam: 3420_L17 ZAPLTSRV:3.99

Shell Amsterdam

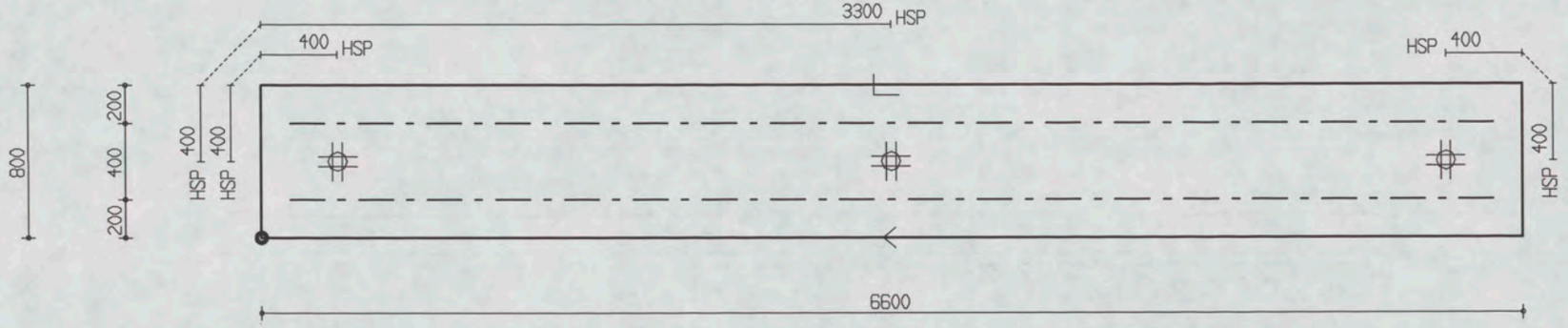

PROJ.NR.	3420

MALAFMETINGEN: 6600 x 800

DATUM : 12-09-06	NET NAAM : 8$52	TRALIE TYPE			TRALIES	LANGS mm2/m1	DWARS mm2/m1	AANTAL	MERK
PLAATDIKTE: 70	WAP. HORZ.: 6-550	421							
DEKKING : 25	WAP. VERT.: 6-219	8	5	5					
BETONKWAL.: B45	SECTION : V615	MIL.KLASSE:	1		421-2-6300	0	0	1	1951

Oeterbeton VLOEREN Tekeningnaam: 3420_L17 ZAPLTSAV:3.99

Shell Amsterdam

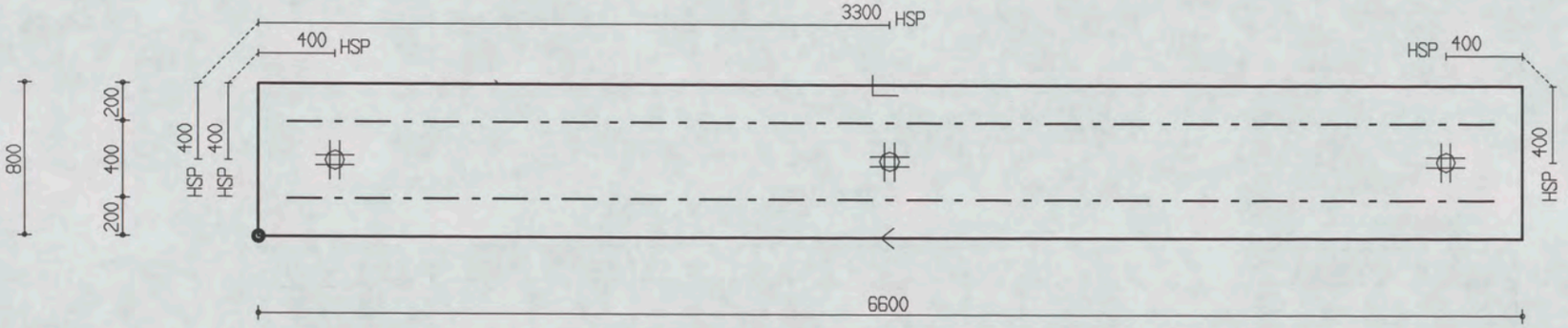

PROJ.NR.	3420

MALAFMETINGEN: 6600 x 800

DATUM : 12-09-06	NET NAAM : 8$52	TRALIE TYPE			TRALIES	LANGS mm2/m1	DWARS mm2/m1	AANTAL	MERK
PLAATDIKTE: 70	WAP. HOAZ.: 6-550	421							
DEKKING : 25	WAP. VERT.: 6-219	8	5	5					
BETONKWAL.: B45	SECTION : V616	MIL.KLASSE: 1			421-2-6300	0	0	1	1952

395

Oeterbeton VLOEREN Tekeningnaam: 3420_L17 ZAPLTSAV:3.99

Shell Amsterdam

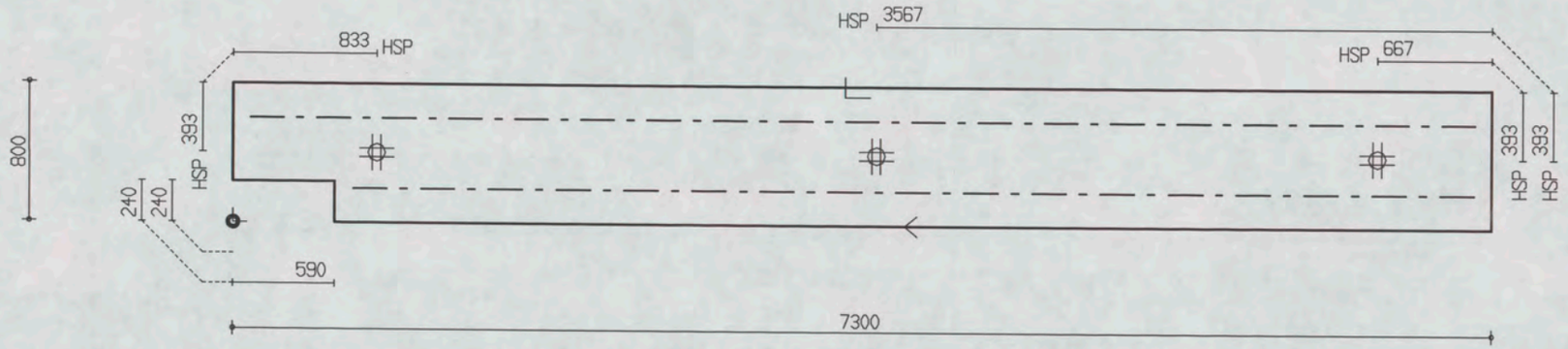

PROJ.NR.	3420

MALAFMETINGEN: 7300 x 800

DATUM : 12-09-06	NET NAAM : 8$52	TRALIE TYPE			TRALIES	LANGS mm2/m1	DWARS mm2/m1	AANTAL	MERK
PLAATDIKTE: 70	WAP. HORZ.: 6-550	421			421-1-7100	0	0	1	1953
DEKKING : 25	WAP. VERT.: 6-219	8	5	5	421-1-6500				
BETONKWAL.: B45	SECTION : V617	MIL.KLASSE: 1							

Oeterbeton VLOEREN Tekeningnaam: 3420_L17 ZAPLTSAV:3.99

Shell Amsterdam

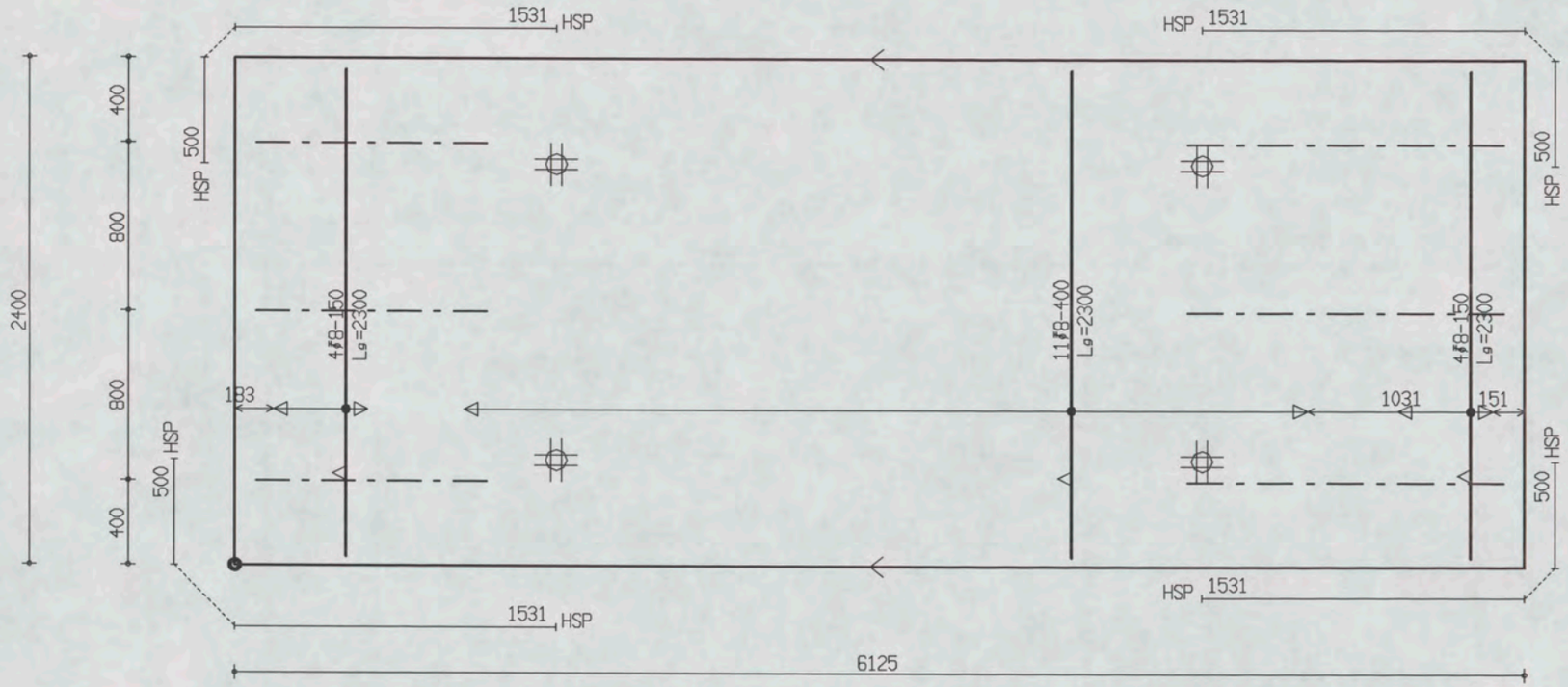

PROJ.NR.	3420

MALAFMETINGEN: 6125 x 2400

DATUM : 12-09-06	NET NAAM : 8$52	TRALIE TYPE	TRALIES	LANGS mm2/m1	DWARS mm2/m1	AANTAL	MERK
PLAATDIKTE: 60	WAP. HOAZ.: 6-550	150					
DEKKING : 20	WAP. VERT.: 6-219	7 | 4.5 | 5	150-3-1500 150-3-1100	0	0	1	1954
BETONKWAL.: B45	SECTION : V618	MIL.KLASSE: 1					

395

Oeterbeton VLOEREN Tekeningnaam: 3420_L17 ZAPLTSAV:3.99

Shell Amsterdam

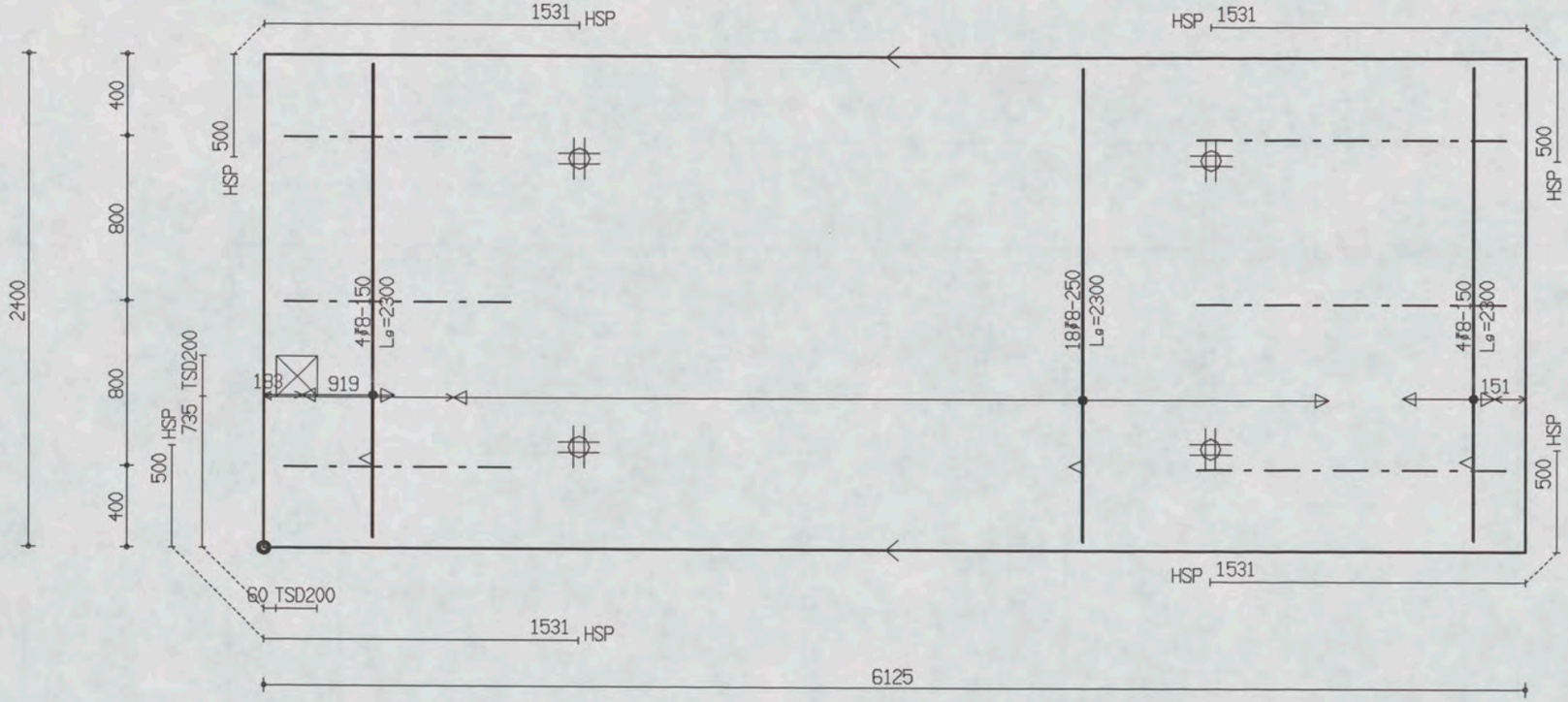

PROJ.NR.	3420

MALAFMETINGEN: 6125 x 2400

DATUM : 12-09-06	NET NAAM : 8$52	TRALIE TYPE			TRALIES	LANGS mm2/m1	DWARS mm2/m1	AANTAL	MERK
PLAATDIKTE: 60	WAP. HORZ.: 6-550	150							
DEKKING : 20	WAP. VERT.: 6-219	7	4.5	5	150-3-1500 150-3-1100	0	0	1	1955
BETONKWAL.: B45	SECTION : V618	MIL.KLASSE:	1						

the scale towards document
Image Engineering Scan Reference Chart TE263 Serial No. 395
Patch Reference numbers on UTT
C1 B1 A1 C2 B2 A2 B5 A5 20 18 17 16 11
10 09 03 02 01 C7 B7 A7 C8 B8 A8 C9 B9

Oeterbeton VLOEREN Tekeningnaam: 3420_L17 ZAPLTSRV:3.99

Shell Amsterdam

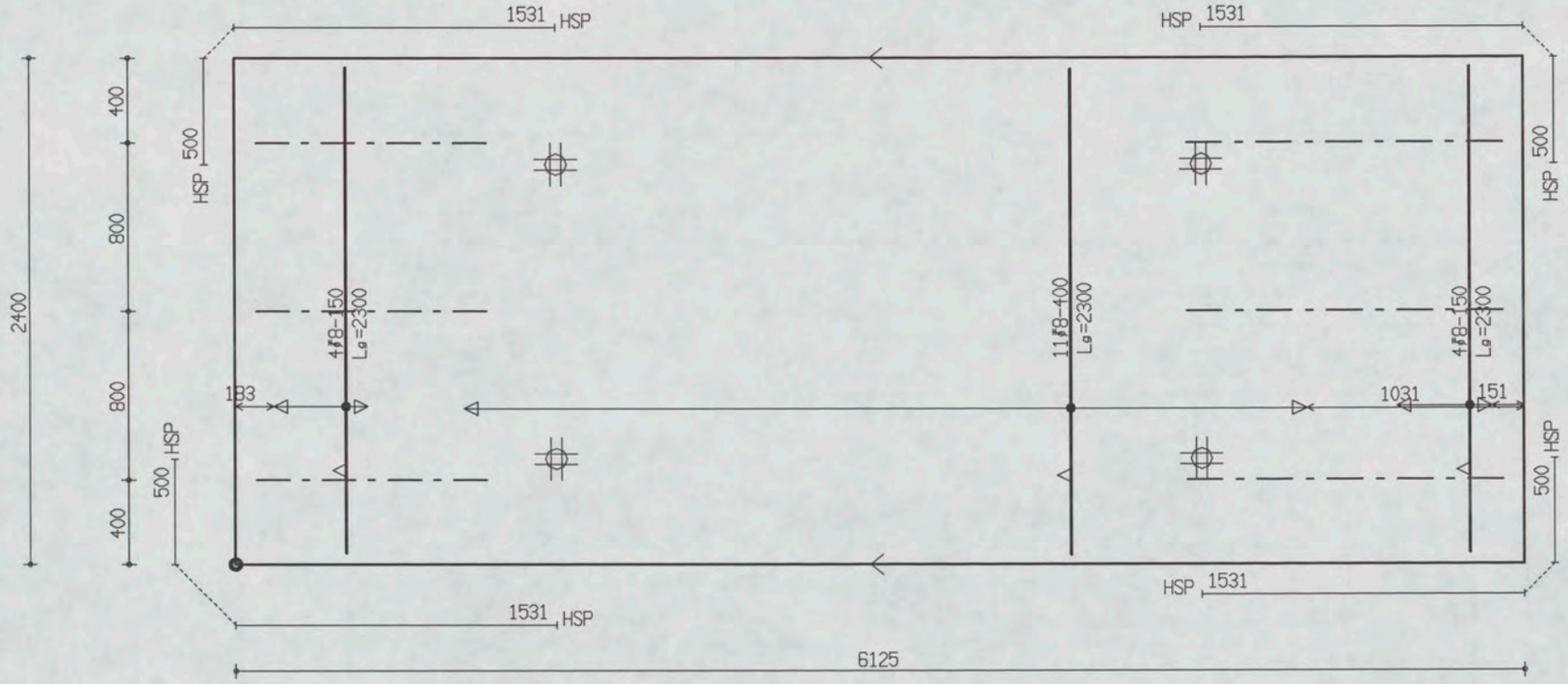

PROJ.NR.	3420

MALAFMETINGEN: 6125 x 2400

DATUM : 12-09-06	NET NAAM : 8$52	TRALIE TYPE			TRALIES	LANGS mm2/m1	DWARS mm2/m1	AANTAL	MERK
PLAATDIKTE: 60	WAP. HORZ.: 6-550	150			150-3-1500	0	0	1	1956
DEKKING : 20	WAP. VERT.: 6-219	7	4.5	5	150-3-1100				
BETONKWAL.: B45	SECTION : V618	MIL.KLASSE:							

the scale towards document
Patch Reference numbers on UTT Scan Reference Chart TE363 Serial No. 395

Oeterbeton VLOEREN Tekeningnaam: 3420_L17 ZAPLTSRV: 3.99

Shell Amsterdam

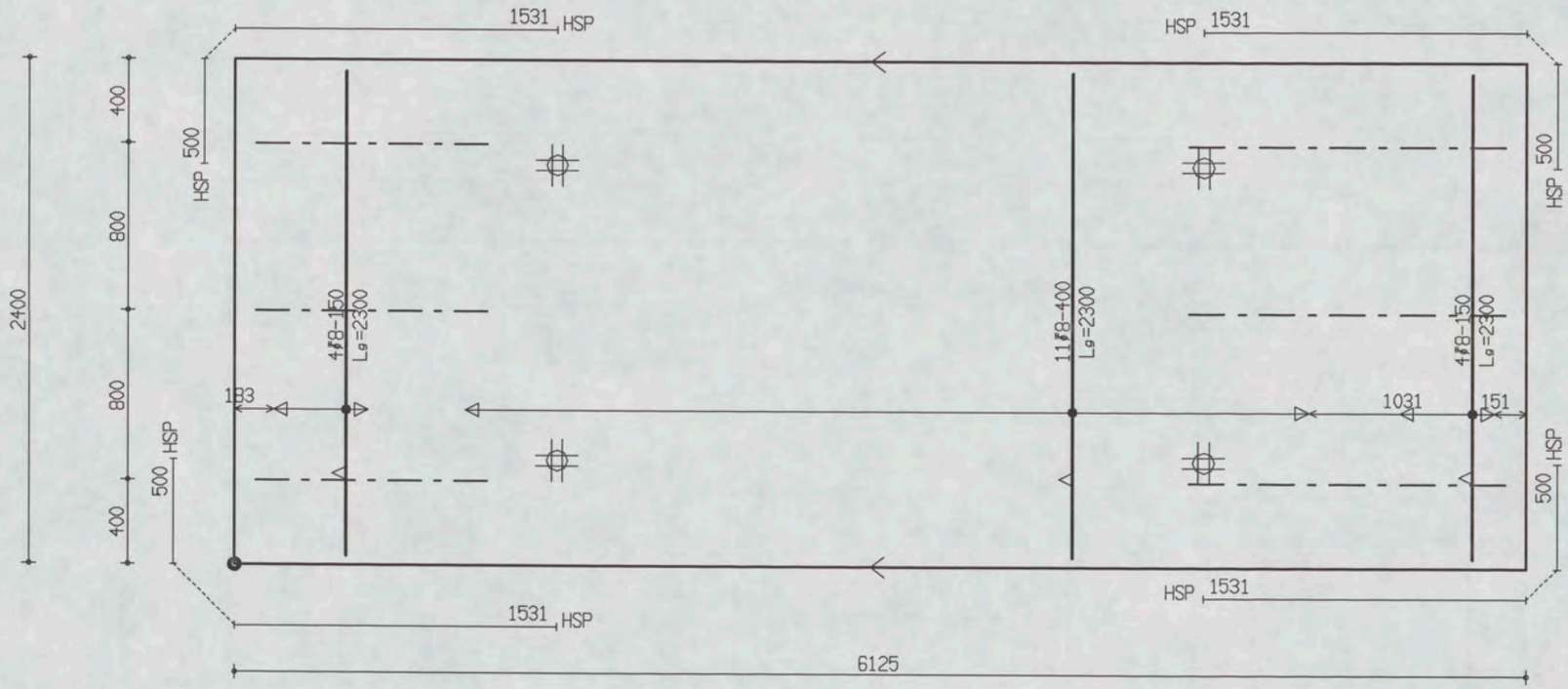

PROJ.NR.	3420

MALAFMETINGEN: 6125 x 2400

DATUM : 12-09-06	NET NAAM : 8$52	TRALIE TYPE			TRALIES	LANGS mm2/m1	DWARS mm2/m1	AANTAL	MERK
PLAATDIKTE: 60	WAP. HORZ.: 6-550	150			150-3-1500 150-3-1100	0	0	1	1957
DEKKING : 20	WAP. VERT.: 6-219	7	4.5	5					
BETONKWAL.: B45	SECTION : V618	MIL.KLASSE:		1					

the scale towards document
Image Engineering Scan Reference Chart TE263 Serial No. 395
Patch Reference numbers on UTT
C1 B1 A1 C2 B2 A2 B5 A5 20 18 17 16 11
10 09 03 02 01 C7 B7 A7 C8 B8 A8 C9 B9

Oeterbeton VLOEREN Tekeningnaam: 3420_L17 ZAPLTSAV: 3.99

Shell Amsterdam

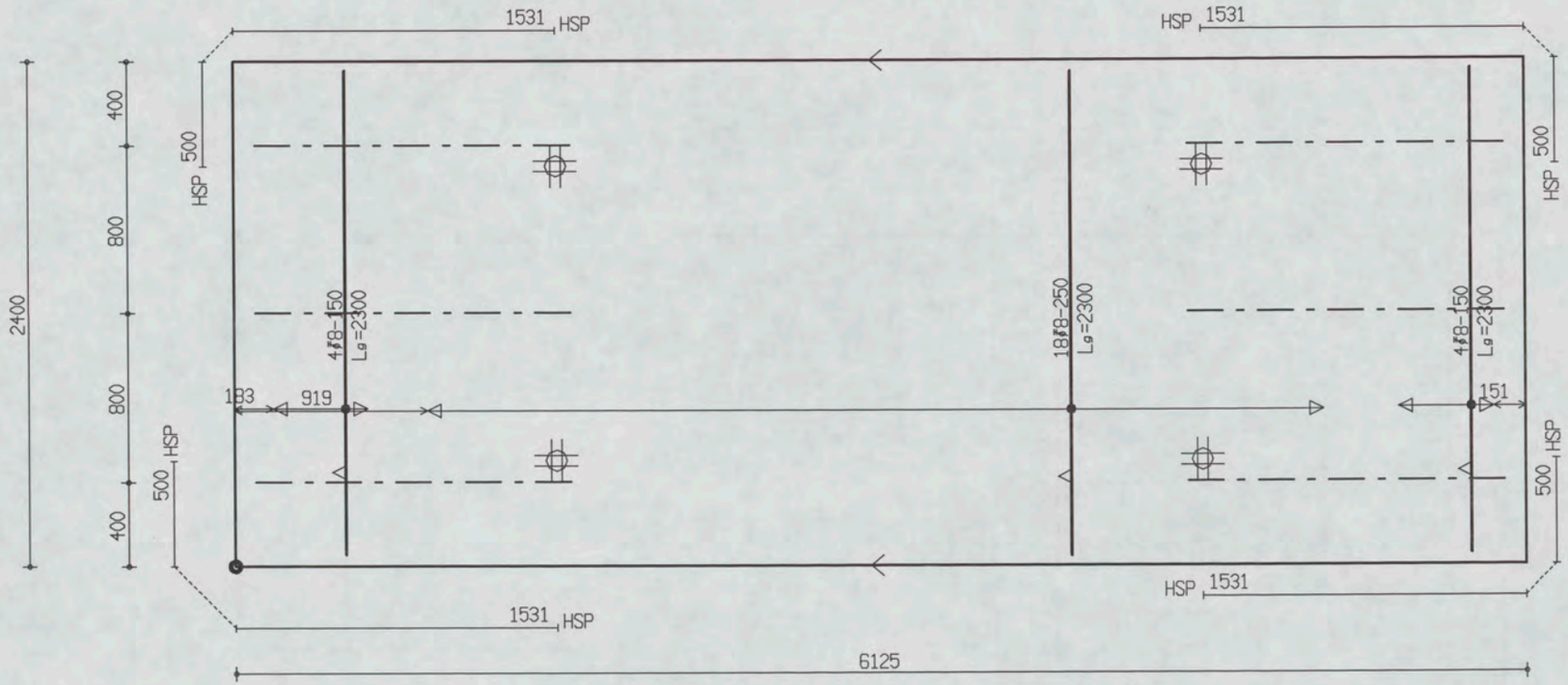

PROJ.NR.	3420

MALAFMETINGEN: 6125 x 2400

DATUM : 12-09-06	NET NAAM : 8$52	TRALIE TYPE	TRALIES	LANGS mm2/m1	DWARS mm2/m1	AANTAL	MERK
PLAATDIKTE: 60	WAP. HORZ.: 6-550	150					
DEKKING : 20	WAP. VERT.: 6-219	7 | 4.5 | 5		0	0	1	1958
BETONKWAL.: B45	SECTION : V618	MIL.KLASSE: 1	150-6-1500				

the scale towards document
Patch Reference numbers on UTT
Image Engineering Scan Reference Chart TE263 Serial No. 395

Oeterbeton VLOEREN Tekeningnaam: 3420_L17 ZAPLTSAV: 3.99

Shell Amsterdam

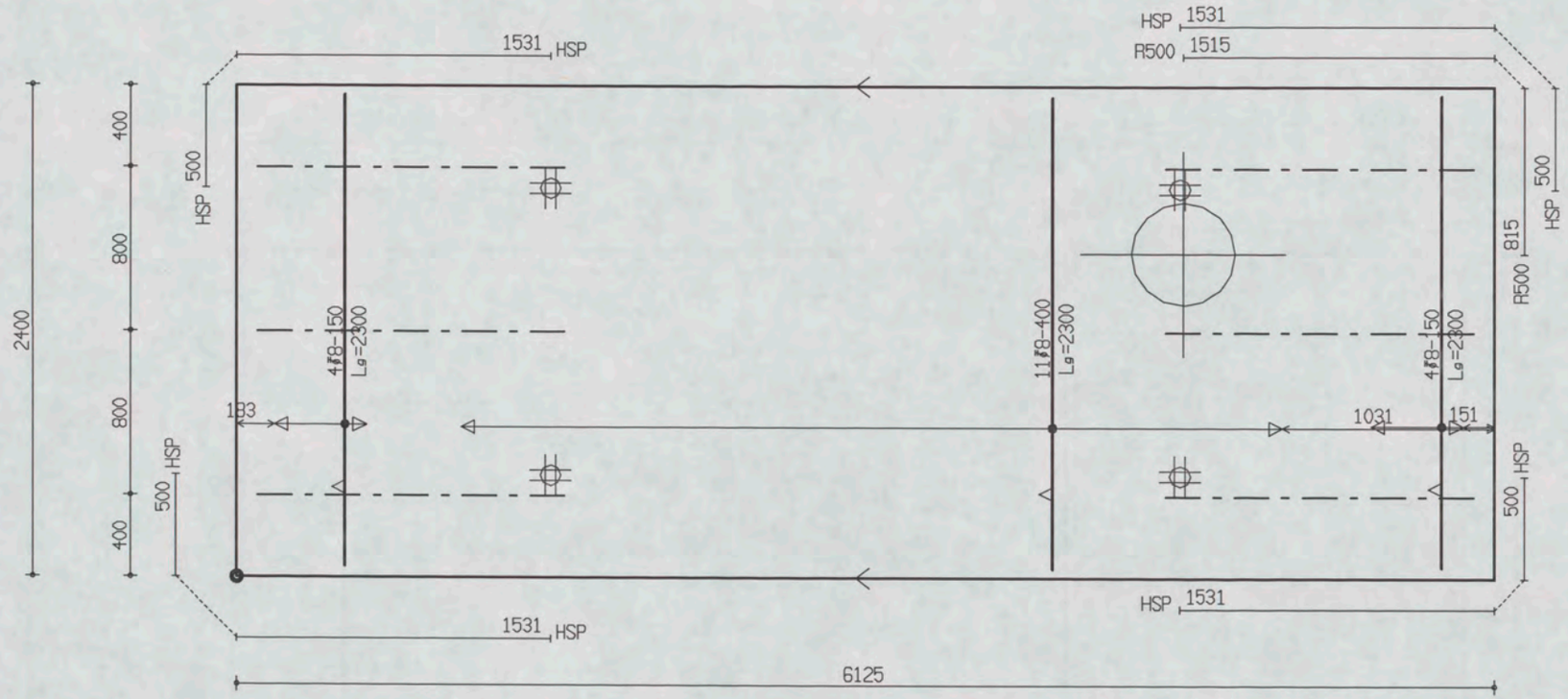

PROJ.NR.	3420

MALAFMETINGEN: 6125 x 2400

DATUM : 12-09-06	NET NAAM : 8$52	TRALIE TYPE			TRALIES	LANGS mm2/m1	DWARS mm2/m1	AANTAL	MERK
PLAATDIKTE: 60	WAP. HORZ.: 6-550	150							
DEKKING : 20	WAP. VERT.: 6-219	7	4.5	5					
BETONKWAL.: B45	SECTION : V618	MIL.KLASSE: 1			150-6-1500	0	0	1	1959

Oeterbeton VLOEREN Tekeningnaam: 3420_L17 ZAPLTSAV: 3.99

Shell Amsterdam

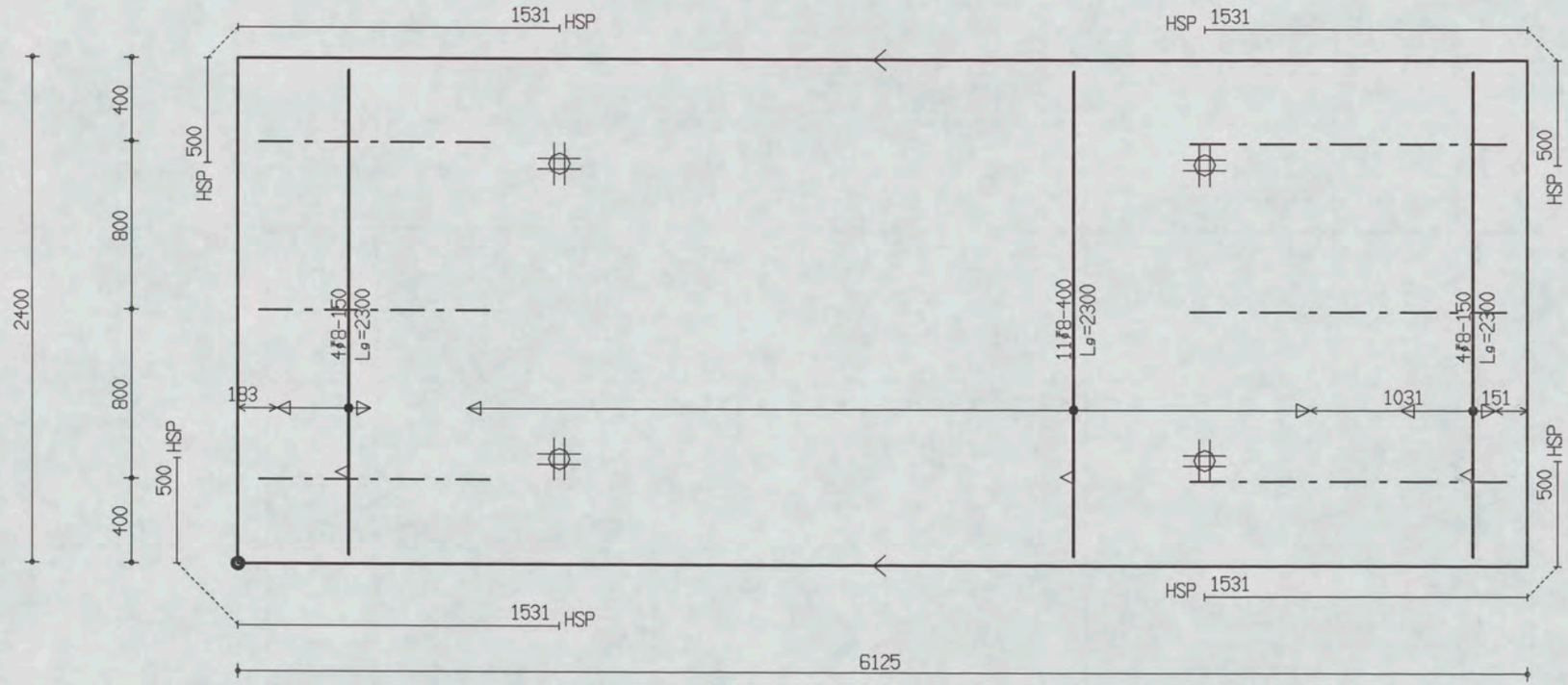

PROJ.NR.	3420

MALAFMETINGEN: 6125 x 2400

DATUM : 12-09-06	NET NAAM : 8$52	TRALIE TYPE	TRALIES	LANGS mm2/m1	DWARS mm2/m1	AANTAL	MERK
PLAATDIKTE: 60	WAP. HORZ.: 6-550	150					
DEKKING : 20	WAP. VERT.: 6-219	7 | 4.5 | 5	150-3-1500	0	0	1	1960
BETONKWAL.: B45	SECTION : V618	MIL.KLASSE: 1	150-3-1100				

the scale towards document
Patch Reference numbers on UIT
Image Engineering Scan Reference Chart TE263 Serial No.

395

Oeterbeton VLOEREN Tekeningnaam: 3420_L17 ZAPLTSRV: 3.99

Shell Amsterdam

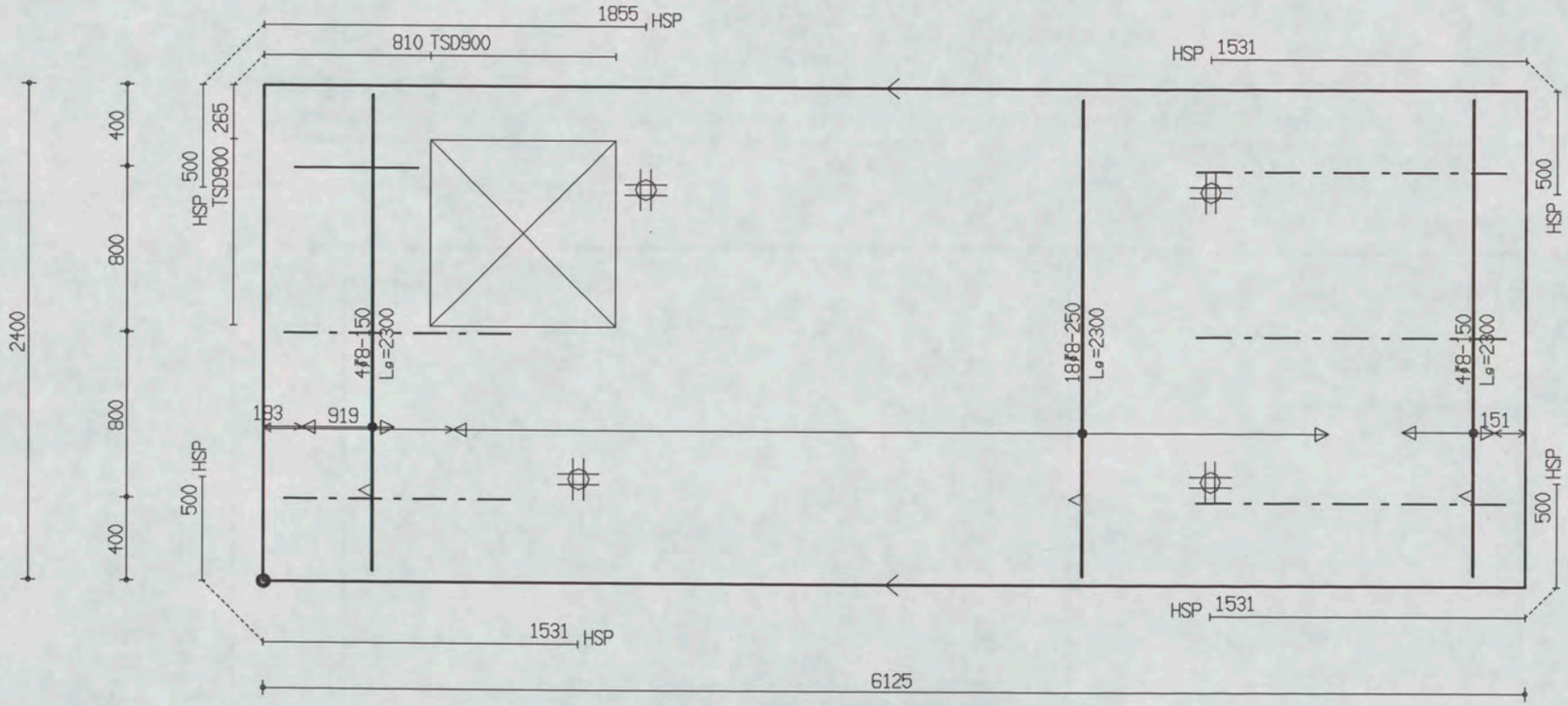

PROJ.NR.	3420

MALAFMETINGEN: 6125 x 2400

DATUM : 12-09-06	NET NAAM : 8$52	TRALIE TYPE			TRALIES	LANGS mm2/m1	DWARS mm2/m1	AANTAL	MERK
PLAATDIKTE: 60	WAP. HORZ.: 6-550	150			150-1-600	0	0	1	1961
DEKKING : 20	WAP. VERT.: 6-219	7	4.5	5	150-3-1500				
BETONKWAL.: B45	SECTION : V618	MIL.KLASSE:	1		150-2-1100				

the scale towards document
Patch Reference numbers on UTI
Image Engineering Scan Reference Chart TE263 Serial No. 395

Oeterbeton VLOEREN Tekeningnaam: 3420_L17 ZAPLTSRV: 3.99

Shell Amsterdam

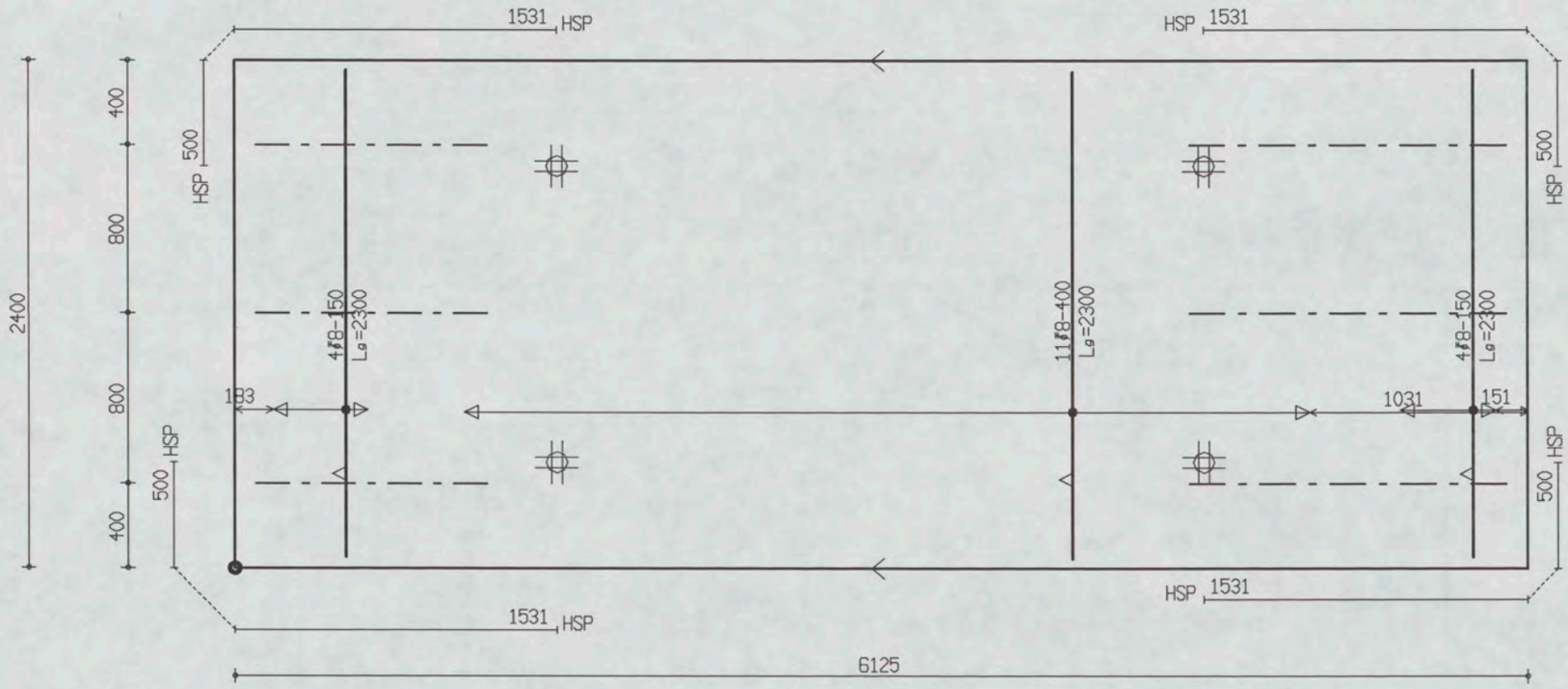

PROJ.NR.	3420

MALAFMETINGEN: 6125 x 2400

DATUM : 12-09-06	NET NAAM : 8$52	TRALIE TYPE	TRALIES	LANGS mm2/m1	DWARS mm2/m1	AANTAL	MERK
PLAATDIKTE: 60	WAP. HORZ.: 6-550	150	150-3-1500 150-3-1100	0	0	1	1962
DEKKING : 20	WAP. VERT.: 6-219	7 | 4.5 | 5					
BETONKWAL.: B45	SECTION : V618	MIL.KLASSE: 1					

395

Oeterbeton VLOEREN Tekeningnaam: 3420_L17 ZAPLTSRV:3.99

Shell Amsterdam

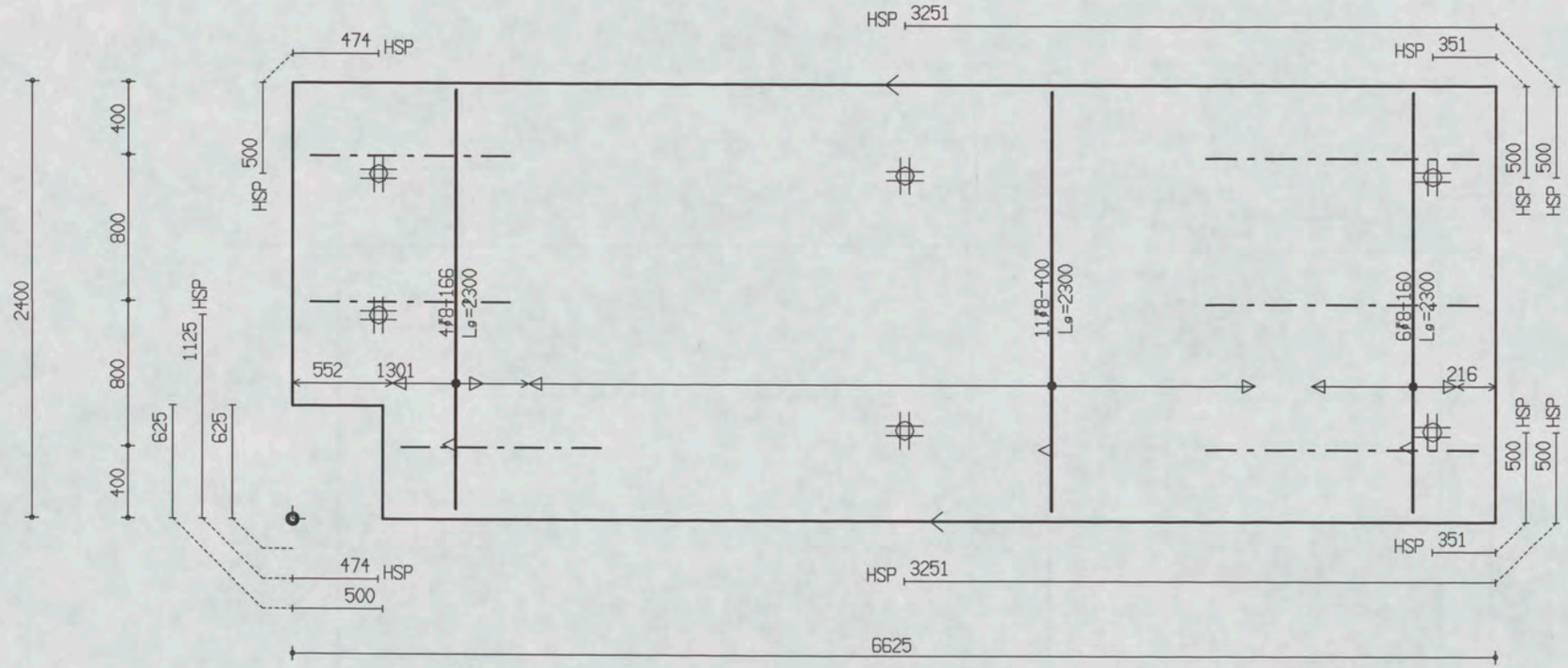

PROJ.NR.	3420

MALAFMETINGEN: 6625 x 2400

DATUM : 12-09-06	NET NAAM : 8$52	TRALIE TYPE			TRALIES	LANGS mm2/m1	DWARS mm2/m1	AANTAL	MERK
PLAATDIKTE: 60	WAP. HORZ.: 6-550	150							
DEKKING : 20	WAP. VERT.: 6-219	7	4.5	5	150-3-1500 150-3-1100	0	0	1	1963
BETONKWAL.: B45	SECTION : V618	MIL.KLASSE: 1							

the scale towards document
Patch Reference numbers on UTT
395

Oeterbeton VLOEREN Tekeningnaam: 3420_L17 ZAPLTSRV: 3.99

Shell Amsterdam

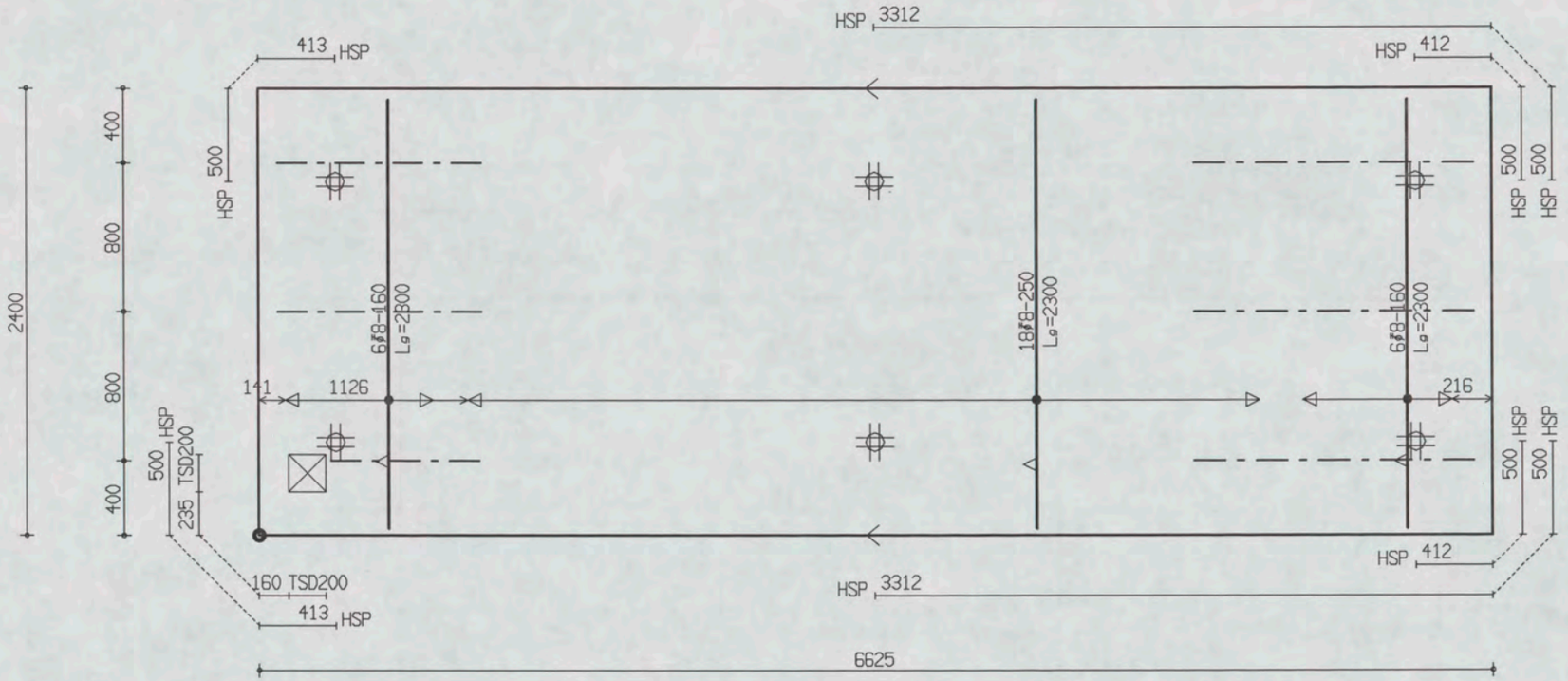

PROJ.NR.	3420

MALAFMETINGEN: 6625 x 2400

DATUM : 12-09-06	NET NAAM : 8$52	TRALIE TYPE	TRALIES	LANGS mm2/m1	DWARS mm2/m1	AANTAL	MERK
PLAATDIKTE: 60	WAP. HORZ.: 6-550	150	150-2-1100				
DEKKING : 20	WAP. VERT.: 6-219	7 | 4.5 | 5	150-3-1500	0	0	1	1964
BETONKWAL.: B45	SECTION : V618	MIL.KLASSE:	150-1-800				

Oeterbeton VLOEREN Tekeningnaam: 3420_L17 ZAPLTSAV:3.99

Shell Amsterdam

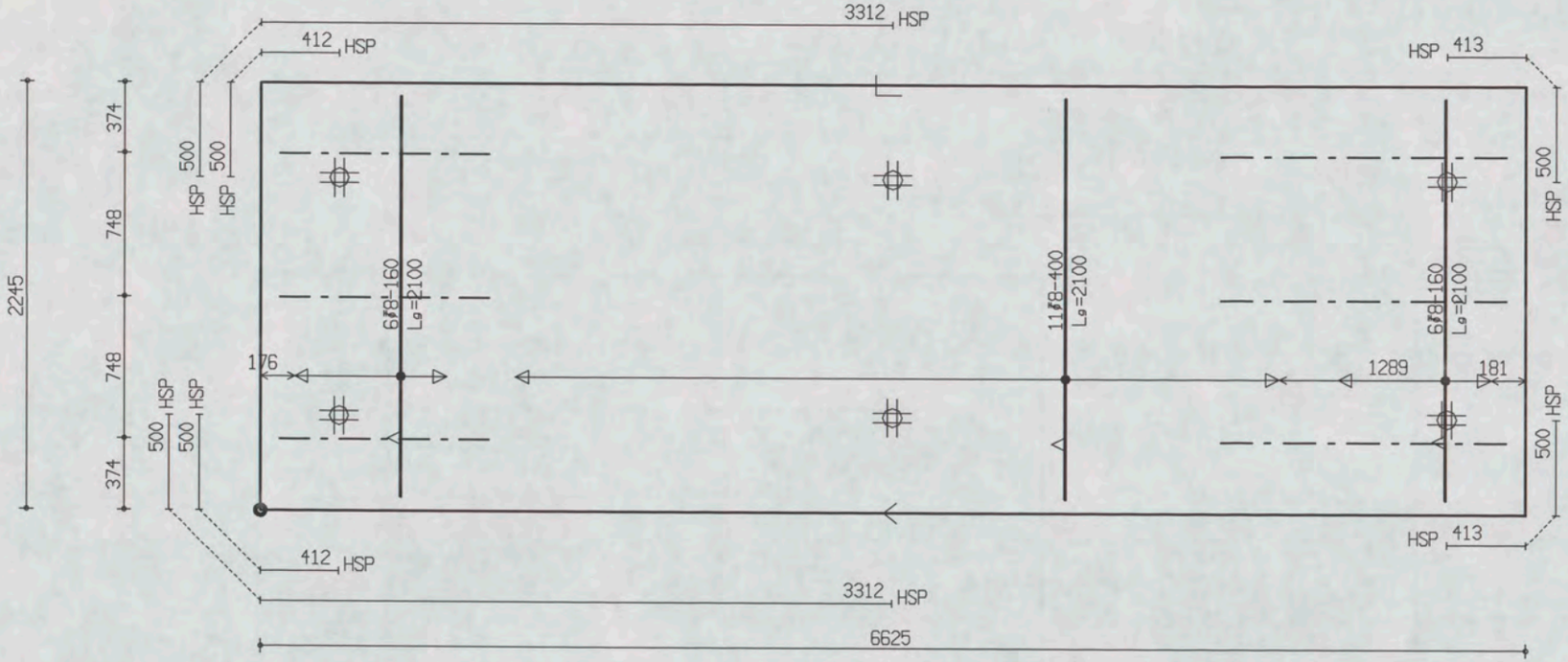

PROJ.NR.	3420

MALAFMETINGEN: 6625 x 2245

DATUM : 12-09-06	NET NAAM : 8$52	TRALIE TYPE			TRALIES	LANGS mm2/m1	DWARS mm2/m1	AANTAL	MERK
PLAATDIKTE: 60	WAP. HORZ.: 6-550	150			150-3-1500 150-3-1100	0	0	1	1965
DEKKING : 20	WAP. VERT.: 6-219	7	4.5	5					
BETONKWAL.: B45	SECTION : V618	MIL.KLASSE: 1							

the scale towards document
Image Engineering Scan Reference Chart TE263 Serial No. 395
Patch Reference numbers on UTT

Oeterbeton VLOEREN Tekeningnaam: 3420_L17 ZAPLTSAV:3.99

Shell Amsterdam

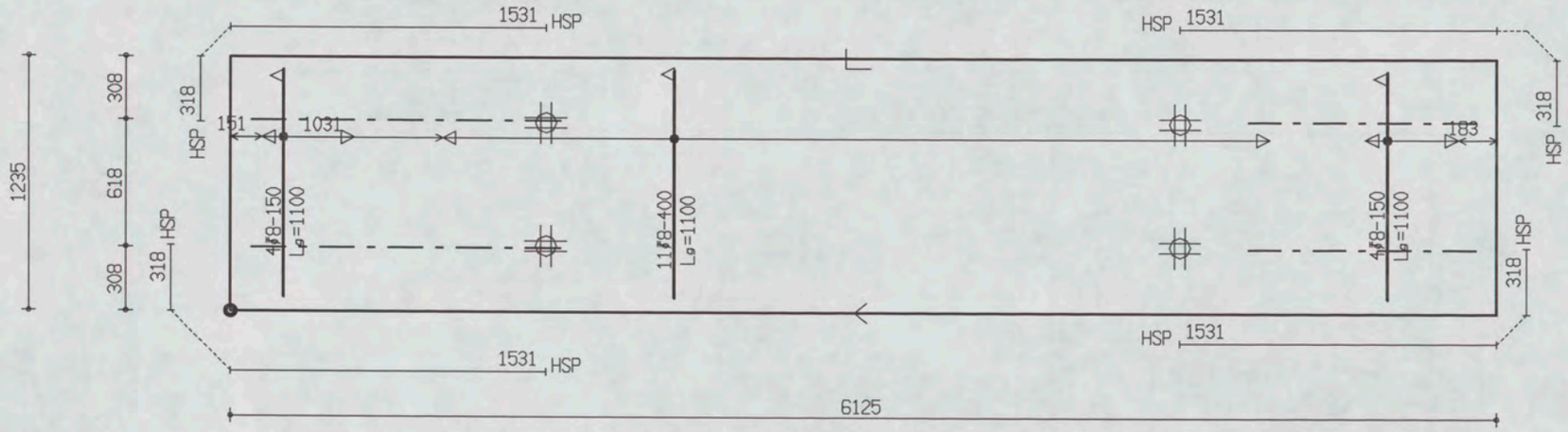

PROJ.NR.	3420

MALAFMETINGEN: 6125 x 1235

DATUM : 12-09-06	NET NAAM : 8$52	TRALIE TYPE	TRALIES	LANGS mm2/m1	DWARS mm2/m1	AANTAL	MERK
PLAATDIKTE: 60	WAP. HORZ.: 6-550	150					
DEKKING : 20	WAP. VERT.: 6-219	7 | 4.5 | 5	150-2-1100 150-2-1500	0	0	1	1966
BETONKWAL.: B45	SECTION : V619	MIL.KLASSE: 1					

395

Oeterbeton VLOEREN Tekeningnaam: 3420_L17 ZAPLTSRV:3.99

Shell Amsterdam

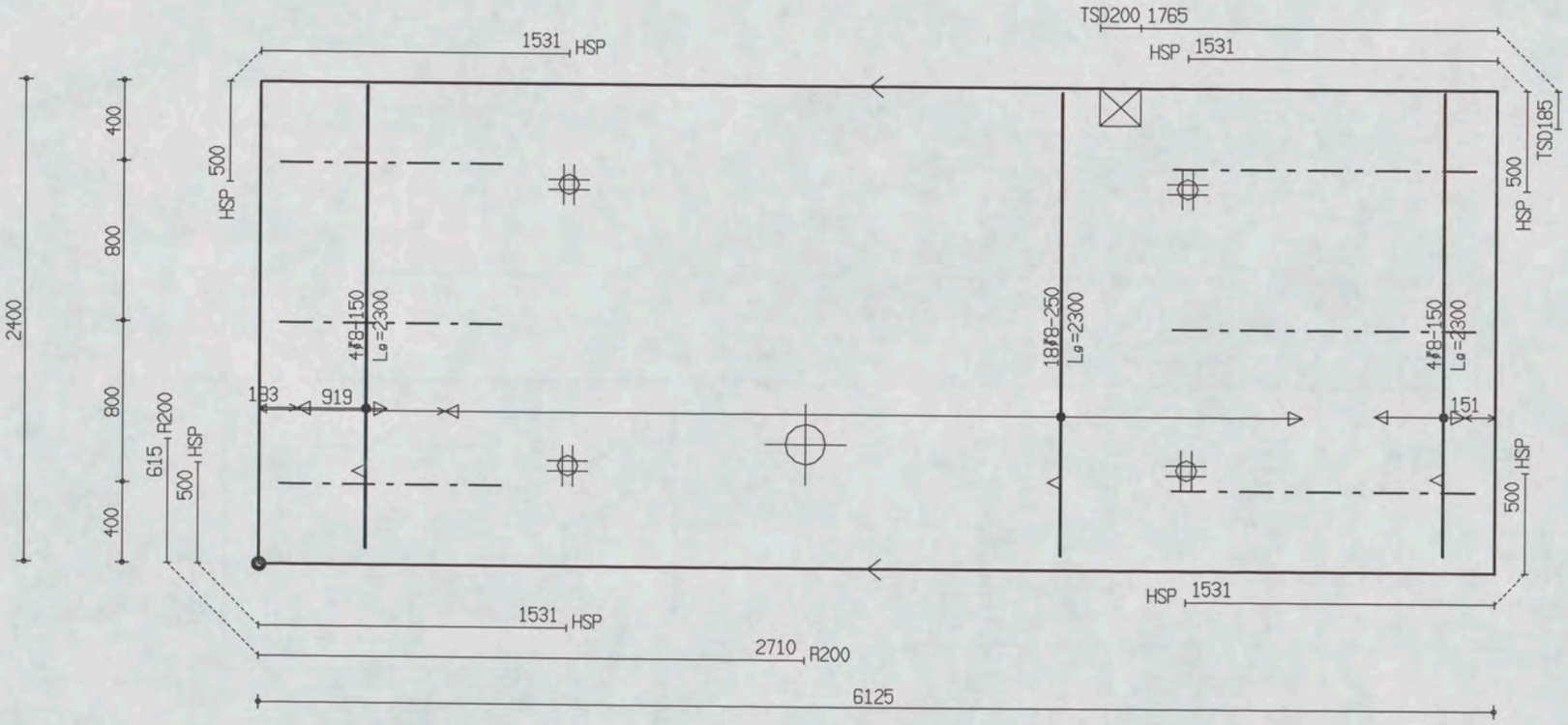

PROJ.NR.	3420

MALAFMETINGEN: 6125 x 2400

DATUM : 12-09-06	NET NAAM : 8$52	TRALIE TYPE			TRALIES	LANGS mm2/m1	DWARS mm2/m1	AANTAL	MERK
PLAATDIKTE: 60	WAP. HORZ.: 6-550	150							
DEKKING : 20	WAP. VERT.: 6-219	7	4.5	5	150-3-1500 150-3-1100	0	0	1	1967
BETONKWAL.: B45	SECTION : V619	MIL.KLASSE:		1					

Oeterbeton VLOEREN Tekeningnaam: 3420_L17 ZAPLTSAV: 3.99

Shell Amsterdam

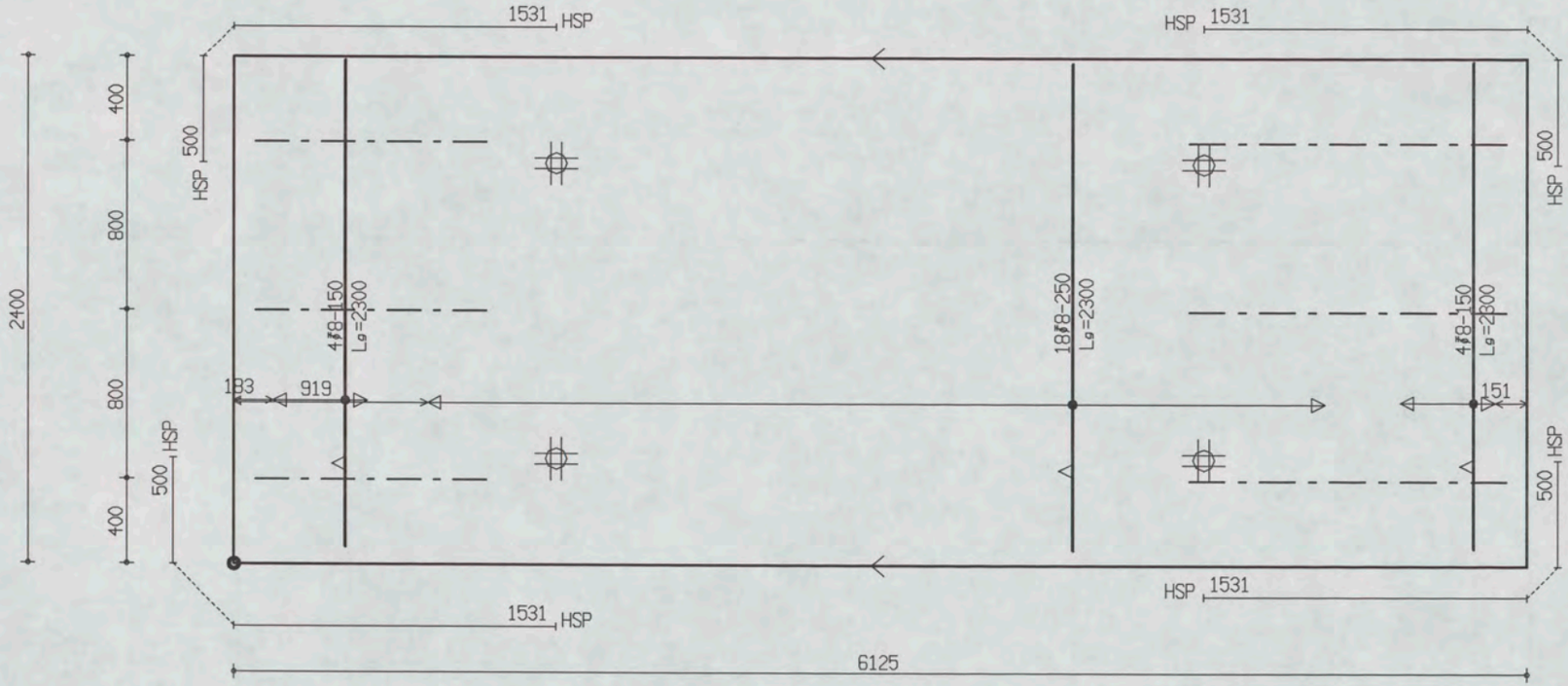

PROJ.NR.	3420

MALAFMETINGEN: 6125 x 2400

DATUM : 12-09-06	NET NAAM : 8$52	TRALIE TYPE	TRALIES	LANGS mm2/m1	DWARS mm2/m1	AANTAL	MERK
PLAATDIKTE: 60	WAP. HORZ.: 6-550	150					
DEKKING : 20	WAP. VERT.: 6-219	7 | 4.5 | 5	150-3-1500	0	0	1	1968
BETONKWAL.: B45	SECTION : V619	MIL.KLASSE: 1	150-3-1100				

the scale towards document
Image Engineering Scan Reference Chart TE263 Serial No. 395
Patch Reference numbers on UTT
C1 B1 A1 C2 B2 A2 B5 A5 20 18 17 16 11 10 09 03 02 01 C7 B7 A7 C8 B8 A8 C9 B9

Oeterbeton VLOEREN Tekeningnaam: 3420_L17 ZAPLTSAV:3.99

Shell Amsterdam

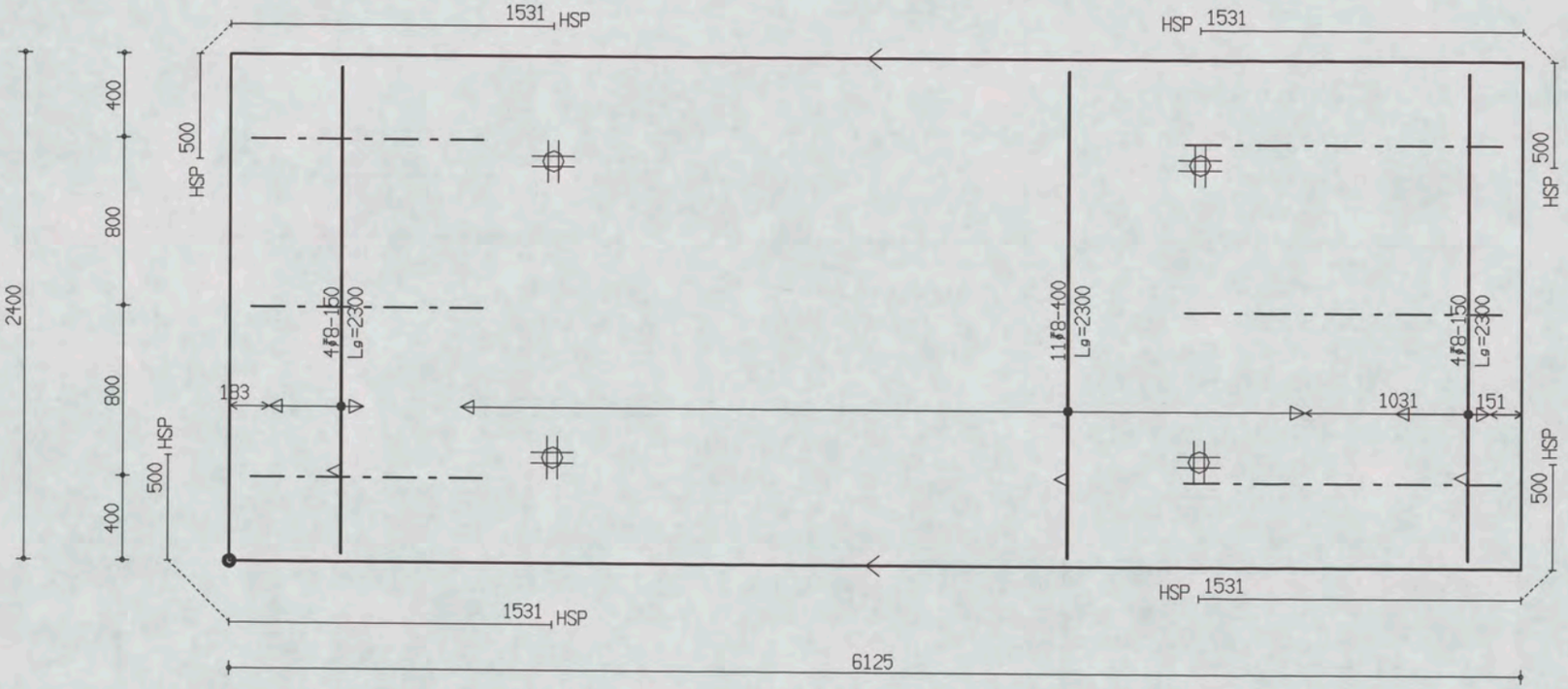

PROJ.NR.	3420

MALAFMETINGEN: 6125 x 2400

DATUM : 12-09-06	NET NAAM : 8$52	TRALIE TYPE			TRALIES	LANGS mm2/m1	DWARS mm2/m1	AANTAL	MERK
PLAATDIKTE: 60	WAP. HORZ.: 6-550	150							
DEKKING : 20	WAP. VERT.: 6-219	7	4.5	5	150-3-1500 150-3-1100	0	0	1	1969
BETONKWAL.: B45	SECTION : V619	MIL.KLASSE:		1					

the scale towards document
Image Engineering Scan Reference Chart TE263 Serial No. 395
Patch Reference numbers on UTT

Oelerbeton VLOEREN Tekeningnaam: 3420_L17 ZAPLTSRV: 3.99

Shell Amsterdam

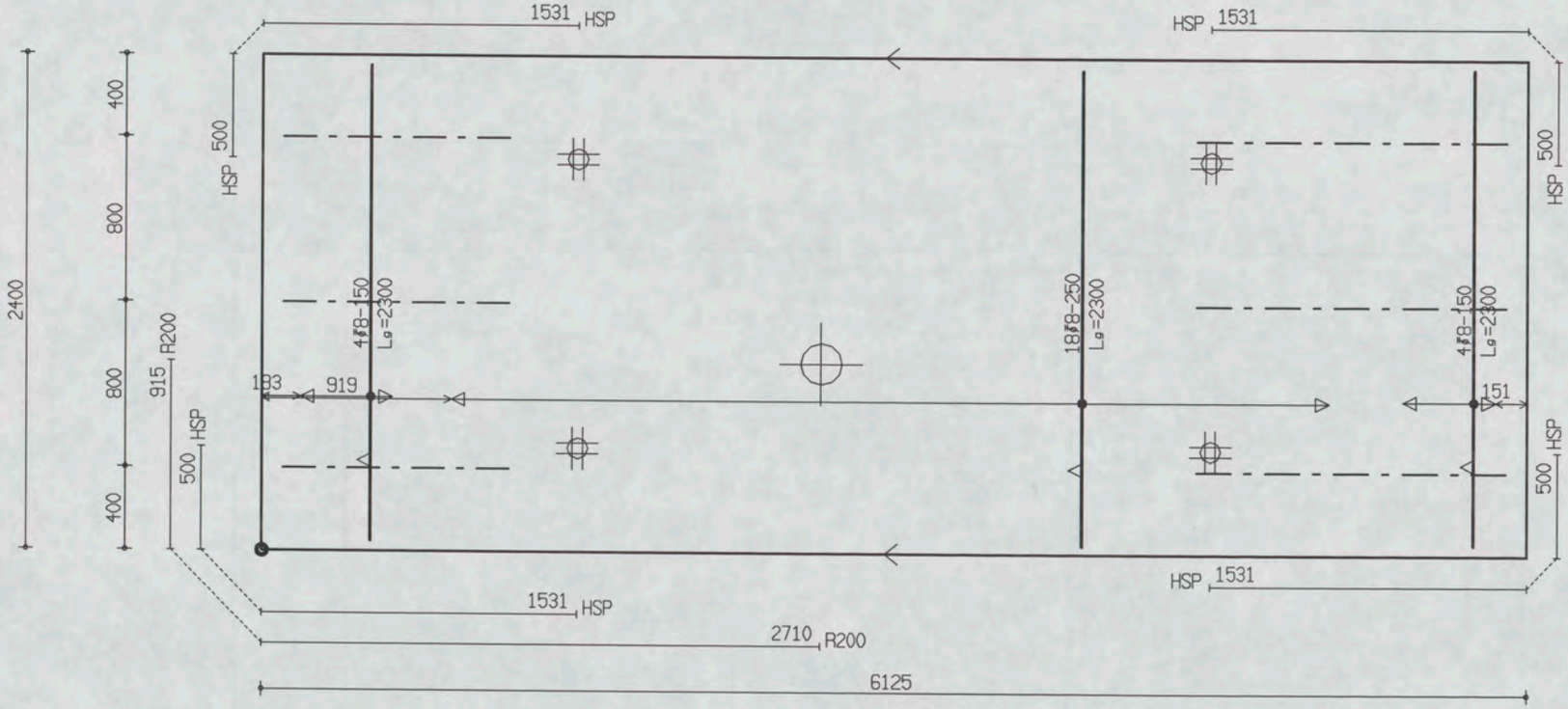

PROJ.NR.	3420							
DATUM : 12-09-06	NET NAAM : 8$52	TRALIE TYPE	TRALIES	LANGS mm2/m1	DWARS mm2/m1	AANTAL	MERK
PLAATDIKTE: 60	WAP. HORZ.: 6-550	150	150-3-1500	0	0	1	1970
DEKKING : 20	WAP. VERT.: 6-219	7 | 4.5 | 5	150-3-1100				
BETONKWAL.: B45	SECTION : V619	MIL.KLASSE: 1					

MALAFMETINGEN: 6125 x 2400

Oeterbeton VLOEREN Tekeningnaam: 3420_L17 ZAPLTSAV:3.99

Shell Amsterdam

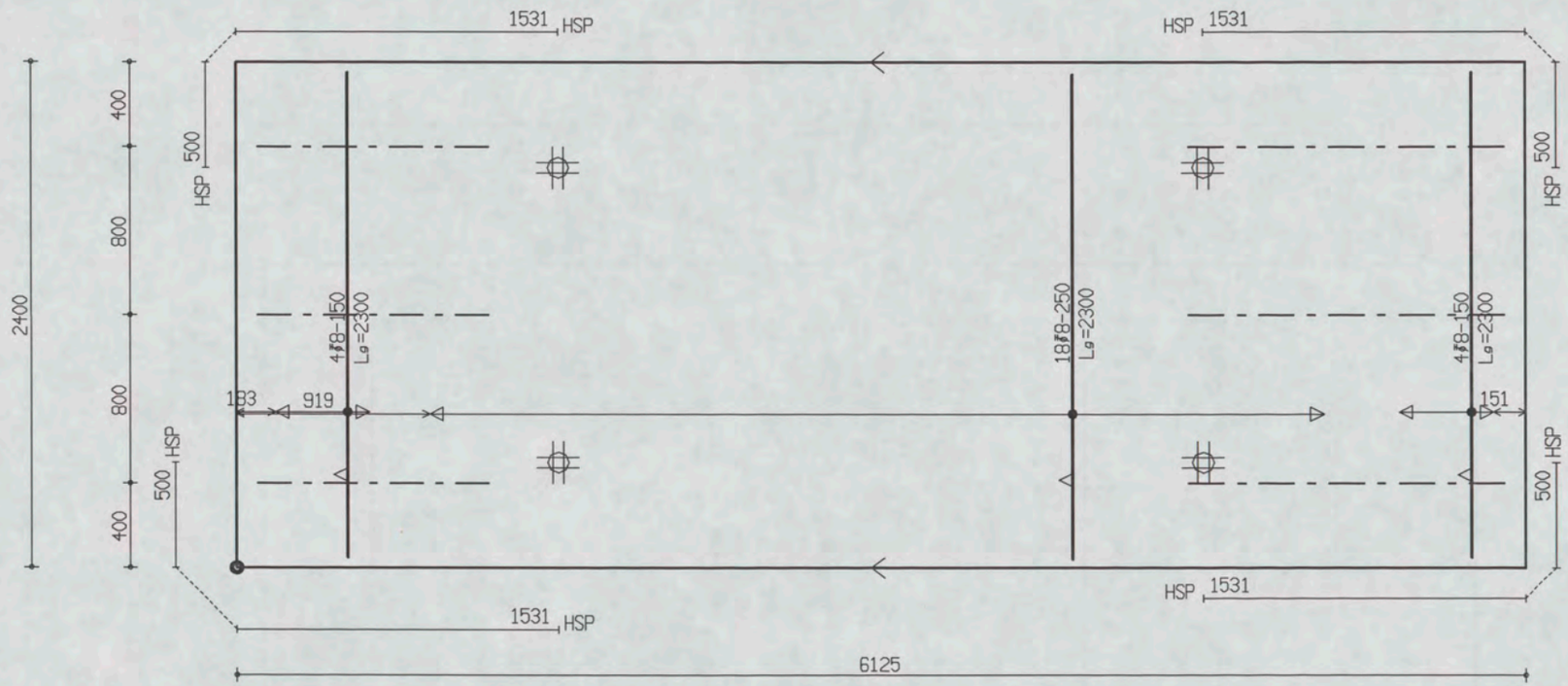

PROJ.NR.	3420

MALAFMETINGEN: 6125 x 2400

DATUM : 12-09-06	NET NAAM : 8$52	TRALIE TYPE			TRALIES	LANGS mm2/m1	DWARS mm2/m1	AANTAL	MERK
PLAATDIKTE: 60	WAP. HORZ.: 6-550	150							
DEKKING : 20	WAP. VERT.: 6-219	7	4.5	5	150-3-1500 150-3-1100	0	0	1	1971
BETONKWAL.: B45	SECTION : V619	MIL.KLASSE:	1						

the scale towards document
Patch Reference numbers on UTT Serial No. 395

Oeterbeton VLOEREN Tekeningnaam: 3420_L17 ZAPLTSRV:3.99

Shell Amsterdam

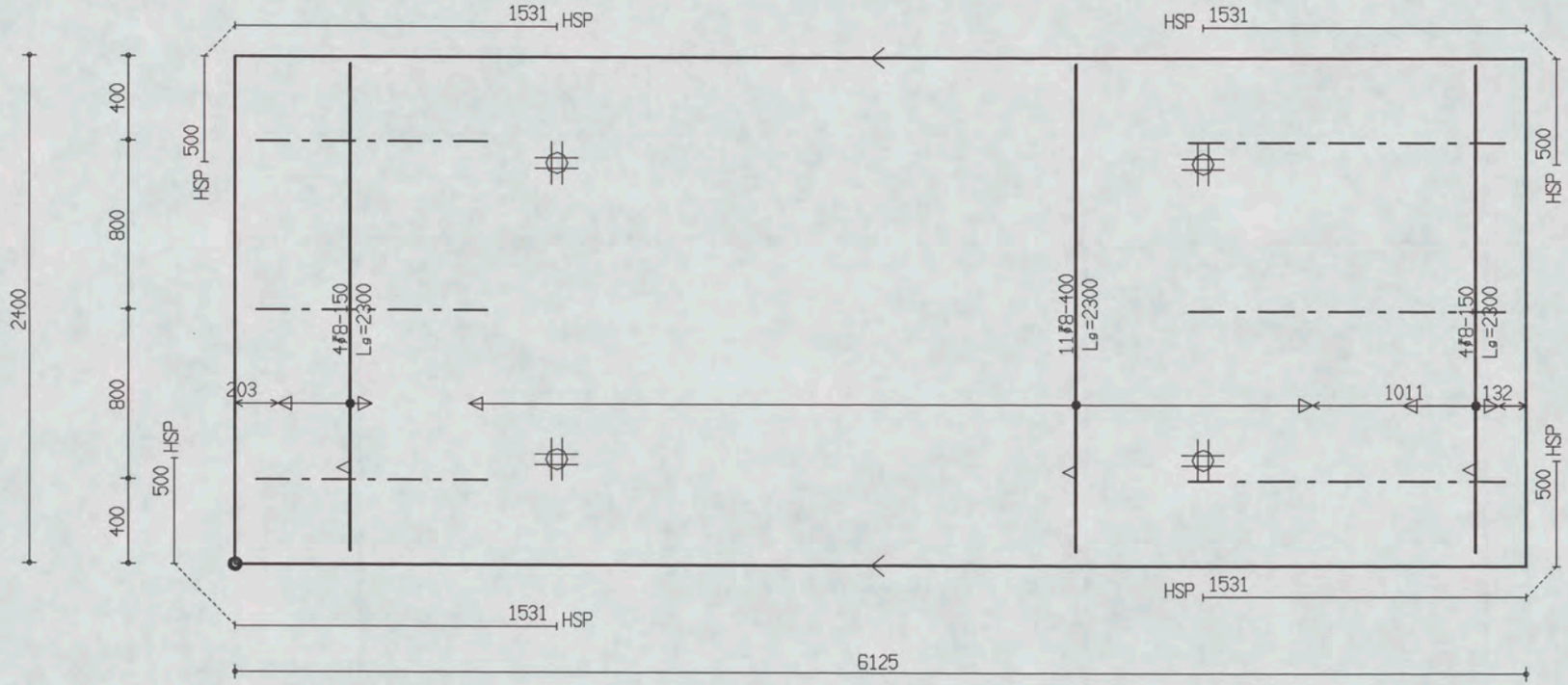

PROJ.NR.	3420

MALAFMETINGEN: 6125 x 2400

DATUM : 12-09-06	NET NAAM : 8$52	TRALIE TYPE	TRALIES	LANGS mm2/m1	DWARS mm2/m1	AANTAL	MERK
PLAATDIKTE: 60	WAP. HORZ.: 6-550	150	150-3-1500 150-3-1100	0	0	1	1972
DEKKING : 20	WAP. VERT.: 6-219	7 | 4.5 | 5					
BETONKWAL.: B45	SECTION : V619	MIL.KLASSE: 1					

the scale towards document
Image Engineering Scan Reference Chart TE263 Serial No. 395
Patch Reference numbers on UTT
C1 B1 A1 C2 B2 A2 B5 A5 20 18 17 16 11
10 09 03 02 01 C7 B7 A7 C8 B8 A8 C9 B9

Oeterbeton VLOEREN Tekeningnaam: 3420_L17 ZAPLTSRV:3.99

Shell Amsterdam

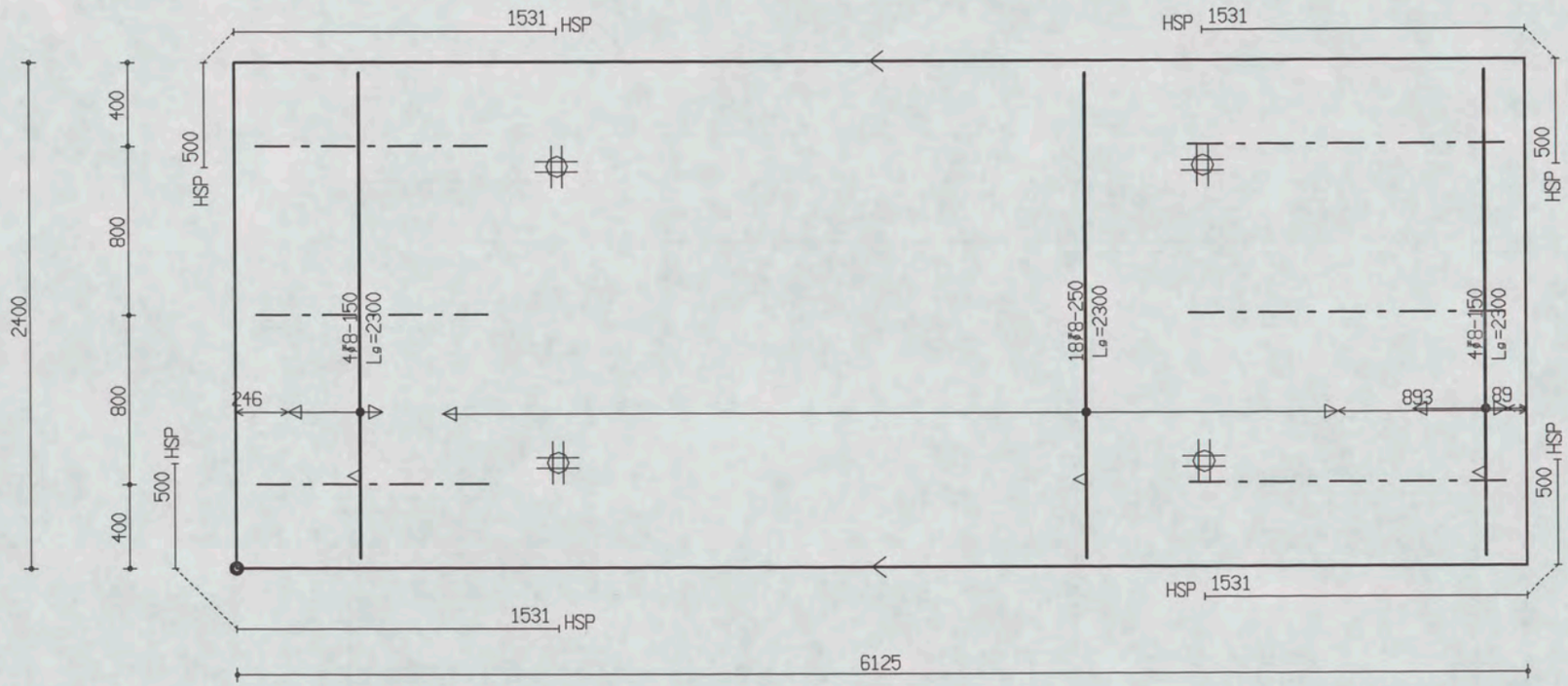

PROJ.NR.	3420

MALAFMETINGEN: 6125 x 2400

DATUM : 12-09-06	NET NAAM : 8$52	TRALIE TYPE			TRALIES	LANGS mm2/m1	DWARS mm2/m1	AANTAL	MERK
PLAATDIKTE: 60	WAP. HORZ.: 6-550	150			150-3-1500 150-3-1100	0	0	1	1973
DEKKING : 20	WAP. VERT.: 6-219	7	4.5	5					
BETONKWAL.: B45	SECTION : V619	MIL.KLASSE: 1							

the scale towards document
Patchi Reference numbers on UTT
Scan Reference Chart TE263
Serial No. 395

Oeterbeton VLOEREN Tekeningnaam: 3420_L17 ZAPLTSAV: 3.99

Shell Amsterdam

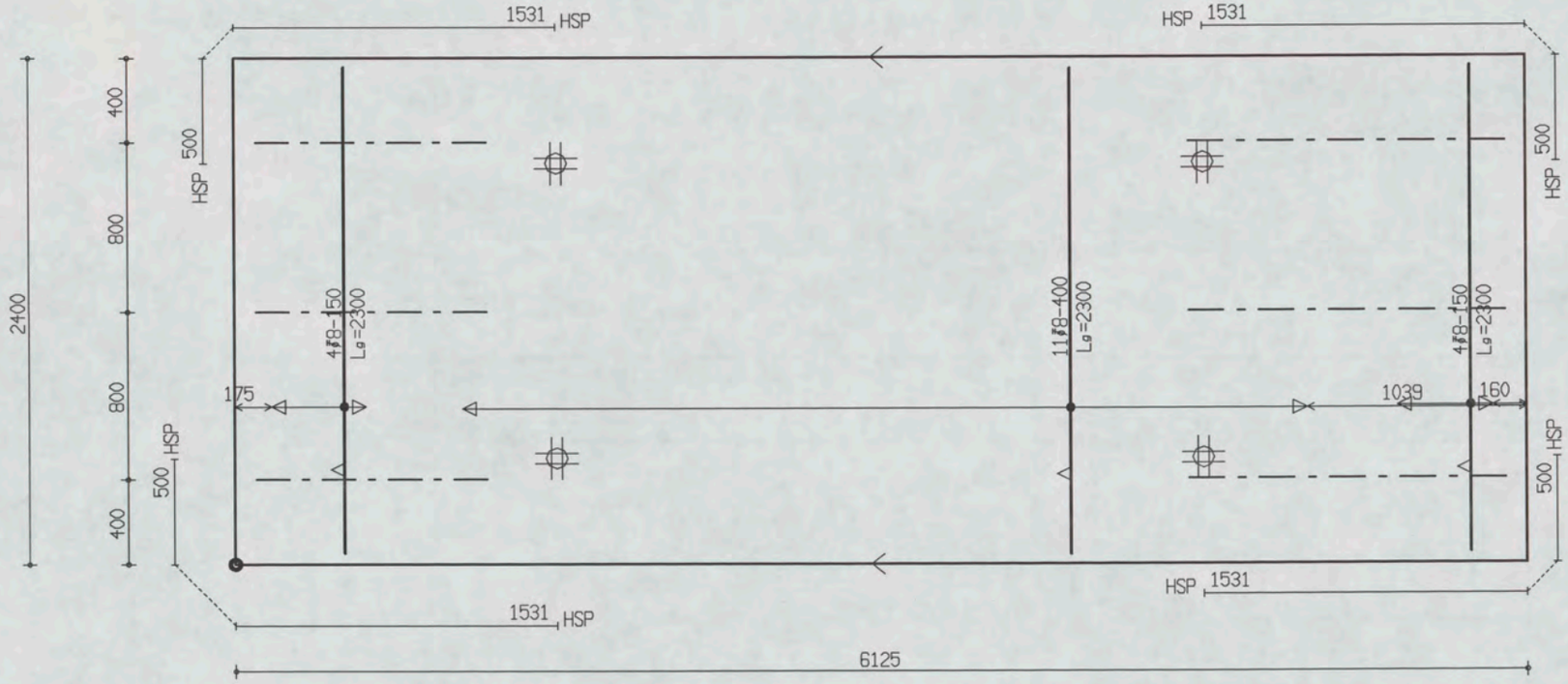

PROJ.NR.	3420

MALAFMETINGEN: 6125 x 2400

DATUM : 12-09-06	NET NAAM : 8$52	TRALIE TYPE	TRALIES	LANGS mm2/m1	DWARS mm2/m1	AANTAL	MERK
PLAATDIKTE: 60	WAP. HORZ.: 6-550	150					
DEKKING : 20	WAP. VERT.: 6-219	7 4.5 5	150-3-1500	0	0	1	1974
BETONKWAL.: B45	SECTION : V619	MIL.KLASSE: 1	150-3-1100				

the scale towards document
Image Engineering Scan Reference Chart TE263 Serial No. 395
Patch Reference numbers on UTT

Oeterbeton VLOEREN Tekeningnaam: 3420_L17

ZAPLTSAV:3.99

Shell Amsterdam

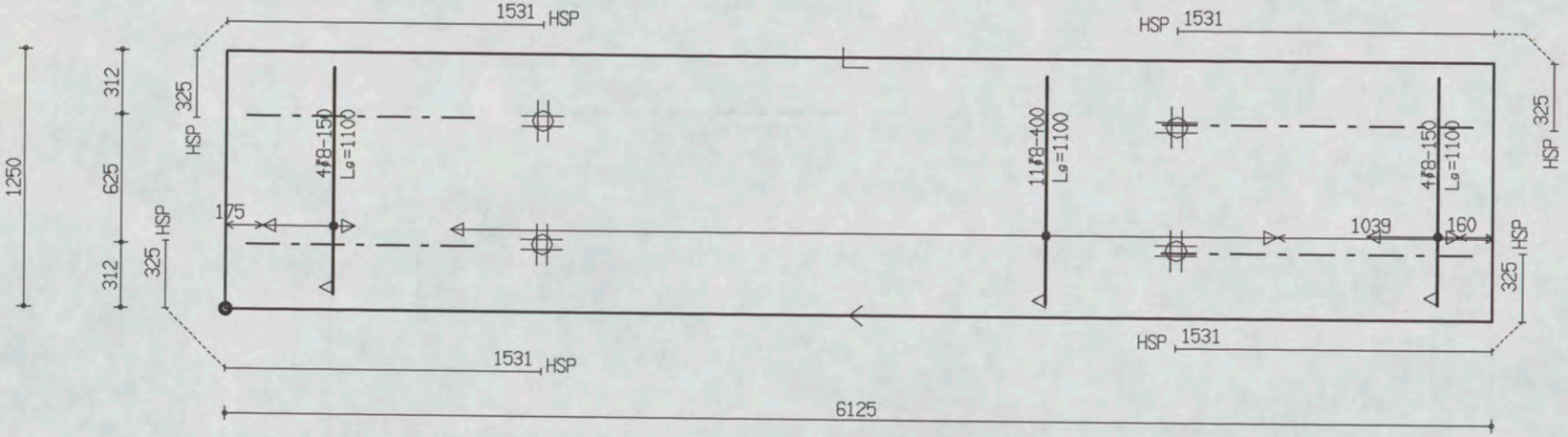

PROJ.NR.	3420

MALAFMETINGEN: 6125 x 1250

DATUM : 12-09-06	NET NAAM : 8$52	TRALIE TYPE			TRALIES	LANGS mm2/m1	DWARS mm2/m1	AANTAL	MERK
PLAATDIKTE: 60	WAP. HORZ.: 6-550	150							
DEKKING : 20	WAP. VERT.: 6-219	7	4.5	5	150-2-1500 150-2-1100	0	0	1	1975
BETONKWAL.: B45	SECTION : V619	MIL.KLASSE: 1							

the scale towards document
Image Engineering Scan Reference Chart TE263 Serial No. 395
Patch Reference numbers on UT

Oeterbeton VLOEREN Tekeningnaam: 3420_L17 ZAPLTSAV: 3.99

Shell Amsterdam

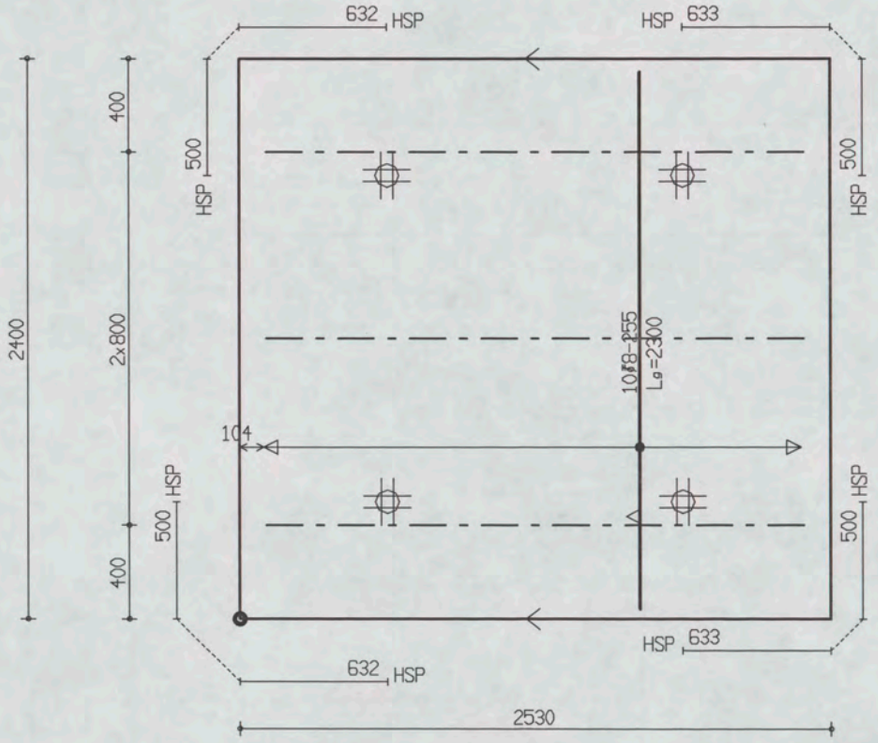

MALAFMETINGEN: 2530 x 2400

PROJ.NR.	3420							
DATUM : 12-09-06	NET NAAM : S188	TRALIE TYPE			TRALIES	LANGS mm2/m1	DWARS mm2/m1	AANTAL	MERK
PLAATDIKTE: 60	WAP. HORZ.: 6-150	150							
DEKKING : 15	WAP. VERT.: 5-250	7	4.5	5		250	50	1	1976
BETONKWAL.: B45	SECTION : V620	MIL.KLASSE: 1			150-3-2300				

Oeterbeton VLOEREN Tekeningnaam: 3420_L17 ZAPLTSAV:3.99

Shell Amsterdam

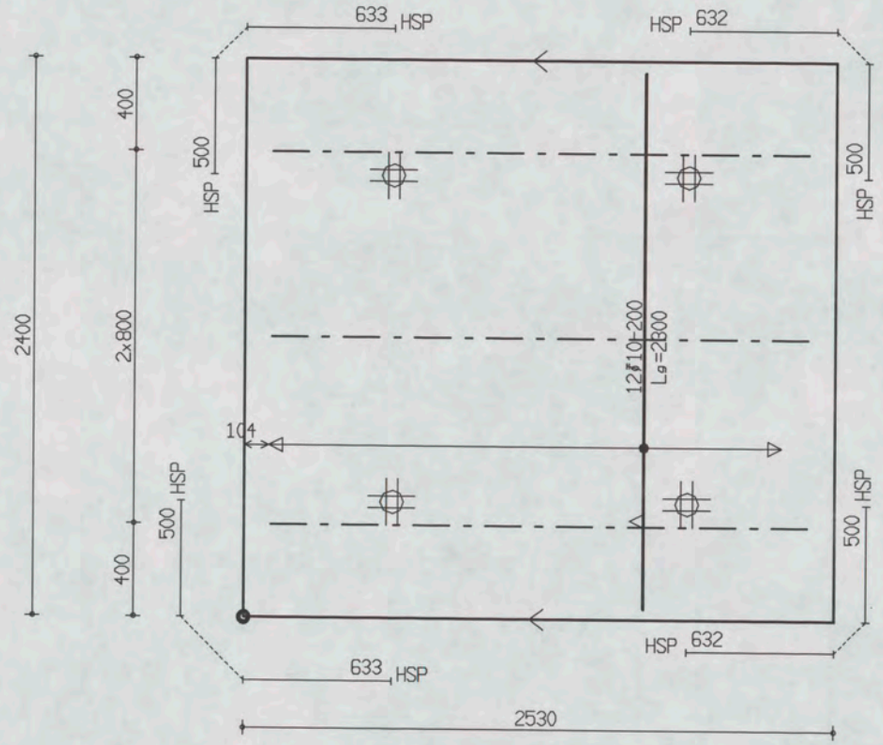

PROJ.NR.	3420

MALAFMETINGEN: 2530 x 2400

DATUM : 12-09-06	NET NAAM : S188	TRALIE TYPE			TRALIES	LANGS mm2/m1	DWARS mm2/m1	AANTAL	MERK
PLAATDIKTE: 60	WAP. HORZ.: 6-150	150							
DEKKING : 15	WAP. VERT.: 5-250	7	4.5	5					
BETONKWAL.: B45	SECTION : V620	MIL.KLASSE:	1		150-3-2300	250	50	1	1977

Oeterbeton VLOEREN Tekeningnaam: 3420_L17 ZAPLTSAV:3.99

Shell Amsterdam

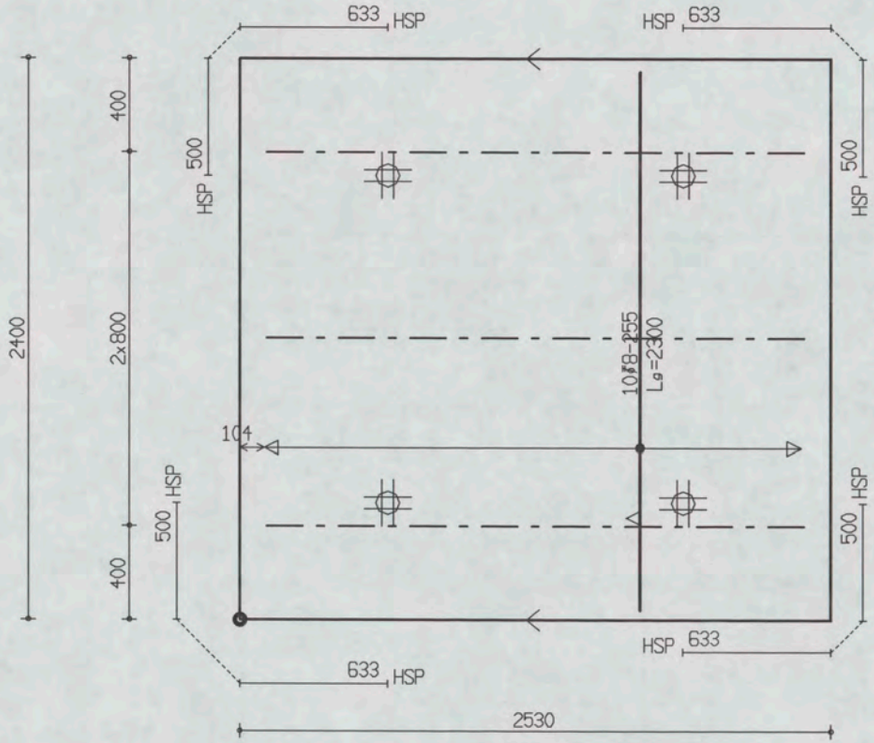

PROJ.NR.	3420

MALAFMETINGEN: 2530 x 2400

DATUM : 12-09-06	NET NAAM : S188	TRALIE TYPE	TRALIES	LANGS mm2/m1	DWARS mm2/m1	AANTAL	MERK
PLAATDIKTE: 60	WAP. HORZ.: 6-150	150					
DEKKING : 15	WAP. VERT.: 5-250	7 4.5 5		250	50	1	1978
BETONKWAL.: B45	SECTION : V620	MIL.KLASSE: 1	150-3-2300				

Oeterbeton VLOEREN Tekeningnaam: 3420_L17 ZAPLTSRV:3.99

Shell Amsterdam

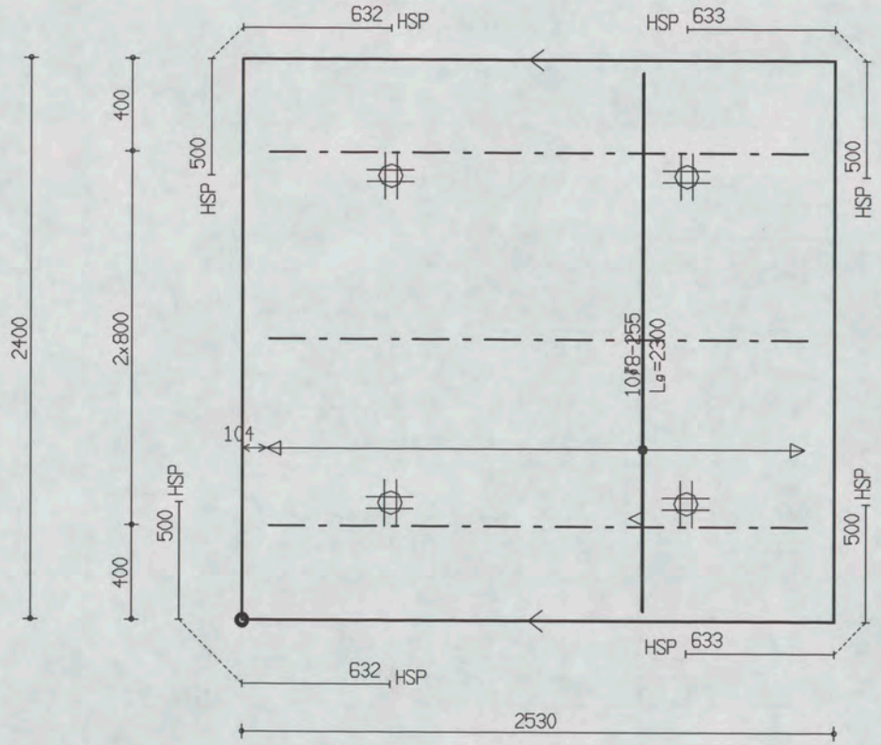

PROJ.NR.	3420

MALAFMETINGEN: 2530 x 2400

DATUM : 12-09-06	NET NAAM : S188	TRALIE TYPE			TRALIES	LANGS mm2/m1	DWARS mm2/m1	AANTAL	MERK
PLAATDIKTE: 60	WAP. HORZ.: 6-150	150							
DEKKING : 15	WAP. VERT.: 5-250	7	4.5	5					
BETONKWAL.: B45	SECTION : V620	MIL.KLASSE:	1		150-3-2300	250	50	1	1979

the scale towards document
Patch Reference numbers on UTT
Image Engineering Scan Reference Chart TE263 Serial No. 395

Oelerbeton VLOEREN Tekeningnaam: 3420_L17 ZAPLTSRV:3.99

Shell Amsterdam

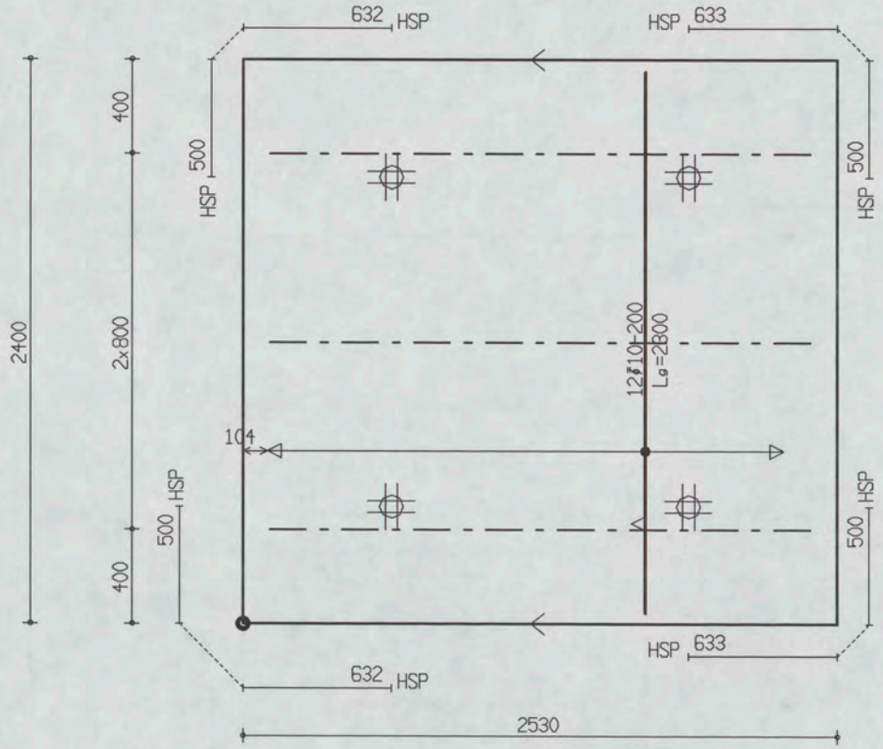

PROJ.NR.	3420

MALAFMETINGEN: 2530 x 2400

DATUM : 12-09-06	NET NAAM : S188	TRALIE TYPE			TRALIES	LANGS mm2/m1	DWARS mm2/m1	AANTAL	MERK
PLAATDIKTE: 60	WAP. HORZ.: 6-150	150							
DEKKING : 15	WAP. VERT.: 5-250	7	4.5	5					
BETONKWAL.: B45	SECTION : V620	MIL.KLASSE:			150-3-2300	250	50	1	1980

the scale towards document
Image Engineering Scan Reference Chart TE263 Serial No. 395
Pitch Reference numbers on UT

Oelerbeton VLOEREN Tekeningnaam: 3420_L17 ZAPLTSAV:3.99

Shell Amsterdam

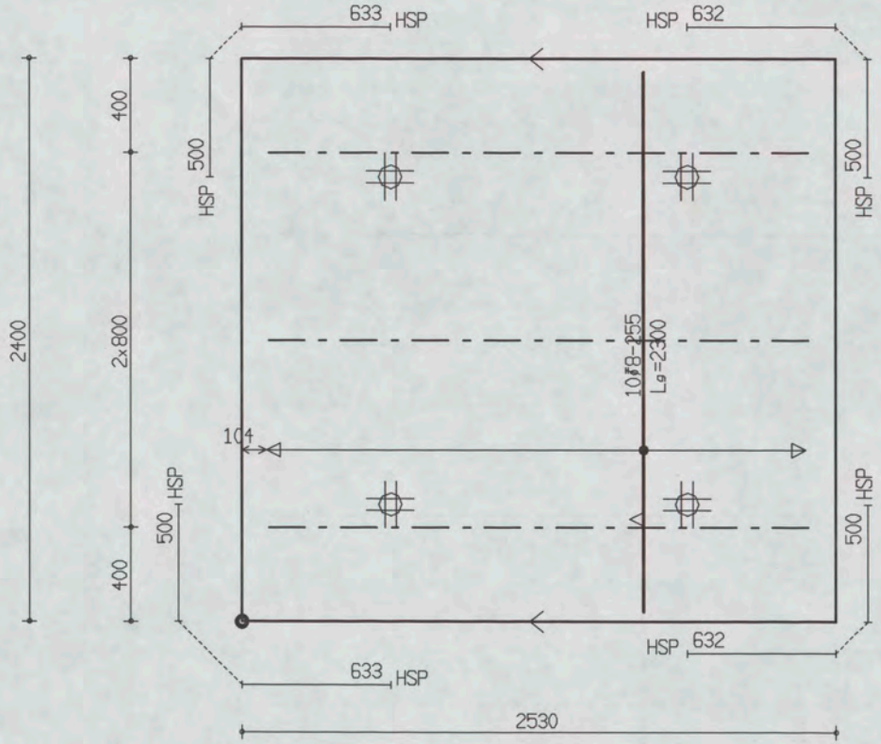

PROJ.NR.	3420

MALAFMETINGEN: 2530 x 2400

DATUM : 12-09-06	NET NAAM : S188	TRALIE TYPE			TRALIES	LANGS mm2/m1	DWARS mm2/m1	AANTAL	MERK
PLAATDIKTE: 60	WAP. HORZ.: 6-150	150							
DEKKING : 15	WAP. VERT.: 5-250	7	4.5	5					
BETONKWAL.: B45	SECTION : V620	MIL.KLASSE: 1			150-3-2300	250	50	1	1981

the scale towards document
Image Engineering Scan Reference Chart TE263 Serial No. 395
Patch Reference numbers on UTT
C1 B1 A1 C2 B2 A2 B5 A5 20 18 17 16 11
10 09 03 02 01 C7 B7 A7 C8 B8 A8 C9 B9

Oeterbeton VLOEREN Tekeningnaam : 3420_L17 ZAPLTSAV:3.99

Shell Amsterdam

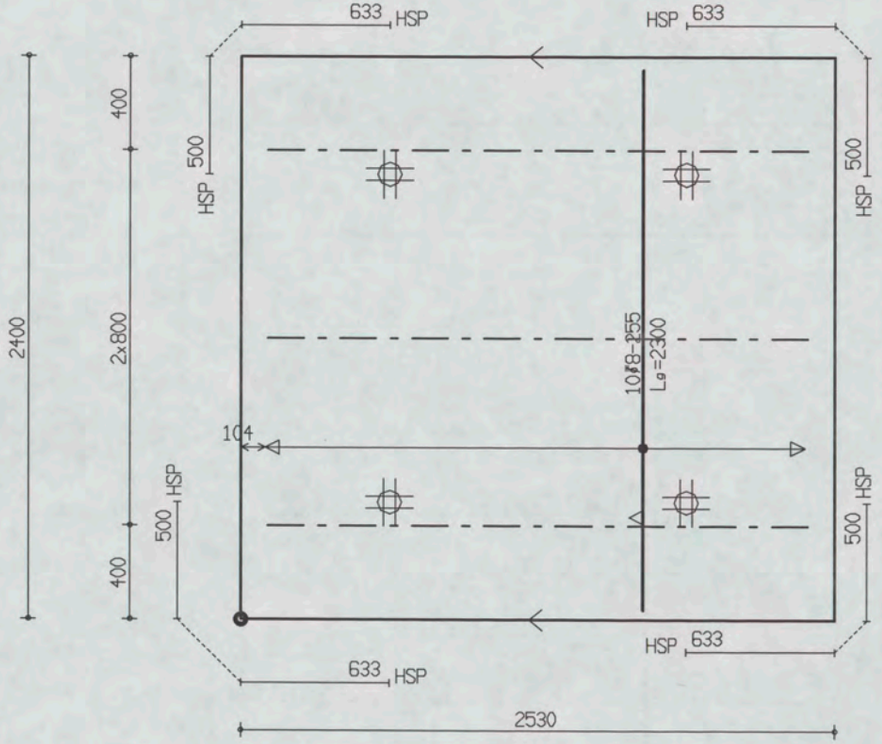

PROJ.NR.	3420

MALAFMETINGEN: 2530 x 2400

DATUM : 12-09-06	NET NAAM : S188	TRALIE TYPE			TRALIES	LANGS mm2/m1	DWARS mm2/m1	AANTAL	MERK
PLAATDIKTE: 60	WAP. HORZ.: 6-150	150							
DEKKING : 15	WAP. VERT.: 5-250	7	4.5	5					
BETONKWAL.: B45	SECTION : V620	MIL.KLASSE:			150-3-2300	250	50	1	1982

the scale towards document
Patch Reference numbers on UTT
Image Engineering Scan Reference Chart TE263 Serial No. 395

Oeterbeton VLOEREN Tekeningnaam: 3420_L17 ZAPLTSRV: 3.99

Shell Amsterdam

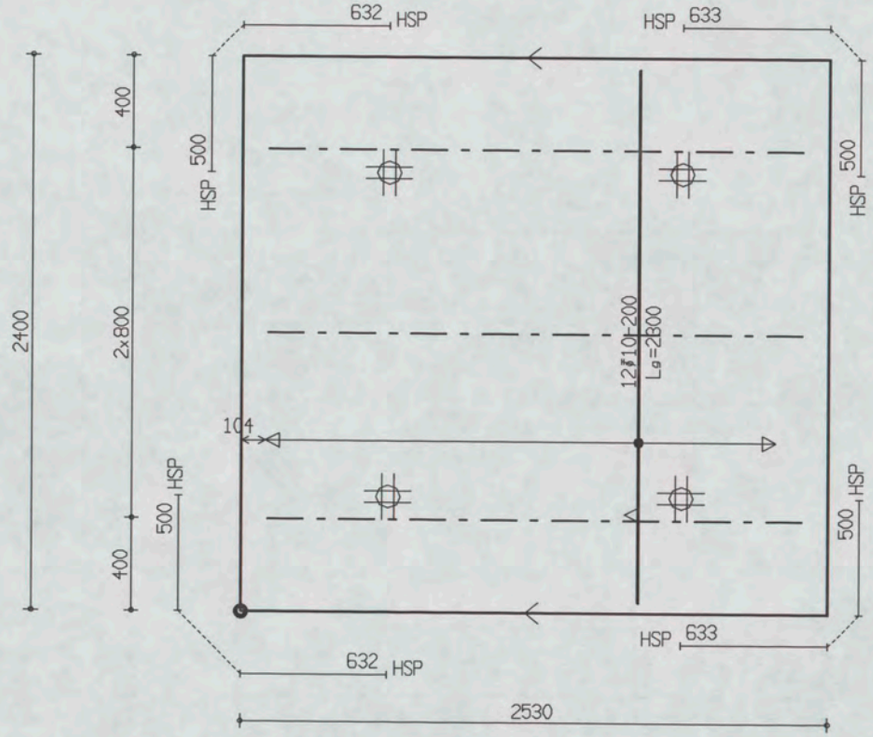

PROJ.NR.	3420

MALAFMETINGEN: 2530 x 2400

DATUM : 12-09-06	NET NAAM : S188	TRALIE TYPE			TRALIES	LANGS mm2/m1	DWARS mm2/m1	AANTAL	MERK
PLAATDIKTE: 60	WAP. HORZ.: 6-150	150							
DEKKING : 15	WAP. VERT.: 5-250	7	4.5	5					
BETONKWAL.: B45	SECTION : V620	MIL.KLASSE:	1		150-3-2300	250	50	1	1983

Oeterbeton VLOEREN Tekeningnaam: 3420_L17 ZAPLTSRV:3.99

Shell Amsterdam

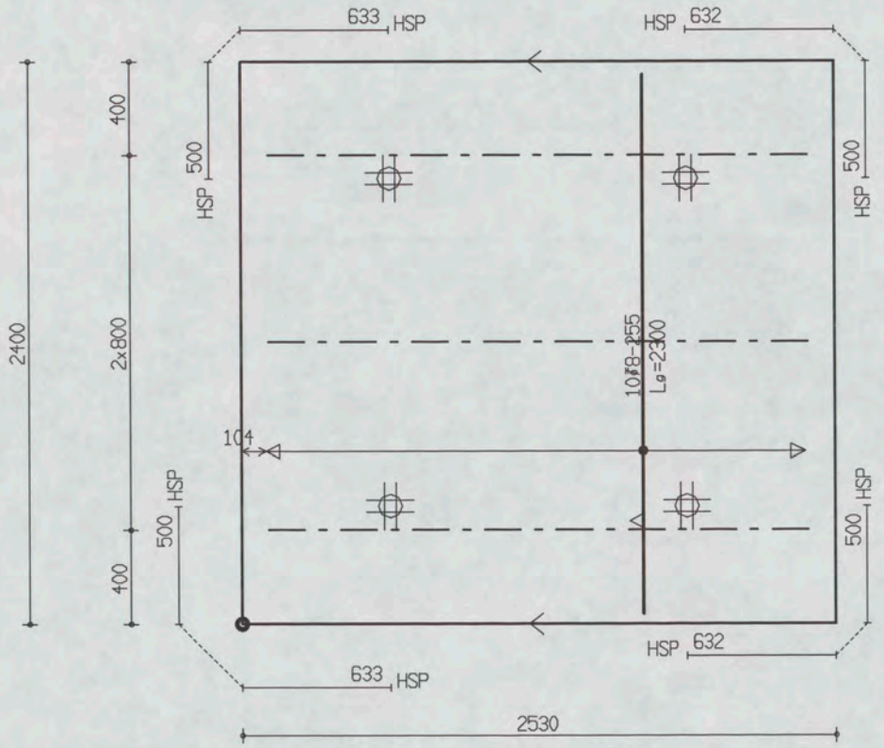

PROJ.NR.	3420

MALAFMETINGEN: 2530 x 2400

DATUM : 12-09-06	NET NAAM : S188	TRALIE TYPE			TRALIES	LANGS mm2/m1	DWARS mm2/m1	AANTAL	MERK
PLAATDIKTE: 60	WAP. HORZ.: 6-150	150							
DEKKING : 15	WAP. VERT.: 5-250	7	4.5	5					
BETONKWAL.: B45	SECTION : V620	MIL.KLASSE:			150-3-2300	250	50	1	1984

Oeterbeton VLOEREN Tekeningnaam : 3420_L17 ZAPLTSAV:3.99

Shell Amsterdam

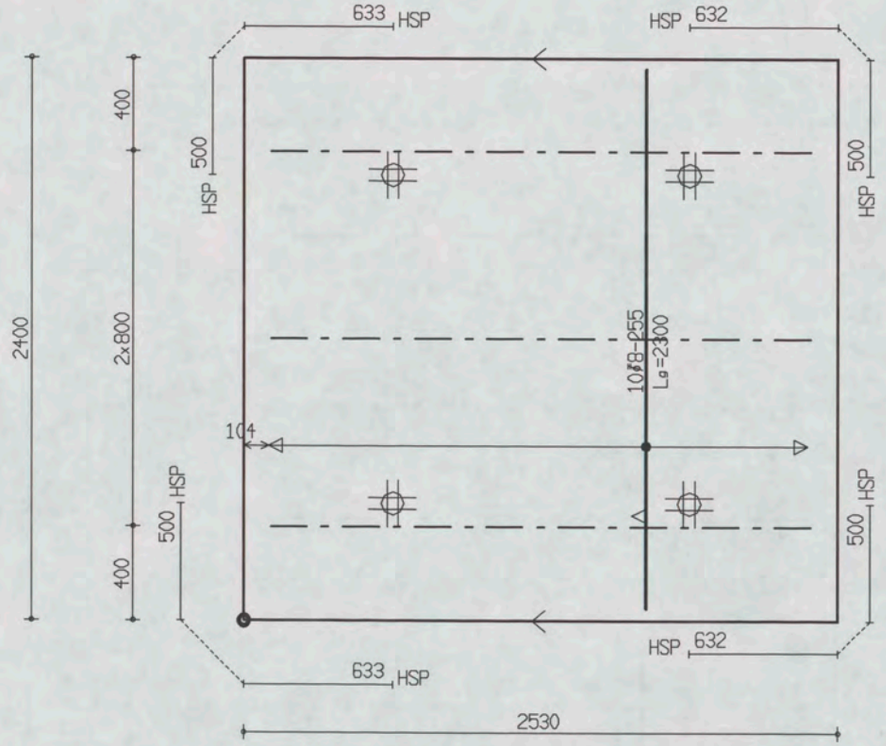

PROJ.NR.	3420

MALAFMETINGEN: 2530 x 2400

DATUM : 12-09-06	NET NAAM : S188	TRALIE TYPE			TRALIES	LANGS mm2/m1	DWARS mm2/m1	AANTAL	MERK
PLAATDIKTE: 60	WAP. HORZ.: 6-150	150							
DEKKING : 15	WAP. VERT.: 5-250	7	4.5	5					
BETONKWAL.: B45	SECTION : V620	MIL.KLASSE: 1			150-3-2300	250	50	1	1985

Oelerbeton VLOEREN Tekeningnaam : 3420_L17 ZAPLTSRV : 3.99

Shell Amsterdam

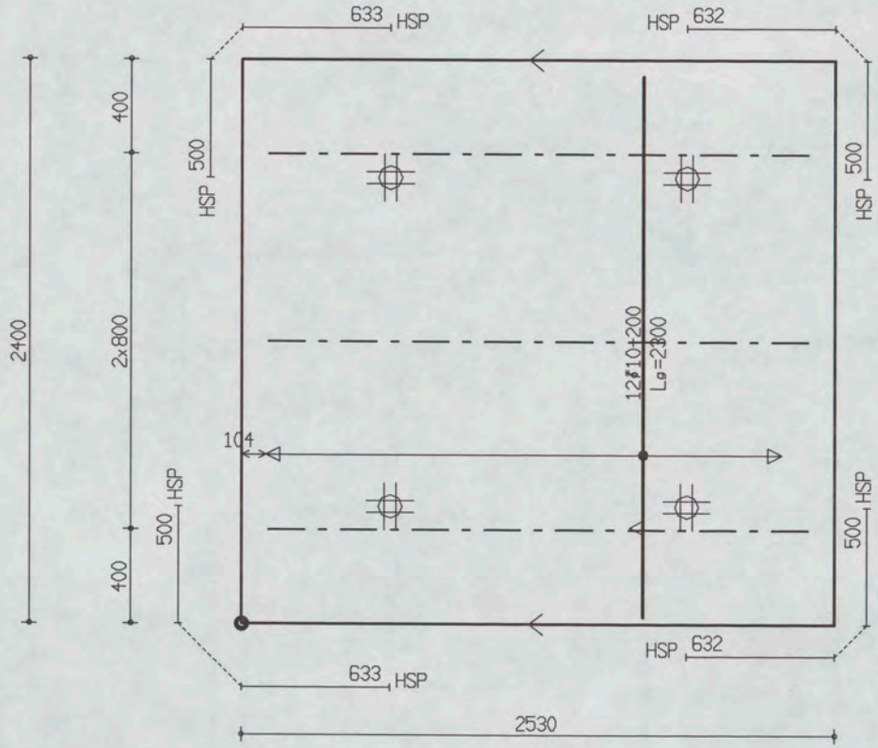

PROJ.NR.	3420

MALAFMETINGEN : 2530 x 2400

DATUM : 12-09-06	NET NAAM : S188	TRALIE TYPE			TRALIES	LANGS mm2/m1	DWARS mm2/m1	AANTAL	MERK
PLAATDIKTE : 60	WAP. HORZ. : 6-150	150							
DEKKING : 15	WAP. VERT. : 5-250	7	4.5	5					
BETONKWAL. : B45	SECTION : V620	MIL.KLASSE :			150-3-2300	250	50	1	1986

Oeterbeton VLOEREN Tekeningnaam: 3420_L17 ZAPLTSAV: 3.99

Shell Amsterdam

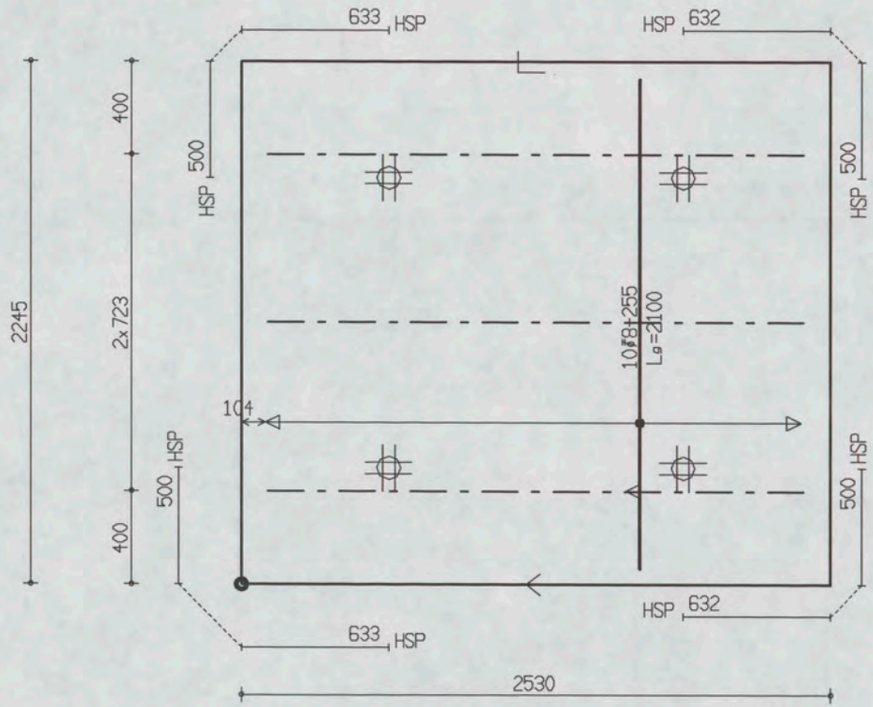

PROJ.NR.	3420

MALAFMETINGEN: 2530 x 2245

DATUM : 12-09-06	NET NAAM : S188	TRALIE TYPE			TRALIES	LANGS mm2/m1	DWARS mm2/m1	AANTAL	MERK
PLAATDIKTE: 60	WAP. HORZ.: 6-150	150							
DEKKING : 15	WAP. VERT.: 5-250	7	4.5	5					
BETONKWAL.: B45	SECTION : V620	MIL.KLASSE: 1			150-3-2300	250	50	1	1987

the scale towards document
Patch Reference numbers on UTT
Image Engineering Scan Reference Chart TE263 Serial No. 395

Oeterbeton VLOEREN Tekeningnaam: 3420_L17 ZAPLTSRV:3.99

Shell Amsterdam

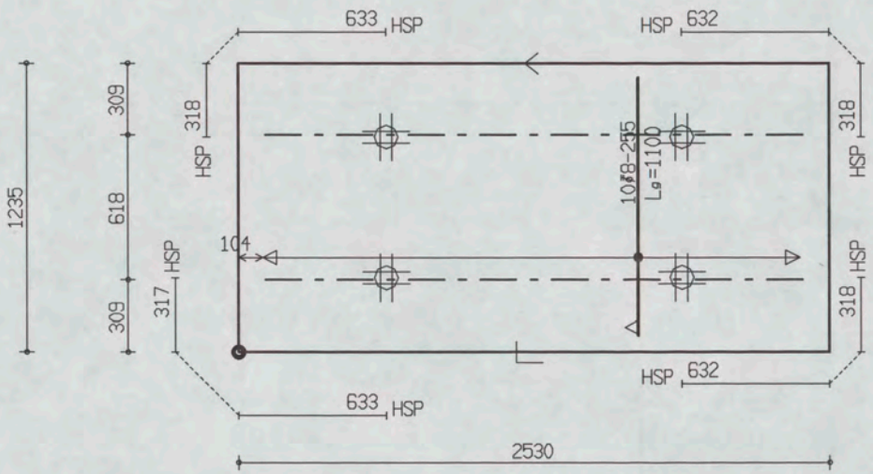

PROJ.NR.	3420

MALAFMETINGEN: 2530 x 1235

DATUM : 12-09-06	NET NAAM : S188	TRALIE TYPE	TRALIES	LANGS mm2/m1	DWARS mm2/m1	AANTAL	MERK
PLAATDIKTE: 60	WAP. HORZ.: 6-150	150					
DEKKING : 15	WAP. VERT.: 5-250	7 4.5 5		250	50	1	1988
BETONKWAL.: B45	SECTION : V621	MIL.KLASSE: 1	150-2-2300				

Oeterbeton VLOEREN Tekeningnaam: 3420_L17 ZAPLTSAV:3.99

Shell Amsterdam

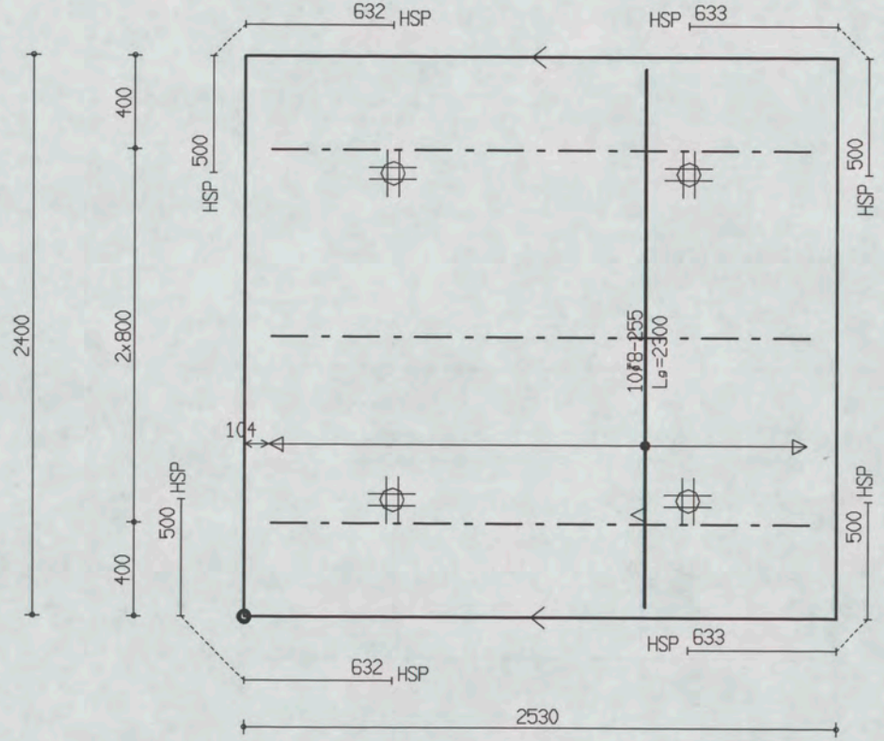

PROJ.NR.	3420

MALAFMETINGEN: 2530 x 2400

DATUM : 12-09-06	NET NAAM : S188	TRALIE TYPE			TRALIES	LANGS mm2/m1	DWARS mm2/m1	AANTAL	MERK
PLAATDIKTE: 60	WAP. HORZ.: 6-150	150			150-3-2300	250	50	1	1989
DEKKING : 15	WAP. VERT.: 5-250	7	4.5	5					
BETONKWAL.: B45	SECTION : V621	MIL.KLASSE: 1							

Oeterbeton VLOEREN Tekeningnaam: 3420_L17 ZAPLTSAV:3.99

Shell Amsterdam

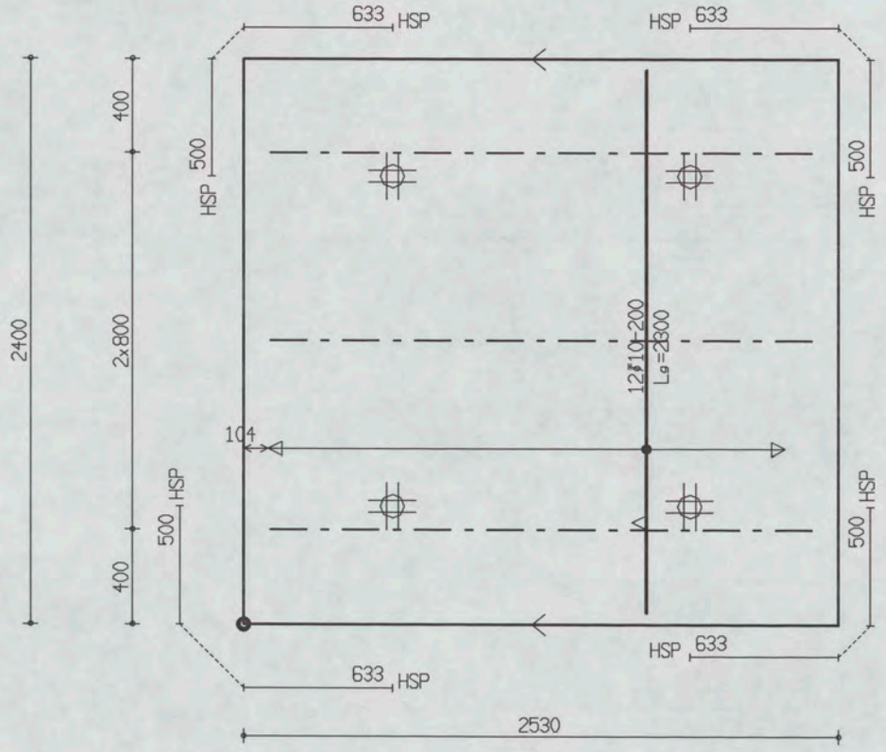

PROJ.NR.	3420

MALAFMETINGEN: 2530 x 2400

DATUM : 12-09-06	NET NAAM : S188	TRALIE TYPE	TRALIES	LANGS mm2/m1	DWARS mm2/m1	AANTAL	MERK
PLAATDIKTE: 60	WAP. HORZ.: 6-150	150					
DEKKING : 15	WAP. VERT.: 5-250	7 | 4.5 | 5					
BETONKWAL.: B45	SECTION : V621	MIL.KLASSE:	150-3-2300	250	50	1	1990

the scale towards document
Patch Reference numbers on UTT Scan Reference Chart TE263 Serial No. 395
mage Engineering

Oeterbeton VLOEREN Tekeningnaam: 3420_L17 ZAPLTSAV: 3.99

Shell Amsterdam

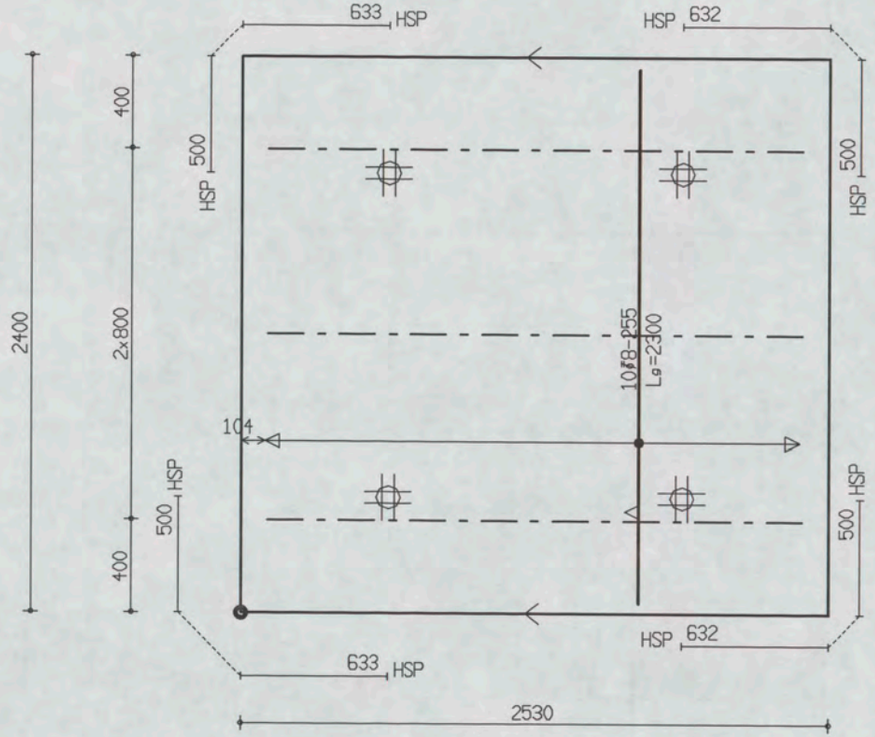

PROJ.NR.	3420

MALAFMETINGEN: 2530 x 2400

DATUM : 12-09-06	NET NAAM : S188	TRALIE TYPE			TRALIES	LANGS mm2/m1	DWARS mm2/m1	AANTAL	MERK
PLAATDIKTE: 60	WAP. HORZ.: 6-150	150							
DEKKING : 15	WAP. VERT.: 5-250	7	4.5	5					
BETONKWAL.: B45	SECTION : V621	MIL.KLASSE: 1			150-3-2300	250	50	1	1991

Oeterbeton VLOEREN Tekeningnaam: 3420_L17 ZAPLTSRV: 3.99

Shell Amsterdam

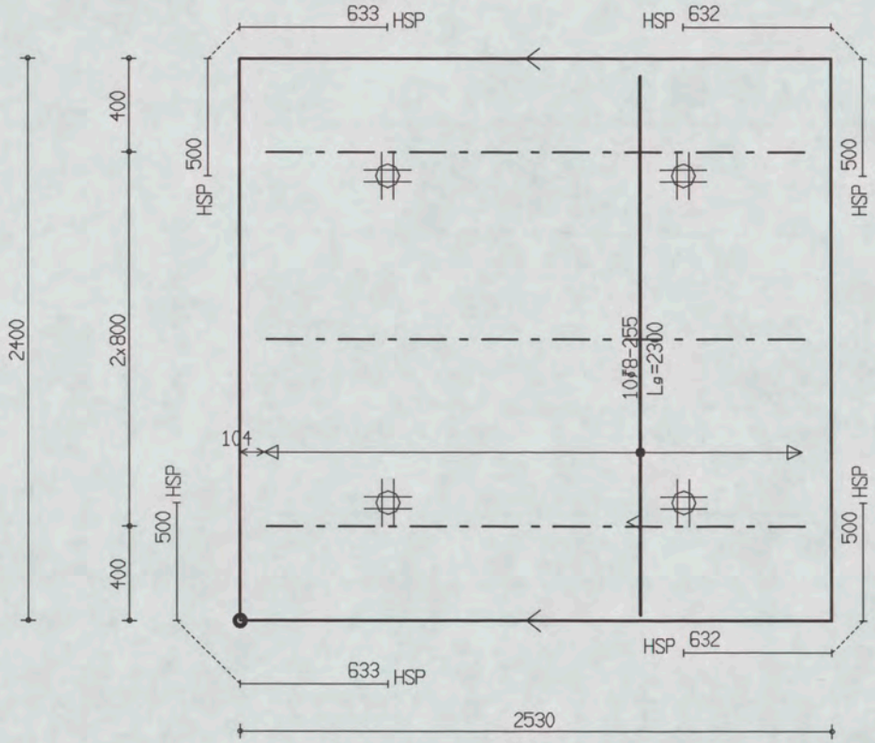

PROJ.NR.	3420

MALAFMETINGEN: 2530 x 2400

DATUM : 12-09-06	NET NAAM : S188	TRALIE TYPE			TRALIES	LANGS mm2/m1	DWARS mm2/m1	AANTAL	MERK
PLAATDIKTE: 60	WAP. HORZ.: 6-150	150							
DEKKING : 15	WAP. VERT.: 5-250	7	4.5	5					
BETONKWAL.: B45	SECTION : V621	MIL.KLASSE: 1			150-3-2300	250	50	1	1992

Oeterbeton VLOEREN Tekeningnaam: 3420_L17 ZAPLTSRV:3.99

Shell Amsterdam

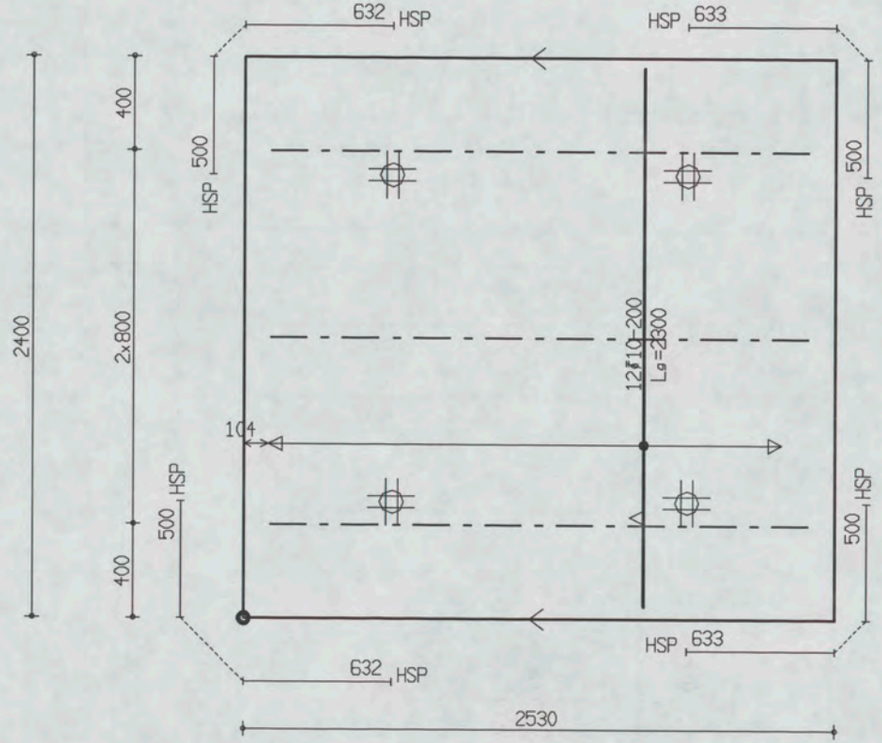

PROJ.NR.	3420

MALAFMETINGEN: 2530 x 2400

DATUM : 12-09-06	NET NAAM : S188	TRALIE TYPE			TRALIES	LANGS mm2/m1	DWARS mm2/m1	AANTAL	MERK
PLAATDIKTE: 60	WAP. HORZ.: 6-150	150							
DEKKING : 15	WAP. VERT.: 5-250	7	4.5	5					
BETONKWAL.: B45	SECTION : V621	MIL.KLASSE:	1		150-3-2300	250	50	1	1993

the scale towards document
Image Engineering Scan Reference Chart TE263 Serial No. 395
Patch Reference numbers on UTT

Oeterbeton VLOEREN Tekeningnaam : 3420_L17 ZAPLTSRV:3.99

Shell Amsterdam

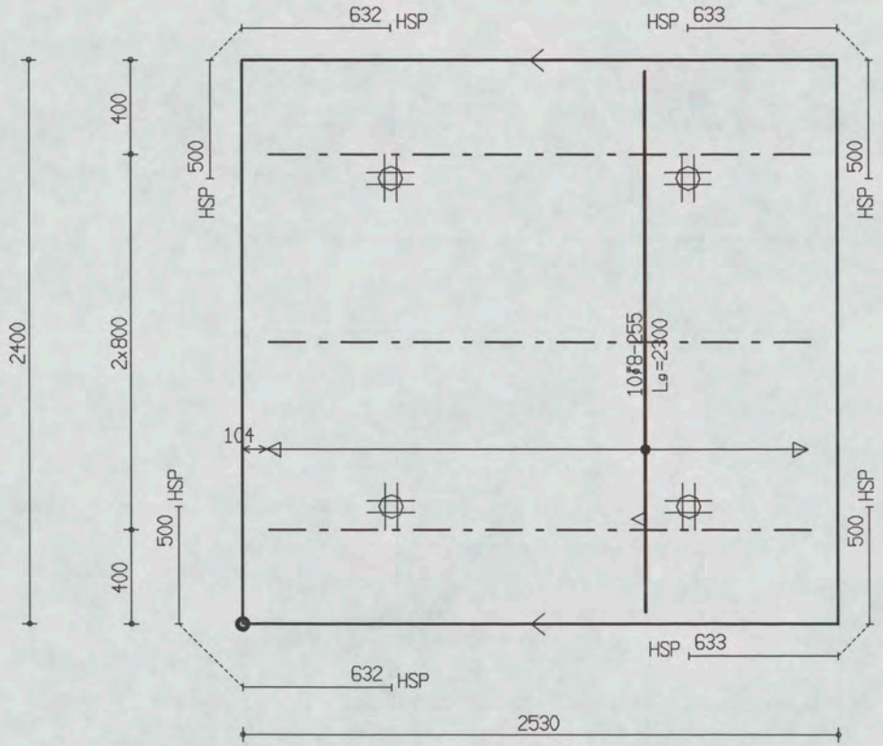

PROJ.NR.	3420

MALAFMETINGEN: 2530 x 2400

DATUM : 12-09-06	NET NAAM : S188	TRALIE TYPE			TRALIES	LANGS mm2/m1	DWARS mm2/m1	AANTAL	MERK
PLAATDIKTE: 60	WAP. HORZ.: 6-150	150							
DEKKING : 15	WAP. VERT.: 5-250	7	4.5	5					
BETONKWAL.: B45	SECTION : V621	MIL.KLASSE: 1			150-3-2300	250	50	1	1994

the scale towards document
Image Engineering Scan Reference Chart TE263 Serial No. 395
Patch Reference numbers on UTT

Oeterbeton VLOEREN Tekeningnaam: 3420_L17 ZAPLTSAV:3.99

Shell Amsterdam

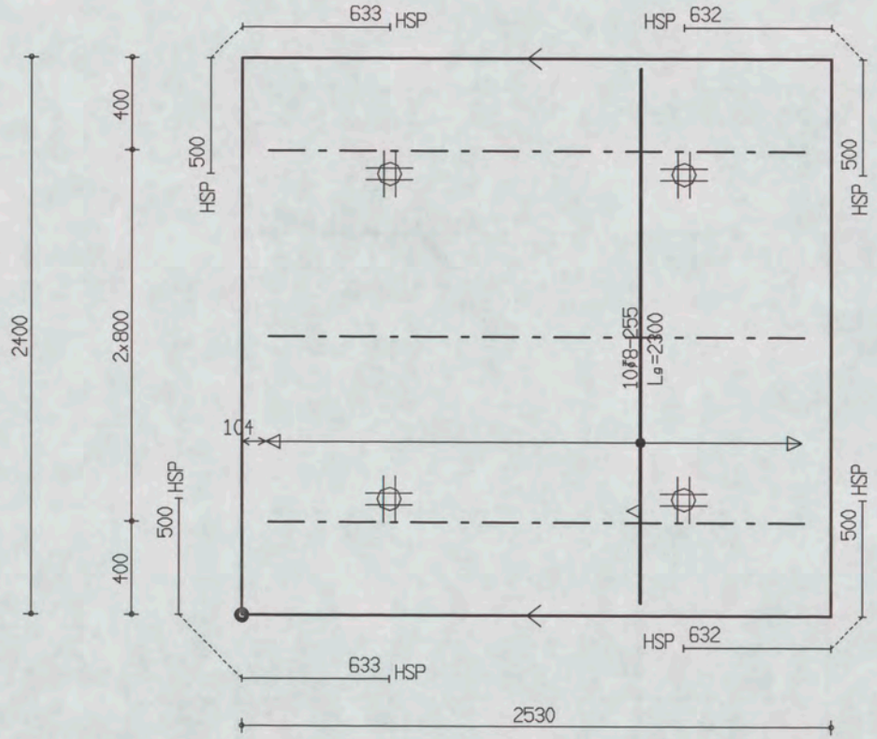

PROJ.NR.	3420

MALAFMETINGEN: 2530 x 2400

DATUM : 12-09-06	NET NAAM : S188	TRALIE TYPE			TRALIES	LANGS mm2/m1	DWARS mm2/m1	AANTAL	MERK
PLAATDIKTE: 60	WAP. HORZ.: 6-150	150							
DEKKING : 15	WAP. VERT.: 5-250	7	4.5	5					
BETONKWAL.: B45	SECTION : V621	MIL.KLASSE:	1		150-3-2300	250	50	1	1995

Oeterbeton VLOEREN Tekeningnaam: 3420_L17 ZAPLTSAV:3.99

Shell Amsterdam

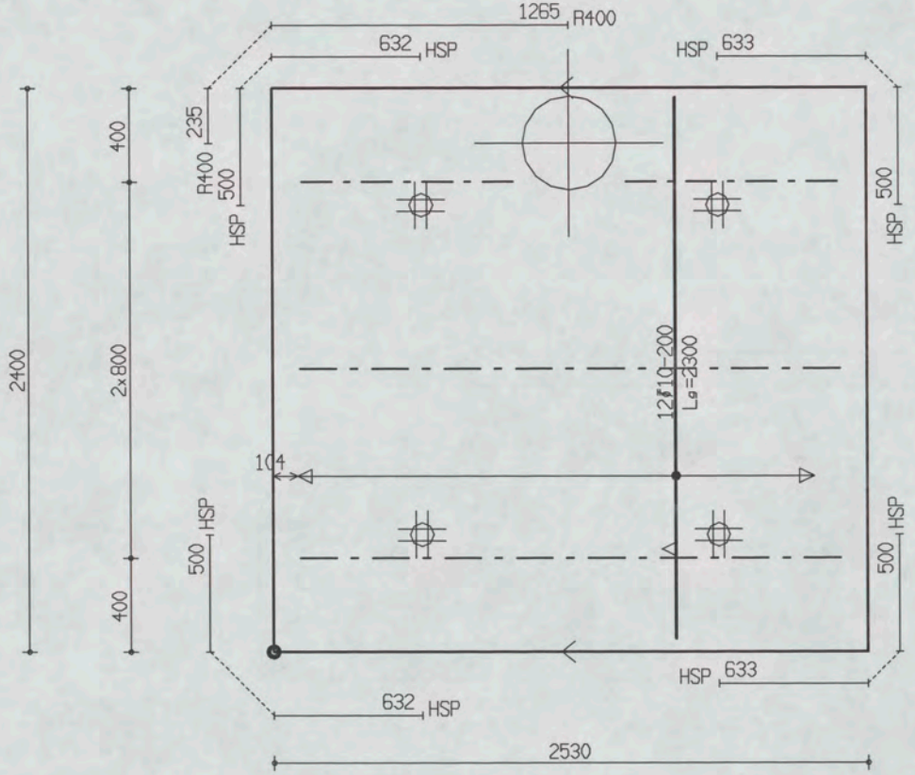

PROJ.NR.	3420

MALAFMETINGEN: 2530 x 2400

DATUM : 12-09-06	NET NAAM : S188	TRALIE TYPE			TRALIES	LANGS mm2/m1	DWARS mm2/m1	AANTAL	MERK
PLAATDIKTE: 60	WAP. HORZ.: 6-150	150							
DEKKING : 15	WAP. VERT.: 5-250	7	4.5	5	150-2-900 150-2-2300	250	50	1	1996
BETONKWAL.: B45	SECTION : V621	MIL.KLASSE: 1							

the scale towards document
Image Engineering Scan Reference Chart TE263 Serial No. 395
Peach Reference numbers on UIT

Oeterbeton VLOEREN Tekeningnaam: 3420_L17 ZAPLTSRV: 3.99

Shell Amsterdam

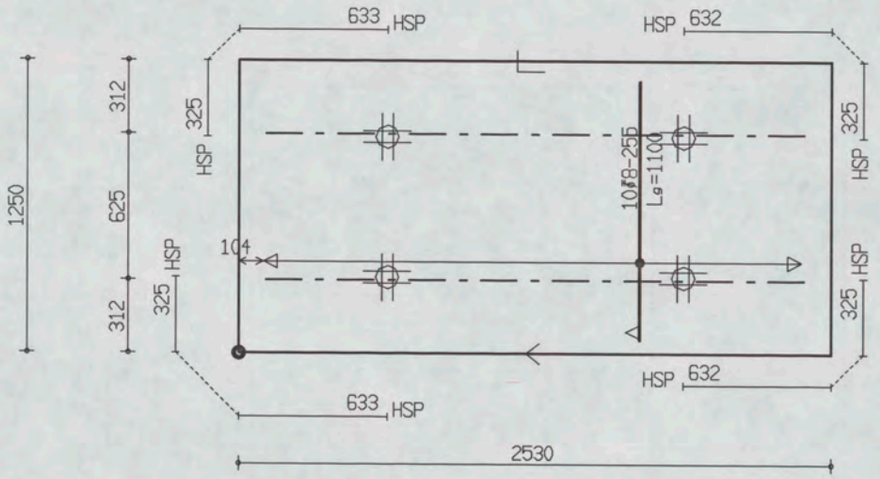

PROJ.NR.	3420

MALAFMETINGEN: 2530 x 1250

DATUM : 12-09-06	NET NAAM : S188	TRALIE TYPE			TRALIES	LANGS mm2/m1	DWARS mm2/m1	AANTAL	MERK
PLAATDIKTE: 60	WAP. HORZ.: 6-150	150			150-2-2300	250	50	1	1997
DEKKING : 15	WAP. VERT.: 5-250	7	4.5	5					
BETONKWAL.: B45	SECTION : V621	MIL.KLASSE: 1							

Oeterbeton VLOEREN Tekeningnaam: 3420_L17 ZAPLTSRV: 3.99

Shell Amsterdam

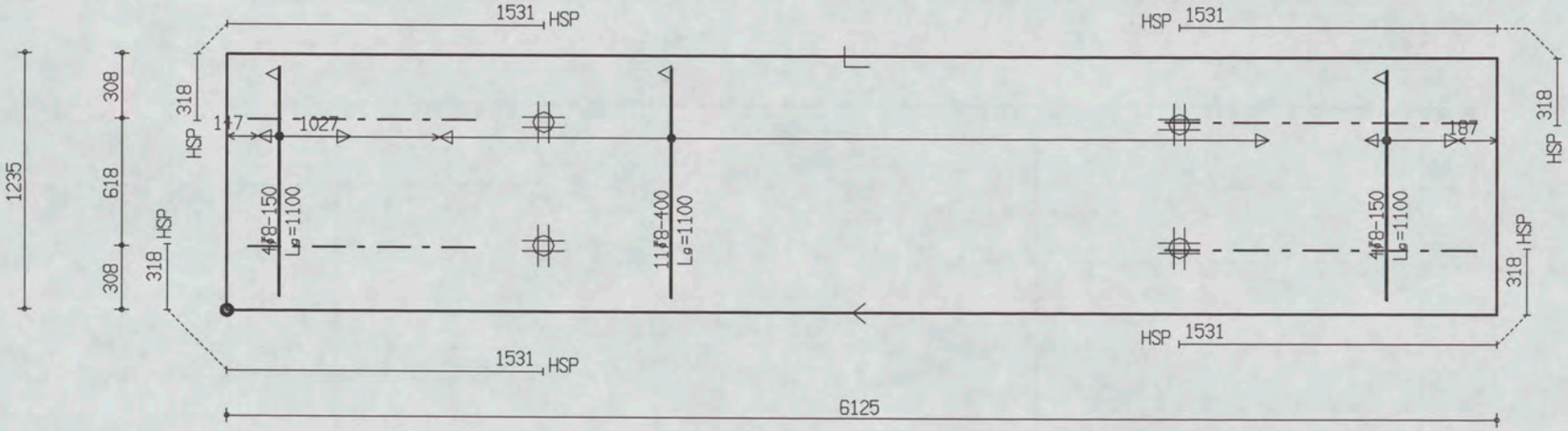

PROJ.NR.	3420

MALAFMETINGEN: 6125 x 1235

DATUM : 12-09-06	NET NAAM : 8$52	TRALIE TYPE	TRALIES	LANGS mm2/m1	DWARS mm2/m1	AANTAL	MERK
PLAATDIKTE: 60	WAP. HORZ.: 6-550	150					
DEKKING : 20	WAP. VERT.: 6-219	7 | 4.5 | 5	150-2-1500	0	0	1	1998
BETONKWAL.: B45	SECTION : V622	MIL.KLASSE: 1	150-2-1100				

the scale towards document
Image Engineering Scan Reference Chart TE263 Serial No. 395
Patch Reference numbers on UTT

Oeterbeton VLOEREN Tekeningnaam: 3420_L17 ZAPLTSRV:3.99

Shell Amsterdam

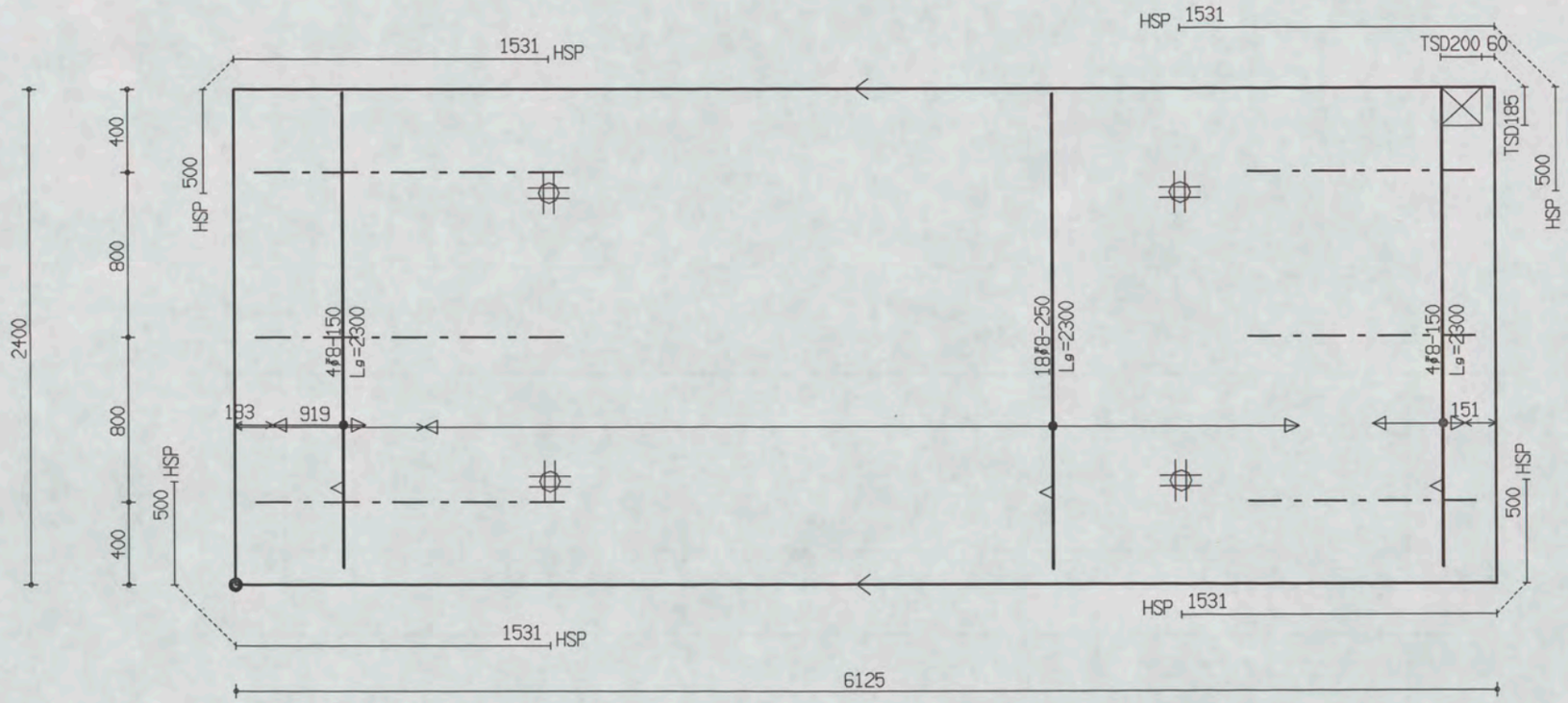

PROJ.NR.	3420

MALAFMETINGEN: 6125 x 2400

DATUM : 12-09-06	NET NAAM : 8$52	TRALIE TYPE			TRALIES	LANGS mm2/m1	DWARS mm2/m1	AANTAL	MERK
PLAATDIKTE: 60	WAP. HORZ.: 6-550	150			150-3-1100 150-3-1500	0	0	1	1999
DEKKING : 20	WAP. VERT.: 6-219	7	4.5	5					
BETONKWAL.: B45	SECTION : V622	MIL.KLASSE:		1					

Oeterbeton VLOEREN Tekeningnaam: 3420_L17 ZAPLTSRV:3.99

Shell Amsterdam

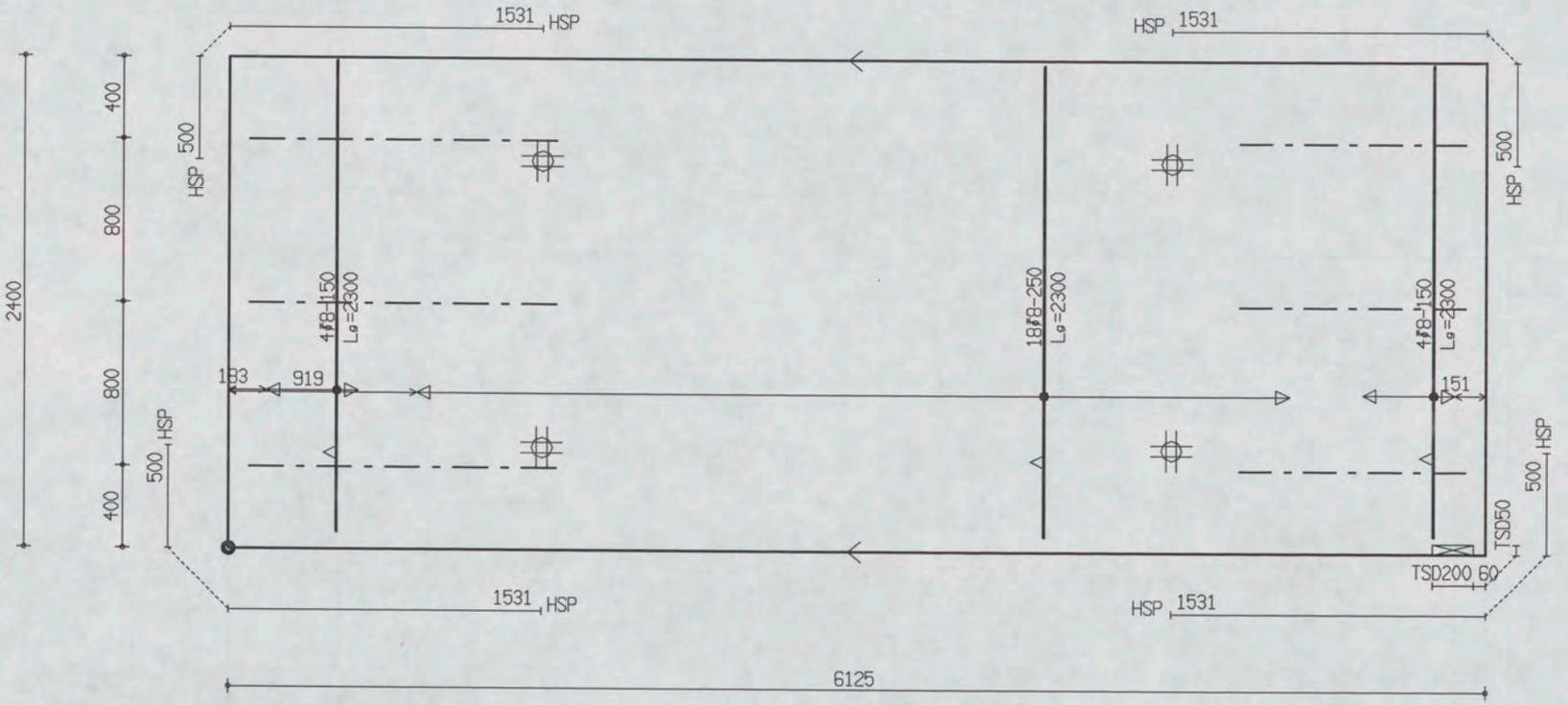

PROJ.NR.	3420

MALAFMETINGEN: 6125 x 2400

DATUM : 12-09-06	NET NAAM : 8$52	TRALIE TYPE			TRALIES	LANGS mm2/m1	DWARS mm2/m1	AANTAL	MERK
PLAATDIKTE: 60	WAP. HORZ.: 6-550	150			150-3-1100	0	0	1	2000
DEKKING : 20	WAP. VERT.: 6-219	7	4.5	5	150-3-1500				
BETONKWAL.: B45	SECTION : V622	MIL.KLASSE:							

the scale towards document
Image Engineering Scan Reference Chart TE263 Serial No. 395
Patch Reference numbers on UTT

Oeterbeton VLOEREN Tekeningnaam: 3420_L17 ZAPLTSRV:3.99

Shell Amsterdam

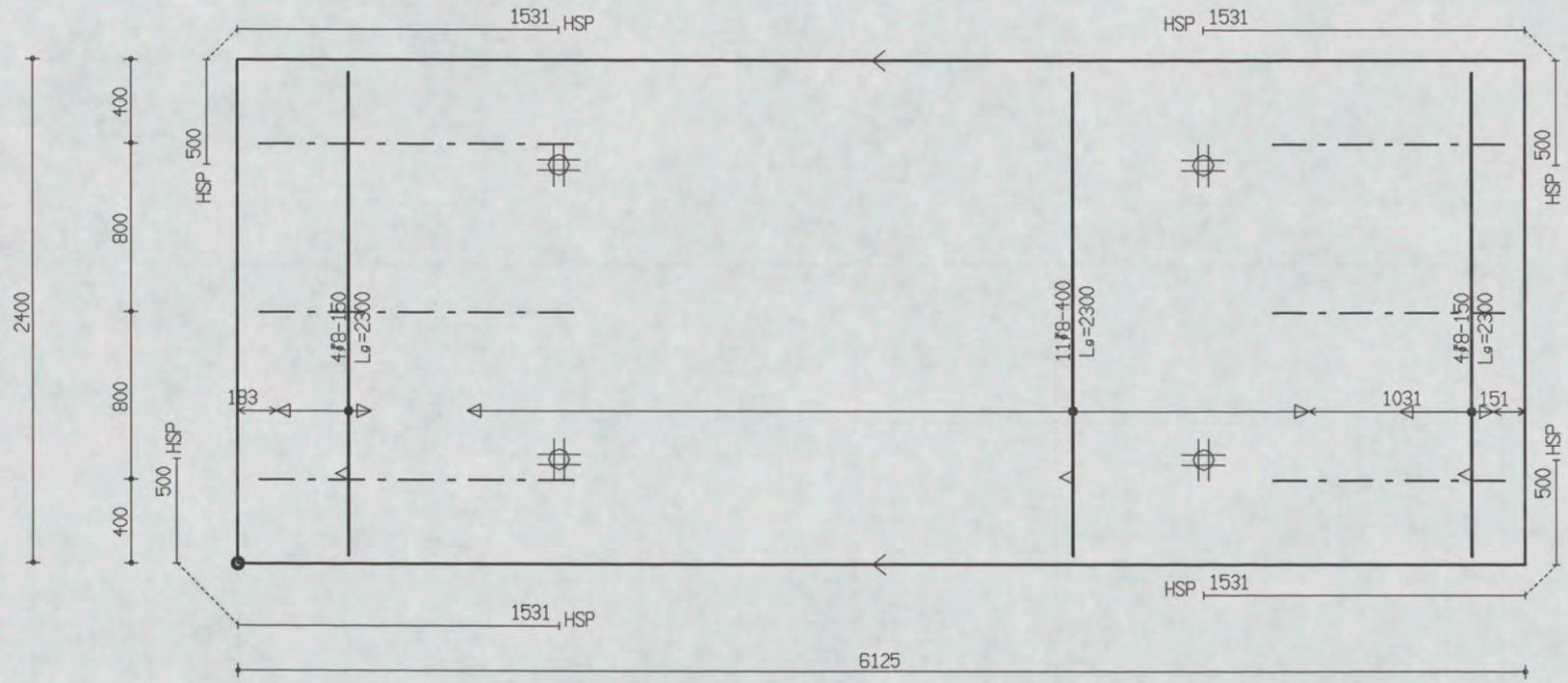

PROJ.NR.	3420

MALAFMETINGEN: 6125 x 2400

DATUM : 12-09-06	NET NAAM : 8$52	TRALIE TYPE	TRALIES	LANGS mm2/m1	DWARS mm2/m1	AANTAL	MERK
PLAATDIKTE: 60	WAP. HORZ.: 6-550	150					
DEKKING : 20	WAP. VERT.: 6-219	7 | 4.5 | 5	150-3-1100 150-3-1500	0	0	1	2001
BETONKWAL.: B45	SECTION : V622	MIL.KLASSE: 1					

the scale towards document
Patch Reference numbers on UTT Scan Reference Chart TE263 Serial No. 395
Image Engineering

Oeterbeton VLOEREN Tekeningnaam: 3420_L17 ZAPLTSAV:3.99

Shell Amsterdam

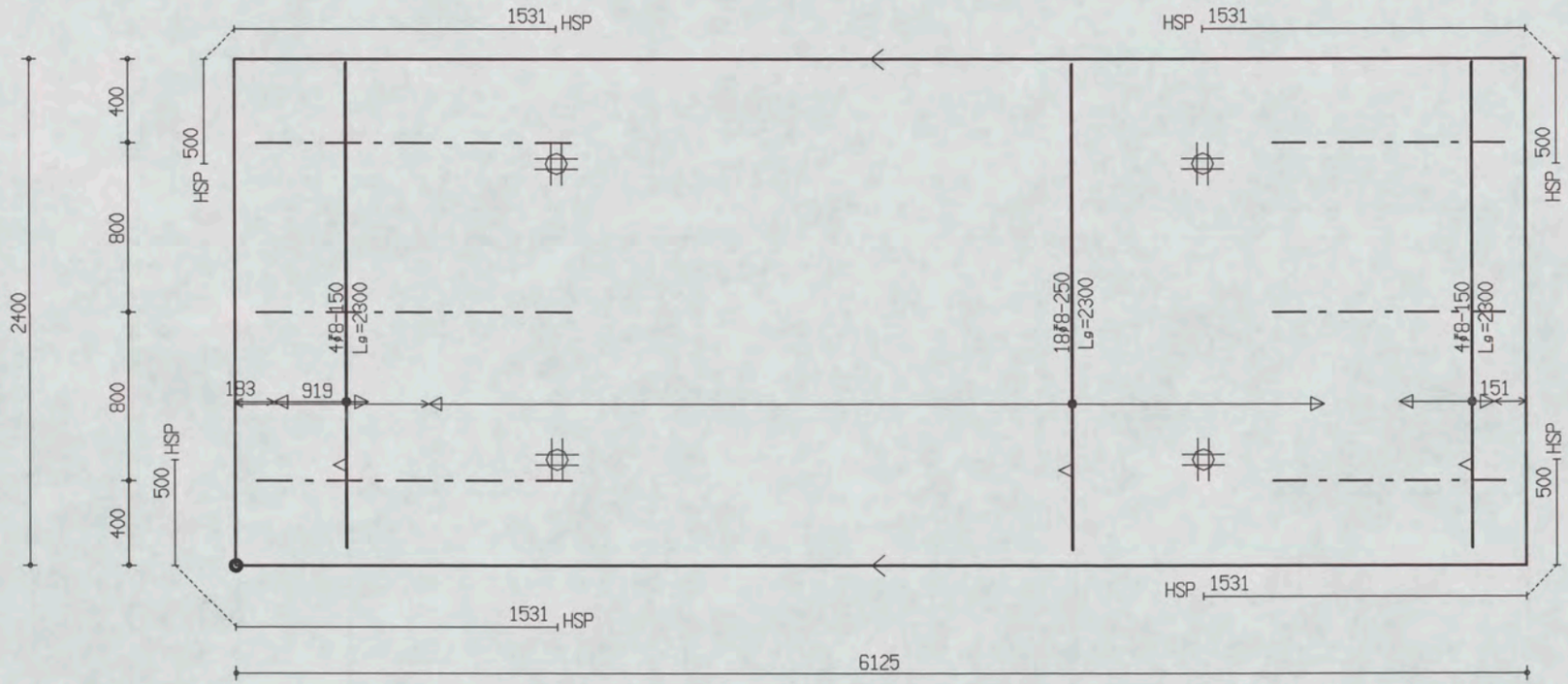

PROJ.NR.	3420

MALAFMETINGEN: 6125 x 2400

DATUM : 12-09-06	NET NAAM : 8$52	TRALIE TYPE	TRALIES	LANGS mm2/m1	DWARS mm2/m1	AANTAL	MERK
PLAATDIKTE: 60	WAP. HORZ.: 6-550	150					
DEKKING : 20	WAP. VERT.: 6-219	7 | 4.5 | 5	150-3-1100	0	0	1	2002
BETONKWAL.: B45	SECTION : V622	MIL.KLASSE: 1	150-3-1500				

the scale towards document
Image Engineering Scan Reference Chart TE263 Serial No. 395
Patch Reference numbers on UTT
C1 B1 A1 C2 B2 A2 B5 A5 20 18 17 16 11
10 09 03 02 01 C7 B7 A7 C8 B8 A8 C9 B9

Oeterbeton VLOEREN Tekeningnaam: 3420_L17 ZAPLTSRV:3.99

Shell Amsterdam

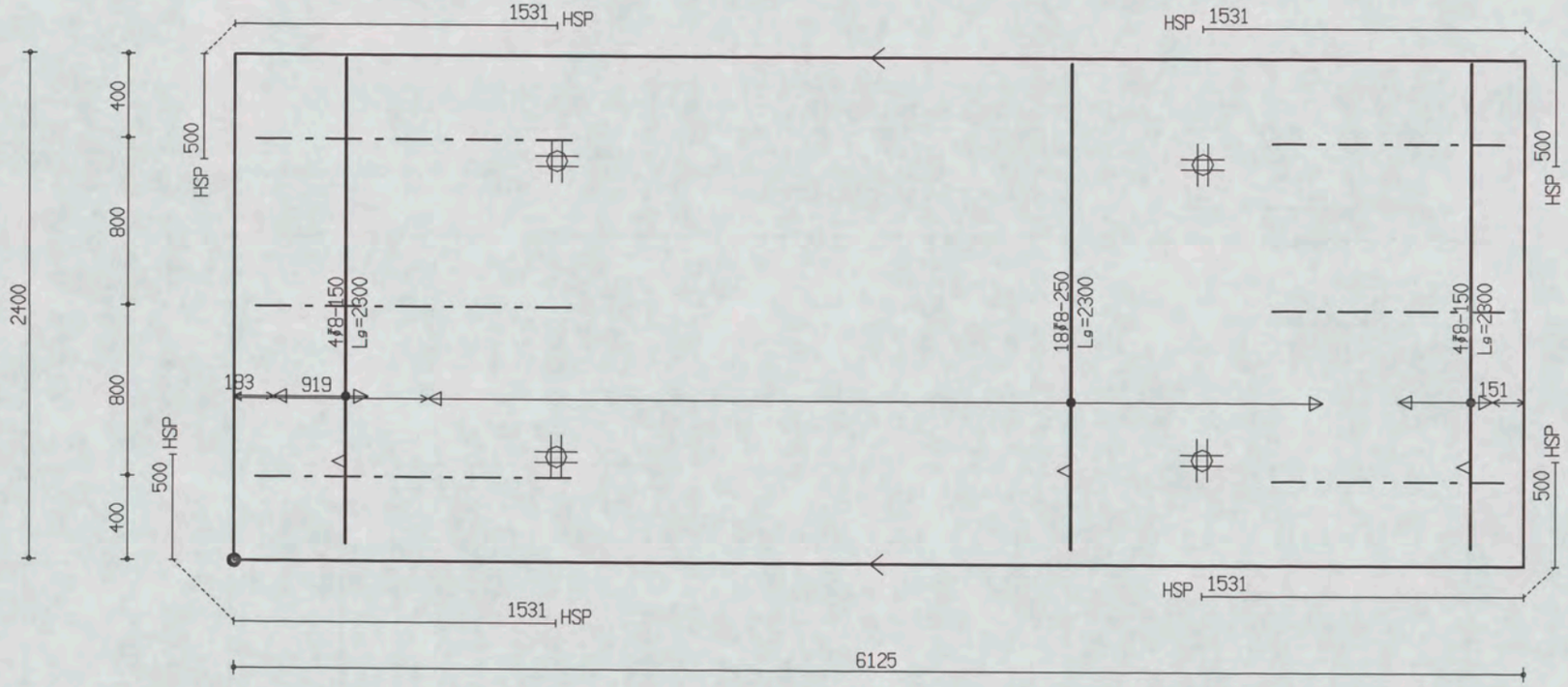

PROJ.NR.	3420

MALAFMETINGEN: 6125 x 2400

DATUM : 12-09-06	NET NAAM : 8$52	TRALIE TYPE			TRALIES	LANGS mm2/m1	DWARS mm2/m1	AANTAL	MERK
PLAATDIKTE: 60	WAP. HORZ.: 6-550	150							
DEKKING : 20	WAP. VERT.: 6-219	7	4.5	5	150-3-1100 150-3-1500	0	0	1	2003
BETONKWAL.: B45	SECTION : V622	MIL.KLASSE:		1					

the scale towards document
Image Engineering Scan Reference Chart TE263 Serial No. 395
Patch Reference numbers on UTT

Oeterbeton VLOEREN Tekeningnaam: 3420_L17 ZAPLTSRV:3.99

Shell Amsterdam

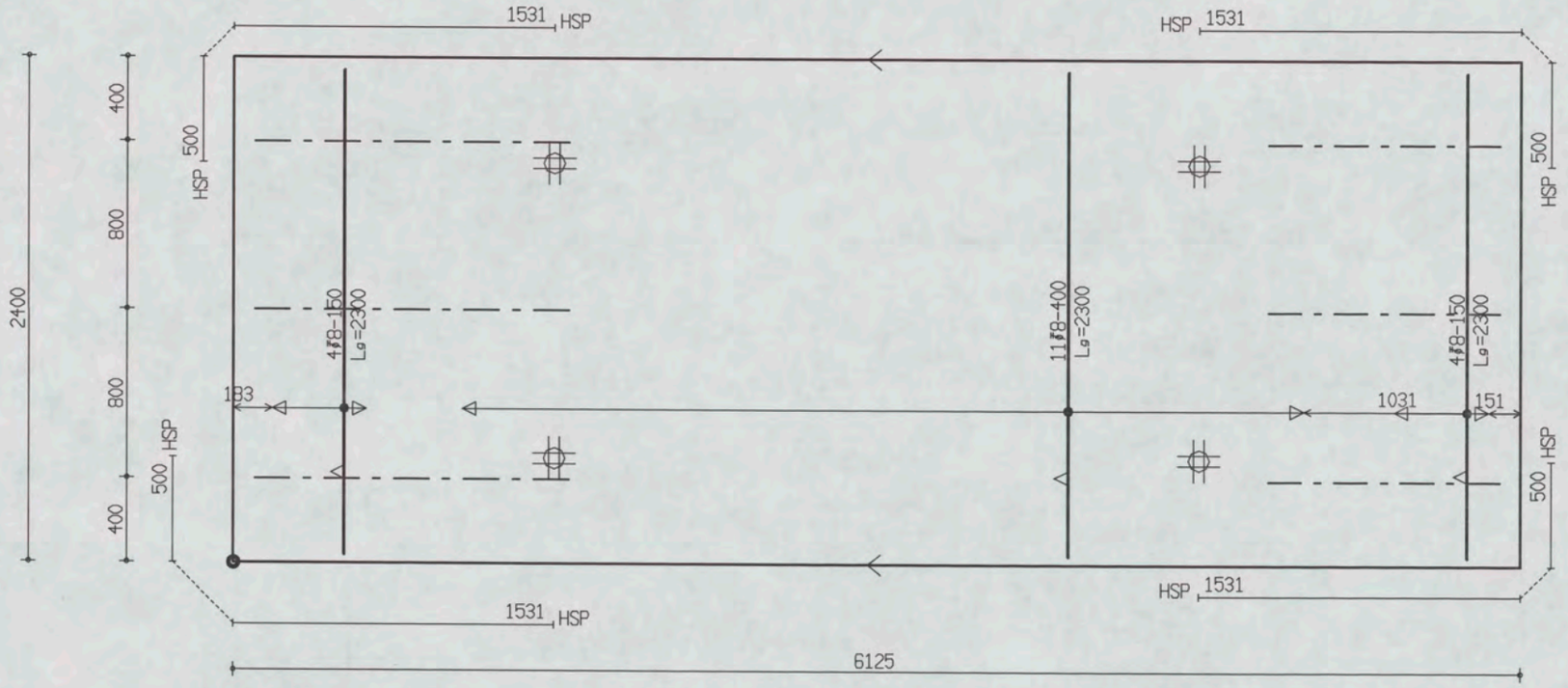

PROJ.NR.	3420

MALAFMETINGEN: 6125 x 2400

DATUM : 12-09-06	NET NAAM : 8$52	TRALIE TYPE	TRALIES	LANGS mm2/m1	DWARS mm2/m1	AANTAL	MERK
PLAATDIKTE: 60	WAP. HORZ.: 6-550	150					
DEKKING : 20	WAP. VERT.: 6-219	7 | 4.5 | 5	150-3-1100	0	0	1	2004
BETONKWAL.: B45	SECTION : V622	MIL.KLASSE: 1	150-3-1500				

the scale towards document
Image Engineering Scan Reference Chart TE263 Serial No. 395
Patch Reference Numbers on UTT

Oeterbeton VLOEREN Tekeningnaam: 3420_L17 ZAPLTSAV:3.99

Shell Amsterdam

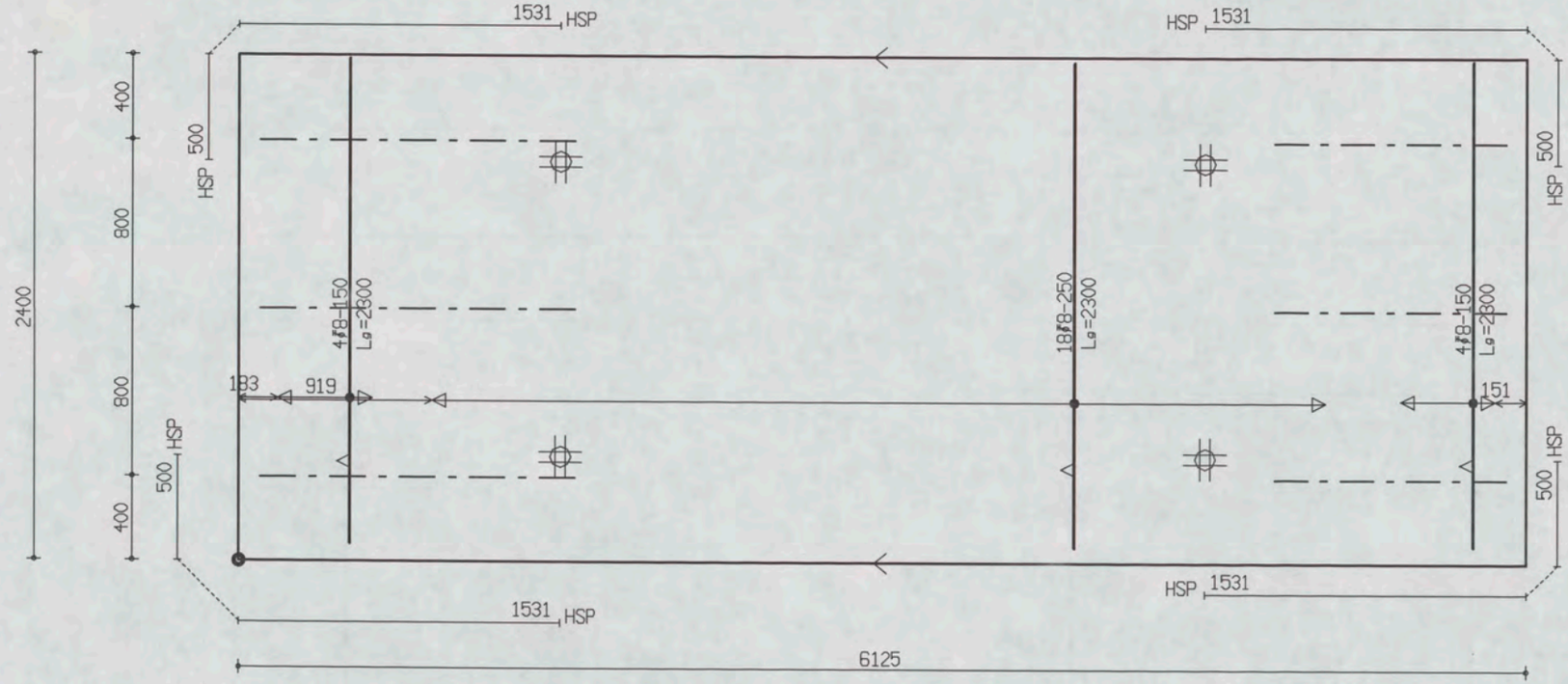

PROJ.NR.	3420

MALAFMETINGEN: 6125 x 2400

DATUM : 12-09-06	NET NAAM : 8$52	TRALIE TYPE			TRALIES	LANGS mm2/m1	DWARS mm2/m1	AANTAL	MERK
PLAATDIKTE: 60	WAP. HORZ.: 6-550	150							
DEKKING : 20	WAP. VERT.: 6-219	7	4.5	5	150-3-1100 150-3-1500	0	0	1	2005
BETONKWAL.: B45	SECTION : V622	MIL.KLASSE: 1							

the scale towards document
Patch Reference numbers on UTT Serial No. 395

Oeterbeton VLOEREN Tekeningnaam: 3420_L17 ZAPLTSRV:3.99

Shell Amsterdam

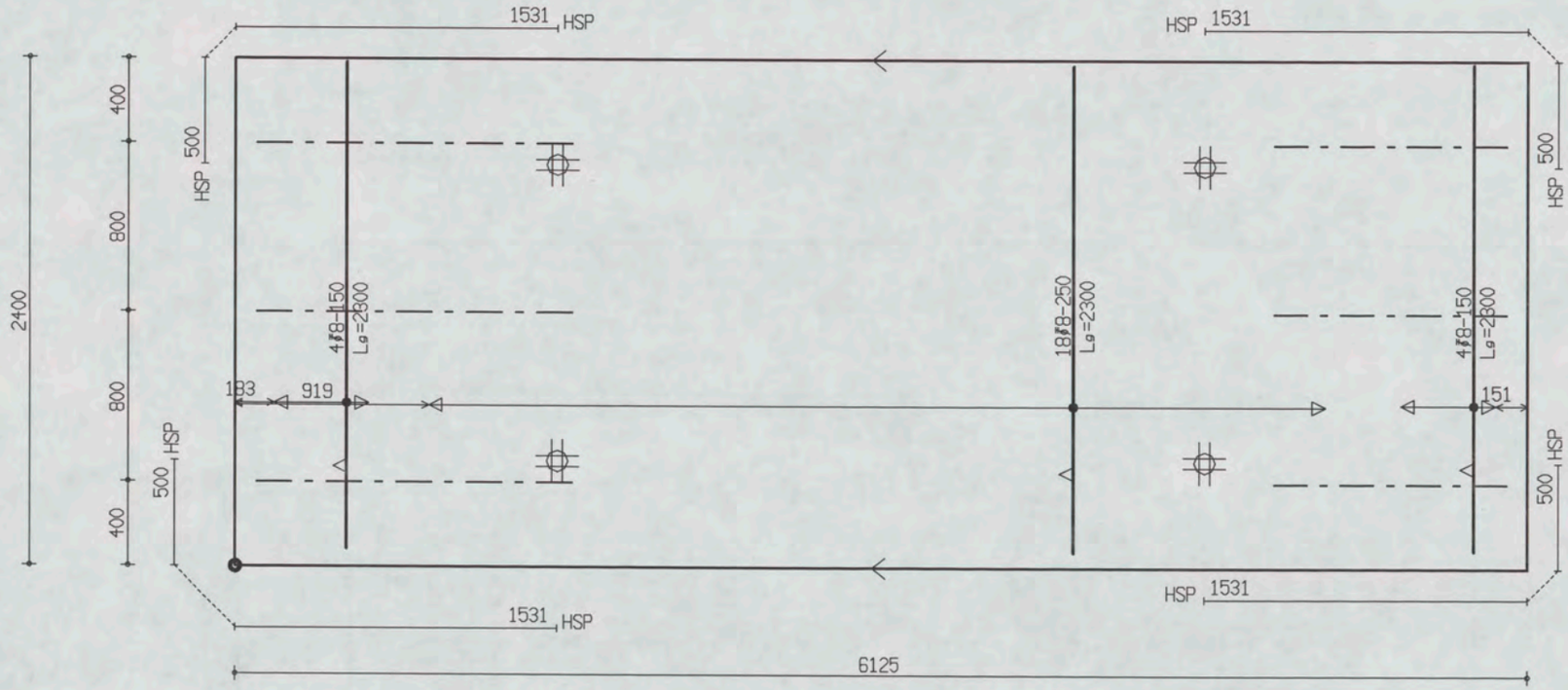

PROJ.NR.	3420

MALAFMETINGEN: 6125 x 2400

DATUM : 12-09-06	NET NAAM : 8$52	TRALIE TYPE	TRALIES	LANGS mm2/m1	DWARS mm2/m1	AANTAL	MERK
PLAATDIKTE: 60	WAP. HORZ.: 6-550	150					
DEKKING : 20	WAP. VERT.: 6-219	7 4.5 5	150-3-1100	0	0	1	2006
BETONKWAL.: B45	SECTION : V622	MIL.KLASSE:	150-3-1500				

the scale towards document
Image Engineering Scan Reference Chart TE263 Serial No. 395
Patch Reference numbers on UTT

Oeterbeton VLOEREN Tekeningnaam: 3420_L17 ZAPLTSAV: 3.99

Shell Amsterdam

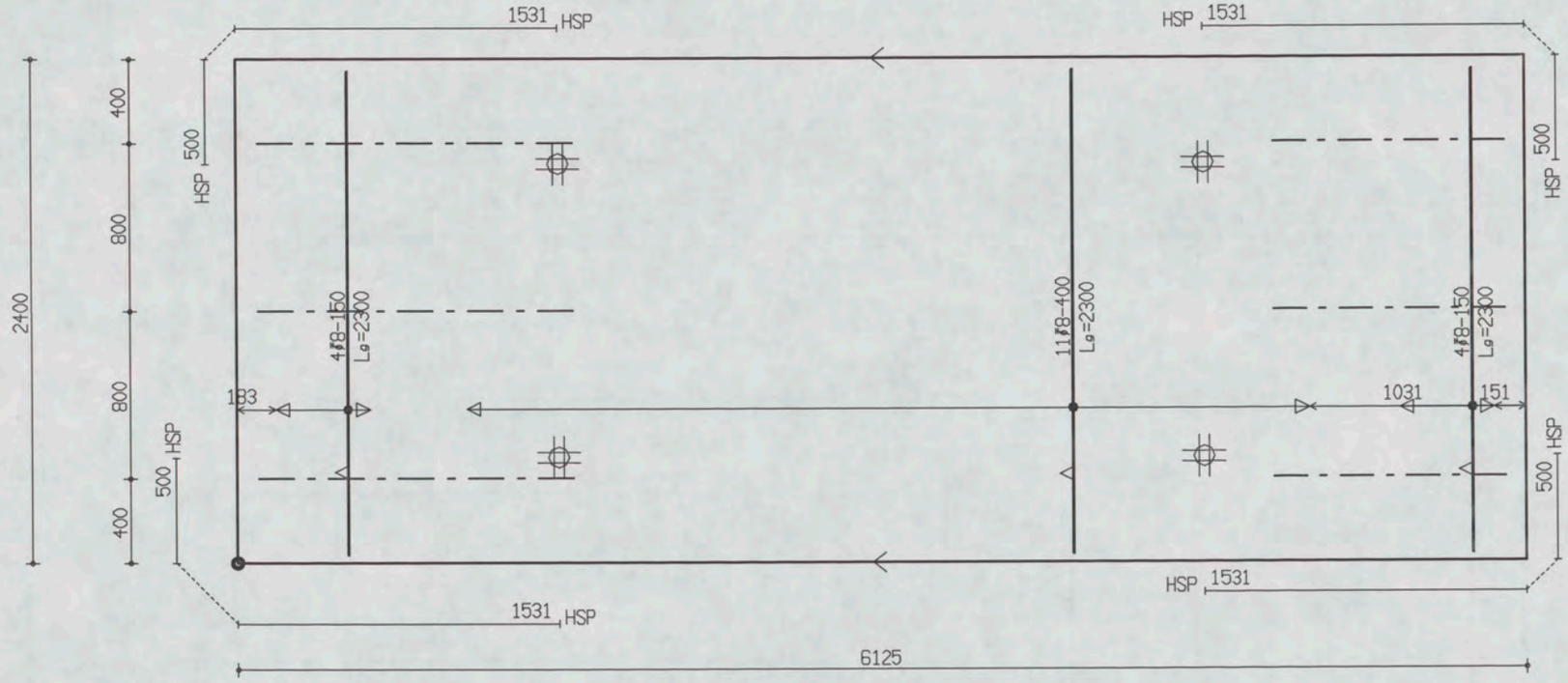

PROJ.NR.	3420

MALAFMETINGEN: 6125 x 2400

DATUM : 12-09-06	NET NAAM : 8$52	TRALIE TYPE			TRALIES	LANGS mm2/m1	DWARS mm2/m1	AANTAL	MERK
PLAATDIKTE: 60	WAP. HORZ.: 6-550	150			150-3-1100 150-3-1500	0	0	1	2007
DEKKING : 20	WAP. VERT.: 6-219	7	4.5	5					
BETONKWAL.: B45	SECTION : V622	MIL.KLASSE: 1							

the scale towards document
Image Engineering Scan Reference Chart TE263 Serial No. 395
Patch Reference numbers on UIT

Oeterbeton VLOEREN Tekeningnaam: 3420_L17 ZAPLTSAV:3.99

Shell Amsterdam

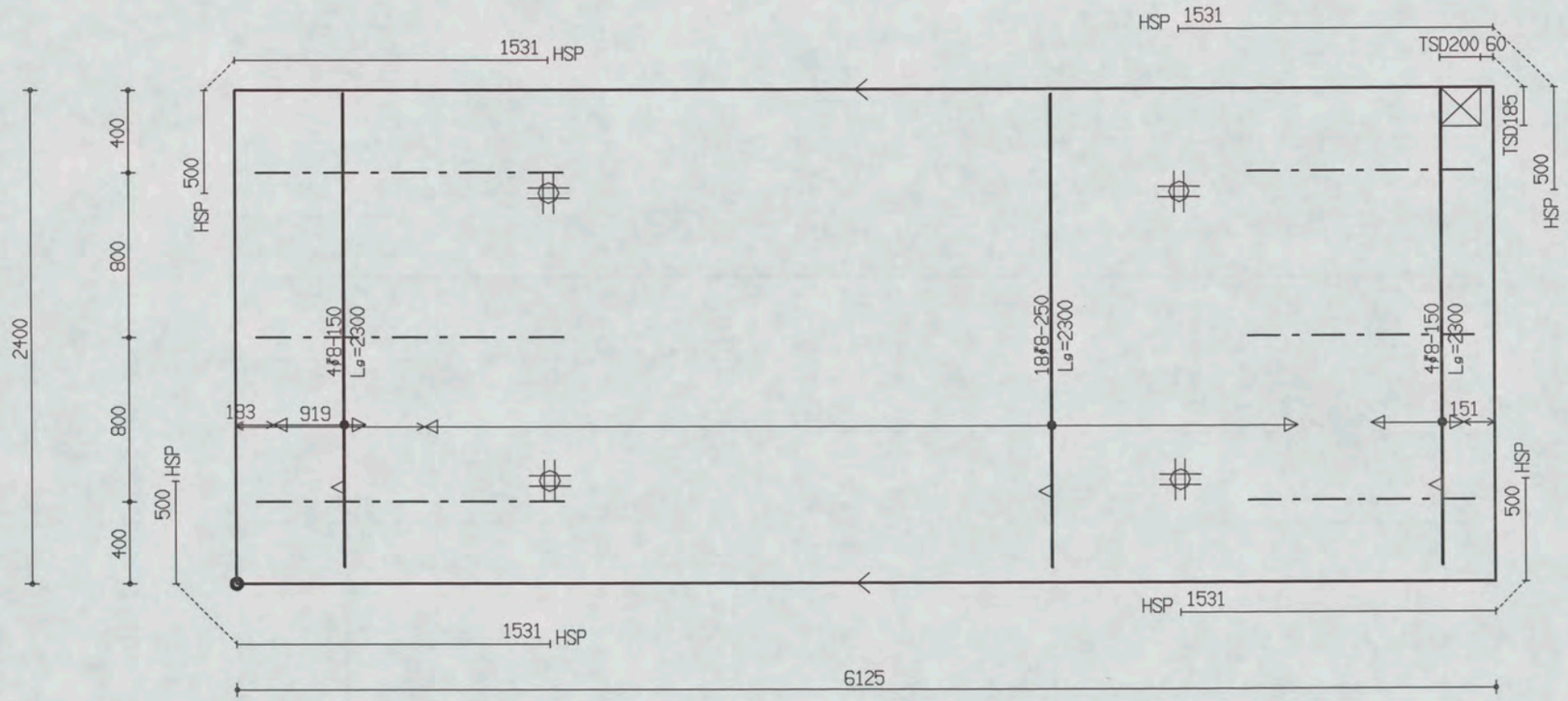

PROJ.NR.	3420

MALAFMETINGEN: 6125 x 2400

DATUM : 12-09-06	NET NAAM : 8$52	TRALIE TYPE			TRALIES	LANGS mm2/m1	DWARS mm2/m1	AANTAL	MERK
PLAATDIKTE: 60	WAP. HORZ.: 6-550	150							
DEKKING : 20	WAP. VERT.: 6-219	7	4.5	5	150-3-1100	0	0	1	2008
BETONKWAL.: B45	SECTION : V622	MIL.KLASSE:			150-3-1500				

the scale towards document
Image Engineering Scan Reference Chart TE263 Serial No. 395
Patch Reference numbers on UTT
C1 B1 A1 C2 B2 A2 B5 A5 20 18 17 16 11
10 09 03 02 01 C7 B7 A7 C8 B8 A8 C9 B9

Oeterbeton VLOEREN Tekeningnaam: 3420_L17 ZAPLTSAV:3.99

Shell Amsterdam

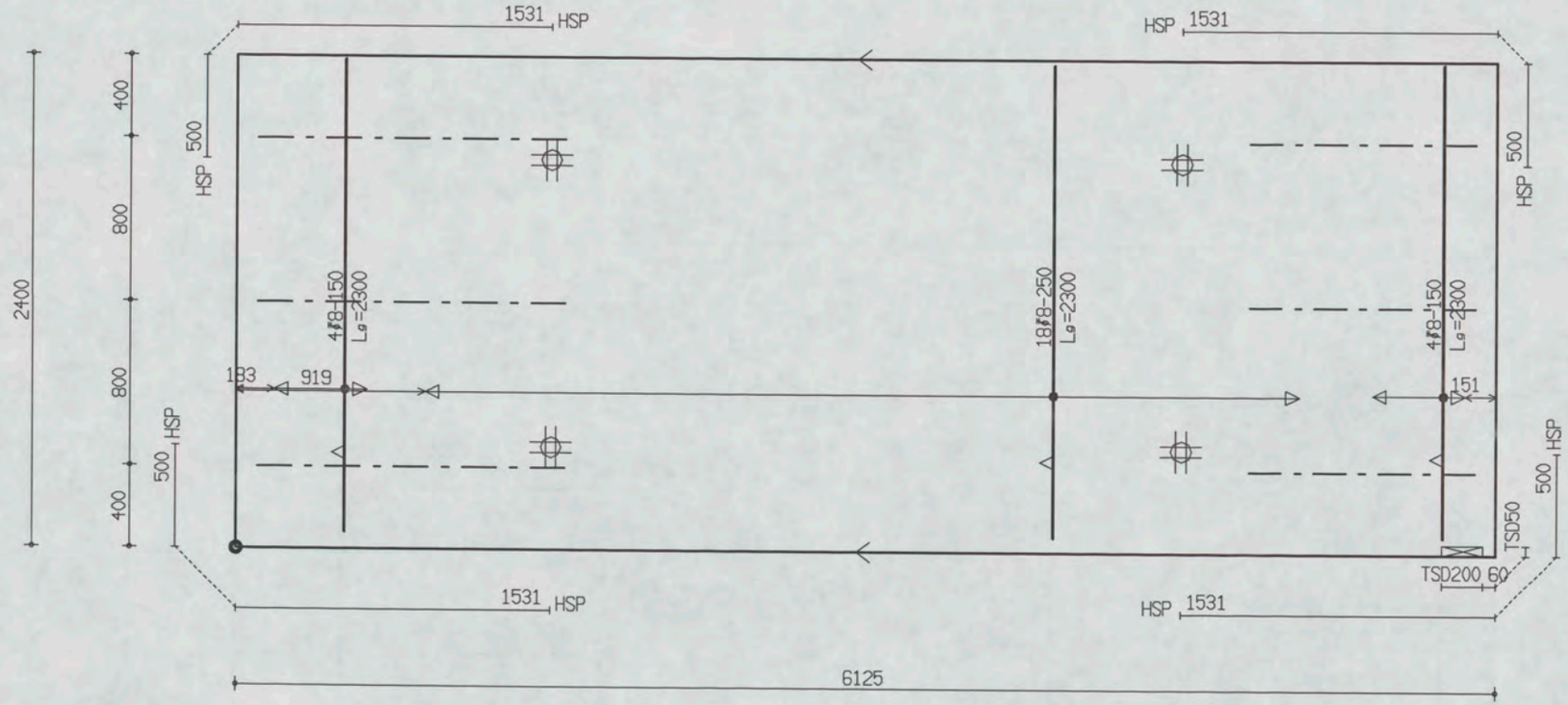

PROJ.NR.	3420

MALAFMETINGEN: 6125 x 2400

DATUM : 12-09-06	NET NAAM : 8$52	TRALIE TYPE			TRALIES	LANGS mm2/m1	DWARS mm2/m1	AANTAL	MERK
PLAATDIKTE: 60	WAP. HORZ.: 6-550	150							
DEKKING : 20	WAP. VERT.: 6-219	7	4.5	5	150-3-1100 150-3-1500	0	0	1	2009
BETONKWAL.: B45	SECTION : V622	MIL.KLASSE: 1							

Oeterbeton VLOEREN Tekeningnaam: 3420_L17 ZAPLTSAV:3.99

Shell Amsterdam

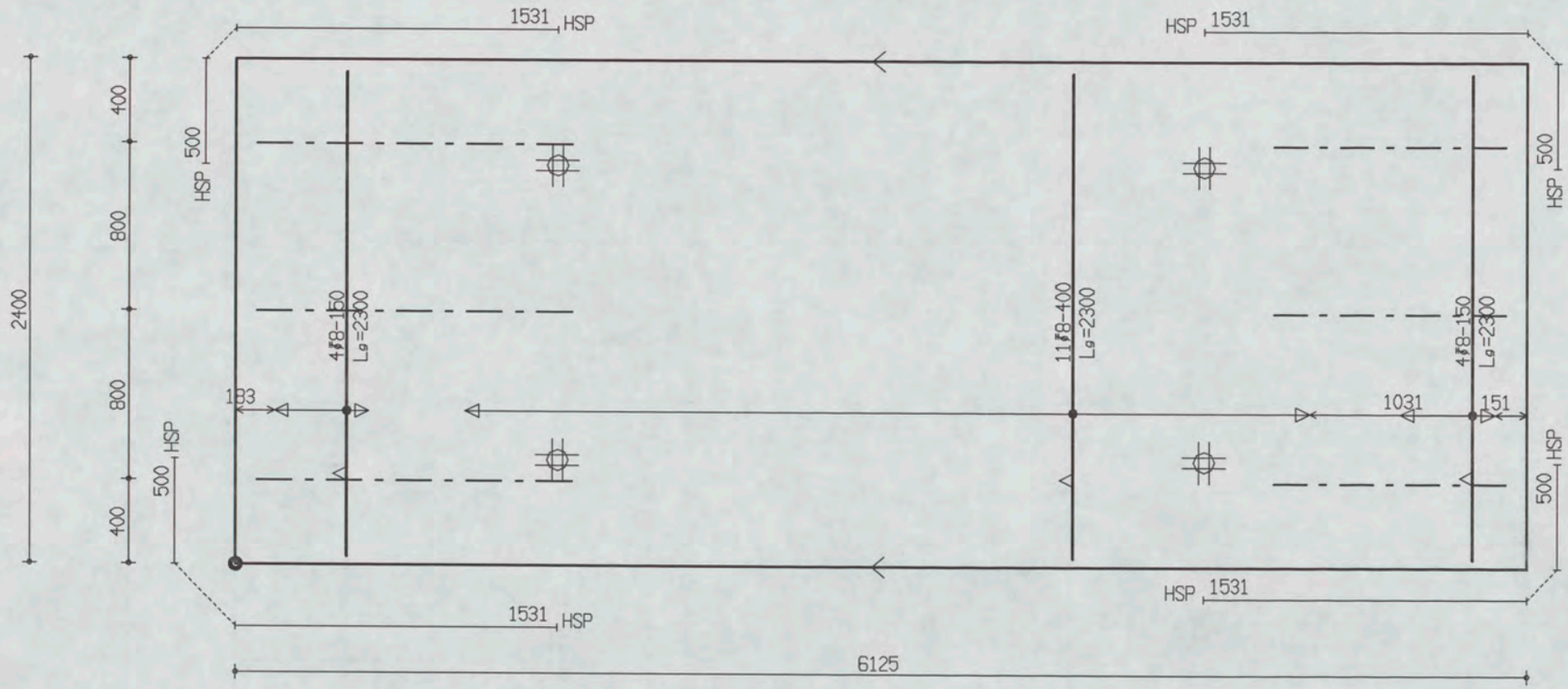

PROJ.NR.	3420

MALAFMETINGEN: 6125 x 2400

DATUM : 12-09-06	NET NAAM : 8$52	TRALIE TYPE			TRALIES	LANGS mm2/m1	DWARS mm2/m1	AANTAL	MERK
PLAATDIKTE: 60	WAP. HORZ.: 6-550	150			150-3-1100	0	0	1	2010
DEKKING : 20	WAP. VERT.: 6-219	7	4.5	5	150-3-1500				
BETONKWAL.: B45	SECTION : V622	MIL.KLASSE:							

the scale towards document
Image Engineering Scan Reference Chart TE263 Serial No. 395
Patch Reference numbers on UTT

Oeterbeton VLOEREN Tekeningnaam: 3420_L17 ZAPLTSRV:3.99

Shell Amsterdam

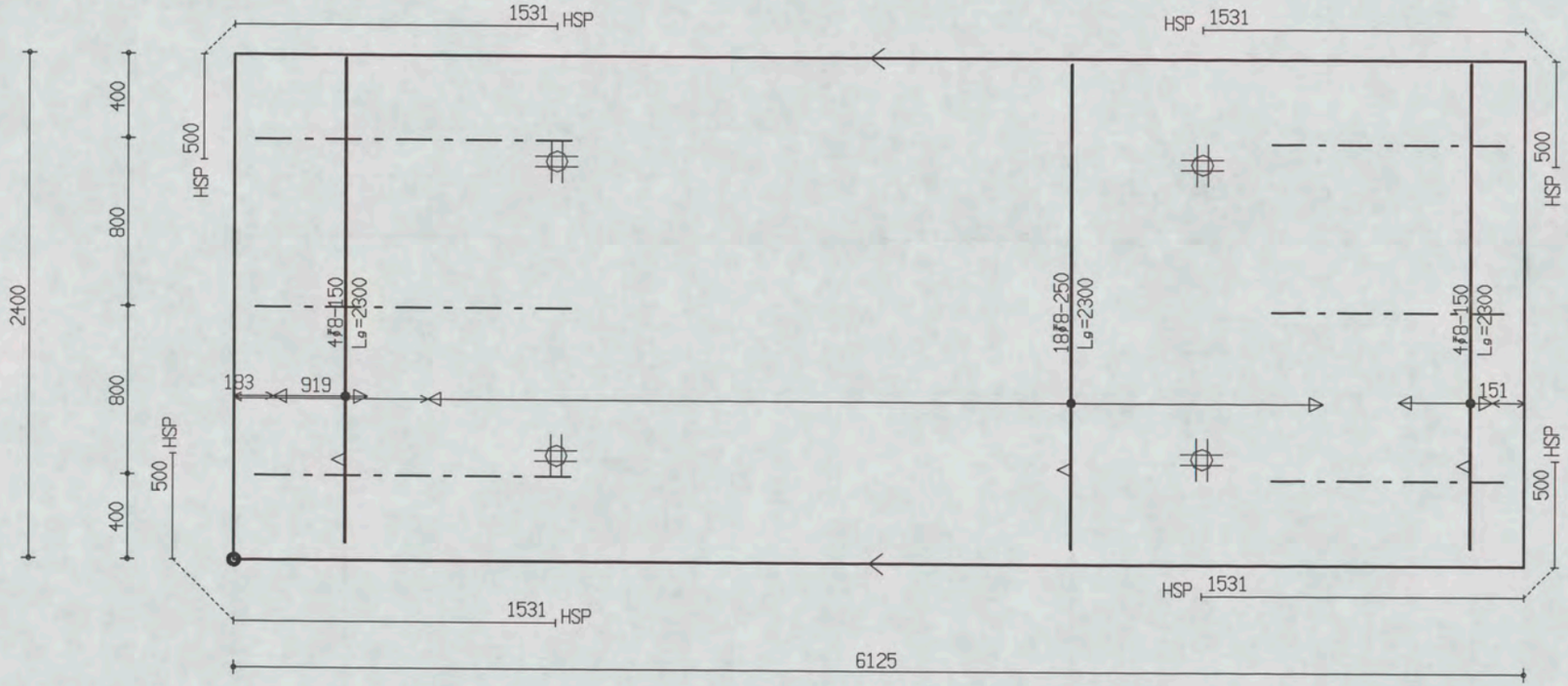

PROJ.NR.	3420

MALAFMETINGEN: 6125 x 2400

DATUM : 12-09-06	NET NAAM : 8$52	TRALIE TYPE			TRALIES	LANGS mm2/m1	DWARS mm2/m1	AANTAL	MERK
PLAATDIKTE: 60	WAP. HORZ.: 6-550	150							
DEKKING : 20	WAP. VERT.: 6-219	7	4.5	5	150-3-1100 150-3-1500	0	0	1	2011
BETONKWAL.: B45	SECTION : V622	MIL.KLASSE:		1					

Oeterbeton VLOEREN Tekeningnaam: 3420_L17 ZAPLTSAV:3.99

Shell Amsterdam

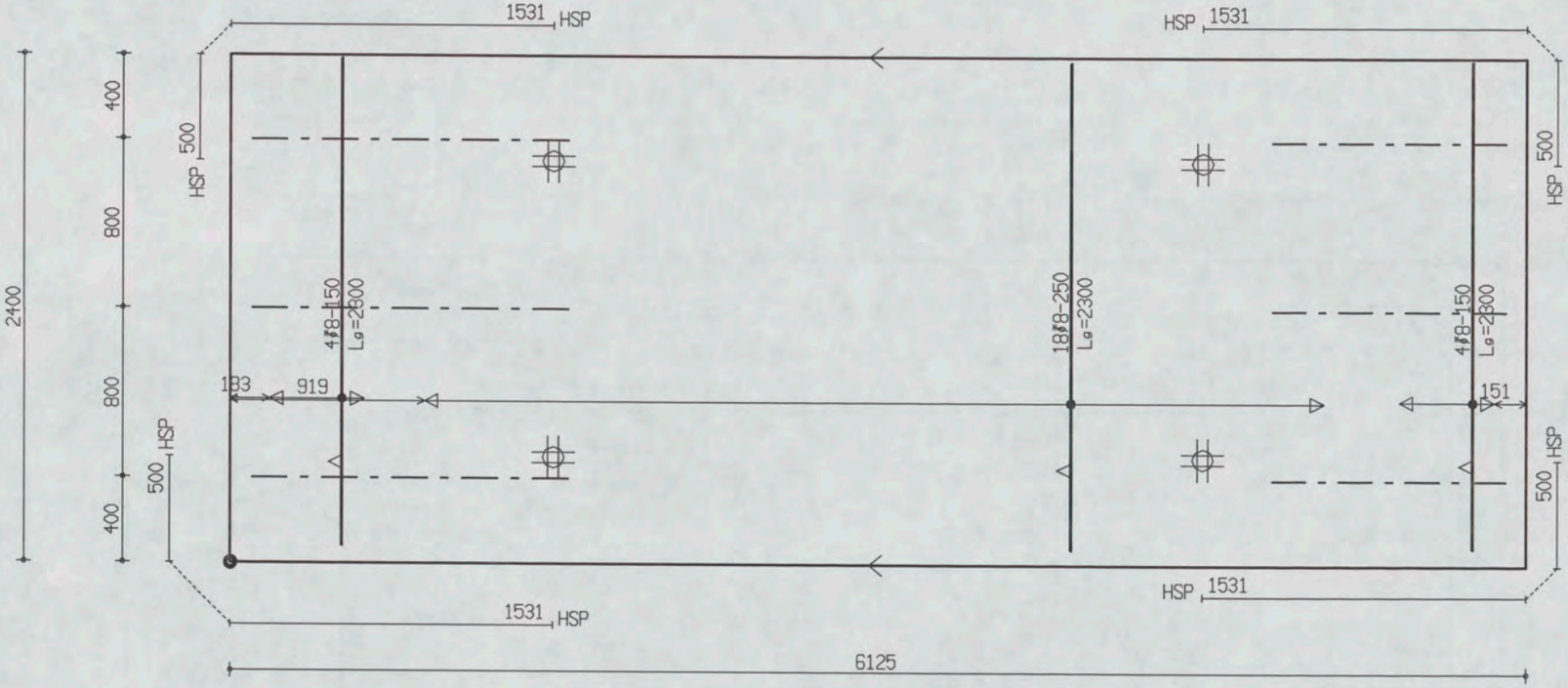

PROJ.NR.	3420

MALAFMETINGEN: 6125 x 2400

DATUM : 12-09-06	NET NAAM : 8$52	TRALIE TYPE			TRALIES	LANGS mm2/m1	DWARS mm2/m1	AANTAL	MERK
PLAATDIKTE: 60	WAP. HORZ.: 6-550	150							
DEKKING : 20	WAP. VERT.: 6-219	7	4.5	5	150-3-1100	0	0	1	2012
BETONKWAL.: B45	SECTION : V622	MIL.KLASSE:			150-3-1500				

the scale towards document
Patch Reference numbers on UTT
Scan Reference Chart TE263 Serial No.
inspe Engineering

Oeterbeton VLOEREN Tekeningnaam: 3420_L17 ZAPLTSRV:3.99

Shell Amsterdam

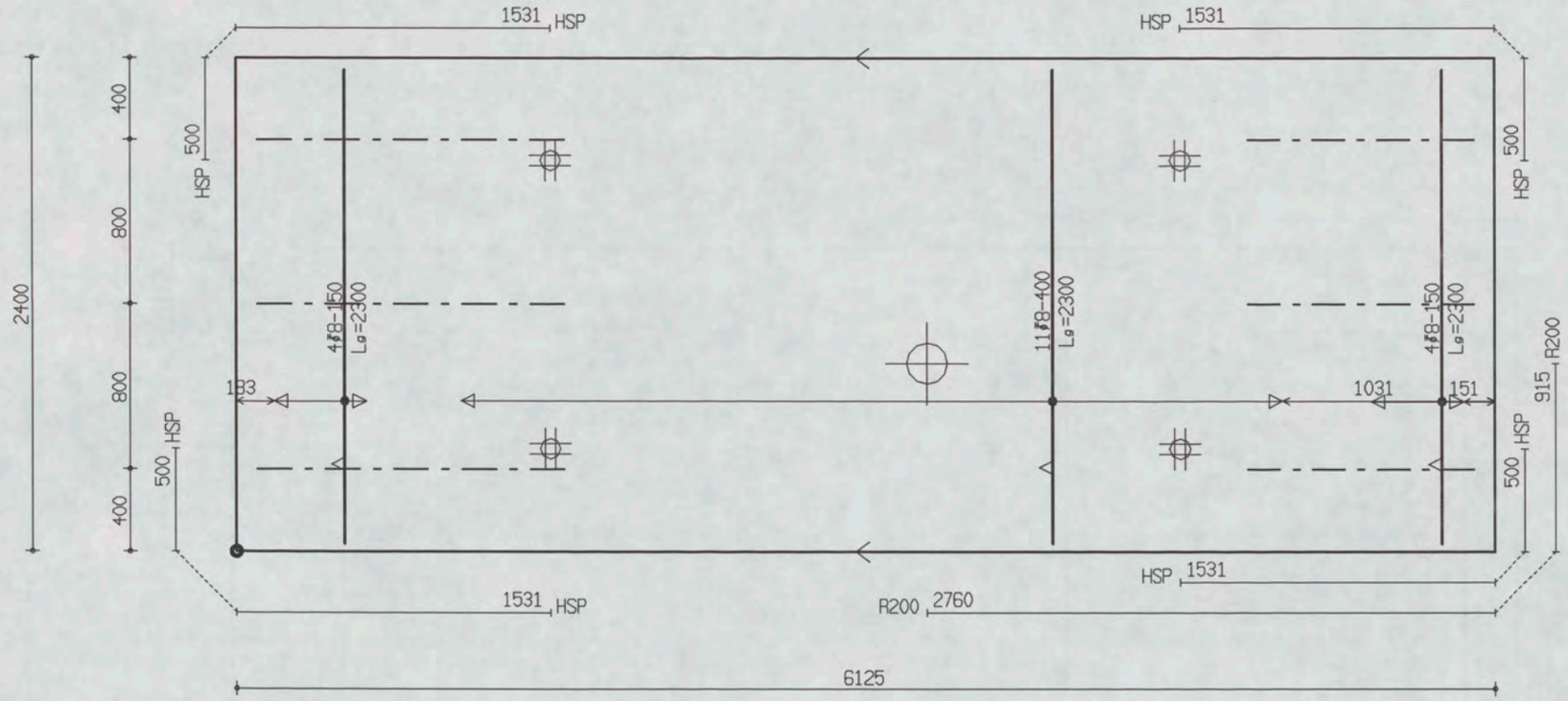

PROJ.NR.	3420

MALAFMETINGEN: 6125 x 2400

DATUM : 12-09-06	NET NAAM : 8$52	TRALIE TYPE	TRALIES	LANGS mm2/m1	DWARS mm2/m1	AANTAL	MERK
PLAATDIKTE: 60	WAP. HORZ.: 6-550	150					
DEKKING : 20	WAP. VERT.: 6-219	7 | 4.5 | 5	150-3-1100 150-3-1500	0	0	1	2013
BETONKWAL.: B45	SECTION : V622	MIL.KLASSE: 1					

395

Oeterbeton VLOEREN Tekeningnaam: 3420_L17 ZAPLTSAV:3.99

Shell Amsterdam

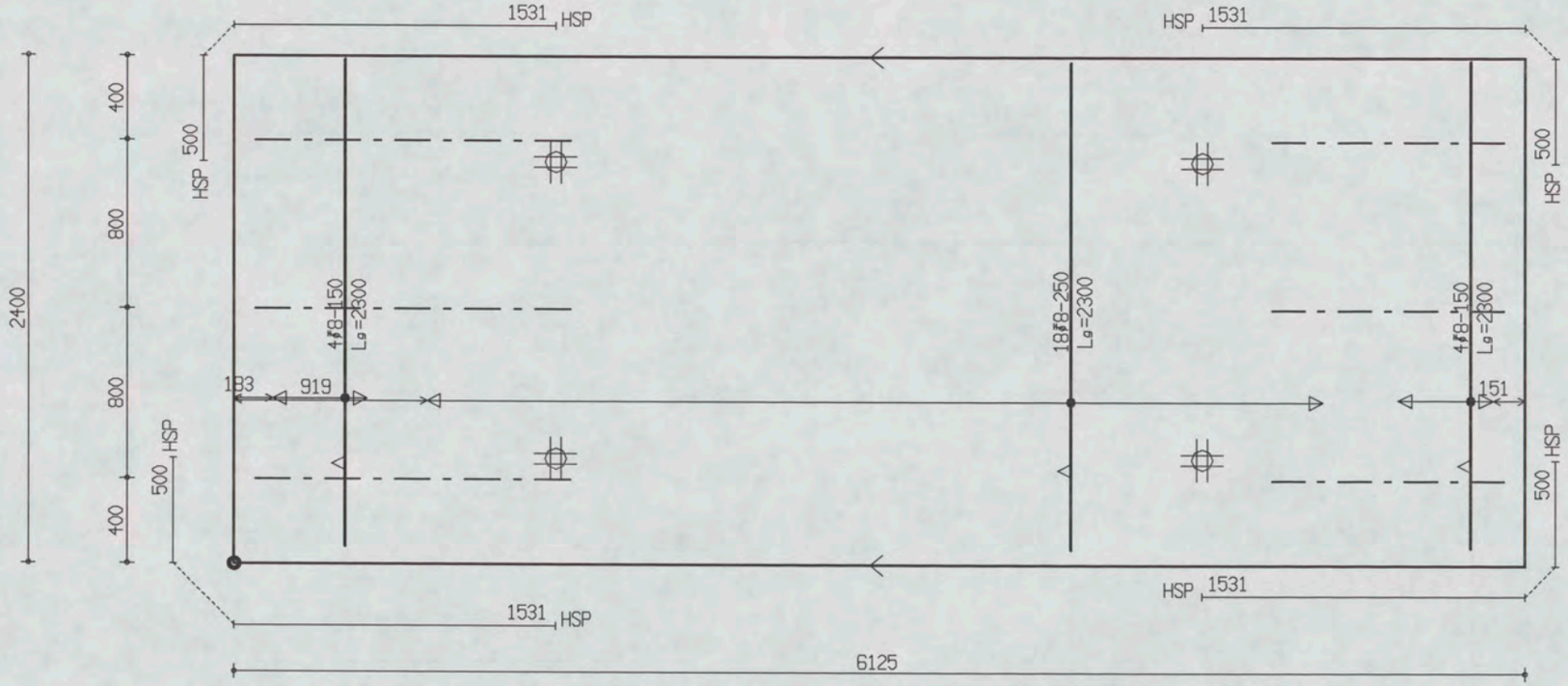

PROJ.NR.	3420

MALAFMETINGEN: 6125 x 2400

DATUM : 12-09-06	NET NAAM : 8$52	TRALIE TYPE	TRALIES	LANGS mm2/m1	DWARS mm2/m1	AANTAL	MERK
PLAATDIKTE: 60	WAP. HORZ.: 6-550	150					
DEKKING : 20	WAP. VERT.: 6-219	7 | 4.5 | 5	150-3-1100	0	0	1	2014
BETONKWAL.: B45	SECTION : V622	MIL.KLASSE:	150-3-1500				

the scale towards document
Patch Reference numbers on UTT
Image Engineering Scan Reference Chart TE263 Serial No. 395

Oeterbeton VLOEREN Tekeningnaam: 3420_L17 ZAPLTSAV:3.99

Shell Amsterdam

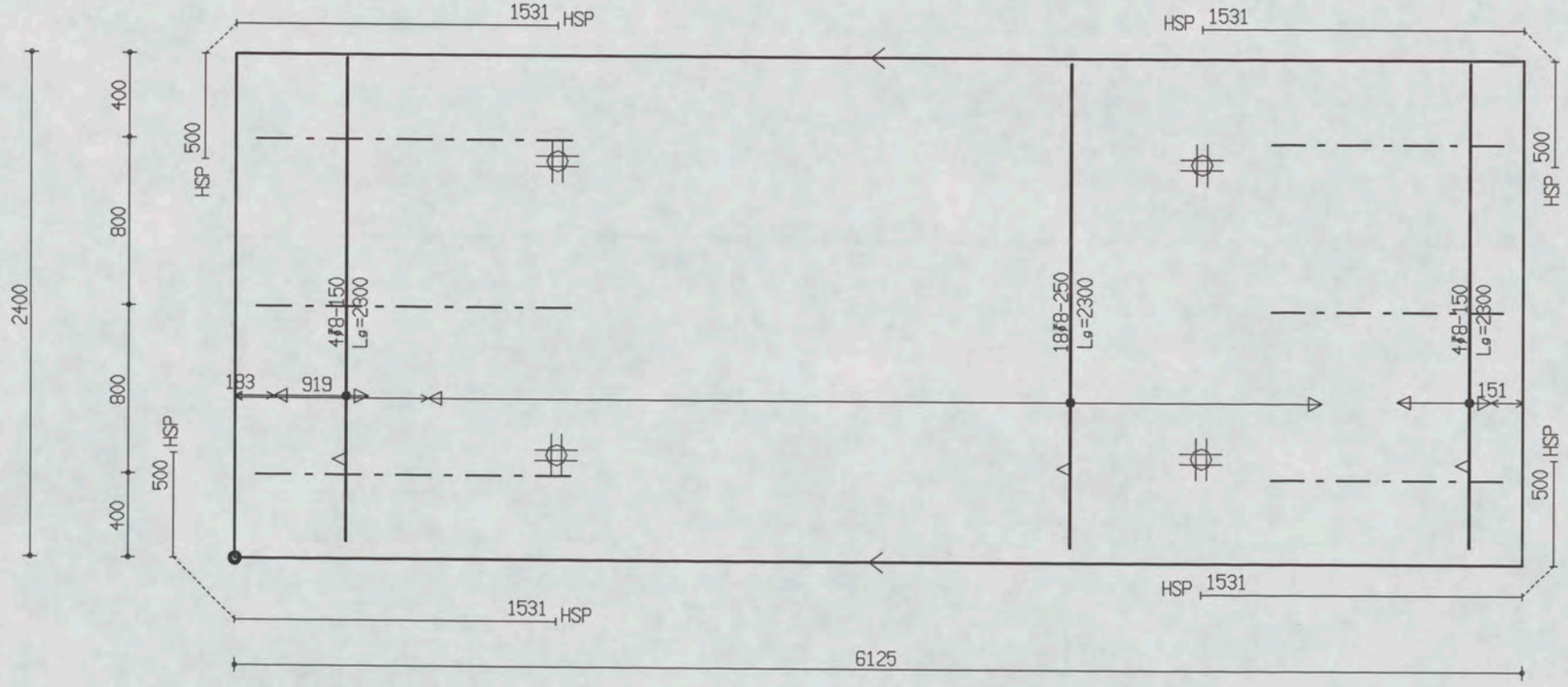

PROJ.NR.	3420

MALAFMETINGEN: 6125 x 2400

DATUM : 12-09-06	NET NAAM : 8$52	TRALIE TYPE			TRALIES	LANGS mm2/m1	DWARS mm2/m1	AANTAL	MERK
PLAATDIKTE: 60	WAP. HORZ.: 6-550	150							
DEKKING : 20	WAP. VERT.: 6-219	7	4.5	5	150-3-1100 150-3-1500	0	0	1	2015
BETONKWAL.: B45	SECTION : V622	MIL.KLASSE:		1					

the scale towards document
Image Engineering Scan Reference Chart TE263 Serial No. 395
Patch Reference numbers on UTT

Oeterbeton VLOEREN Tekeningnaam: 3420_L17 ZAPLTSAV:3.99

Shell Amsterdam

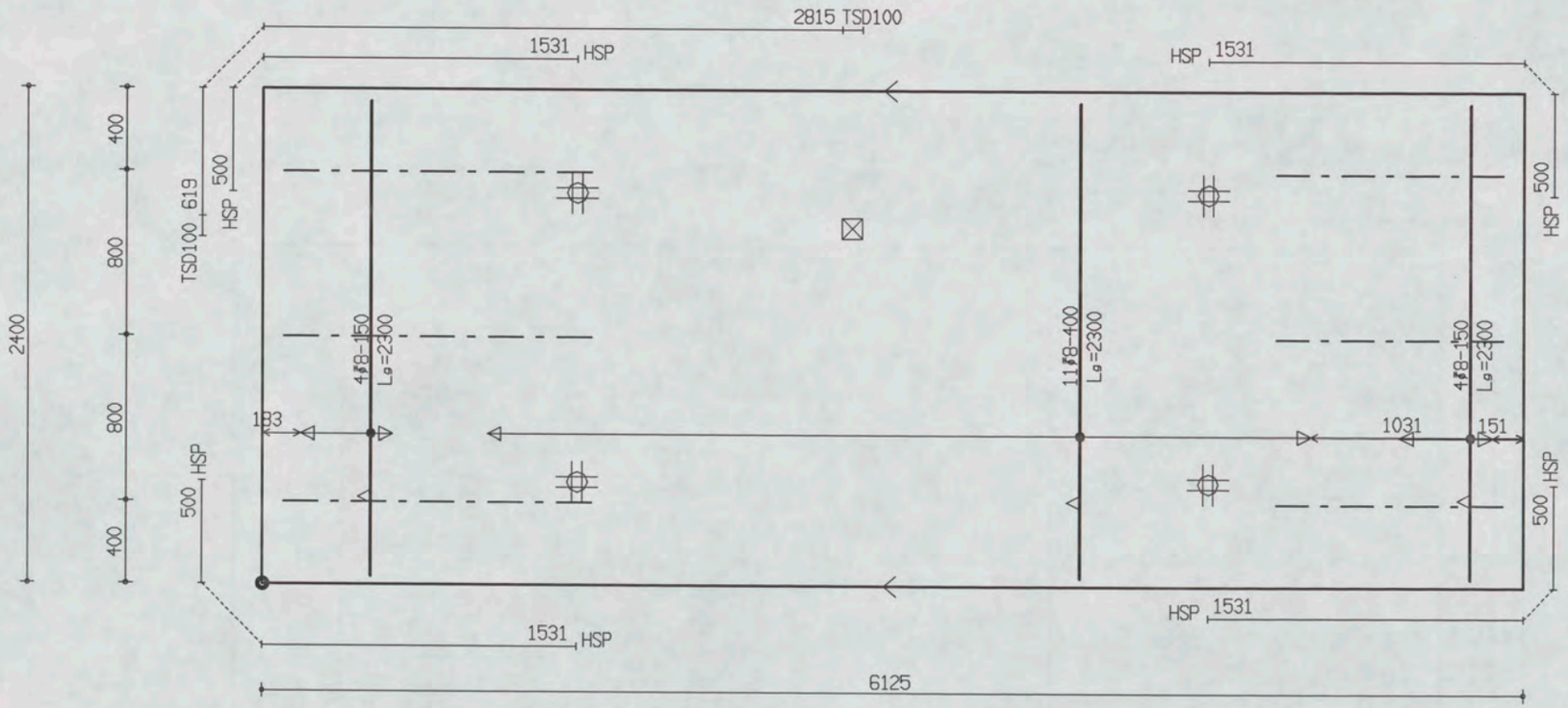

PROJ.NR.	3420

MALAFMETINGEN: 6125 x 2400

DATUM : 12-09-06	NET NAAM : 8$52	TRALIE TYPE			TRALIES	LANGS mm2/m1	DWARS mm2/m1	AANTAL	MERK
PLAATDIKTE: 60	WAP. HORZ.: 6-550	150							
DEKKING : 20	WAP. VERT.: 6-219	7	4.5	5	150-3-1100 150-3-1500	0	0	1	2016
BETONKWAL.: B45	SECTION : V622	MIL.KLASSE:							

the scale towards document
Image Engineering Scan Reference Chart TE263 Serial No. 395
Patch Reference numbers on UTT

Oelerbeton VLOEREN Tekeningnaam: 3420_L17 ZAPLTSAV:3.99

Shell Amsterdam

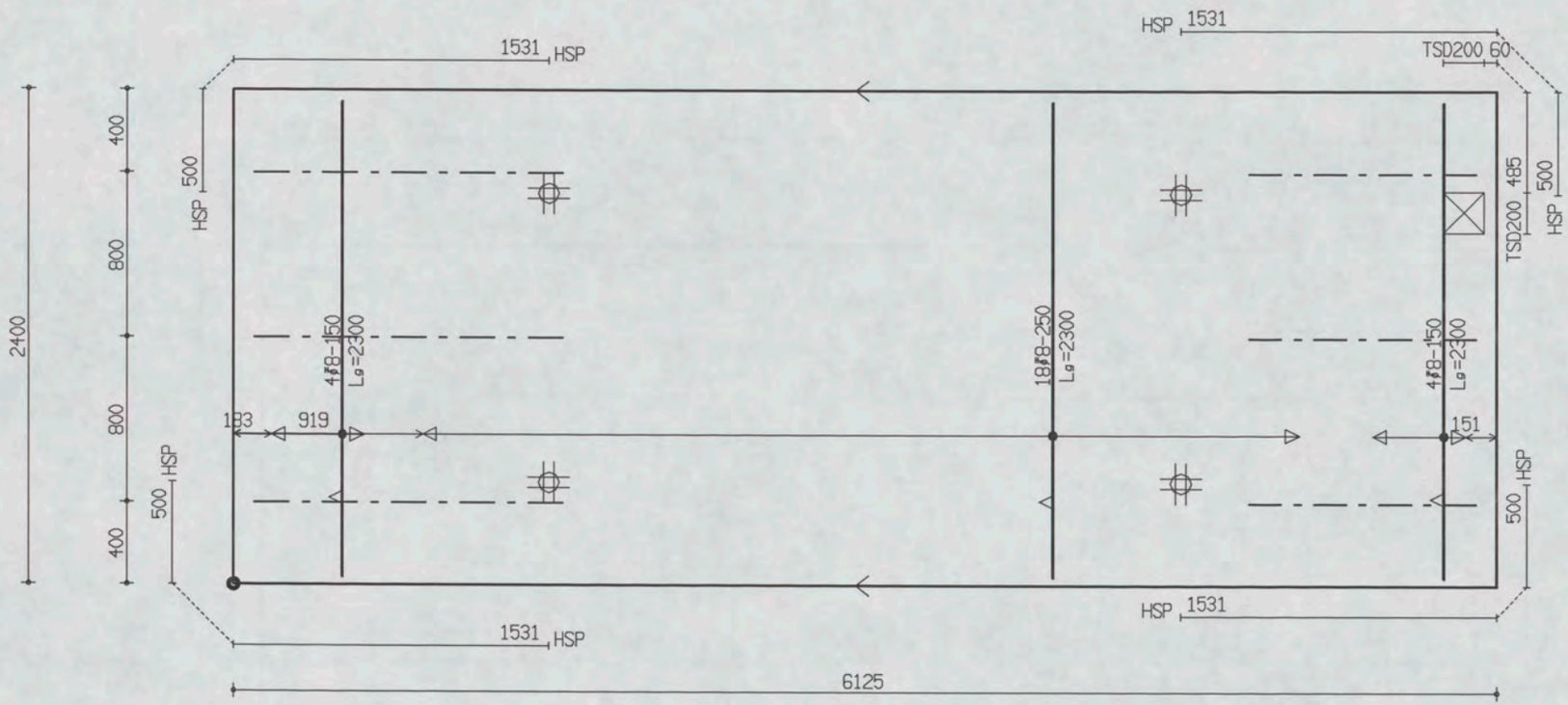

PROJ.NR.	3420

MALAFMETINGEN: 6125 x 2400

DATUM : 12-09-06	NET NAAM : 8$52	TRALIE TYPE			TRALIES	LANGS mm2/m1	DWARS mm2/m1	AANTAL	MERK
PLAATDIKTE: 60	WAP. HORZ.: 6-550	150							
DEKKING : 20	WAP. VERT.: 6-219	7	4.5	5	150-3-1100 150-3-1500	0	0	1	2017
BETONKWAL.: B45	SECTION : V622	MIL.KLASSE: 1							

the scale towards document
Image Engineering Scan Reference Chart TE263 Serial No. 395
Patch Reference numbers on UTT

Oelerbeton VLOEREN Tekeningnaam: 3420_L17 ZAPLTSRV:3.99

Shell Amsterdam

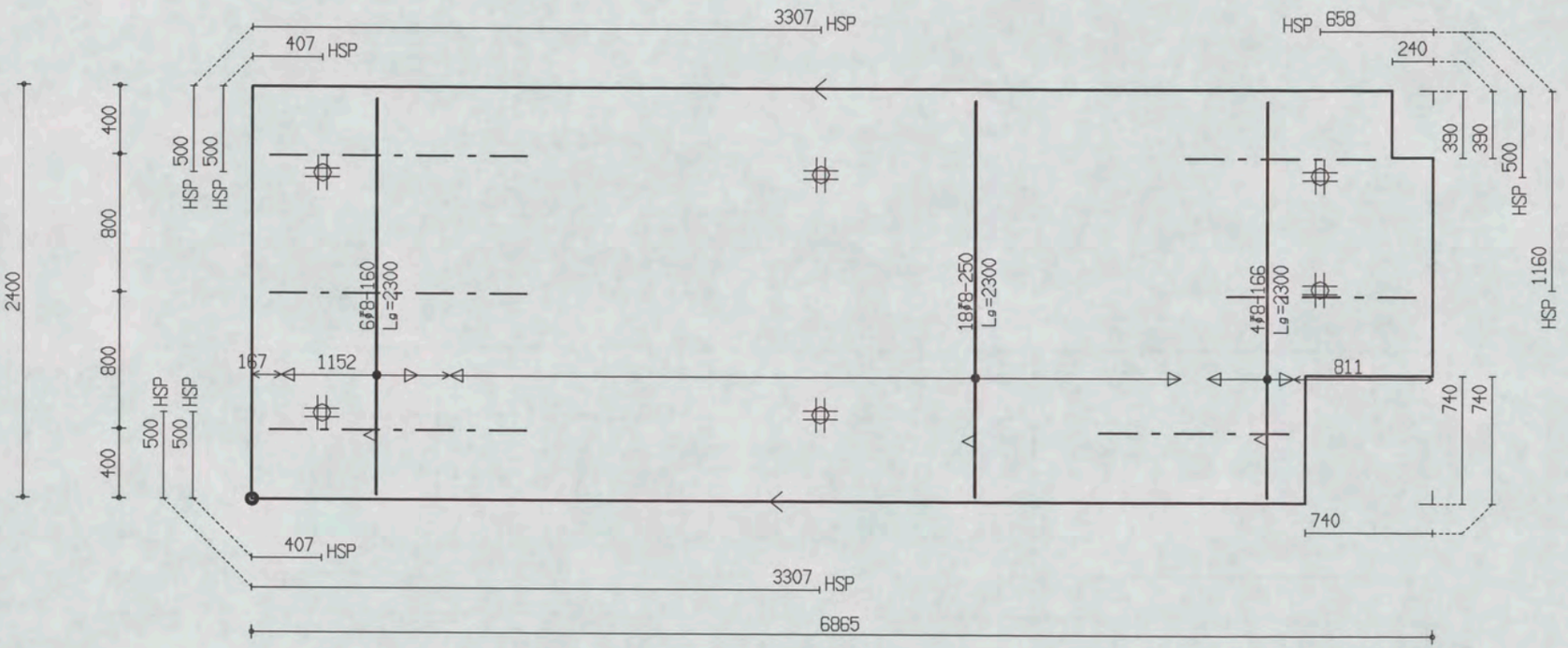

PROJ.NR.	3420							
DATUM : 12-09-06	NET NAAM : 8$52	TRALIE TYPE		TRALIES	LANGS mm2/m1	DWARS mm2/m1	AANTAL	MERK
PLAATDIKTE: 60	WAP. HORZ.: 6-550	150						
DEKKING : 20	WAP. VERT.: 6-219	7	4.5	5	150-3-1100	0	0	1	2018
BETONKWAL.: B45	SECTION : V622	MIL.KLASSE:			150-3-1500				

MALAFMETINGEN: 6865 x 2400

395

Oelerbeton VLOEREN Tekeningnaam: 3420_L17 ZAPLTSRV: 3.99

Shell Amsterdam

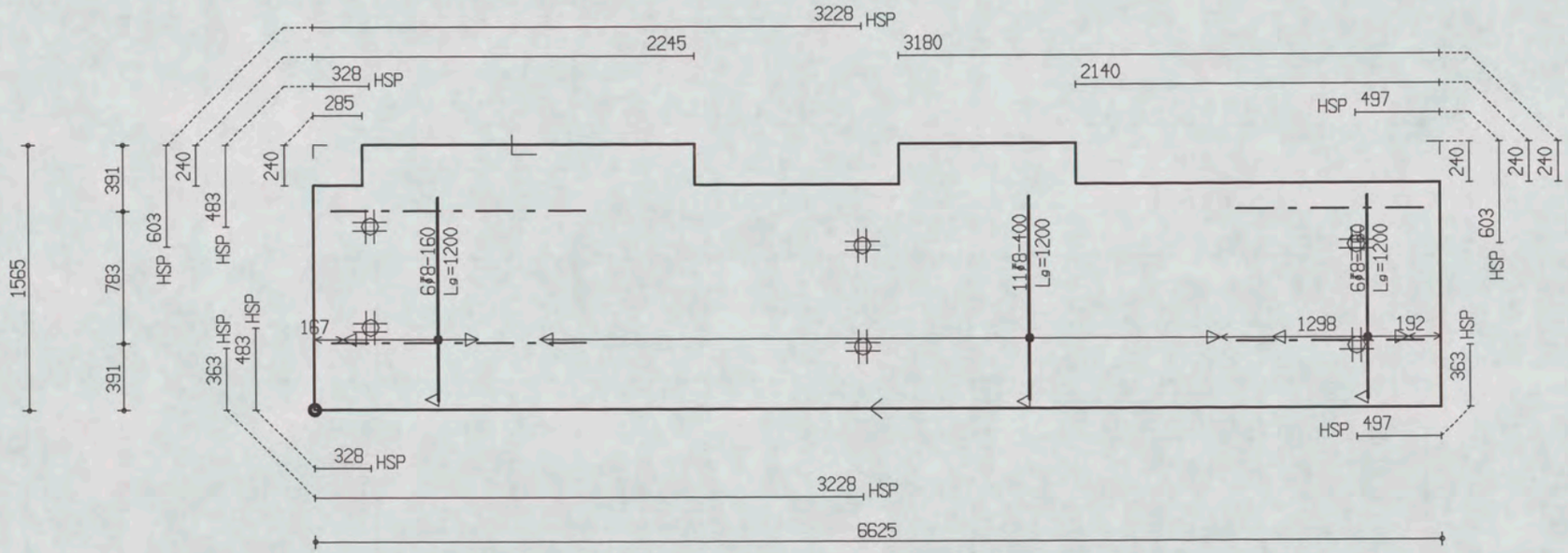

PROJ.NR.	3420

MALAFMETINGEN: 6625 x 1565

DATUM : 12-09-06	NET NAAM : 8$52	TRALIE TYPE			TRALIES	LANGS mm2/m1	DWARS mm2/m1	AANTAL	MERK
PLAATDIKTE: 60	WAP. HORZ.: 6-550	150			150-2-1100 150-2-1500	0	0	1	2019
DEKKING : 20	WAP. VERT.: 6-219	7	4.5	5					
BETONKWAL.: B45	SECTION : V622	MIL.KLASSE: 1							

the scale towards document
Image Engineering Scan Reference Chart TE263 Serial No. 395
Patch Reference numbers on UTT
C1 B1 A1 C2 B2 A2 B5 A5 20 18 17 16 11
10 09 03 02 01 C7 B7 A7 C8 B8 A8 C9 B9

Oeterbeton VLOEREN Tekeningnaam: 3420_L17 ZAPLTSRV:3.99

Shell Amsterdam

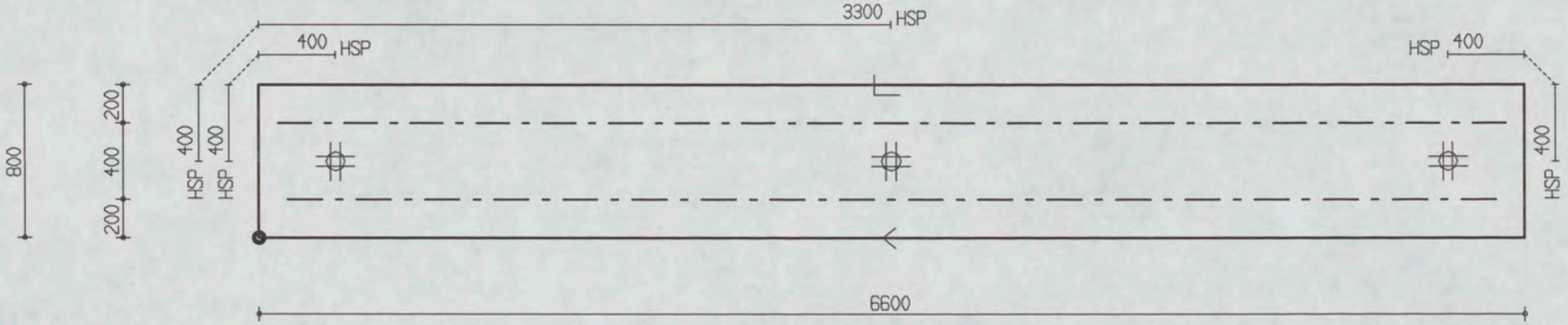

PROJ.NR.	3420

MALAFMETINGEN: 6600 x 800

DATUM : 12-09-06	NET NAAM : 8$52	TRALIE TYPE	TRALIES	LANGS mm2/m1	DWARS mm2/m1	AANTAL	MERK
PLAATDIKTE: 70	WAP. HORZ.: 6-550	421					
DEKKING : 25	WAP. VERT.: 6-219	8 5 5	421-1-6400	0	0	1	2020
BETONKWAL.: B45	SECTION : V623	MIL.KLASSE:	421-1-6300				

the scale towards document
Image Engineering Scan Reference Chart TE263 Serial No. 395
Patch Reference numbers on UTT

Oelerbeton VLOEREN Tekeningnaam : 3420_L17 ZAPLTSAV:3.99

Shell Amsterdam

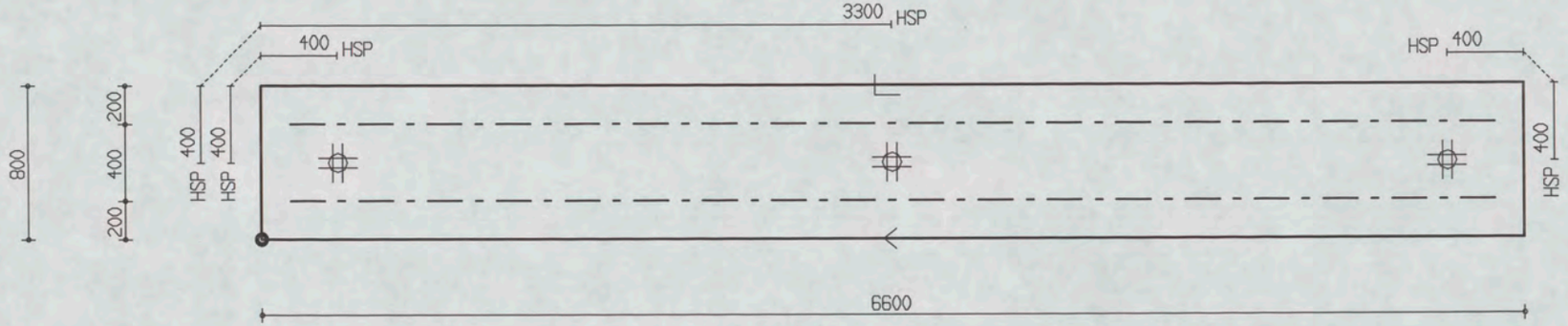

PROJ.NR.	3420

MALAFMETINGEN: 6600 x 800

DATUM : 12-09-06	NET NAAM : 8$52	TRALIE TYPE			TRALIES	LANGS mm2/m1	DWARS mm2/m1	AANTAL	MERK
PLAATDIKTE: 70	WAP. HORZ.: 6-550	421							
DEKKING : 25	WAP. VERT.: 6-219	8	5	5					
BETONKWAL.: B45	SECTION : V624	MIL.KLASSE:	1		421-2-6300	0	0	1	2021

Oeterbeton VLOEREN Tekeningnaam: 3420_L17 ZAPLTSRV: 3.99

Shell Amsterdam

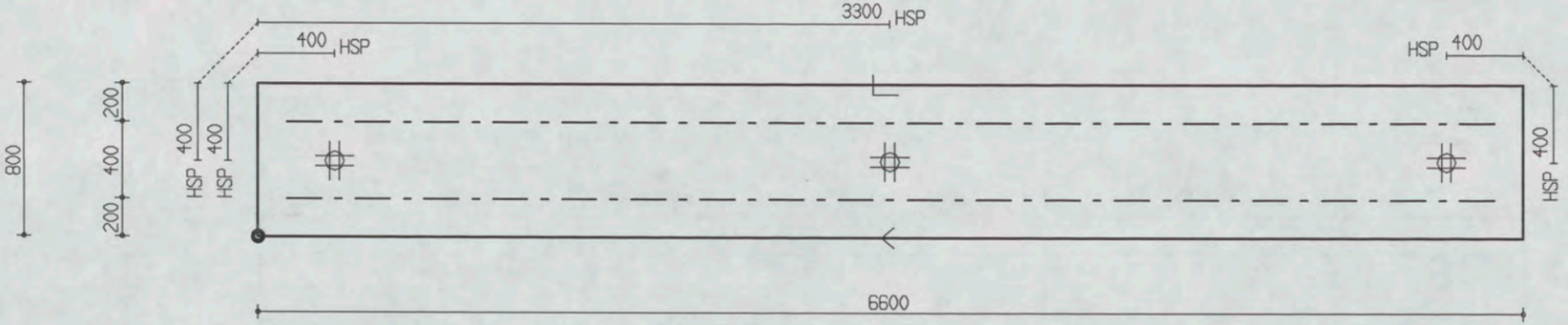

PROJ.NR.	3420

MALAFMETINGEN: 6600 x 800

DATUM : 12-09-06	NET NAAM : 8$52	TRALIE TYPE			TRALIES	LANGS mm2/m1	DWARS mm2/m1	AANTAL	MERK
PLAATDIKTE: 70	WAP. HORZ.: 6-550	421							
DEKKING : 25	WAP. VERT.: 6-219	8	5	5					
BETONKWAL.: B45	SECTION : V625	MIL.KLASSE:			421-2-6300	0	0	1	2022

395

Oeterbeton VLOEREN Tekeningnaam: 3420_L17 ZAPLTSAV: 3.99

Shell Amsterdam

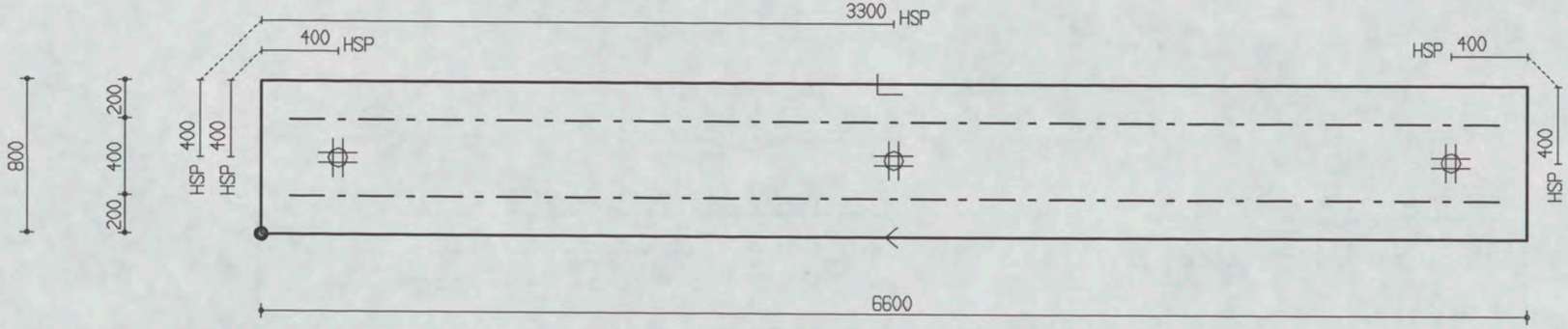

PROJ.NR.	3420

MALAFMETINGEN: 6600 x 800

DATUM : 12-09-06	NET NAAM : 8$52	TRALIE TYPE			TRALIES	LANGS mm2/m1	DWARS mm2/m1	AANTAL	MERK
PLAATDIKTE: 70	WAP. HORZ.: 6-550	421							
DEKKING : 25	WAP. VERT.: 6-219	8	5	5					
BETONKWAL.: B45	SECTION : V626	MIL.KLASSE: 1			421-2-6300	0	0	1	2023

the scale towards document
Image Engineering Scan Reference Chart TE263 Serial No. 395
Patch Reference numbers on UTT
C1 B1 A1 C2 B2 A5 20 18 17 16 11
10 09 03 02 01 C7 B7 A7 C8 B8 A8 C9 B9

Oeterbeton VLOEREN Tekeningnaam : 3420_L17 ZAPLTSRV:3.99

Shell Amsterdam

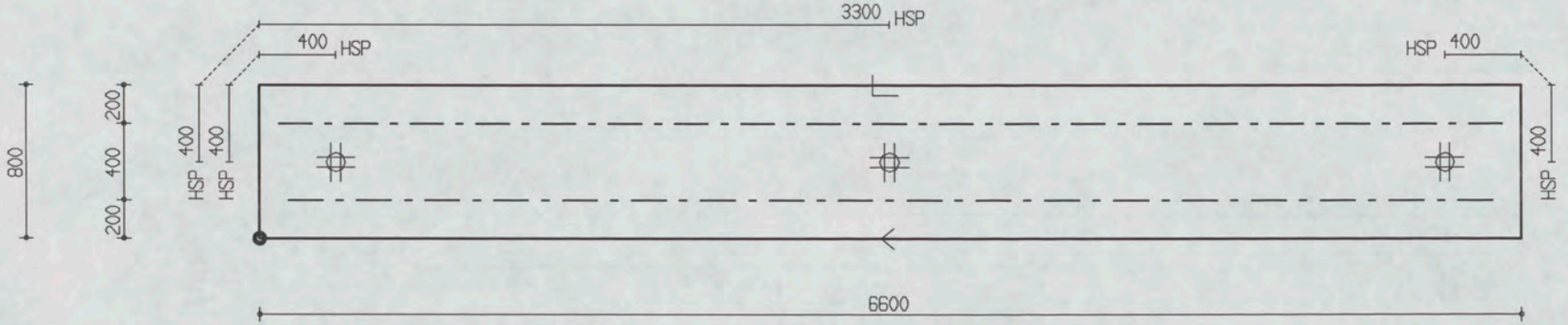

PROJ.NR.	3420

MALAFMETINGEN: 6600 x 800

DATUM : 12-09-06	NET NAAM : 8$52	TRALIE TYPE			TRALIES	LANGS mm2/m1	DWARS mm2/m1	AANTAL	MERK
PLAATDIKTE: 70	WAP. HORZ.: 6-550	421			421-1-6400	0	0	1	2024
DEKKING : 25	WAP. VERT.: 6-219	8	5	5	421-1-6300				
BETONKWAL.: B45	SECTION : V627	MIL.KLASSE: 1							

the scale towards document
Image Engineering Scan Reference Chart TE263 Serial No. 395
Patch Reference numbers on UTT
C1 B1 A1 C2 B2 A2 B5 A5 20 18 17 16 11
10 09 03 02 01 C7 B7 A7 C8 B8 A8 C9 B9

Oeterbeton VLOEREN Tekeningnaam: 3420_L17 ZAPLTSAV:3.99

Shell Amsterdam

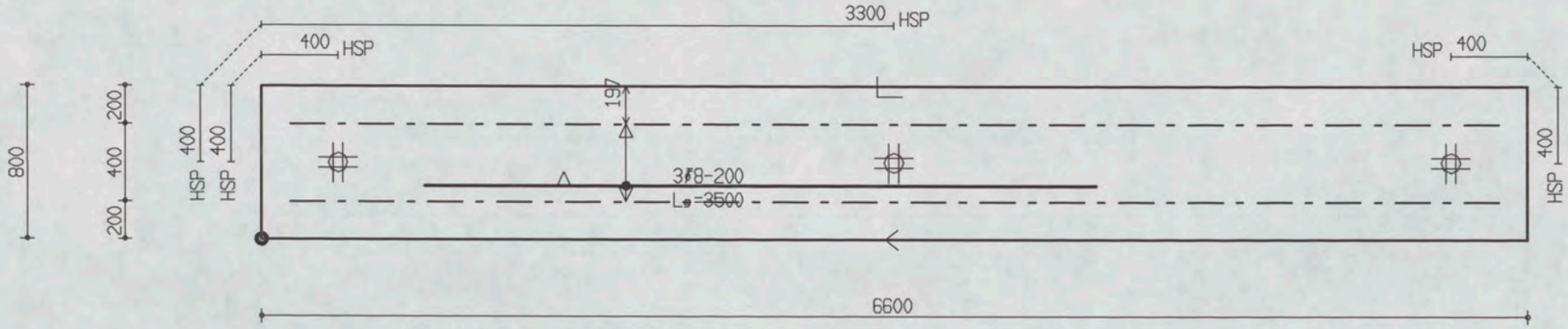

PROJ.NR.	3420

MALAFMETINGEN: 6600 x 800

DATUM : 12-09-06	NET NAAM : 8$52	TRALIE TYPE			TRALIES	LANGS mm2/m1	DWARS mm2/m1	AANTAL	MERK
PLAATDIKTE: 70	WAP. HORZ.: 6-550	421							
DEKKING : 25	WAP. VERT.: 6-219	8	5	5	421-2-6300	0	0	1	2025
BETONKWAL.: B45	SECTION : V628	MIL.KLASSE:		1					

the scale towards document
Image Engineering Scan Reference Chart TE263 Serial No. 395
Patch Reference numbers on UTT
C1 B1 A1 C2 B2 A2 B5 A5 20 18 17 16 11
10 09 03 02 01 C7 B7 A7 C8 B8 A8 C9 B9

Oelerbeton VLOEREN Tekeningnaam: 3420_L17 ZAPLTSAV: 3.99

Shell Amsterdam

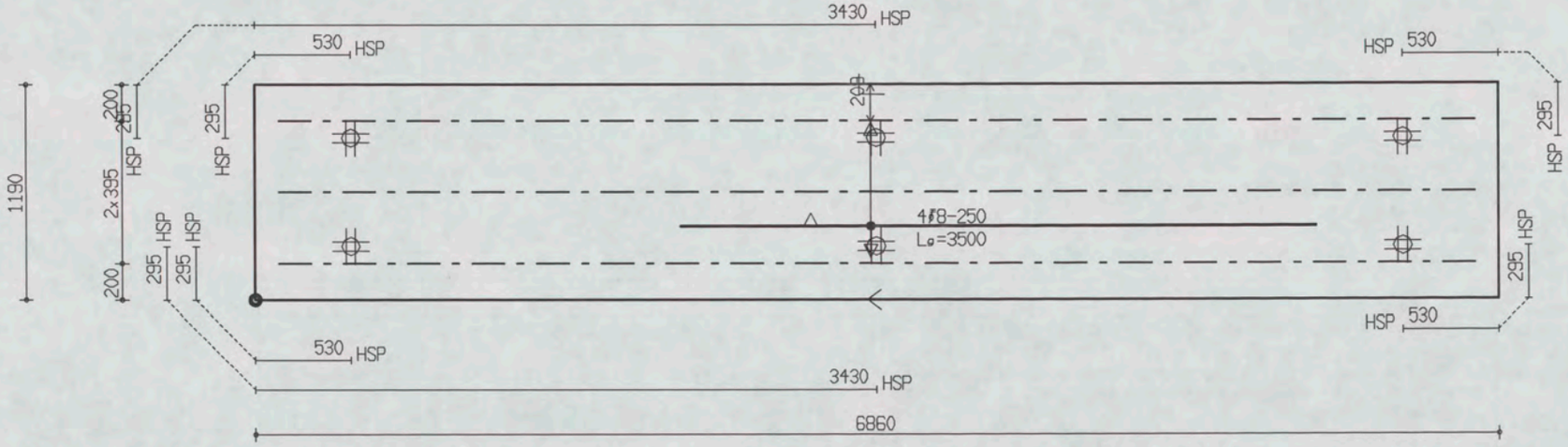

PROJ.NR.	3420

MALAFMETINGEN: 6860 x 1190

DATUM : 12-09-06	NET NAAM : 8$52	TRALIE TYPE	TRALIES	LANGS mm2/m1	DWARS mm2/m1	AANTAL	MERK
PLAATDIKTE: 70	WAP. HORZ.: 6-550	421					
DEKKING : 25	WAP. VERT.: 6-219	8 5 5		0	0	1	2026
BETONKWAL.: B45	SECTION : V629	MIL.KLASSE:	421-3-6600				

the scale towards document
Image Engineering Scan Reference Chart TE263 Serial No. 395
Patch Reference numbers on UTT

Oeterbeton VLOEREN Tekeningnaam: 3420_L17 ZAPLTSAV:3.99

Shell Amsterdam

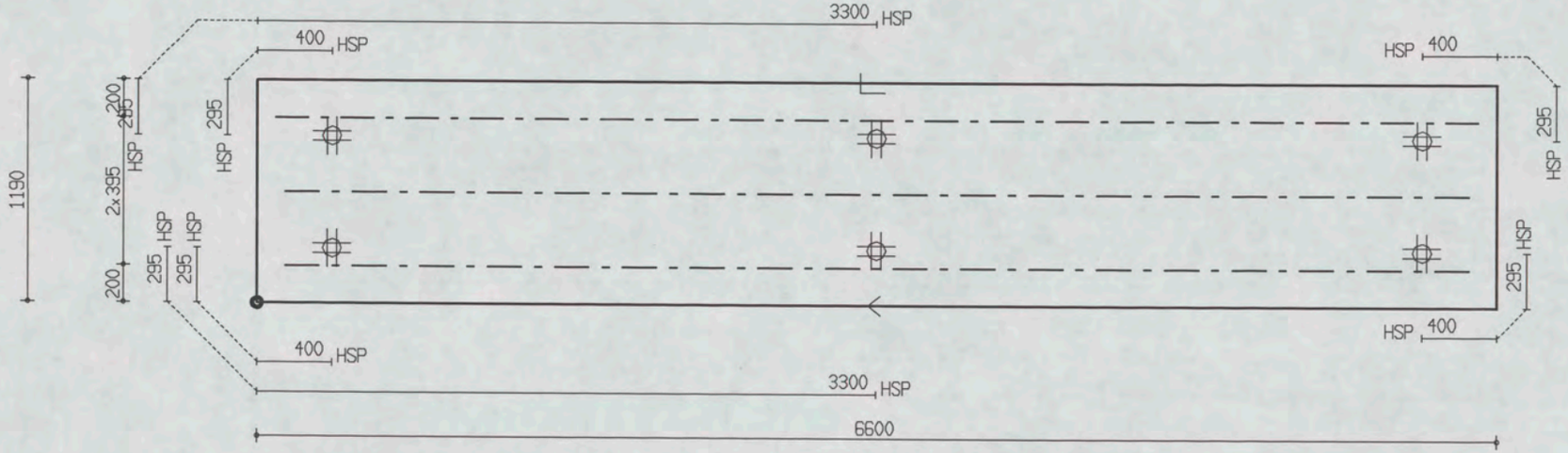

PROJ.NR.	3420

MALAFMETINGEN: 6600 x 1190

DATUM : 12-09-06	NET NAAM : 8$52	TRALIE TYPE			TRALIES	LANGS mm2/m1	DWARS mm2/m1	AANTAL	MERK
PLAATDIKTE: 70	WAP. HORZ.: 6-550	421							
DEKKING : 25	WAP. VERT.: 6-219	8	5	5	421-1-6400 421-2-6300	0	0	1	2027
BETONKWAL.: B45	SECTION : V630	MIL.KLASSE:		1					

the scale towards document
Image Engineering Scan Reference Chart TE263 Serial No. 395
Patch Reference numbers on UTT

Oeterbeton VLOEREN Tekeningnaam: 3420_L17 ZAPLTSRV:3.99

Shell Amsterdam

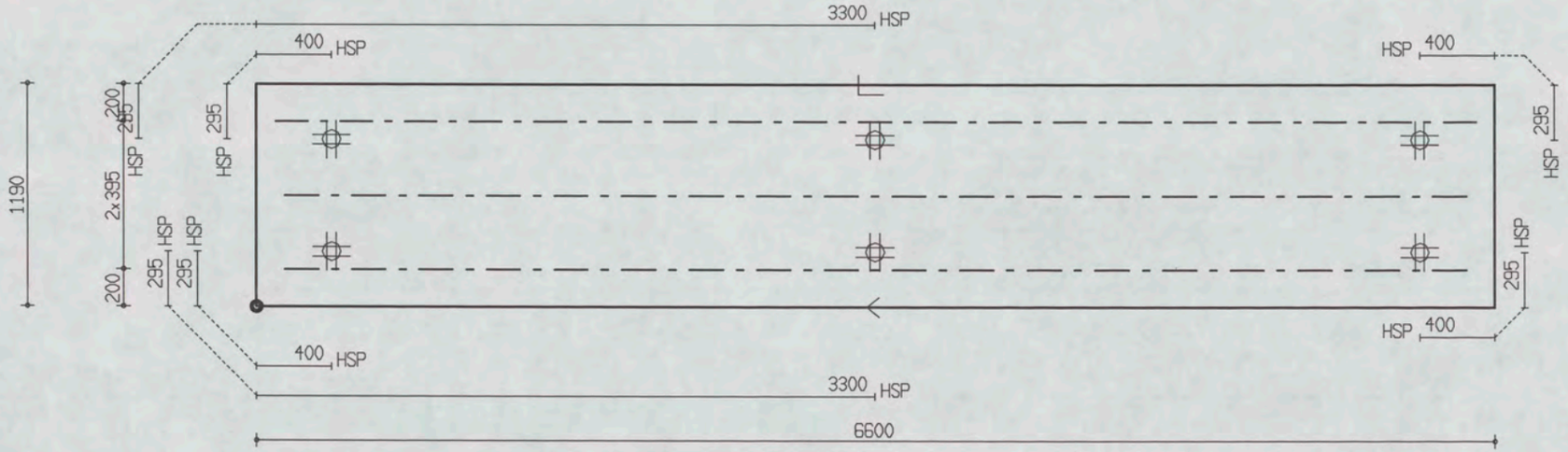

PROJ.NR.	3420

MALAFMETINGEN: 6600 x 1190

DATUM : 12-09-06	NET NAAM : 8$52	TRALIE TYPE	TRALIES	LANGS mm2/m1	DWARS mm2/m1	AANTAL	MERK
PLAATDIKTE: 70	WAP. HORZ.: 6-550	421	421-1-6400	0	0	1	2028
DEKKING : 25	WAP. VERT.: 6-219	8 5 5	421-2-6300				
BETONKWAL.: B45	SECTION : V631	MIL.KLASSE: 1					

395

Oelerbeton VLOEREN Tekeningnaam : 3420_L17 ZAPLTSAV : 3.99

Shell Amsterdam

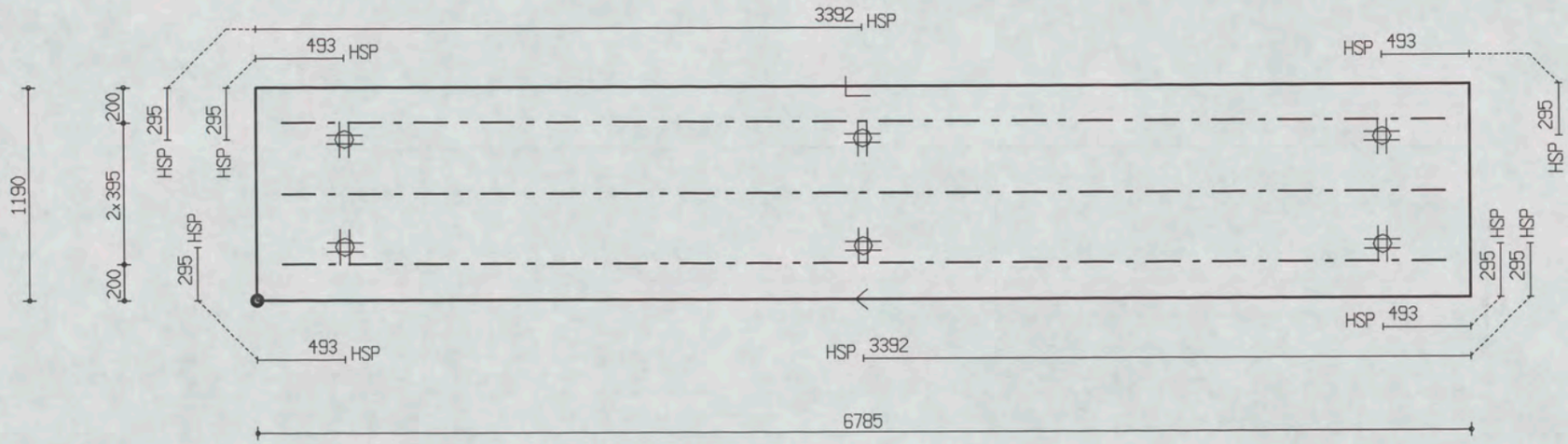

PROJ.NR.	3420

MALAFMETINGEN: 6785 x 1190

DATUM : 12-09-06	NET NAAM : 8$52	TRALIE TYPE			TRALIES	LANGS mm2/m1	DWARS mm2/m1	AANTAL	MERK
PLAATDIKTE : 70	WAP. HORZ. : 6-550	421							
DEKKING : 25	WAP. VERT. : 6-219	8	5	5					
BETONKWAL. : B45	SECTION : V632	MIL.KLASSE :		1	421-3-6500	0	0	1	2029

Oelerbeton VLOEREN Tekeningnaam: 3420_L17 ZAPLTSRV:3.99

Shell Amsterdam

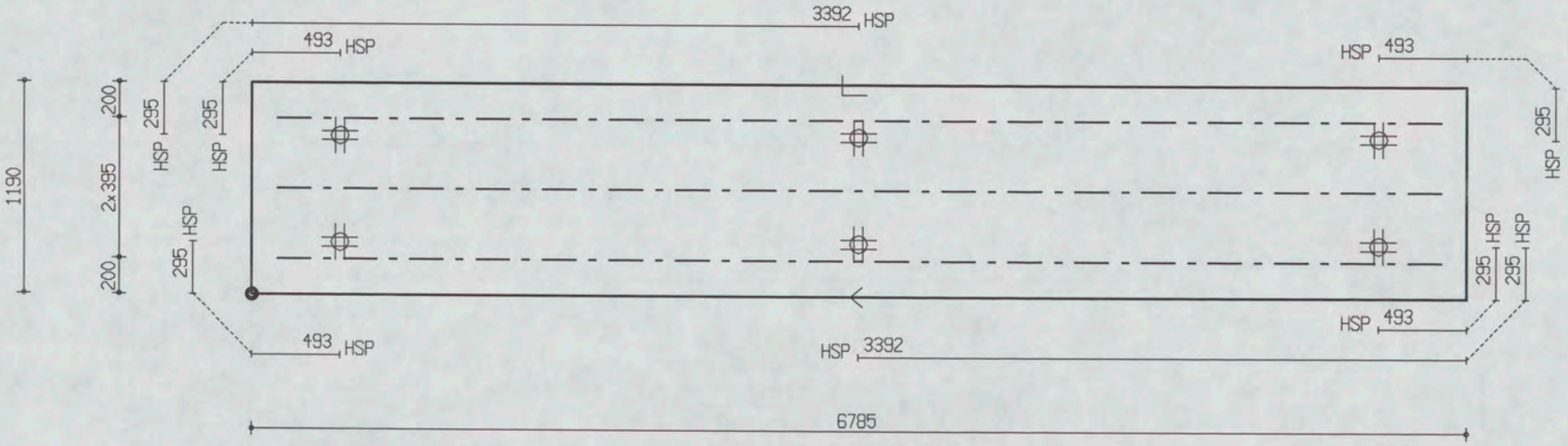

PROJ.NR.	3420

MALAFMETINGEN: 6785 x 1190

DATUM : 12-09-06	NET NAAM : 8$52	TRALIE TYPE	TRALIES	LANGS mm2/m1	DWARS mm2/m1	AANTAL	MERK
PLAATDIKTE: 70	WAP. HORZ.: 6-550	421					
DEKKING : 25	WAP. VERT.: 6-219	8 5 5					
BETONKWAL.: B45	SECTION : V633	MIL.KLASSE: 1	421-3-6500	0	0	1	2030

the scale towards document
Pitch Reference numbers on UTT
Scan Reference Chart TX263 Serial No. 395

Oeterbeton VLOEREN Tekeningnaam: 3420_L17 ZAPLTSRV:3.99

Shell Amsterdam

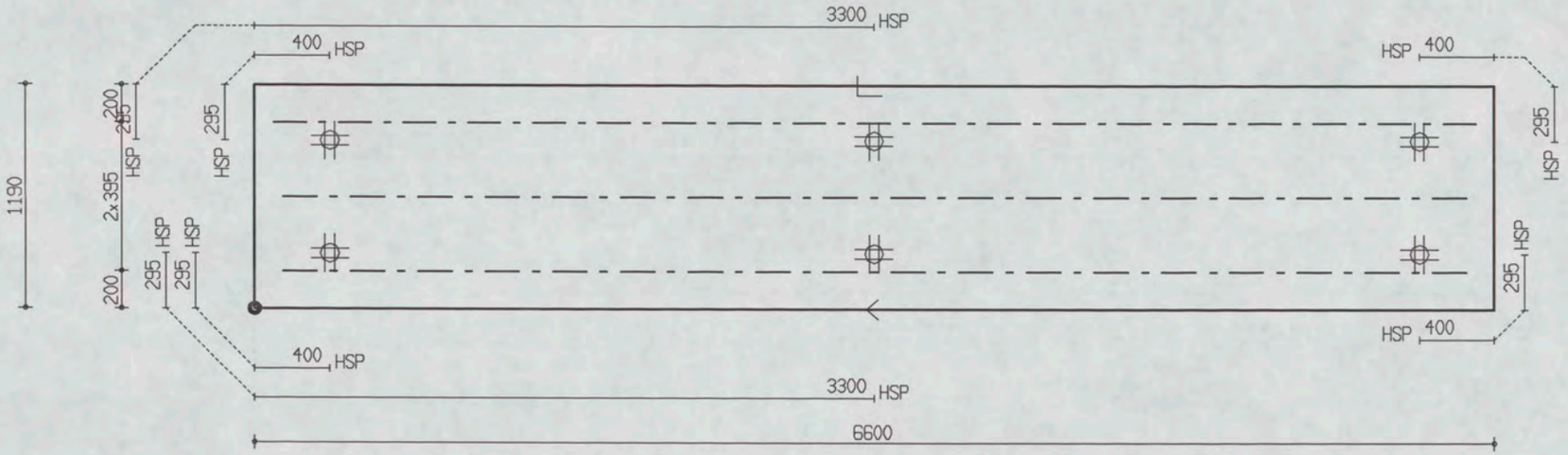

PROJ.NR.	3420

MALAFMETINGEN: 6600 x 1190

DATUM : 12-09-06	NET NAAM : 8$52	TRALIE TYPE			TRALIES	LANGS mm2/m1	DWARS mm2/m1	AANTAL	MERK
PLAATDIKTE: 70	WAP. HORZ.: 6-550	421			421-1-6400 421-2-6300	0	0	1	2031
DEKKING : 25	WAP. VERT.: 6-219	8	5	5					
BETONKWAL.: B45	SECTION : V634	MIL.KLASSE: 1							

Oeterbeton VLOEREN Tekeningnaam: 3420_L17 ZAPLTSAV:3.99

Shell Amsterdam

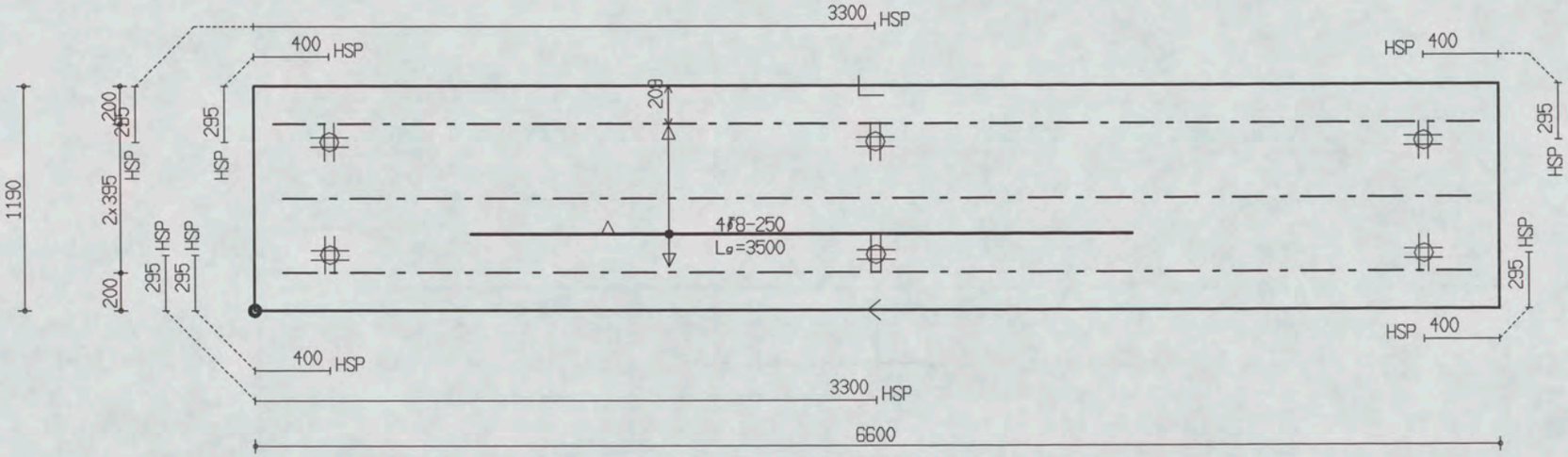

PROJ.NR.	3420

MALAFMETINGEN: 6600 x 1190

DATUM : 12-09-06	NET NAAM : 8$52	TRALIE TYPE			TRALIES	LANGS mm2/m1	DWARS mm2/m1	AANTAL	MERK
PLAATDIKTE: 70	WAP. HORZ.: 6-550	421			421-1-6400	0	0	1	2032
DEKKING : 25	WAP. VERT.: 6-219	8	5	5	421-2-6300				
BETONKWAL.: B45	SECTION : V635	MIL.KLASSE: 1							

the scale towards document
Patch Reference numbers on UIT! Serial No. 395

Oeterbeton VLOEREN Tekeningnaam: 3420_L17 ZAPLTSRV: 3.99

Shell Amsterdam

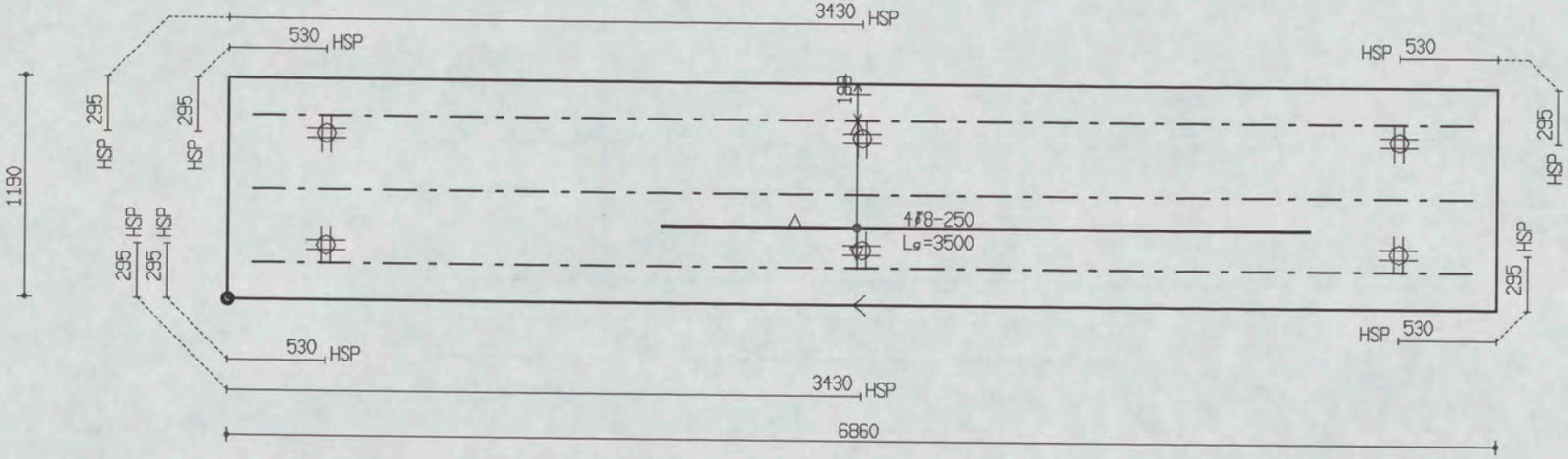

PROJ.NR.	3420

MALAFMETINGEN: 6860 x 1190

DATUM : 12-09-06	NET NAAM : 8$52	TRALIE TYPE			TRALIES	LANGS mm2/m1	DWARS mm2/m1	AANTAL	MERK
PLAATDIKTE: 70	WAP. HORZ.: 6-550	421							
DEKKING : 25	WAP. VERT.: 6-219	8	5	5					
BETONKWAL.: B45	SECTION : V636	MIL.KLASSE: 1			421-3-6600	0	0	1	2033

Oeterbeton VLOEREN Tekeningnaam: 3420_L17 ZAPLTSAV:3.99

Shell Amsterdam

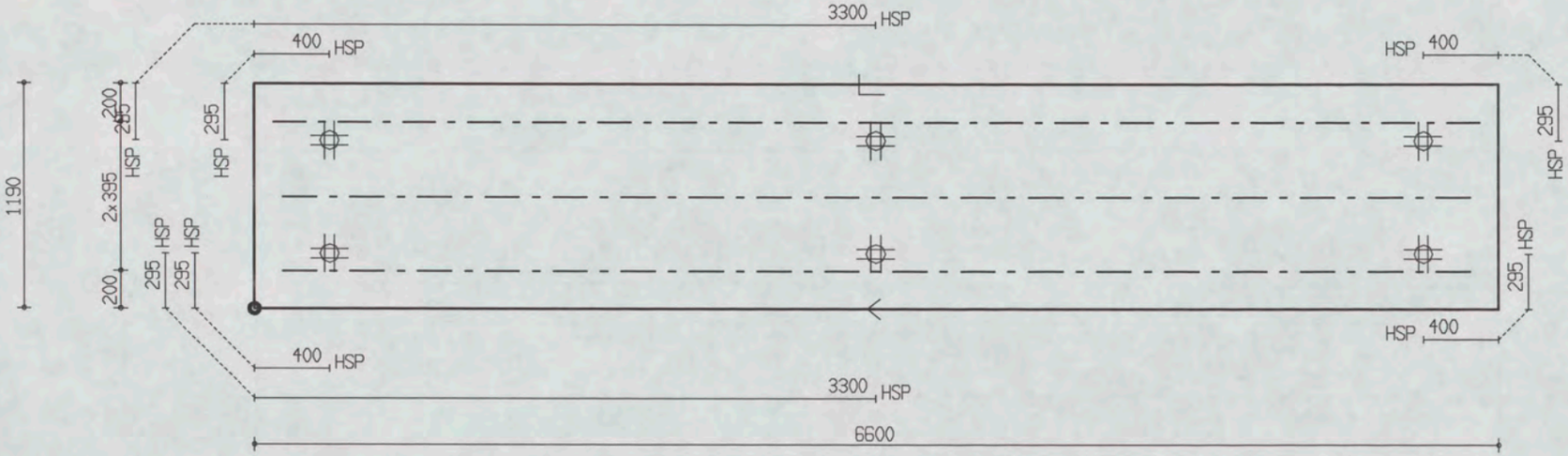

PROJ.NR.	3420

MALAFMETINGEN: 6600 x 1190

DATUM : 12-09-06	NET NAAM : 8$52	TRALIE TYPE	TRALIES	LANGS mm2/m1	DWARS mm2/m1	AANTAL	MERK
PLAATDIKTE: 70	WAP. HORZ.: 6-550	421	421-1-6400	0	0	1	2034
DEKKING : 25	WAP. VERT.: 6-219	8 5 5	421-2-6300				
BETONKWAL.: B45	SECTION : V637	MIL.KLASSE:					

the scale towards document
Image Engineering Scan Reference Chart TE363 Serial No. 395
Patch Reference numbers on UT1

Oeterbeton VLOEREN Tekeningnaam: 3420_L17 ZAPLTSRV: 3.99

Shell Amsterdam

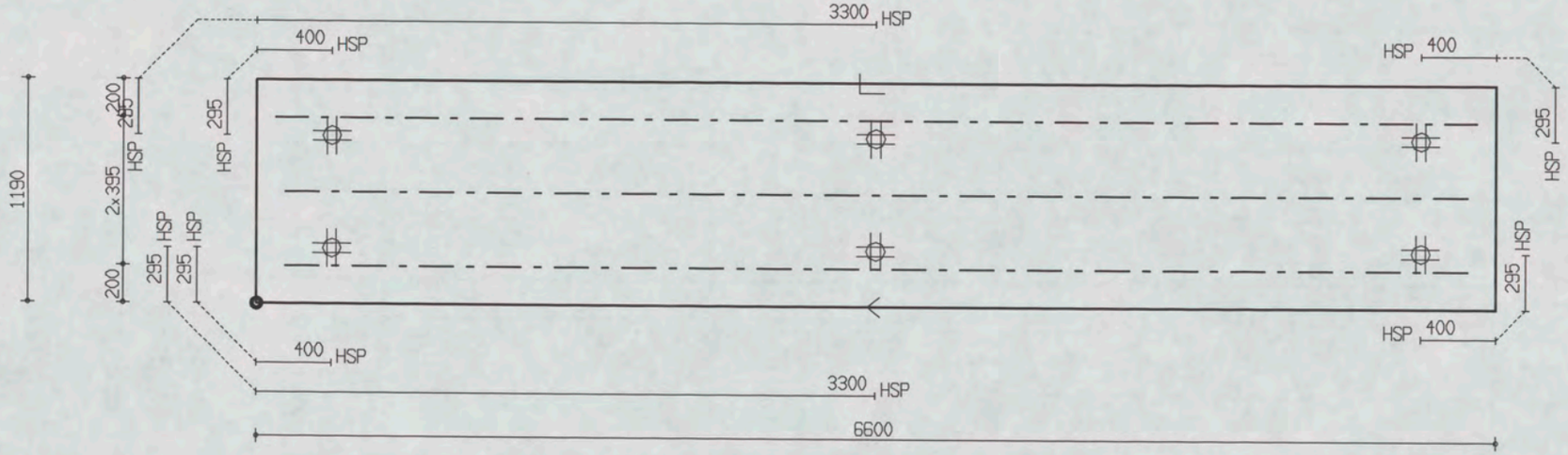

PROJ.NR.	3420

MALAFMETINGEN: 6600 x 1190

DATUM : 12-09-06	NET NAAM : 8$52	TRALIE TYPE			TRALIES	LANGS mm2/m1	DWARS mm2/m1	AANTAL	MERK
PLAATDIKTE: 70	WAP. HORZ.: 6-550	421							
DEKKING : 25	WAP. VERT.: 6-219	8	5	5	421-1-6400 421-2-6300	0	0	1	2035
BETONKWAL.: B45	SECTION : V638	MIL.KLASSE: 1							

the scale towards document
Image Engineering Scan Reference Chart TE263 Serial No. 395
Patch Reference numbers on UT
C1 B1 A1 C2 B2 A2 B5 A5 20 18 17 16 11
10 09 03 02 01 C7 B7 A7 C8 B8 A8 C9 B9

Oeterbeton VLOEREN Tekeningnaam: 3420_L17 ZAPLTSAV:3.99

Shell Amsterdam

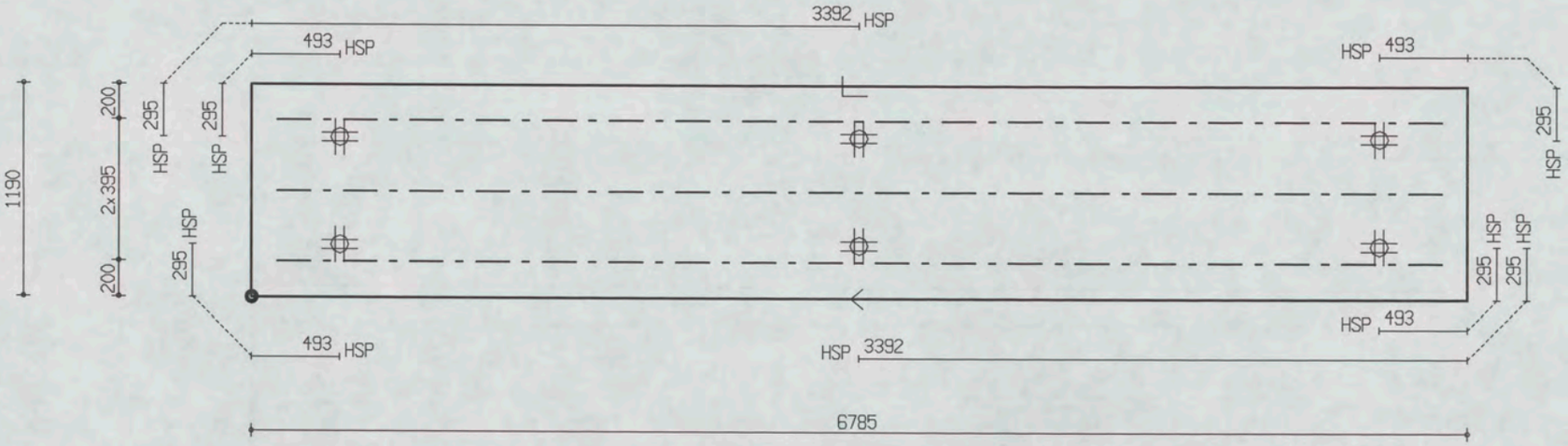

PROJ.NR.	3420

MALAFMETINGEN: 6785 x 1190

DATUM : 12-09-06	NET NAAM : 8$52	TRALIE TYPE	TRALIES	LANGS mm2/m1	DWARS mm2/m1	AANTAL	MERK
PLAATDIKTE: 70	WAP. HORZ.: 6-550	421					
DEKKING : 25	WAP. VERT.: 6-219	8 5 5	421-3-6500	0	0	1	2036
BETONKWAL.: B45	SECTION : V639	MIL.KLASSE:					

395

Oeterbeton VLOEREN Tekeningnaam: 3420_L17 ZAPLTSAV: 3.99

Shell Amsterdam

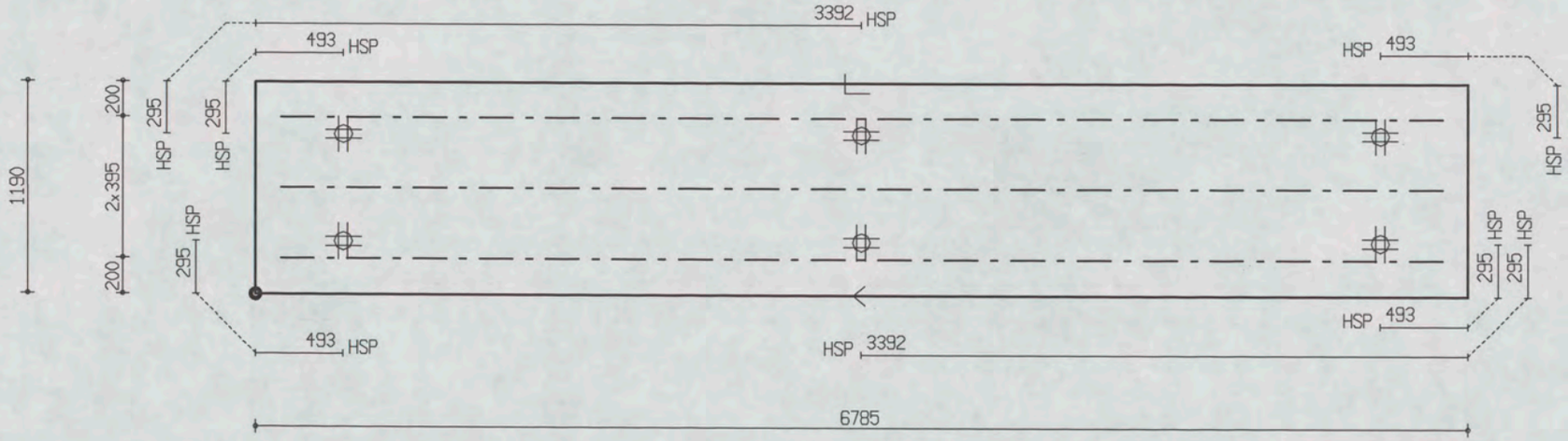

PROJ.NR.	3420

MALAFMETINGEN: 6785 x 1190

DATUM : 12-09-06	NET NAAM : 8$52	TRALIE TYPE			TRALIES	LANGS mm2/m1	DWARS mm2/m1	AANTAL	MERK
PLAATDIKTE: 70	WAP. HORZ.: 6-550	421							
DEKKING : 25	WAP. VERT.: 6-219	8	5	5					
BETONKWAL.: B45	SECTION : V640	MIL.KLASSE: 1			421-3-6500	0	0	1	2037

Oeterbeton VLOEREN Tekeningnaam: 3420_L17 ZAPLTSAV:3.99

Shell Amsterdam

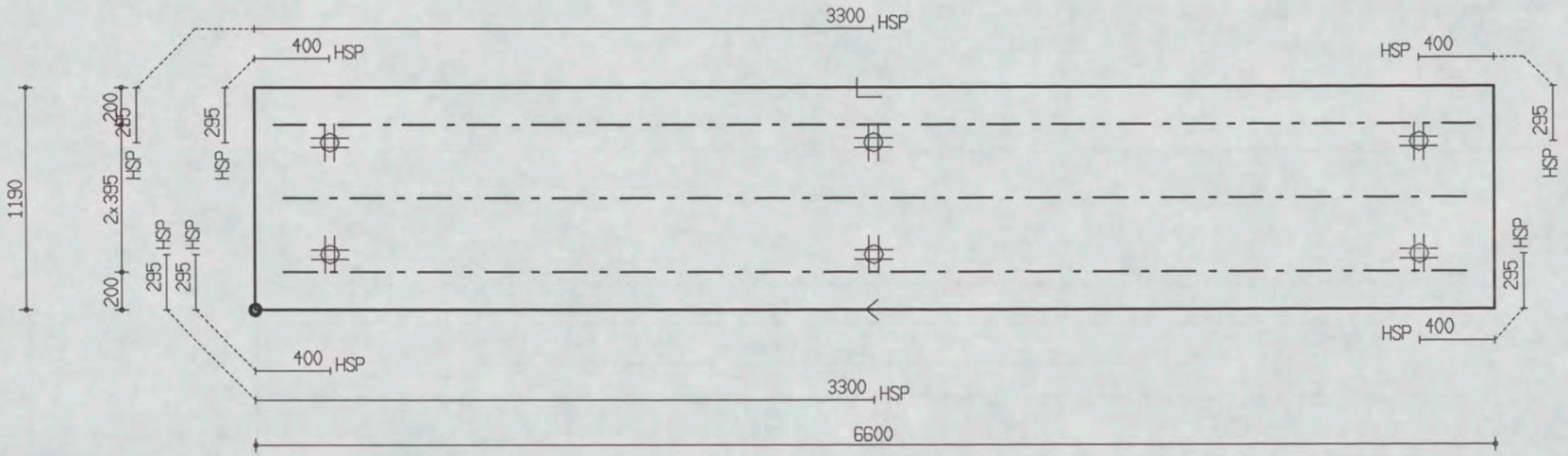

PROJ.NR.	3420

MALAFMETINGEN: 6600 x 1190

DATUM : 12-09-06	NET NAAM : 8$52	TRALIE TYPE	TRALIES	LANGS mm2/m1	DWARS mm2/m1	AANTAL	MERK
PLAATDIKTE: 70	WAP. HORZ.: 6-550	421					
DEKKING : 25	WAP. VERT.: 6-219	8 5 5	421-1-6400	0	0	1	2038
BETONKWAL.: B45	SECTION : V641	MIL.KLASSE: 1	421-2-6300				

Oelerbeton VLOEREN Tekeningnaam: 3420_L17 ZAPLTSAV:3.99

Shell Amsterdam

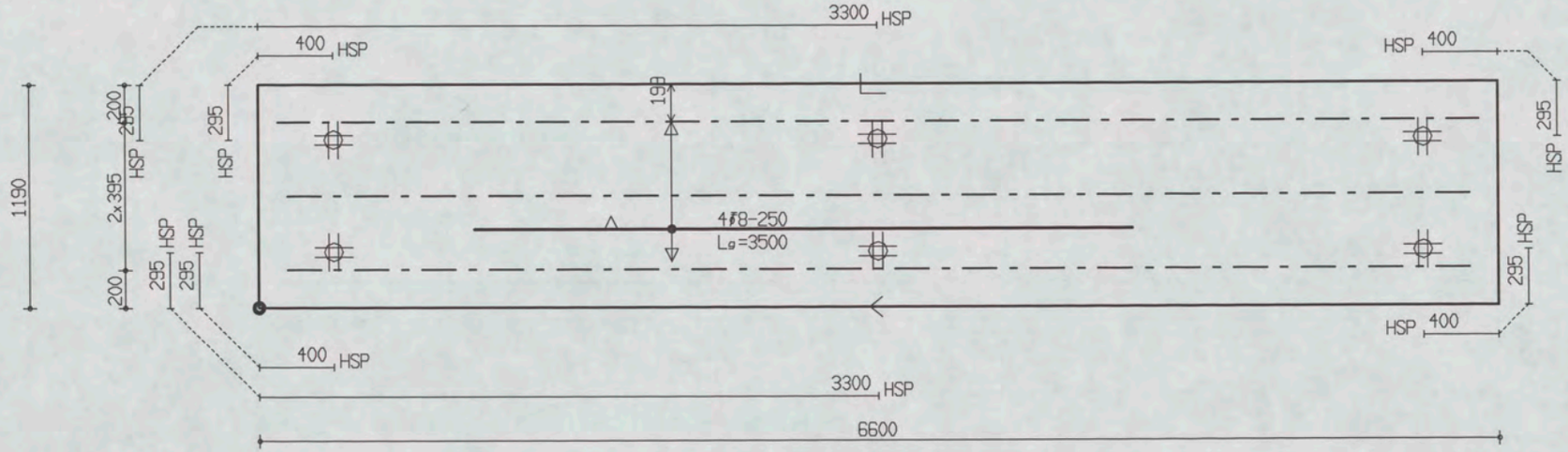

PROJ.NR.	3420

MALAFMETINGEN: 6600 x 1190

DATUM : 12-09-06	NET NAAM : 8$52	TRALIE TYPE			TRALIES	LANGS mm2/m1	DWARS mm2/m1	AANTAL	MERK
PLAATDIKTE: 70	WAP. HORZ.: 6-550	421			421-1-6400 421-2-6300	0	0	1	2039
DEKKING : 25	WAP. VERT.: 6-219	8	5	5					
BETONKWAL.: B45	SECTION : V642	MIL.KLASSE: 1							

Oeterbeton VLOEREN Tekeningnaam: 3420_L17 ZAPLTSAV:3.99

Shell Amsterdam

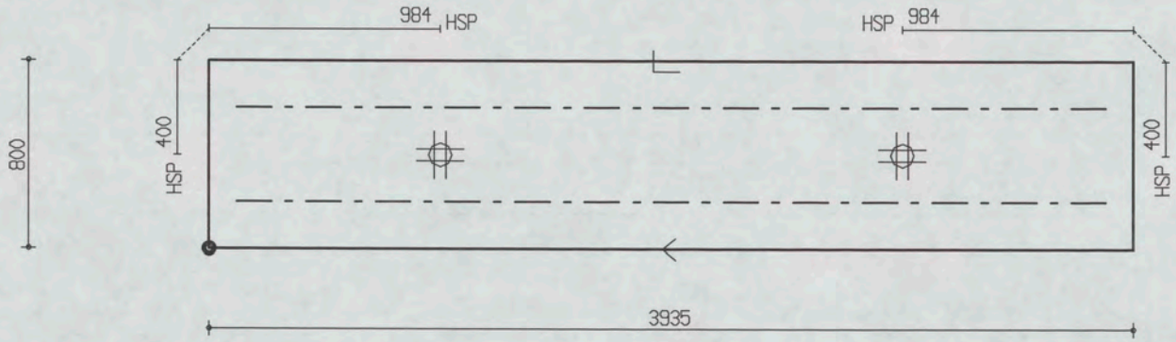

PROJ.NR.	3420

MALAFMETINGEN: 3935 x 800

DATUM : 12-09-06	NET NAAM : 8$52	TRALIE TYPE	TRALIES	LANGS mm2/m1	DWARS mm2/m1	AANTAL	MERK
PLAATDIKTE: 70	WAP. HORZ.: 6-550	421					
DEKKING : 25	WAP. VERT.: 6-219	8 5 5		0	0	1	2040
BETONKWAL.: B45	SECTION : V643	MIL.KLASSE: 1	421-2-3700				

the scale towards document
Patch Reference numbers on UTT
Image Engineering Xcan Reference Chart TE263 Serial No. 395

Oeterbeton VLOEREN Tekeningnaam: 3420_L17 ZAPLTSAV:3.99

Shell Amsterdam

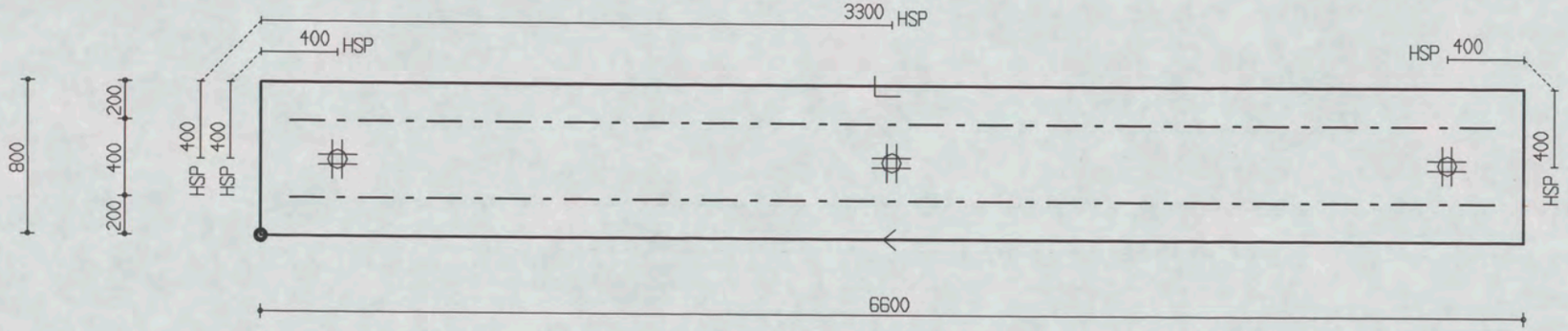

PROJ.NR.	3420

MALAFMETINGEN: 6600 x 800

DATUM : 12-09-06	NET NAAM : 8$52	TRALIE TYPE			TRALIES	LANGS mm2/m1	DWARS mm2/m1	AANTAL	MERK
PLAATDIKTE: 70	WAP. HORZ.: 6-550	421							
DEKKING : 25	WAP. VERT.: 6-219	8	5	5					
BETONKWAL.: B45	SECTION : V644	MIL.KLASSE: 1			421-2-6300	0	0	1	2041

Oelerbeton VLOEREN Tekeningnaam: 3420_L17 ZAPLTSAV:3.99

Shell Amsterdam

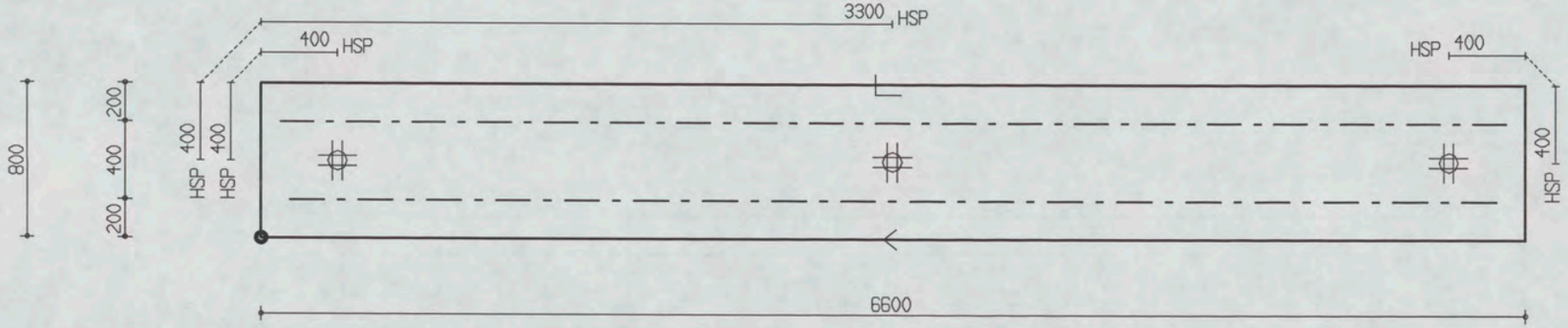

PROJ.NR.	3420

MALAFMETINGEN: 6600 x 800

DATUM : 12-09-06	NET NAAM : 8$52	TRALIE TYPE	TRALIES	LANGS mm2/m1	DWARS mm2/m1	AANTAL	MERK
PLAATDIKTE: 70	WAP. HORZ.: 6-550	421	421-1-6400	0	0	1	2042
DEKKING : 25	WAP. VERT.: 6-219	8 5 5	421-1-6300				
BETONKWAL.: B45	SECTION : V645	MIL.KLASSE:					

the scale towards document
Image Engineering Scan Reference Chart TE263 Serial No. 395
Patch Reference numbers on UTT

Oeterbeton VLOEREN Tekeningnaam: 3420_L17 ZAPLTSAV: 3.99

Shell Amsterdam

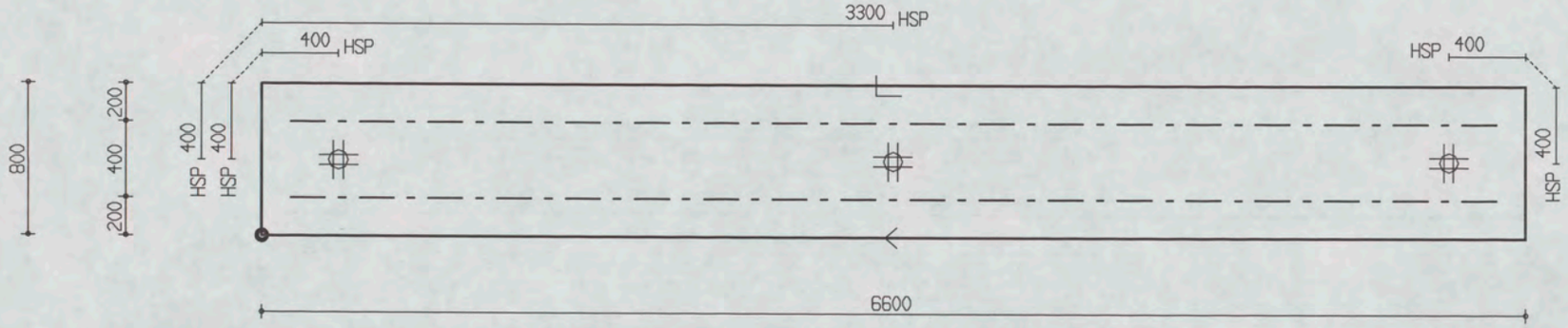

PROJ.NR.	3420

MALAFMETINGEN: 6600 x 800

DATUM : 12-09-06	NET NAAM : 8$52	TRALIE TYPE			TRALIES	LANGS mm2/m1	DWARS mm2/m1	AANTAL	MERK
PLAATDIKTE: 70	WAP. HORZ.: 6-550	421							
DEKKING : 25	WAP. VERT.: 6-219	8	5	5					
BETONKWAL.: B45	SECTION : V646	MIL.KLASSE:	1		421-2-6300	0	0	1	2043

the scale towards document
Patch Reference numbers on UTT
Image Engineering Scan Reference Chart TE263 Serial No. 395

Oeterbeton VLOEREN Tekeningnaam : 3420_L17 ZAPLTSRV:3.99

Shell Amsterdam

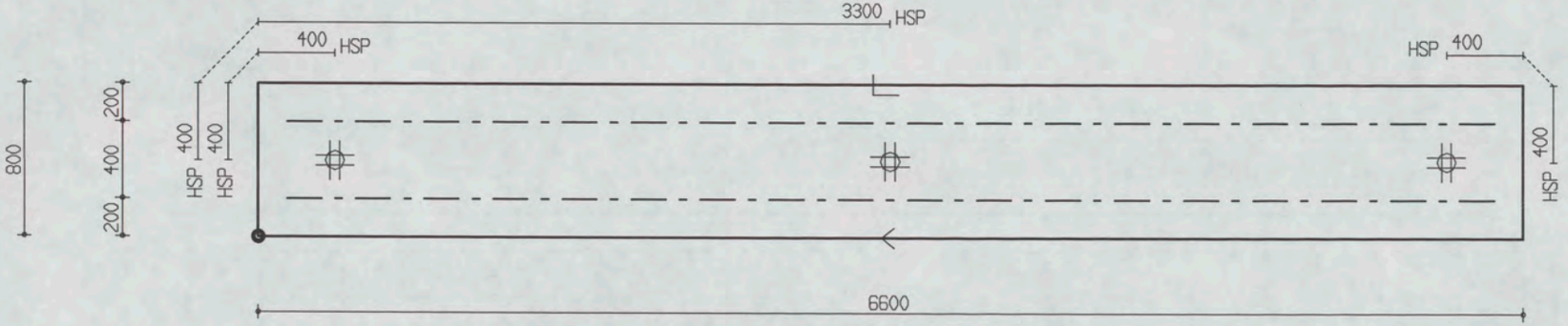

PROJ.NR.	3420

MALAFMETINGEN: 6600 x 800

DATUM : 12-09-06	NET NAAM : 8$52	TRALIE TYPE	TRALIES	LANGS mm2/m1	DWARS mm2/m1	AANTAL	MERK
PLAATDIKTE: 70	WAP. HORZ.: 6-550	421					
DEKKING : 25	WAP. VERT.: 6-219	8 5 5		0	0	1	2044
BETONKWAL.: B45	SECTION : V647	MIL.KLASSE: 1	421-2-6300				

395

Oeterbeton VLOEREN Tekeningnaam: 3420_L17 ZAPLTSRV: 3.99

Shell Amsterdam

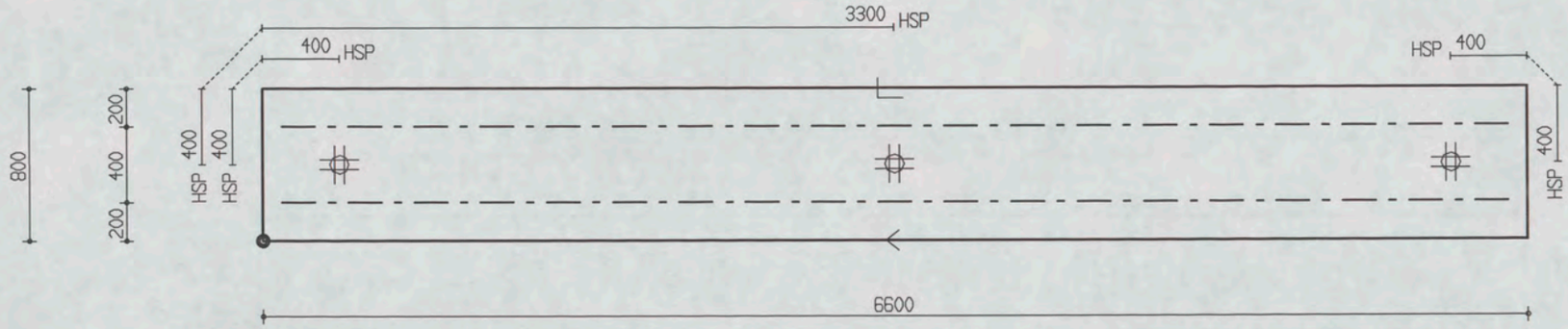

PROJ.NR.	3420

MALAFMETINGEN: 6600 x 800

DATUM : 12-09-06	NET NAAM : 8$52	TRALIE TYPE			TRALIES	LANGS mm2/m1	DWARS mm2/m1	AANTAL	MERK
PLAATDIKTE: 70	WAP. HORZ.: 6-550	421							
DEKKING : 25	WAP. VERT.: 6-219	8	5	5					
BETONKWAL.: B45	SECTION : V648	MIL.KLASSE: 1			421-2-6400	0	0	1	2045

Oeterbeton VLOEREN Tekeningnaam: 3420_L17 ZAPLTSAV:3.99

Shell Amsterdam

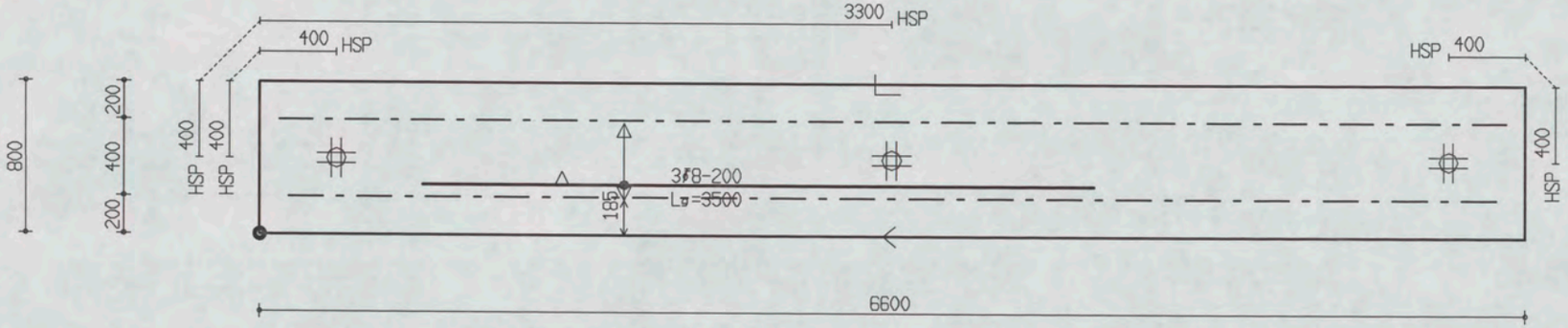

PROJ.NR.	3420

MALAFMETINGEN: 6600 x 800

DATUM : 12-09-06	NET NAAM : 8$52	TRALIE TYPE	TRALIES	LANGS mm2/m1	DWARS mm2/m1	AANTAL	MERK
PLAATDIKTE: 70	WAP. HORZ.: 6-550	421	421-1-6400	0	0	1	2046
DEKKING : 25	WAP. VERT.: 6-219	8 5 5	421-1-6300				
BETONKWAL.: B45	SECTION : V649	MIL.KLASSE:					

the scale towards document
Patch Reference numbers on UTT
Image Engineering Scan Reference Chart TE263 Serial No. 395

Plaat overzicht

Project: 3420 Section: V600

Element	Schil	Aantal	Lengte	Breedte	NetNaam
1900	A	1x	6625	2400	8$52
1901	A	1x	6865	2400	8$52
1902	A	1x	6125	2400	8$52
1903	A	1x	6125	2400	8$52
1904	A	1x	6125	2400	8$52
1905	A	1x	6125	2400	8$52
1906	A	1x	6125	2400	8$52
1907	A	1x	6125	2400	8$52
1908	A	1x	6125	2400	8$52
1909	A	1x	6125	2400	8$52
1910	A	1x	6125	2400	8$52
1911	A	1x	6125	2400	8$52
1912	A	1x	6125	1655	8$52

Aantal platen: 13

Layer A: Oppervlakte: 189.5 m2

Project: 3420 Section: V601

Element	Schil	Aantal	Lengte	Breedte	NetNaam
1913	A	1x	2530	1873	S188
1914	A	1x	2530	2400	S188
1915	A	1x	2530	2400	S188
1916	A	1x	2530	2400	S188
1917	A	1x	2530	2400	S188
1918	A	1x	2530	2400	S188
1919	A	1x	2530	2400	S188
1920	A	1x	2530	2400	S188
1921	A	1x	2530	2400	S188
1922	A	1x	2530	2400	S188
1923	A	1x	2950	2400	S188
1924	A	1x	2950	2400	S188
1925	A	1x	2950	2400	S188

Aantal platen: 13

Layer A: Oppervlakte: 80.6 m2

Project: 3420 Section: V602

Element	Schil	Aantal	Lengte	Breedte	NetNaam
1926	A	1x	6625	2339	8$52
1927	A	1x	6125	2400	8$52
1928	A	1x	6125	2400	8$52
1929	A	1x	6125	2400	8$52
1930	A	1x	6125	2400	8$52
1931	A	1x	6125	2400	8$52
1932	A	1x	6125	2400	8$52
1933	A	1x	6125	2400	8$52
1934	A	1x	6125	2400	8$52
1935	A	1x	6125	2400	8$52
1936	A	1x	6545	2400	8$52
1937	A	1x	6545	2400	8$52
1938	A	1x	6545	2400	8$52

Aantal platen: 13

Layer A: Oppervlakte: 194.9 m2

Project: 3420 Section: V603



Element	Schil	Aantal	Lengte	Breedte	NetNaam
1939	A	1x	6600	800	8$52

Aantal platen: 1

Layer A: Oppervlakte: 5.3 m2

Project: 3420 Section: V604

Element	Schil	Aantal	Lengte	Breedte	NetNaam
1940	A	1x	6600	800	8$52

Aantal platen: 1

Layer A: Oppervlakte: 5.3 m2

Project: 3420 Section: V605

Element	Schil	Aantal	Lengte	Breedte	NetNaam
1941	A	1x	6600	800	8$52

Aantal platen: 1

Layer A: Oppervlakte: 5.3 m2

Project: 3420 Section: V606

Element	Schil	Aantal	Lengte	Breedte	NetNaam
1942	A	1x	3900	800	8$52

Aantal platen: 1

Layer A: Oppervlakte: 3.1 m2

Project: 3420 Section: V607

Element	Schil	Aantal	Lengte	Breedte	NetNaam
1943	A	1x	6600	1190	8$52

Aantal platen: 1

Layer A: Oppervlakte: 7.9 m2

Project: 3420 Section: V608

Element	Schil	Aantal	Lengte	Breedte	NetNaam
1944	A	1x	6600	1190	8$52

Aantal platen: 1

Layer A: Oppervlakte: 7.9 m2

Project: 3420 Section: V609

Element	Schil	Aantal	Lengte	Breedte	NetNaam
1945	A	1x	6600	1190	8$52

Aantal platen: 1

Layer A: Oppervlakte: 7.9 m2

Project: 3420 Section: V610

Element	Schil	Aantal	Lengte	Breedte	NetNaam
1946	A	1x	8423	1190	8$52

Aantal platen: 1

Layer A: Oppervlakte: 10.0 m2

Project: 3420 Section: V611

Element	Schil	Aantal	Lengte	Breedte	NetNaam
1947	A	1x	7300	1190	8$52

Aantal platen: 1

Layer A: Oppervlakte: 8.7 m2

Project: 3420 Section: V612

Element	Schil	Aantal	Lengte	Breedte	NetNaam
1948	A	1x	6600	1190	8$52

Aantal platen: 1

Layer A: Oppervlakte: 7.9 m2

Project: 3420 Section: V613

Element	Schil	Aantal	Lengte	Breedte	NetNaam
1949	A	1x	8641	1190	8$52

Aantal platen: 1

Layer A: Oppervlakte: 10.3 m2

Project: 3420 Section: V614

Element	Schil	Aantal	Lengte	Breedte	NetNaam
1950	A	1x	6600	800	8$52

Aantal platen: 1

Layer A: Oppervlakte: 5.3 m2

Project: 3420 Section: V615

Element	Schil	Aantal	Lengte	Breedte	NetNaam
1951	A	1x	6600	800	8$52

Aantal platen: 1

Layer A: Oppervlakte: 5.3 m2

Project: 3420 Section: V616

Element	Schil	Aantal	Lengte	Breedte	NetNaam
1952	A	1x	6600	800	8$52

Aantal platen: 1

Layer A: Oppervlakte: 5.3 m2

Project: 3420 Section: V617

Element	Schil	Aantal	Lengte	Breedte	NetNaam
1953	A	1x	7300	800	8$52

Aantal platen: 1

Layer A: Oppervlakte: 5.8 m2

Project: 3420 Section: V618

Element	Schil	Aantal	Lengte	Breedte	NetNaam
1954	A	1x	6125	2400	8$52
1955	A	1x	6125	2400	8$52
1956	A	1x	6125	2400	8$52
1957	A	1x	6125	2400	8$52
1958	A	1x	6125	2400	8$52
1959	A	1x	6125	2400	8$52
1960	A	1x	6125	2400	8$52
1961	A	1x	6125	2400	8$52
1962	A	1x	6125	2400	8$52
1963	A	1x	6625	2400	8$52
1964	A	1x	6625	2400	8$52
1965	A	1x	6625	2245	8$52

Aantal platen: 12

Layer A: Oppervlakte: 179.0 m2

Project: 3420 Section: V619

Element	Schil	Aantal	Lengte	Breedte	NetNaam
1966	A	1x	6125	1235	8$52
1967	A	1x	6125	2400	8$52
1968	A	1x	6125	2400	8$52
1969	A	1x	6125	2400	8$52
1970	A	1x	6125	2400	8$52
1971	A	1x	6125	2400	8$52
1972	A	1x	6125	2400	8$52
1973	A	1x	6125	2400	8$52
1974	A	1x	6125	2400	8$52
1975	A	1x	6125	1250	8$52

Aantal platen: 10

Layer A: Oppervlakte: 132.8 m2

Project: 3420 Section: V620

Element	Schil	Aantal	Lengte	Breedte	NetNaam
1976	A	1x	2530	2400	S188
1977	A	1x	2530	2400	S188
1978	A	1x	2530	2400	S188
1979	A	1x	2530	2400	S188
1980	A	1x	2530	2400	S188
1981	A	1x	2530	2400	S188
1982	A	1x	2530	2400	S188
1983	A	1x	2530	2400	S188
1984	A	1x	2530	2400	S188
1985	A	1x	2530	2400	S188
1986	A	1x	2530	2400	S188
1987	A	1x	2530	2245	S188

Aantal platen: 12

Layer A: Oppervlakte: 72.5 m2

Project: 3420 Section: V621



Element	Schil	Aantal	Lengte	Breedte	NetNaam
1988	A	1x	2530	1235	S188
1989	A	1x	2530	2400	S188
1990	A	1x	2530	2400	S188
1991	A	1x	2530	2400	S188
1992	A	1x	2530	2400	S188
1993	A	1x	2530	2400	S188
1994	A	1x	2530	2400	S188
1995	A	1x	2530	2400	S188
1996	A	1x	2530	2400	S188
1997	A	1x	2530	1250	S188

Aantal platen: 10

Layer A: Oppervlakte: 54.9 m2

Project: 3420 Section: V622

Element	Schil	Aantal	Lengte	Breedte	NetNaam
1998	A	1x	6125	1235	8$52
1999	A	1x	6125	2400	8$52
2000	A	1x	6125	2400	8$52
2001	A	1x	6125	2400	8$52
2002	A	1x	6125	2400	8$52
2003	A	1x	6125	2400	8$52
2004	A	1x	6125	2400	8$52
2005	A	1x	6125	2400	8$52
2006	A	1x	6125	2400	8$52
2007	A	1x	6125	2400	8$52
2008	A	1x	6125	2400	8$52
2009	A	1x	6125	2400	8$52
2010	A	1x	6125	2400	8$52
2011	A	1x	6125	2400	8$52
2012	A	1x	6125	2400	8$52
2013	A	1x	6125	2400	8$52
2014	A	1x	6125	2400	8$52
2015	A	1x	6125	2400	8$52
2016	A	1x	6125	2400	8$52
2017	A	1x	6125	2400	8$52
2018	A	1x	6865	2400	8$52
2019	A	1x	6625	1565	8$52

Aantal platen: 22

Layer A: Oppervlakte: 313.7 m2

Project: 3420 Section: V623

Element	Schil	Aantal	Lengte	Breedte	NetNaam
2020	A	1x	6600	800	8$52

Aantal platen: 1

Layer A: Oppervlakte: 5.3 m2

Project: 3420 Section: V624

Element	Schil	Aantal	Lengte	Breedte	NetNaam
2021	A	1x	6600	800	8$52

Aantal platen: 1

Layer A: Oppervlakte: 5.3 m2

Project: 3420 Section: V625

Element	Schil	Aantal	Lengte	Breedte	NetNaam
2022	A	1x	6600	800	8$52

Aantal platen: 1

Layer A: Oppervlakte: 5.3 m2

Project: 3420 Section: V626

Element	Schil	Aantal	Lengte	Breedte	NetNaam
2023	A	1x	6600	800	8$52

Aantal platen: 1

Layer A: Oppervlakte: 5.3 m2

Project: 3420 Section: V627

Element	Schil	Aantal	Lengte	Breedte	NetNaam
2024	A	1x	6600	800	8$52

Aantal platen: 1

Layer A: Oppervlakte: 5.3 m2

Project: 3420 Section: V628

Element	Schil	Aantal	Lengte	Breedte	NetNaam
2025	A	1x	6600	800	8$52

Aantal platen: 1

Layer A: Oppervlakte: 5.3 m2

Project: 3420 Section: V629

Element	Schil	Aantal	Lengte	Breedte	NetNaam
2026	A	1x	6860	1190	8$52

Aantal platen: 1

Layer A: Oppervlakte: 8.2 m2

Project: 3420 Section: V630

Element	Schil	Aantal	Lengte	Breedte	NetNaam
2027	A	1x	6600	1190	8$52

Aantal platen: 1

Layer A: Oppervlakte: 7.9 m2

Project: 3420 Section: V631

Element	Schil	Aantal	Lengte	Breedte	NetNaam
2028	A	1x	6600	1190	8$52

Aantal platen: 1

Layer A: Oppervlakte: 7.9 m2

Project: 3420 Section: V632

Element	Schil	Aantal	Lengte	Breedte	NetNaam
2029	A	1x	6785	1190	8$52

Aantal platen: 1

Layer A: Oppervlakte: 8.1 m2

Project: 3420 Section: V633

Element	Schil	Aantal	Lengte	Breedte	NetNaam
2030	A	1x	6785	1190	8$52

Aantal platen: 1

Layer A: Oppervlakte: 8.1 m2

Project: 3420 Section: V634

Element	Schil	Aantal	Lengte	Breedte	NetNaam
2031	A	1x	6600	1190	8$52

Aantal platen: 1

Layer A: Oppervlakte: 7.9 m2

Project: 3420 Section: V635

Element	Schil	Aantal	Lengte	Breedte	NetNaam
2032	A	1x	6600	1190	8$52

Aantal platen: 1

Layer A: Oppervlakte: 7.9 m2

Project: 3420 Section: V636

Element	Schil	Aantal	Lengte	Breedte	NetNaam
2033	A	1x	6860	1190	8$52

Aantal platen: 1

Layer A: Oppervlakte: 8.2 m2

Project: 3420 Section: V637

Element	Schil	Aantal	Lengte	Breedte	NetNaam
2034	A	1x	6600	1190	8$52

Aantal platen: 1

Layer A: Oppervlakte: 7.9 m2

Project: 3420 Section: V638

Element	Schil	Aantal	Lengte	Breedte	NetNaam
2035	A	1x	6600	1190	8$52

Aantal platen: 1

Layer A: Oppervlakte: 7.9 m2

Project: 3420 Section: V639

Element	Schil	Aantal	Lengte	Breedte	NetNaam
2036	A	1x	6785	1190	8$52

Aantal platen: 1

Layer A: Oppervlakte: 8.1 m2

Project: 3420 Section: V640

Element	Schil	Aantal	Lengte	Breedte	NetNaam
2037	A	1x	6785	1190	8$52

Aantal platen: 1

Layer A: Oppervlakte: 8.1 m2

Project: 3420 Section: V641

Element	Schil	Aantal	Lengte	Breedte	NetNaam
2038	A	1x	6600	1190	8$52

Aantal platen: 1

Layer A: Oppervlakte: 7.9 m2

Project: 3420 Section: V642

Element	Schil	Aantal	Lengte	Breedte	NetNaam
2039	A	1x	6600	1190	8$52

Aantal platen: 1

Layer A: Oppervlakte: 7.9 m2

Project: 3420 Section: V643

Element	Schil	Aantal	Lengte	Breedte	NetNaam
2040	A	1x	3935	800	8$52

Aantal platen: 1

Layer A: Oppervlakte: 3.1 m2

Project: 3420 Section: V644

Element	Schil	Aantal	Lengte	Breedte	NetNaam
2041	A	1x	6600	800	8$52

Aantal platen: 1

Layer A: Oppervlakte: 5.3 m2

Project: 3420 Section: V645

Element	Schil	Aantal	Lengte	Breedte	NetNaam
2042	A	1x	6600	800	8$52

Aantal platen: 1

Layer A: Oppervlakte: 5.3 m2

Project: 3420 Section: V646

Element	Schil	Aantal	Lengte	Breedte	NetNaam
2043	A	1x	6600	800	8$52

Aantal platen: 1

Layer A: Oppervlakte: 5.3 m2

Project: 3420 Section: V647

Element	Schil	Aantal	Lengte	Breedte	NetNaam
2044	A	1x	6600	800	8$52

Aantal platen: 1

Layer A: Oppervlakte: 5.3 m2

Project: 3420 Section: V648

Element	Schil	Aantal	Lengte	Breedte	NetNaam
2045	A	1x	6600	800	8$52

Aantal platen: 1

Layer A: Oppervlakte: 5.3 m2

Project: 3420 Section: V649

Element	Schil	Aantal	Lengte	Breedte	NetNaam
2046	A	1x	6600	800	8$52

Aantal platen: 1

Layer A: Oppervlakte: 5.3 m2

Project: 3420 Section: V600

Uniek	Elmdef	Dek	Net	Trl. Ligger St Type Lang	Staven Dia Leng. Gew.	Materiaal St Type
1900	1900 A	20	8$52	3 150 1.10 3 150 1.50	--HandWap-- 8.0 19x1.80 13.5 8.0 04x2.10 3.3	6 HSP
1901	1901 A	20	8$52	1 150 0.60 2 150 1.10 3 150 1.50	--HandWap-- 8.0 08x1.90 6.0 8.0 22x2.30 20.0	6 HSP 1 TSD 200x200
1902	1902 A	20	8$52	3 150 1.10 3 150 1.50	--HandWap-- 8.0 26x2.30 23.6	4 HSP
1903	1903 A	20	8$52	3 150 1.10 3 150 1.50	--HandWap-- 8.0 19x2.30 17.2	4 HSP
1904	1904 A	20	8$52	3 150 1.10 3 150 1.50	--HandWap-- 8.0 26x2.30 23.6	4 HSP
1905	1905 A	20	8$52	3 150 1.10 3 150 1.50	--HandWap-- 8.0 26x2.30 23.6	4 HSP
1906	1906 A	20	8$52	3 150 1.10 3 150 1.50	--HandWap-- 8.0 19x2.30 17.2	4 HSP 1 TSD 200x200
1907	1907 A	20	8$52	3 150 1.10 3 150 1.50	--HandWap-- 8.0 19x2.30 17.2	4 HSP
1908	1908 A	20	8$52	3 150 1.10 3 150 1.50	--HandWap-- 8.0 26x2.30 23.6	4 HSP



(continued)

Uniek	Elmdef	Dek	Net	Trl. Ligger St Type	Lang	Staven Dia Leng. Gew.	Materiaal St Type
1909	1909 A	20	8$52	3 150 3 150	1.10 1.50	--HandWap-- 8.0 19x2.30 17.2	4 HSP
1910	1910 A	20	8$52	3 150 3 150	1.10 1.50	--HandWap-- 8.0 26x2.30 23.6	4 HSP
1911	1911 A	20	8$52	3 150 3 150	1.10 1.50	--HandWap-- 8.0 26x2.30 23.6	4 HSP 1 TSD 200x200
1912	1912 A	20	8$52	3 150 3 150	1.10 1.50	--HandWap-- 8.0 19x1.50 11.2	4 HSP

Project: 3420 Section: V601

Uniek	Elmdef	Dek	Net	Trl. Ligger St Type	Lang	Staven Dia Leng. Gew.	Materiaal St Type
1913	1913 A	15	S188	3 150	2.30	--HandWap-- 8.0 10x1.50 5.9	4 HSP
1914	1914 A	15	S188	3 150	2.30	--HandWap-- 8.0 10x2.30 9.1	4 HSP
1915	1915 A	15	S188	3 150	2.30	--HandWap-- 10.0 12x2.30 17.0	4 HSP
1916	1916 A	15	S188	3 150	2.30	--HandWap-- 8.0 10x2.30 9.1	4 HSP
1917	1917 A	15	S188	3 150	2.30	--HandWap-- 8.0 10x2.30 9.1	4 HSP
1918	1918 A	15	S188	3 150	2.30	--HandWap-- 10.0 12x2.30 17.0	4 HSP
1919	1919 A	15	S188	3 150	2.30	--HandWap-- 8.0 10x2.30 9.1	4 HSP
1920	1920 A	15	S188	3 150	2.30	--HandWap-- 8.0 10x2.30 9.1	4 HSP
1921	1921 A	15	S188	3 150	2.30	--HandWap-- 10.0 12x2.30 17.0	4 HSP
1922	1922 A	15	S188	3 150	2.30	--HandWap-- 8.0 10x2.30 9.1	4 HSP
1923	1923 A	15	S188	3 150	2.70	--HandWap-- 8.0 10x2.30 9.1	4 HSP
1924	1924 A	15	S188	3 150	2.70	--HandWap-- 10.0 13x2.30 18.4	4 HSP
1925	1925 A	15	S188	1 150 2 150	2.60 2.70	--HandWap-- 8.0 11x2.30 10.0	4 HSP

Project: 3420 Section: V602

Uniek	Elmdef	Dek	Net	Trl. Ligger St Type	Lang	Staven Dia Leng. Gew.	Materiaal St Type
1926	1926 A	20	8$52	3 150 3 150	1.10 1.50	--HandWap-- 8.0 04x1.60 2.5 8.0 11x1.80 7.8 8.0 06x2.00 4.7	6 HSP
1927	1927 A	20	8$52	3 150 3 150	1.10 1.50	--HandWap-- 8.0 21x2.30 19.1	4 HSP 1 RXXX 300x300
1928	1928 A	20	8$52	1 150 2 150 3 150	0.90 1.10 1.50	--HandWap-- 8.0 28x2.30 25.4	4 HSP 1 TSD 200x200

(continued)

Uniek	Elmdef	Dek	Net	Trl. Ligger St Type	Lang	Staven Dia Leng. Gew.	Materiaal St Type
1929	1929 A	20	8$52	3 150	1.10	--HandWap--	4 HSP
				3 150	1.50	8.0 21x2.30 19.1	
1930	1930 A	20	8$52	3 150	1.10	--HandWap--	4 HSP
				3 150	1.50	8.0 21x2.30 19.1	
1931	1931 A	20	8$52	3 150	1.10	--HandWap--	4 HSP
				3 150	1.50	8.0 28x2.30 25.4	
1932	1932 A	20	8$52	1 150	1.00	--HandWap--	4 HSP
				2 150	1.10	8.0 21x2.00 16.6	
				2 150	1.50		
1933	1933 A	20	8$52	3 150	1.10	--HandWap--	4 HSP
				3 150	1.50	8.0 21x2.30 19.1	1 TSD 200x150
1934	1934 A	20	8$52	3 150	1.10	--HandWap--	4 HSP
				3 150	1.50	8.0 28x2.30 25.4	
1935	1935 A	20	8$52	3 150	1.10	--HandWap--	4 HSP
				3 150	1.50	8.0 21x2.30 19.1	
1936	1936 A	20	8$52	3 150	1.10	--HandWap--	6 HSP
				3 150	1.50	8.0 23x2.30 20.9	
1937	1937 A	20	8$52	3 150	1.10	--HandWap--	6 HSP
				3 150	1.50	8.0 30x2.30 27.2	1 TSD 200x200
1938	1938 A	20	8$52	3 150	1.10	--HandWap--	6 HSP
				3 150	1.50	8.0 23x2.30 20.9	

Project: 3420 Section: V603

Uniek	Elmdef	Dek	Net	Trl. Ligger St Type	Lang	Staven Dia Leng. Gew.	Materiaal St Type
1939	1939 A	25	8$52	1 421	6.30	--HandWap--	3 HSP
				1 421	6.40	8.0 03x3.50 4.1	

Project: 3420 Section: V604

Uniek	Elmdef	Dek	Net	Trl. Ligger St Type	Lang	Staven Dia Leng. Gew.	Materiaal St Type
1940	1940 A	25	8$52	1 421	6.30		3 HSP
				1 421	6.40		

Project: 3420 Section: V605

Uniek	Elmdef	Dek	Net	Trl. Ligger St Type	Lang	Staven Dia Leng. Gew.	Materiaal St Type
1941	1941 A	25	8$52	1 421	6.30		3 HSP
				1 421	6.40		

Project: 3420 Section: V606

Uniek	Elmdef	Dek	Net	Trl. Ligger St Type	Lang	Staven Dia Leng. Gew.	Materiaal St Type
1942	1942 A	25	8$52	2 421	3.60		2 HSP

Project: 3420 Section: V607

Uniek	Elmdef	Dek	Net	Trl. Ligger St Type	Lang	Staven Dia Leng. Gew.	Materiaal St Type
1943	1943 A	25	8$52	2 190	6.40	--HandWap--	6 HSP
						8.0 04x3.50 5.5	

Project: 3420 Section: V608

Uniek	Elmdef	Dek	Net	Trl. Ligger St Type	Lang	Staven Dia Leng. Gew.	Materiaal St Type
1944	1944 A	25	8$52	2 421	6.30		6 HSP
				1 421	6.40		

Project: 3420 Section: V609

Uniek	Elmdef	Dek	Net	Trl. Ligger St Type	Lang	Staven Dia Leng. Gew.	Materiaal St Type
1945	1945 A	25	8$52	2 421	6.30		6 HSP
				1 421	6.40		

Project: 3420 Section: V610

Uniek	Elmdef	Dek	Net	Trl. Ligger St Type	Lang	Staven Dia Leng. Gew.	Materiaal St Type
1946	1946 A	25	8$52	1 421	1.00		6 HSP
				1 421	6.40		1 TSD 600x600
				1 421	8.10		
				1 421	8.20		

Project: 3420 Section: V611

Uniek	Elmdef	Dek	Net	Trl. Ligger St Type	Lang	Staven Dia Leng. Gew.	Materiaal St Type
1947	1947 A	25	8$52	1 421	6.50		6 HSP
				2 421	7.00		

Project: 3420 Section: V612

Uniek	Elmdef	Dek	Net	Trl. Ligger St Type	Lang	Staven Dia Leng. Gew.	Materiaal St Type
1948	1948 A	25	8$52	2 421	6.30		6 HSP
				1 421	6.40		

Project: 3420 Section: V613

Uniek	Elmdef	Dek	Net	Trl. Ligger St Type	Lang	Staven Dia Leng. Gew.	Materiaal St Type
1949	1949 A	25	8$52	1 421	1.20		6 HSP
				1 421	6.40		1 TSD 600x600
				1 421	8.30		
				1 421	8.40		

Project: 3420 Section: V614

Uniek	Elmdef	Dek	Net	Trl. Ligger St Type	Lang	Staven Dia Leng. Gew.	Materiaal St Type
1950	1950 A	25	8$52	1 421	6.30	--HandWap--	3 HSP
				1 421	6.40	8.0 03x3.50 4.1	

Project: 3420 Section: V615

Uniek	Elmdef	Dek	Net	Trl. Ligger St Type	Lang	Staven Dia Leng. Gew.	Materiaal St Type
1951	1951 A	25	8$52	2 421	6.30		3 HSP

Project: 3420 Section: V616

Uniek	Elmdef	Dek	Net	Trl. Ligger St Type	Lang	Staven Dia Leng. Gew.	Materiaal St Type
1952	1952 A	25	8$52	2 421	6.30		3 HSP

Project: 3420 Section: V617

Uniek	Elmdef	Dek	Net	Trl. Ligger St Type	Lang	Staven Dia Leng. Gew.	Materiaal St Type
1953	1953 A	25	8$52	1 421	6.50		3 HSP
				1 421	7.10		

Project: 3420 Section: V618

Uniek	Elmdef	Dek	Net	Trl. Ligger St Type	Lang	Staven Dia Leng. Gew.	Materiaal St Type
1954	1954 A	20	8$52	3 150	1.10	--HandWap--	4 HSP
				3 150	1.50	8.0 19x2.30 17.2	
1955	1955 A	20	8$52	3 150	1.10	--HandWap--	4 HSP
				3 150	1.50	8.0 26x2.30 23.6	1 TSD 200x200
1956	1956 A	20	8$52	3 150	1.10	--HandWap--	4 HSP
				3 150	1.50	8.0 19x2.30 17.2	
1957	1957 A	20	8$52	3 150	1.10	--HandWap--	4 HSP
				3 150	1.50	8.0 19x2.30 17.2	
1958	1958 A	20	8$52	6 150	1.50	--HandWap--	4 HSP
						8.0 26x2.30 23.6	
1959	1959 A	20	8$52	6 150	1.50	--HandWap--	4 HSP
						8.0 19x2.30 17.2	1 RXXX 500x500
1960	1960 A	20	8$52	3 150	1.10	--HandWap--	4 HSP
				3 150	1.50	8.0 19x2.30 17.2	
1961	1961 A	20	8$52	1 150	0.60	--HandWap--	4 HSP
				2 150	1.10	8.0 26x2.30 23.6	1 TSD 900x900
				3 150	1.50		
1962	1962 A	20	8$52	3 150	1.10	--HandWap--	4 HSP
				3 150	1.50	8.0 19x2.30 17.2	
1963	1963 A	20	8$52	3 150	1.10	--HandWap--	6 HSP
				3 150	1.50	8.0 21x2.30 19.1	
1964	1964 A	20	8$52	1 150	0.80	--HandWap--	6 HSP
				2 150	1.10	8.0 30x2.30 27.2	1 TSD 200x200
				3 150	1.50		
1965	1965 A	20	8$52	3 150	1.10	--HandWap--	6 HSP
				3 150	1.50	8.0 23x2.10 19.1	

Project: 3420 Section: V619

Uniek	Elmdef	Dek	Net	Trl. Ligger St Type	Lang	Staven Dia Leng. Gew.	Materiaal St Type
1966	1966 A	20	8$52	2 150	1.10	--HandWap--	4 HSP
				2 150	1.50	8.0 19x1.10 8.2	
1967	1967 A	20	8$52	3 150	1.10	--HandWap--	4 HSP
				3 150	1.50	8.0 26x2.30 23.6	1 RXXX 200x200
							1 TSD 200x185
1968	1968 A	20	8$52	3 150	1.10	--HandWap--	4 HSP
				3 150	1.50	8.0 26x2.30 23.6	
1969	1969 A	20	8$52	3 150	1.10	--HandWap--	4 HSP
				3 150	1.50	8.0 19x2.30 17.2	
1970	1970 A	20	8$52	3 150	1.10	--HandWap--	4 HSP
				3 150	1.50	8.0 26x2.30 23.6	1 RXXX 200x200
1971	1971 A	20	8$52	3 150	1.10	--HandWap--	4 HSP
				3 150	1.50	8.0 26x2.30 23.6	
1972	1972 A	20	8$52	3 150	1.10	--HandWap--	4 HSP
				3 150	1.50	8.0 19x2.30 17.2	
1973	1973 A	20	8$52	3 150	1.10	--HandWap--	4 HSP
				3 150	1.50	8.0 26x2.30 23.6	
1974	1974 A	20	8$52	3 150	1.10	--HandWap--	4 HSP
				3 150	1.50	8.0 19x2.30 17.2	
1975	1975 A	20	8$52	2 150	1.10	--HandWap--	4 HSP
				2 150	1.50	8.0 19x1.10 8.2	

Project: 3420 Section: V620



Uniek	Elmdef	Dek	Net	Trl. Ligger St Type	Lang	Staven Dia Leng. Gew.	Materiaal St Type
1976	1976 A	15	S188	3 150	2.30	--HandWap-- 8.0 10x2.30 9.1	4 HSP
1977	1977 A	15	S188	3 150	2.30	--HandWap-- 10.0 12x2.30 17.0	4 HSP
1978	1978 A	15	S188	3 150	2.30	--HandWap-- 8.0 10x2.30 9.1	4 HSP
1979	1979 A	15	S188	3 150	2.30	--HandWap-- 8.0 10x2.30 9.1	4 HSP
1980	1980 A	15	S188	3 150	2.30	--HandWap-- 10.0 12x2.30 17.0	4 HSP
1981	1981 A	15	S188	3 150	2.30	--HandWap-- 8.0 10x2.30 9.1	4 HSP
1982	1982 A	15	S188	3 150	2.30	--HandWap-- 8.0 10x2.30 9.1	4 HSP
1983	1983 A	15	S188	3 150	2.30	--HandWap-- 10.0 12x2.30 17.0	4 HSP
1984	1984 A	15	S188	3 150	2.30	--HandWap-- 8.0 10x2.30 9.1	4 HSP
1985	1985 A	15	S188	3 150	2.30	--HandWap-- 8.0 10x2.30 9.1	4 HSP
1986	1986 A	15	S188	3 150	2.30	--HandWap-- 10.0 12x2.30 17.0	4 HSP
1987	1987 A	15	S188	3 150	2.30	--HandWap-- 8.0 10x2.10 8.3	4 HSP

Project: 3420 Section: V621

Uniek	Elmdef	Dek	Net	Trl. Ligger St Type	Lang	Staven Dia Leng. Gew.	Materiaal St Type
1988	1988 A	15	S188	2 150	2.30	--HandWap-- 8.0 10x1.10 4.3	4 HSP
1989	1989 A	15	S188	3 150	2.30	--HandWap-- 8.0 10x2.30 9.1	4 HSP
1990	1990 A	15	S188	3 150	2.30	--HandWap-- 10.0 12x2.30 17.0	4 HSP
1991	1991 A	15	S188	3 150	2.30	--HandWap-- 8.0 10x2.30 9.1	4 HSP
1992	1992 A	15	S188	3 150	2.30	--HandWap-- 8.0 10x2.30 9.1	4 HSP
1993	1993 A	15	S188	3 150	2.30	--HandWap-- 10.0 12x2.30 17.0	4 HSP
1994	1994 A	15	S188	3 150	2.30	--HandWap-- 8.0 10x2.30 9.1	4 HSP
1995	1995 A	15	S188	3 150	2.30	--HandWap-- 8.0 10x2.30 9.1	4 HSP
1996	1996 A	15	S188	2 150 2 150	0.90 2.30	--HandWap-- 10.0 12x2.30 17.0	4 HSP 1 RXXX 400x400
1997	1997 A	15	S188	2 150	2.30	--HandWap-- 8.0 10x1.10 4.3	4 HSP

Project: 3420 Section: V622

Uniek	Elmdef	Dek	Net	Trl. Ligger St Type	Lang	Staven Dia Leng. Gew.	Materiaal St Type
1998	1998 A	20	8$52	2 150	1.10	--HandWap--	4 HSP
				2 150	1.50	8.0 19x1.10 8.2	
1999	1999 A	20	8$52	3 150	1.10	--HandWap--	4 HSP
				3 150	1.50	8.0 26x2.30 23.6	1 TSD 200x185
2000	2000 A	20	8$52	3 150	1.10	--HandWap--	4 HSP
				3 150	1.50	8.0 26x2.30 23.6	1 TSD 200x50
2001	2001 A	20	8$52	3 150	1.10	--HandWap--	4 HSP
				3 150	1.50	8.0 19x2.30 17.2	
2002	2002 A	20	8$52	3 150	1.10	--HandWap--	4 HSP
				3 150	1.50	8.0 26x2.30 23.6	
2003	2003 A	20	8$52	3 150	1.10	--HandWap--	4 HSP
				3 150	1.50	8.0 26x2.30 23.6	
2004	2004 A	20	8$52	3 150	1.10	--HandWap--	4 HSP
				3 150	1.50	8.0 19x2.30 17.2	
2005	2005 A	20	8$52	3 150	1.10	--HandWap--	4 HSP
				3 150	1.50	8.0 26x2.30 23.6	
2006	2006 A	20	8$52	3 150	1.10	--HandWap--	4 HSP
				3 150	1.50	8.0 26x2.30 23.6	
2007	2007 A	20	8$52	3 150	1.10	--HandWap--	4 HSP
				3 150	1.50	8.0 19x2.30 17.2	
2008	2008 A	20	8$52	3 150	1.10	--HandWap--	4 HSP
				3 150	1.50	8.0 26x2.30 23.6	1 TSD 200x185
2009	2009 A	20	8$52	3 150	1.10	--HandWap--	4 HSP
				3 150	1.50	8.0 26x2.30 23.6	1 TSD 200x50
2010	2010 A	20	8$52	3 150	1.10	--HandWap--	4 HSP
				3 150	1.50	8.0 19x2.30 17.2	
2011	2011 A	20	8$52	3 150	1.10	--HandWap--	4 HSP
				3 150	1.50	8.0 26x2.30 23.6	
2012	2012 A	20	8$52	3 150	1.10	--HandWap--	4 HSP
				3 150	1.50	8.0 26x2.30 23.6	
2013	2013 A	20	8$52	3 150	1.10	--HandWap--	4 HSP
				3 150	1.50	8.0 19x2.30 17.2	1 RXXX 200x200
2014	2014 A	20	8$52	3 150	1.10	--HandWap--	4 HSP
				3 150	1.50	8.0 26x2.30 23.6	
2015	2015 A	20	8$52	3 150	1.10	--HandWap--	4 HSP
				3 150	1.50	8.0 26x2.30 23.6	
2016	2016 A	20	8$52	3 150	1.10	--HandWap--	4 HSP
				3 150	1.50	8.0 19x2.30 17.2	1 TSD 100x100
2017	2017 A	20	8$52	3 150	1.10	--HandWap--	4 HSP
				3 150	1.50	8.0 26x2.30 23.6	1 TSD 200x200
2018	2018 A	20	8$52	3 150	1.10	--HandWap--	6 HSP
				3 150	1.50	8.0 28x2.30 25.4	
2019	2019 A	20	8$52	2 150	1.10	--HandWap--	6 HSP
				2 150	1.50	8.0 23x1.20 10.9	

Project: 3420 Section: V623

Uniek	Elmdef	Dek	Net	Trl. Ligger St Type	Lang	Staven Dia Leng. Gew.	Materiaal St Type
2020	2020 A	25	8$52	1 421	6.30		3 HSP
				1 421	6.40		

Project: 3420 Section: V624

Uniek	Elmdef	Dek	Net	Trl. Ligger St Type	Lang	Staven Dia	Leng.	Gew.	Materiaal St Type
2021	2021 A	25	8$52	2 421	6.30				3 HSP

Project: 3420 Section: V625

Uniek	Elmdef	Dek	Net	Trl. Ligger St Type	Lang	Staven Dia	Leng.	Gew.	Materiaal St Type
2022	2022 A	25	8$52	2 421	6.30				3 HSP

Project: 3420 Section: V626

Uniek	Elmdef	Dek	Net	Trl. Ligger St Type	Lang	Staven Dia	Leng.	Gew.	Materiaal St Type
2023	2023 A	25	8$52	2 421	6.30				3 HSP

Project: 3420 Section: V627

Uniek	Elmdef	Dek	Net	Trl. Ligger St Type	Lang	Staven Dia	Leng.	Gew.	Materiaal St Type
2024	2024 A	25	8$52	1 421	6.30				3 HSP
				1 421	6.40				

Project: 3420 Section: V628

Uniek	Elmdef	Dek	Net	Trl. Ligger St Type	Lang	Staven Dia	Leng.	Gew.	Materiaal St Type
2025	2025 A	25	8$52	2 421	6.30	--HandWap--			3 HSP
						8.0 03x3.50		4.1	

Project: 3420 Section: V629

Uniek	Elmdef	Dek	Net	Trl. Ligger St Type	Lang	Staven Dia	Leng.	Gew.	Materiaal St Type
2026	2026 A	25	8$52	3 421	6.60	--HandWap--			6 HSP
						8.0 04x3.50		5.5	

Project: 3420 Section: V630

Uniek	Elmdef	Dek	Net	Trl. Ligger St Type	Lang	Staven Dia	Leng.	Gew.	Materiaal St Type
2027	2027 A	25	8$52	2 421	6.30				6 HSP
				1 421	6.40				

Project: 3420 Section: V631

Uniek	Elmdef	Dek	Net	Trl. Ligger St Type	Lang	Staven Dia	Leng.	Gew.	Materiaal St Type
2028	2028 A	25	8$52	2 421	6.30				6 HSP
				1 421	6.40				

Project: 3420 Section: V632

Uniek	Elmdef	Dek	Net	Trl. Ligger St Type	Lang	Staven Dia	Leng.	Gew.	Materiaal St Type
2029	2029 A	25	8$52	3 421	6.50				6 HSP

Project: 3420 Section: V633

Uniek	Elmdef	Dek	Net	Trl. Ligger St Type	Lang	Staven Dia	Leng.	Gew.	Materiaal St Type
2030	2030 A	25	8$52	3 421	6.50				6 HSP

Project: 3420 Section: V634

Uniek	Elmdef	Dek	Net	Trl. Ligger St Type	Lang	Staven Dia	Leng.	Gew.	Materiaal St Type
2031	2031 A	25	8$52	2 421	6.30				6 HSP
				1 421	6.40				

Project: 3420 Section: V635

Uniek	Elmdef	Dek	Net	Trl. Ligger St Type	Lang	Staven Dia	Leng.	Gew.	Materiaal St Type
2032	2032 A	25	8$52	2 421 1 421	6.30 6.40	--HandWap-- 8.0	04x3.50	5.5	6 HSP

Project: 3420 Section: V636

Uniek	Elmdef	Dek	Net	Trl. Ligger St Type	Lang	Staven Dia	Leng.	Gew.	Materiaal St Type
2033	2033 A	25	8$52	3 421	6.60	--HandWap-- 8.0	04x3.50	5.5	6 HSP

Project: 3420 Section: V637

Uniek	Elmdef	Dek	Net	Trl. Ligger St Type	Lang	Staven Dia	Leng.	Gew.	Materiaal St Type
2034	2034 A	25	8$52	2 421 1 421	6.30 6.40				6 HSP

Project: 3420 Section: V638

Uniek	Elmdef	Dek	Net	Trl. Ligger St Type	Lang	Staven Dia	Leng.	Gew.	Materiaal St Type
2035	2035 A	25	8$52	2 421 1 421	6.30 6.40				6 HSP

Project: 3420 Section: V639

Uniek	Elmdef	Dek	Net	Trl. Ligger St Type	Lang	Staven Dia	Leng.	Gew.	Materiaal St Type
2036	2036 A	25	8$52	3 421	6.50				6 HSP

Project: 3420 Section: V640

Uniek	Elmdef	Dek	Net	Trl. Ligger St Type	Lang	Staven Dia	Leng.	Gew.	Materiaal St Type
2037	2037 A	25	8$52	3 421	6.50				6 HSP

Project: 3420 Section: V641

Uniek	Elmdef	Dek	Net	Trl. Ligger St Type	Lang	Staven Dia	Leng.	Gew.	Materiaal St Type
2038	2038 A	25	8$52	2 421 1 421	6.30 6.40				6 HSP

Project: 3420 Section: V642

Uniek	Elmdef	Dek	Net	Trl. Ligger St Type	Lang	Staven Dia	Leng.	Gew.	Materiaal St Type
2039	2039 A	25	8$52	2 421 1 421	6.30 6.40	--HandWap-- 8.0	04x3.50	5.5	6 HSP

Project: 3420 Section: V643

Uniek	Elmdef	Dek	Net	Trl. Ligger St Type	Lang	Staven Dia	Leng.	Gew.	Materiaal St Type
2040	2040 A	25	8$52	2 421	3.70				2 HSP

Project: 3420 Section: V644

Uniek	Elmdef	Dek	Net	Trl. Ligger St Type	Lang	Staven Dia	Leng.	Gew.	Materiaal St Type
2041	2041 A	25	8$52	2 421	6.30				3 HSP

Project: 3420 Section: V645

the scale towards document
Image Engineering Scan Reference Chart TE263 Serial No. 395
Patch Reference numbers on UIT1

Uniek	Elmdef	Dek	Net	Trl. Ligger St Type	Lang	Staven Dia Leng. Gew.	Materiaal St Type
2042	2042 A	25	8$52	1 421	6.30		3 HSP
				1 421	6.40		

Project: 3420 Section: V646

Uniek	Elmdef	Dek	Net	Trl. Ligger St Type	Lang	Staven Dia Leng. Gew.	Materiaal St Type
2043	2043 A	25	8$52	2 421	6.30		3 HSP

Project: 3420 Section: V647

Uniek	Elmdef	Dek	Net	Trl. Ligger St Type	Lang	Staven Dia Leng. Gew.	Materiaal St Type
2044	2044 A	25	8$52	2 421	6.30		3 HSP

Project: 3420 Section: V648

Uniek	Elmdef	Dek	Net	Trl. Ligger St Type	Lang	Staven Dia Leng. Gew.	Materiaal St Type
2045	2045 A	25	8$52	2 421	6.40		3 HSP

Project: 3420 Section: V649

Uniek	Elmdef	Dek	Net	Trl. Ligger St Type	Lang	Staven Dia Leng. Gew.	Materiaal St Type
2046	2046 A	25	8$52	1 421	6.30	--HandWap--	3 HSP
				1 421	6.40	8.0 03x3.50 4.1	

Tralie liggers (Totaal)

Aantal	Type	Lengte	Tot. Lengte
2	150	0.60	1.20
1	150	0.80	0.80
3	150	0.90	2.70
1	150	1.00	1.00
195	150	1.10	214.50
211	150	1.50	316.50
93	150	2.30	213.90
1	150	2.60	2.60
8	150	2.70	21.60
Sub Totaal			774.80
2	190	6.40	12.80
Sub Totaal			12.80
1	421	1.00	1.00
1	421	1.20	1.20
2	421	3.60	7.20
2	421	3.70	7.40
48	421	6.30	302.40
23	421	6.40	147.20
14	421	6.50	91.00
6	421	6.60	39.60
2	421	7.00	14.00
1	421	7.10	7.10
1	421	8.10	8.10
1	421	8.20	8.20
1	421	8.30	8.30
1	421	8.40	8.40
Sub Totaal			651.10
Totaal (fysiek)	1784.7[kg]	=	1438.70[m]
Totaal (wapening)	443.1[kg]	=	1438.70[m]

Netten (Totaal)

Type	Oppervl.	Gewicht
8$52	1261.5	1854.4
S188	202.9	426.1

Materialen (Totaal)

Aantal	Type	Afmetingen
629	HSP	
3	RXXX	200 x 200
1	RXXX	300 x 300
1	RXXX	400 x 400
1	RXXX	500 x 500
1	TSD	100 x 100
2	TSD	200 x 50
1	TSD	200 x 150
3	TSD	200 x 185
8	TSD	200 x 200
2	TSD	600 x 600
1	TSD	900 x 900

Wapening (In plaat)

Wapening handstaven

Dia	Lengte	Gewicht
8.0	4224.10	1666.8
10.0	305.90	188.6

(Geen bovenwapenings netten)

(Geen bovenwapeningsstaven)

Totaal overzicht	(gewichten in kg)
Handstaven	1855.36
Prod. wap	0.00
Buigvorm wap	0.00
Tralie (constr)	443.06
Netten	2280.50
Totaal:	4578.93
Bruto opp (lxb)	1496.91m2
Kg/m2:	3.06
Gewicht bov.netten	0.00
Gewicht bov.staven	0.00
Gem. bov.wap/m2	0.00 kg (0.00 mm2)



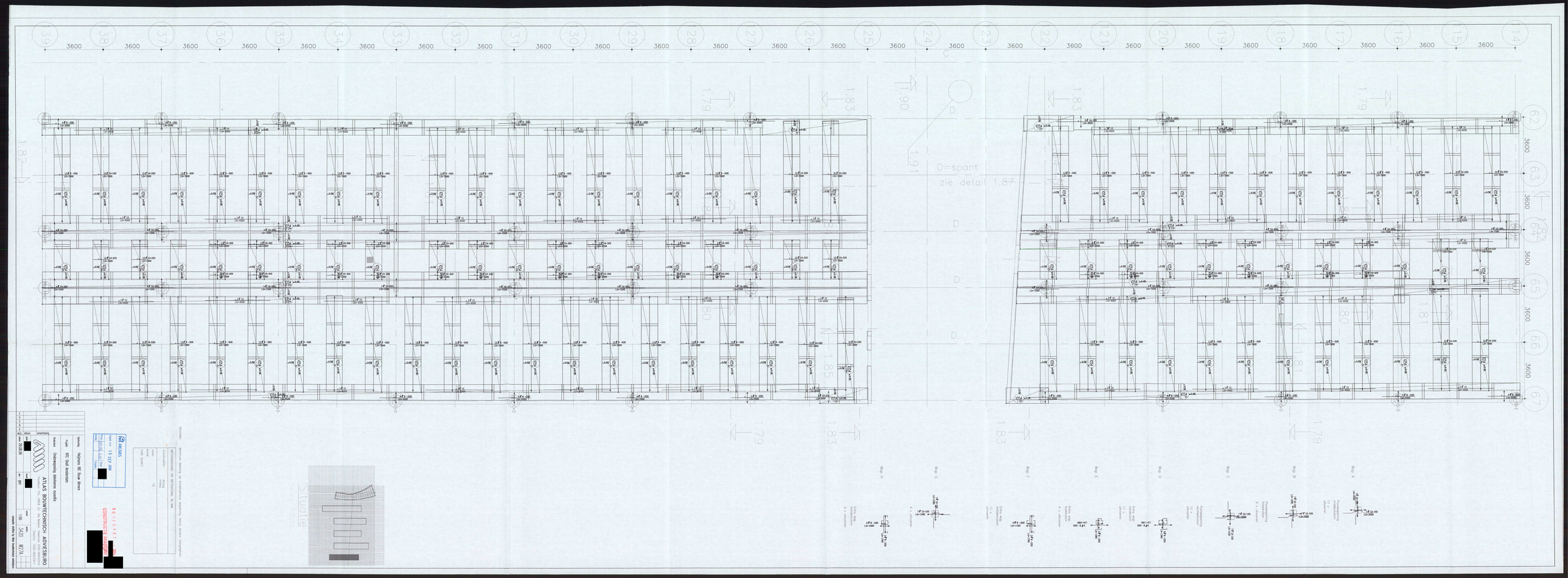

ATLAS BOUWTECHNISCH ADVIESBURO
Postbus 113, 3440 AC Woerden Telefoon 0348-434444

Tekening: Wijnpas Bij Nieuwe Meers
Project: WZC Zeist Molenzicht
Onderwerp: Onderwerp dakloze ruwbe

nr.	datum	omschrijving
	29.08.06	

schaal	1:50
formaat	A0
getekend	
gecontr.	
datum	

schaal	1:50
formaat	A0
getekend	
gecontr.	
datum	

schaal	1:50
formaat	A0
getekend	
gecontr.	
datum	

schaal	1:50
formaat	A0
getekend	
gecontr.	
datum	

schaal	1:50
formaat	A0
getekend	
gecontr.	
datum	

schaal	1:50
formaat	A0
getekend	
gecontr.	
datum	

schaal	1:50
formaat	A0
getekend	
gecontr.	
datum	

schaal	1:50
formaat	A0
getekend	
gecontr.	
datum	

ARCADIS
Tegelse 1 7315 BV Apeldoorn
Postbus 2015 7301 DA Apeldoorn
Tel. 055-5384444 Fax 055-5384445

NOT FOR CONSTRUCTION

Studie

schaal: 1:50
formaat: A0
getekend:
gecontr.:
datum:

schaal: 1:50
formaat: A0
getekend:
gecontr.:
datum:

schaal: 1:50
formaat: A0
getekend:
gecontr.:
datum:

schaal: 1:50
formaat: A0
getekend:
gecontr.:
datum:

schaal: 1:50
formaat: A0
getekend:
gecontr.:
datum:

schaal: 1:50
formaat: A0
getekend:
gecontr.:
datum:

schaal: 1:50
formaat: A0
getekend:
gecontr.:
datum:

schaal: 1:50
formaat: A0
getekend:
gecontr.:
datum:

156 340 W7A

ontleen aan/toe te passen maatlijnen
ontleen aan/toe te passen maatlijnen

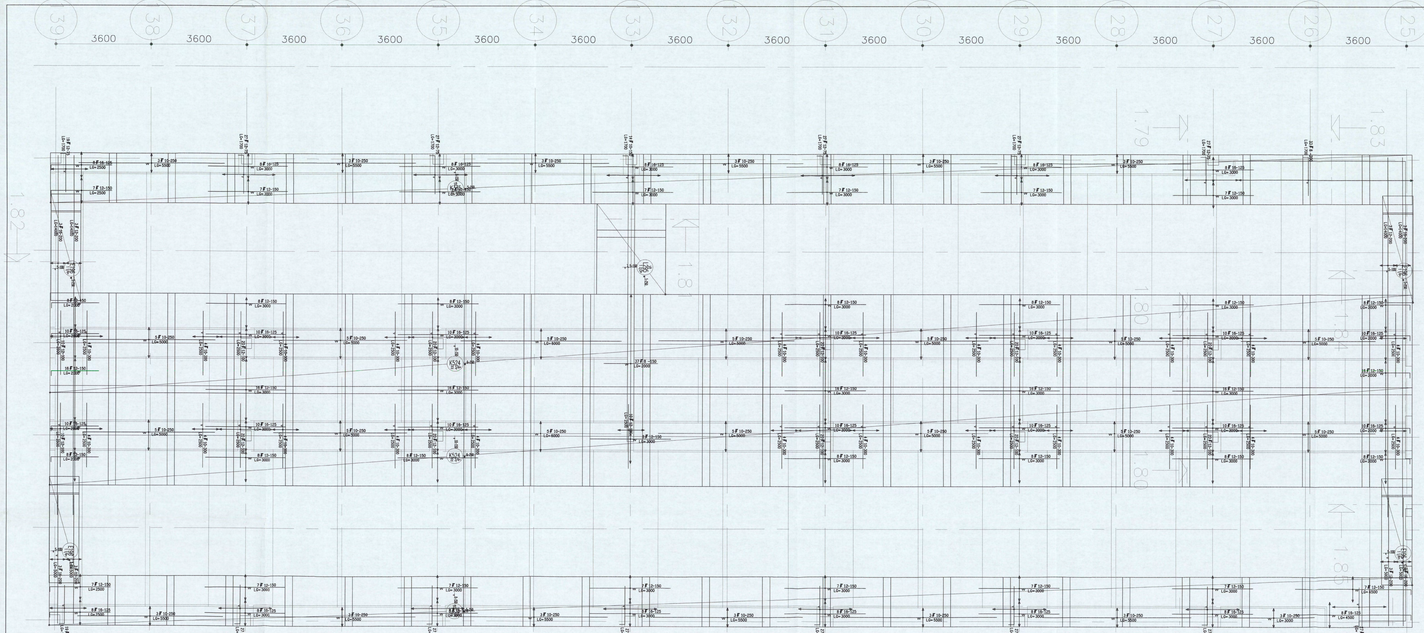

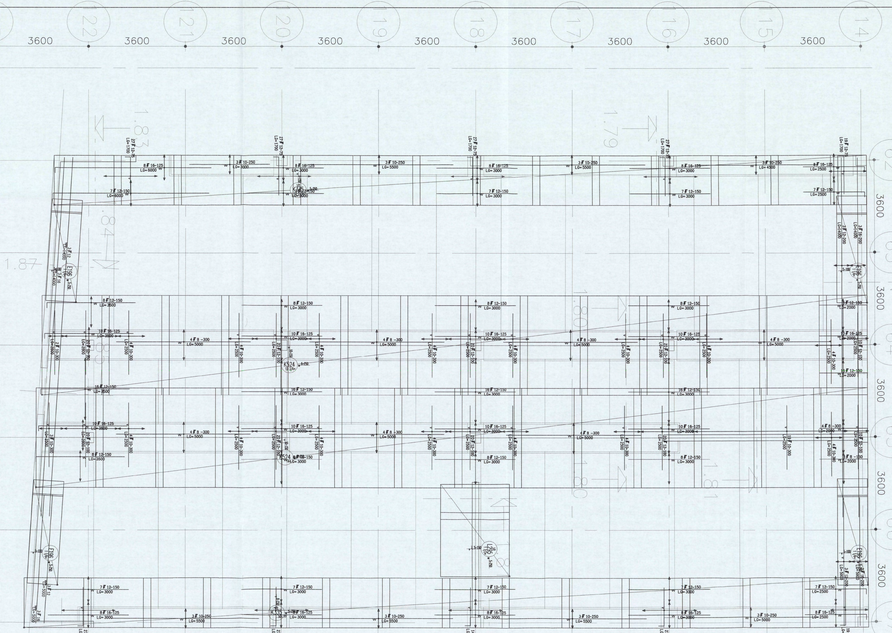

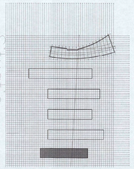

wijz.	datum	omschrijving	
aan:	23.08.06		
door:			

ATLAS BOUWTECHNISCH ADVIESBURO
Postbus 1146, 3260 BC Oud-Beijerland Telefoon 0186-684324
Postbus 1146, 3260 BC Oud-Beijerland Telefax 0186-683181

schaal:	1:50
datum:	3/10
tek.nr.	W77B

ontwerp dichte bij the boerhaavelaan oldenzaal

Gemeente Rijswijk
Dienst Stedelijke Ontwikkeling
Ontvangen
- 1 SEP 2006
Afdeling Bouwzaken

M O D E L - B
CONSTRUCTIE AANVRAAG

Gemeente Rijswijk
Dienst Stedelijke Ontwikkeling
Ontvangen
- 1 SEP 2006
Afdeling Bouwzaken

Constructeur:	drawing
	checked
	approved
	date (dd/mm)

Opdrachtgever: Heijmans BV, Rijswijk

Onderwerp: WTC Stad Amsterdam

Onderdeel: Bouwaanvraag dakdoorvoer ingedikt

Titel: BETONDEKKING OP VERTICAAL EN VLAK

Minimale dekking de betondekking bedraagt (mm) gemeten vanaf het betonoppervlak

ZICHTAS

Situatie