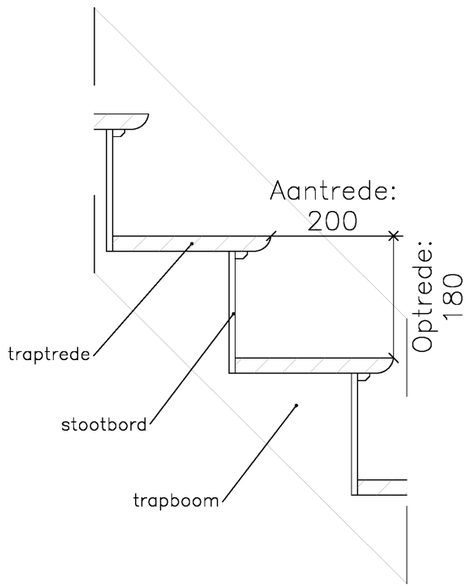
Aantrede:
200
Optrede:
180
traptrede
stootbord
trapboom

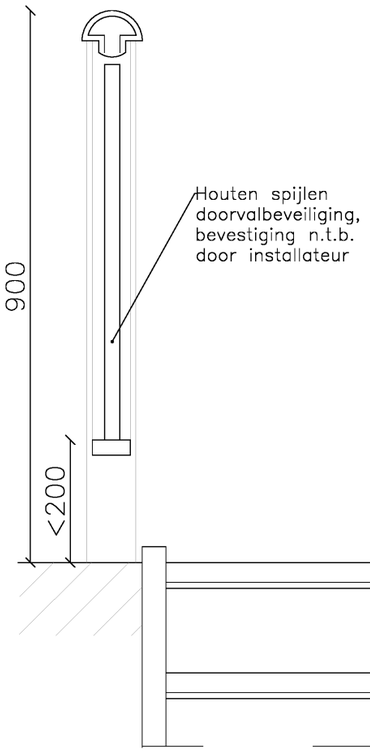
900
Houten spijlen
doorvalbeveiliging,
bevestiging n.t.b.
door installateur
<200

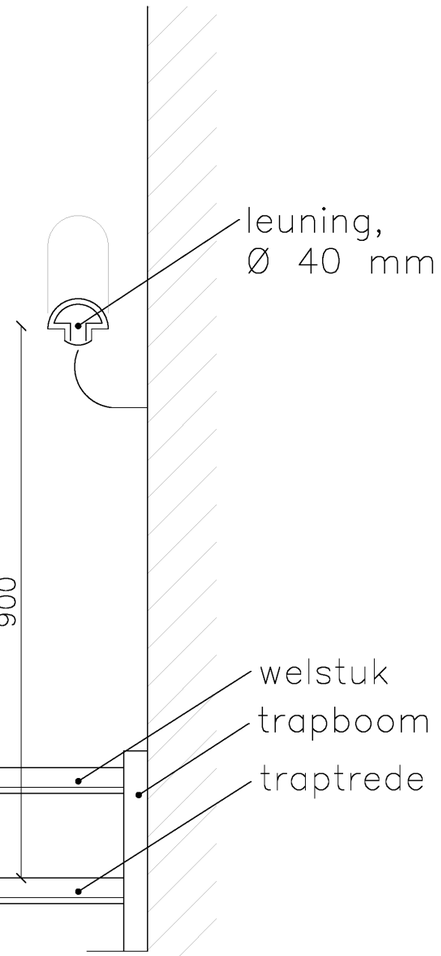
leuning,
Ø 40 mm
900
welstuk
trapboom
traptrede