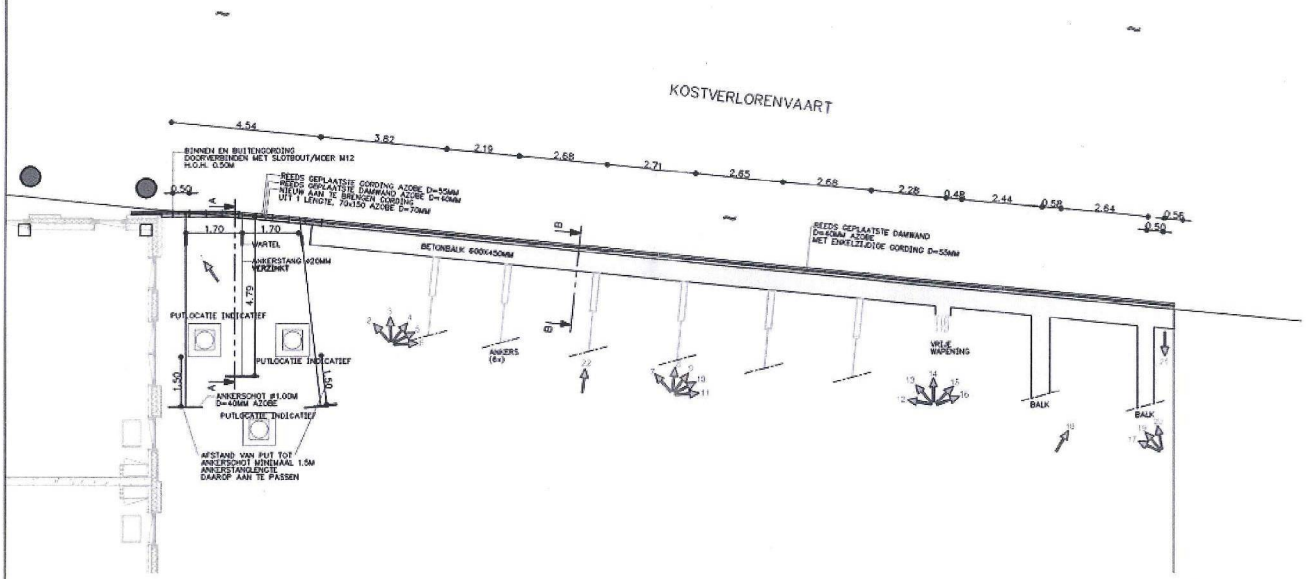

KVV0405

MATEN IN M / HOOGTEMATEN IN M T.O.V. N.A.P.

[redacted]	WATERKERING PLEIN GILLIS VAN LEDENBERCHSTRAAT SITUATIE INMETING 02-02-2011	DATUM: 18-02-2011 TEKENAAR: [redacted] FORMAAT: A3 SCHAAL: 1:100 BESTEKNR: – DEELPLAN: – STATUS: –

ORDERNR.	OP	S.FASE	STATUS	TYPE	VOLGNR.	VEJZ
9392	T	BS	S	PO	01	-

WIJZ.	A			
WIJZ.	B			
WIJZ.	C			
WIJZ.	D			
WIJZ.	E			

© [redacted]

0 mm 20 mm 40 mm 60 mm 80 mm 100 mm

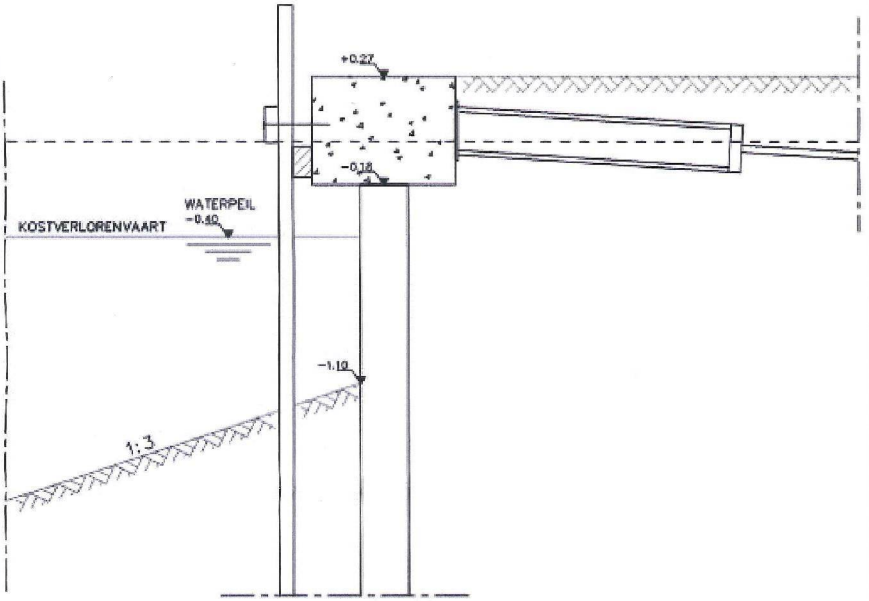

PROFIEL B–B

MATEN IN M / HOOGTEMATEN IN M T.O.V. N.A.P. / COORDINATEN IN M VOLGENS RD-STELSEL

KVV0405

WATERKERING PLEIN
GILLIS VAN LEDENBERGSTRAAT
PROFIEL B–B
HUIDIGE SITUATIE

DATUM: 18–02–2011
TEKENAAR: [redacted]
FORMAAT: A4
SCHAAL: 1:100

BESTEKNR: –
DEELPLAN: –
STATUS: –

ORDERNR.	DP.	B.FASE	STATUS	TYPE	VOLGNR	REVI
9392	T	BS	S	PR	01	-

WIJZ. A

©

0 20 40 60 80 100

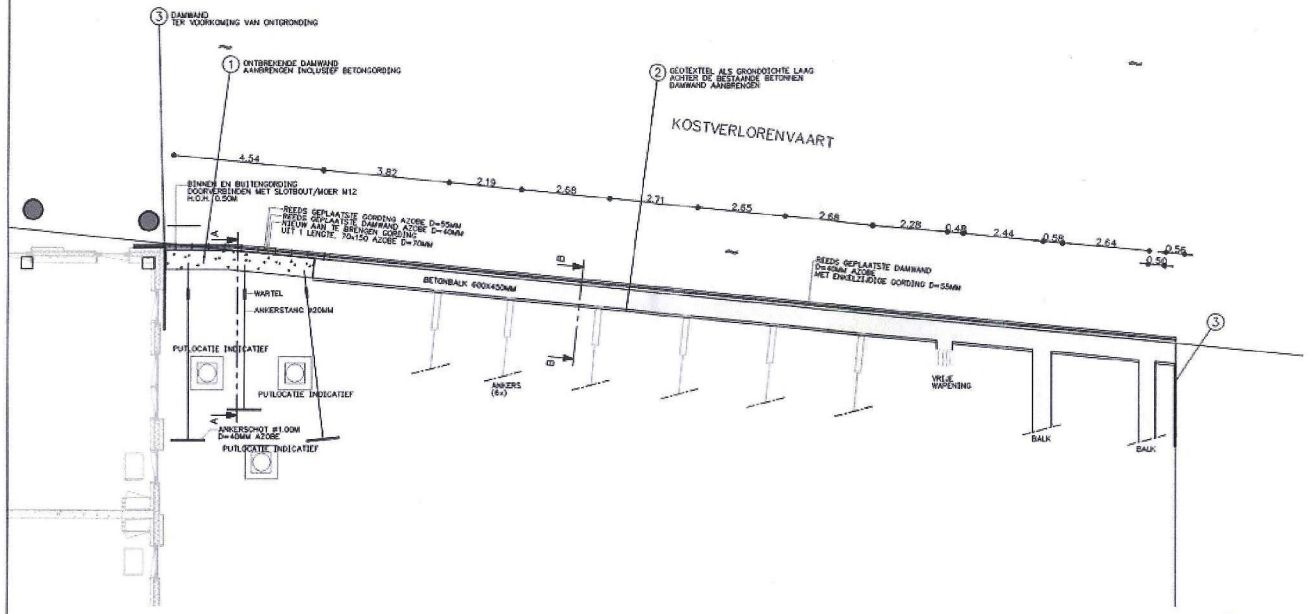

MATEN IN M / HOOGTEMATEN IN M T.O.V. N.A.P.

KWdjor

[redacted]	WATERKERING PLEIN GILLIS VAN LEDENBERCHSTRAAT VOORSTEL AANPASSINGEN	DATUM: 18-02-2011 BESTEKNR: – TEKENAAR: [redacted] DEELPLAN: – FORMAAT: A3 STATUS: – SCHAAL: 1:100

ORDERNR.	OP	E.FASE	STATUS	TYPE	VOLGNR.	VEJZ
9392	T	IP	P	PO	01	-

WIJZ.	A		
WIJZ.	B		
WIJZ.	C		
WIJZ.	D		
WIJZ.	E		

© [redacted]

0 mm 20 mm 40 mm 60 mm 80 mm 100 mm

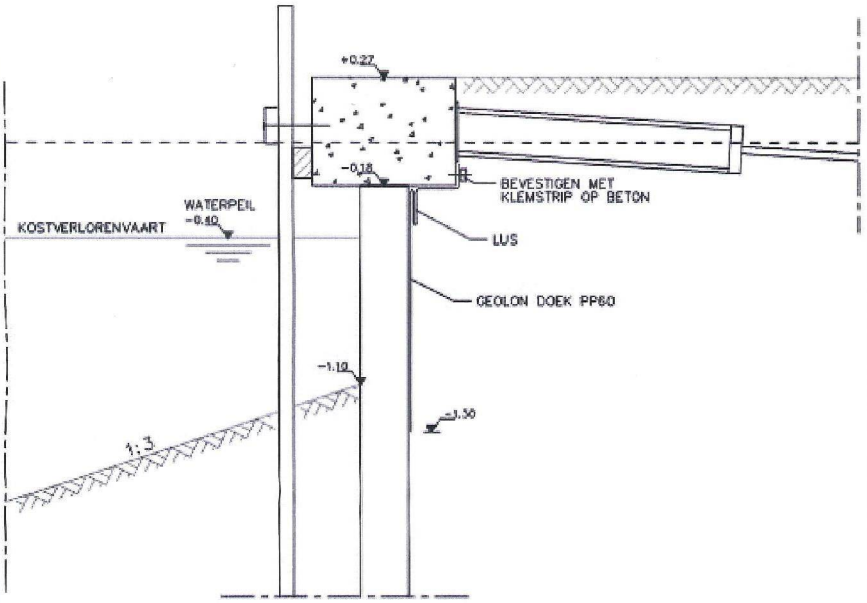

PROFIEL B–B

MATEN IN M / HOOGTEMATEN IN M T.O.V. N.A.P. / COORDINATEN IN M VOLGENS RD-STELSEL

KWOLOS

WATERKERING PLEIN
GILLIS VAN LEDENBERGSTRAAT
VOORSTEL AANPASSING
TEGEN ONTGRONDING

DATUM: 18-02-2011
TEKENAAR: [redacted]
FORMAAT: A4
SCHAAL: 1:100

BESTEKNR: –
DEELPLAN: –
STATUS: –

ORDENR	DP	B.FASE	STATUS	TYPE	VOLGNR	REV
9392	T	IP	P	PR	01	-

WIJZ. A

©

0 20 40 60 80 100

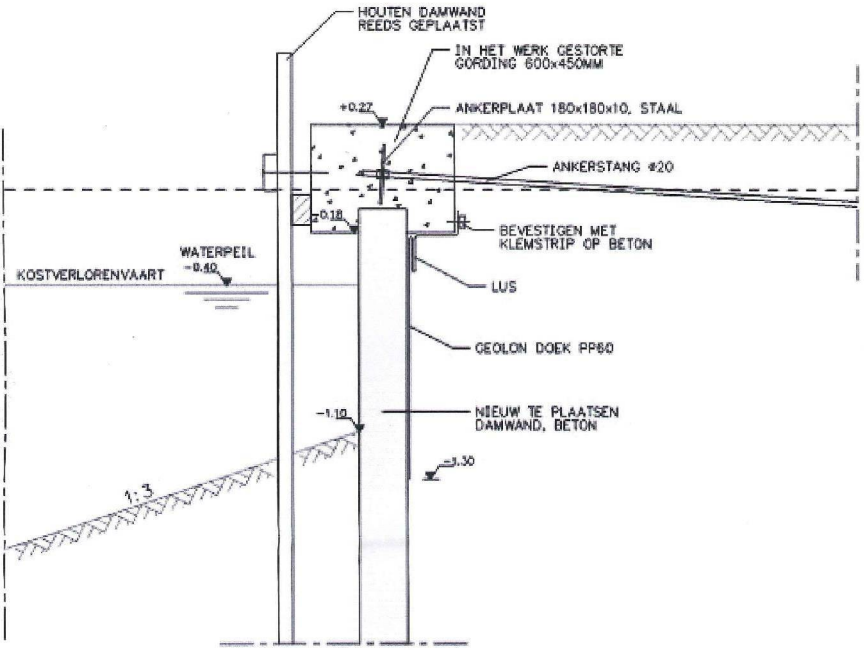

PROFIEL A–A

MATEN IN M / HOOGTEMATEN IN M T.O.V. M.A.P. / COORDINATEN IN M VOLGENS RD-STELSEL

KW 01407

WATERKERING PLEIN

GILLIS VAN LEDENBERGSTRAAT

PROFIEL A–A

DATUM:	06-06-2011
TEKENAAR:	[redacted]
FORMAAT:	A4
SCHAAL:	1:100
BESTEKNR:	-
DEELPLAN:	-
STATUS:	-

OPDRNR	DP	B/FASE	STATUS	TYPE	VOLGNR	REV
9392	T	IP	P	PR	02	-

WIJZ. A

©

0 20 40 60 80 100