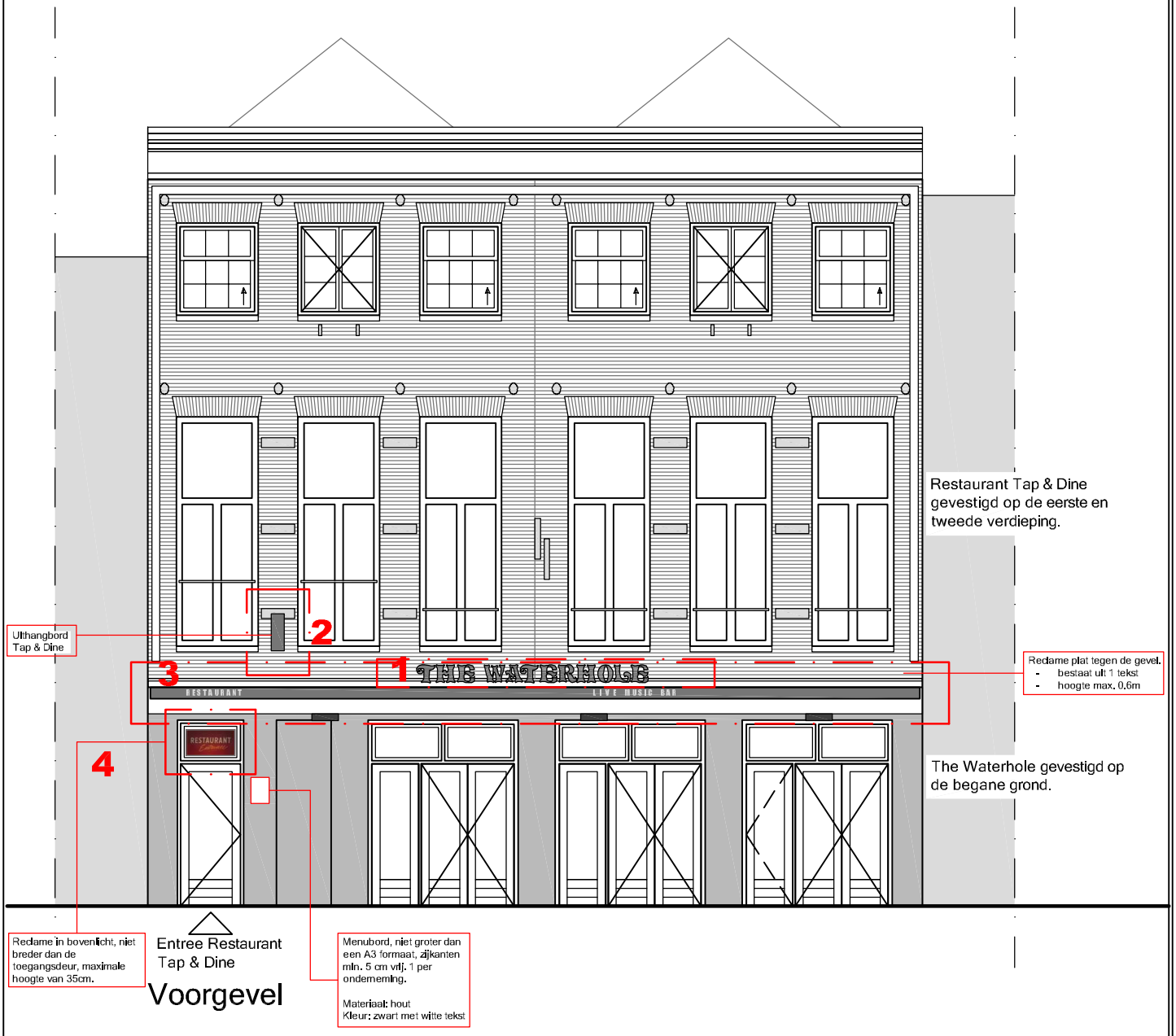

Fragment 1	The Waterhole letters	(ongewijzigd in nieuwe situatie)
Fragment 2	Uithangbord "Tap & Dine"	(gewijzigd in nieuwe situatie)
Fragment 3	Aanduiding op zonwering	(gewijzigd in nieuwe situatie)
Fragment 4	Reclame in bovenlicht	(vervalt in nieuwe situatie)

Laatst vergunde situatie volgens OLO 3781601

Korte Leidsedwarsstraat 49

AVB
James Wattstraat 60h
1097 DM Amsterdam
T: 020-6403306
E: info@avbmail.nl
www.amsterdamsvastgoedbeheer.nl

Onderwerp: Bestaande gevelreclame

Formaat: A4

Datum: 20.01.2020

Schaal: 1:100

Getekend: FB

Tekeningnummer: B04

1. The Waterhole reclame

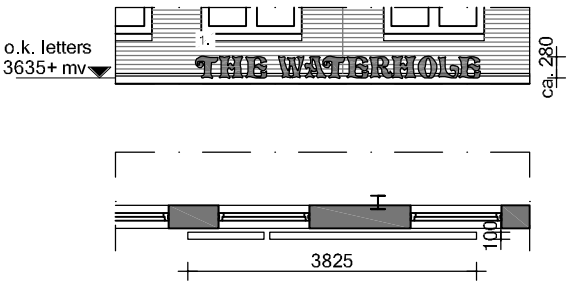

1. 'The Waterhole'
Materiaal: rvs frame, kunststof letters
Kleur: zwart met witte omlijning

2. Uithangbord (gewijzigd)

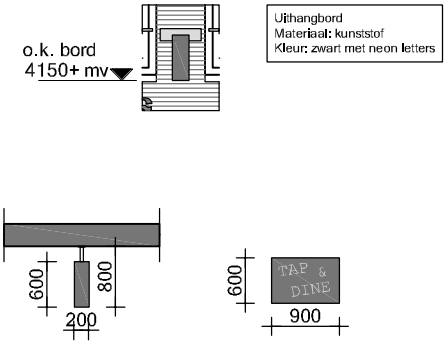

Uithangbord
Materiaal: kunststof
Kleur: zwart met neon letters

3. Aanduiding op zonwering (gewijzigd)

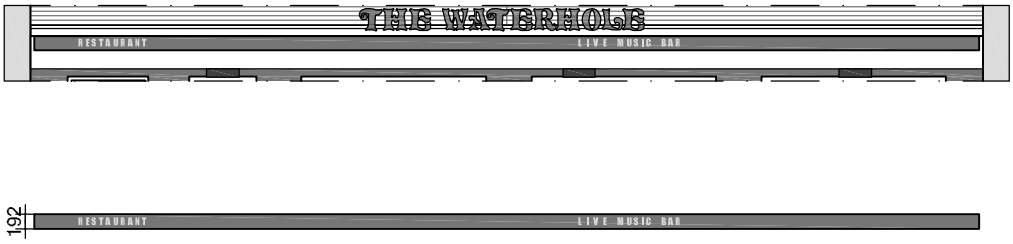

4. Reclame in bovenlicht (vervalt)

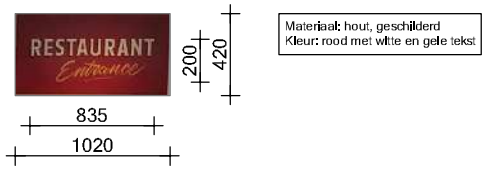

Zonwering
Materiaal: stof
Kleur: zwart met witte letters

Materiaal: hout, geschilderd
Kleur: rood met witte en gele tekst

Laatst vergunde situatie volgens OLO 3781601

Korte Leidsedwarsstraat 49

AVB
James Wattstraat 60h
1097 DM Amsterdam
T: 020-6403306
E: info@avbmail.nl
www.amsterdamsvastgoedbeheer.nl

Onderwerp: Bestaande gevelreclame
Formaat: A4
Tekeningnummer: D11B
Datum: 20.01.2020
Schaal: 1:100
Getekend: FB