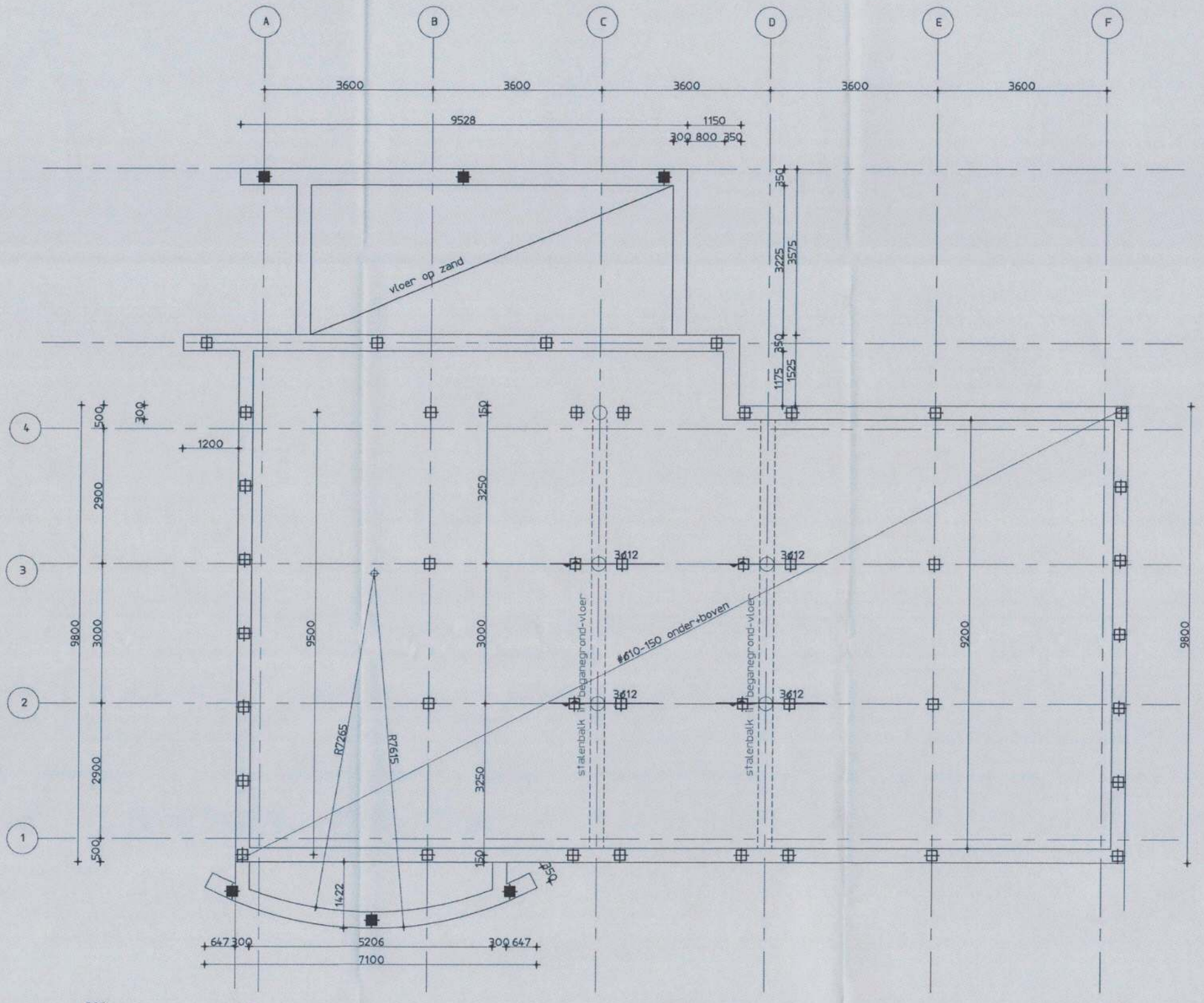

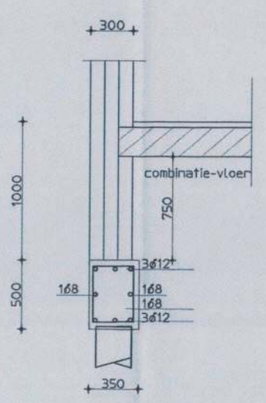

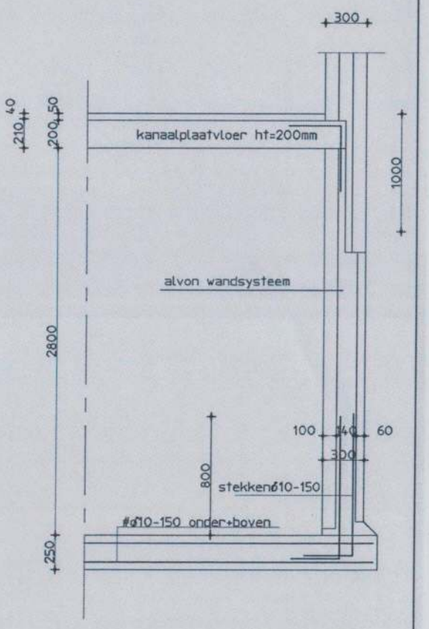

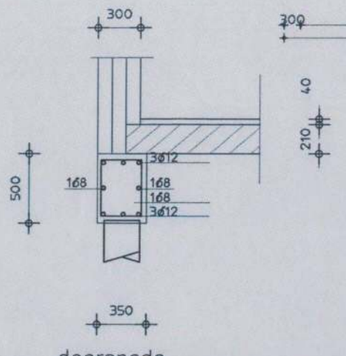

doorsnede

aanname peil = 500 + maaiveld (500-\- NAP)

Palen

Prefab betonpalen

	afmeting mm x mm	paalpuntniva mm - NAP	afhakhoogte mm - P	paallengte mm.	max.belasting kN	aantal
⊞	220x220	8000	3280	4470	200	38
■	220x220	8000	980	6770	200	10

Veiligheidsklasse : 2

Algemeen beugeldetail

Min. verankerings lengte

Algemeen balkeinde detail

Flankstaaf

Algemene balkdoorsnede

CONSTRUCTIE GEEN BEZWAAR

ø 6 = 300 mm
ø 8 = 300 mm
ø 10 = 350 mm
ø 12 = 450 mm

Bovenstaaf balkeinde min. 200 mm² omzetten (geldt voor alle balken)
Flankstaven ø 8,tenzij anders aangegeven

Afhakhoogte palen
20 mm + O.K. Balk
Steklengte palen min. 300 mm.

Onder alle met de grond in aanraking komende betonvlakken, een werkvloer dik 50 mm aanbrengen Betonkwaliteit B15

betondekking	milieuklasse 1	milieuklasse 2	milieuklasse 3-5	nabewerkt oppervlak	oncontroleerbaar oppervlak	uitvoering volgens VBU (NEN6722) VBT 1986 (NEN5950)
vloeren + wanden	15 mm	25 mm	30 mm	+5 mm	+5 mm	sterkteklasse B25
balken	25 mm	30 mm	35 mm	+5 mm	+5 mm	consistentiegebied 3
kolommen	30 mm	35 mm	40 mm	+5 mm	+5 mm	staalkwaliteit FeB 500 ø

werk : woonhuis driemond
opdrachtgever : 5.1, 2, e Burg.Kasteleinstraat 4 Driemond
onderwerp : Kelder Palenplan \ fundering \ wapening

Gemeente Amsterdam STADSDEEL ZUIDOOST
Zaakno. 9 6 0 0 1 5 9 Dossiernr. 70 7 5 2 0 2

5.1, 2, e

Get. :	r.b.
Datum :	20-01-1997
Schaal :	1:50 1:20
A	06-02-1997
B	05-05-1997
C	15-05-1997
D	

werk no.: 96-0427

tek.no.: 01