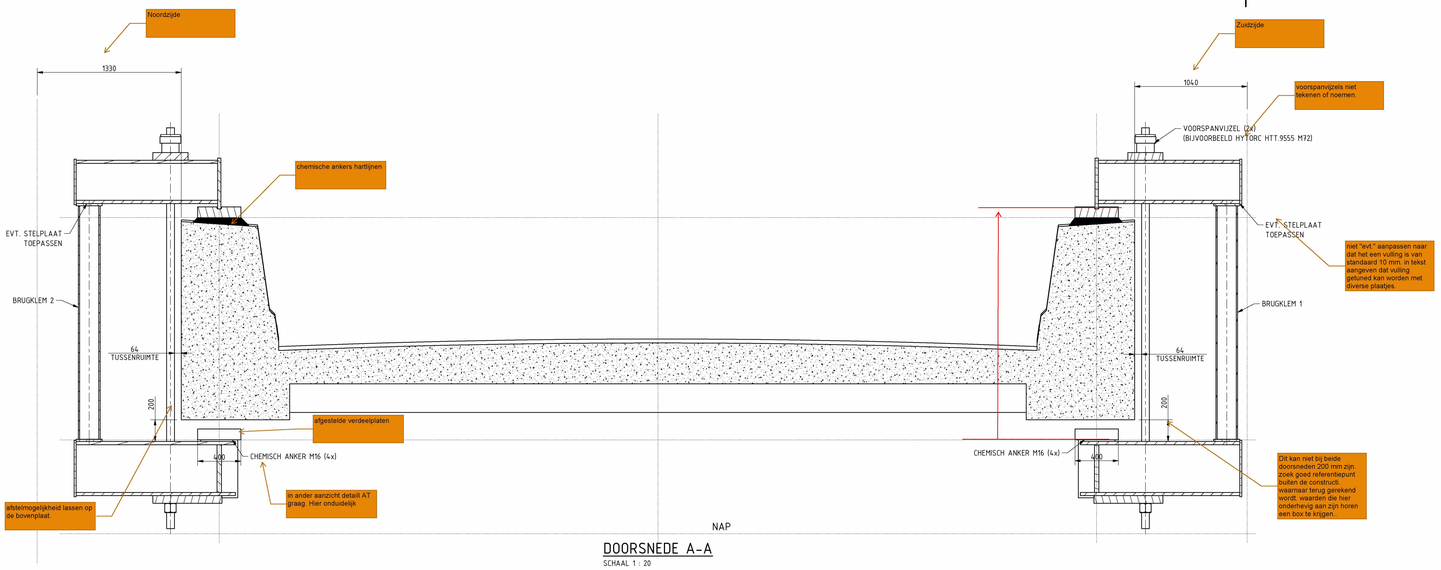

DOORSNEDE A-A

SCHAAL 1 : 20

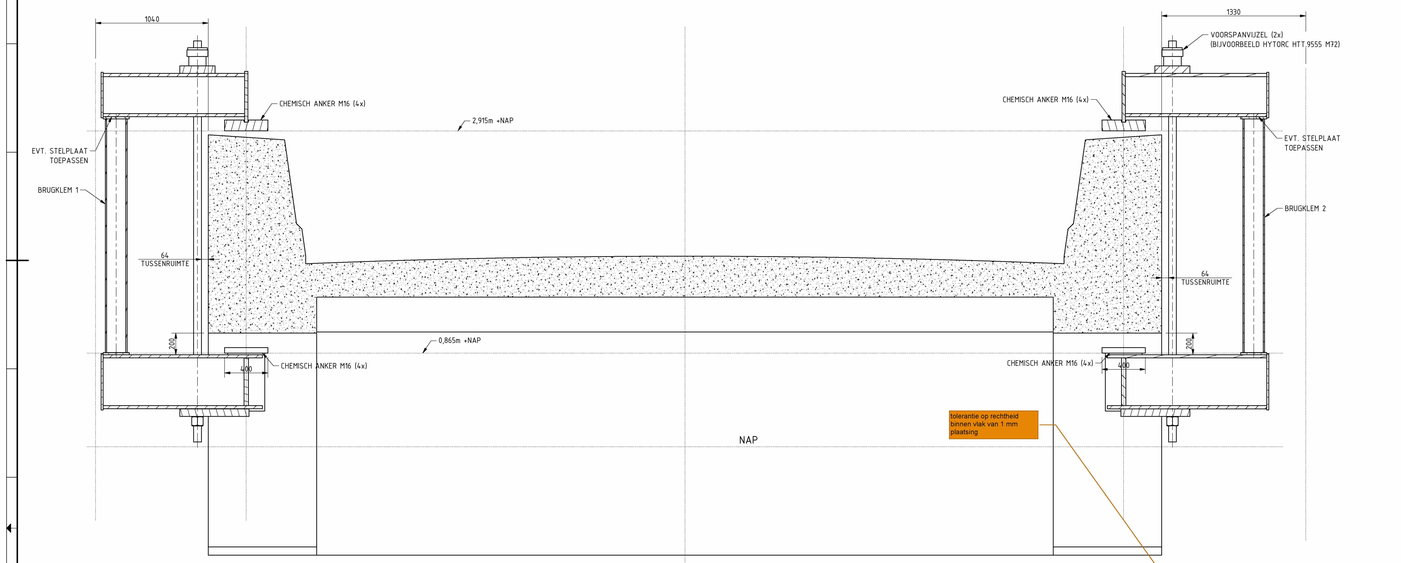

DOORSNEDE B-B

SCHAAL 1 : 20

MONTAGE VAN DE KLEM COMPONENTEN
- Boren ankergaten (Plaatszuivelaar Fe
- Verlijmen ankers
- Plaatsen van de klemplaten (6 stuks)
- Afstellen van de klemplaten (hoogte)
- Ondergrouten klemplaten (K70)
- Drukstangen, drukverdeelplaat en VSL stangen bevestigen aan onderste klemdeel
- Onderste klemdeel onder landhoofd varen
- Onderste klemdeel ophijsen tot tegen de klemplaten onderzijde landhoofd
- Bovenste klemdeel en drukverdeelplaat plaatsen over VSL stangen op klemplaat bovenzijde landhoofd
- Afstandhouder (hout) plaatsen tussen brug en VSL stangen
- Laatste afstelling klemplaten
- VSL moeren vast draaien
- VSL stangen voorspannen m.b.v. voorspanvijzel
- VSL moeren aandraaien
- Spanning voorspanvijzel aflaten en demonteren

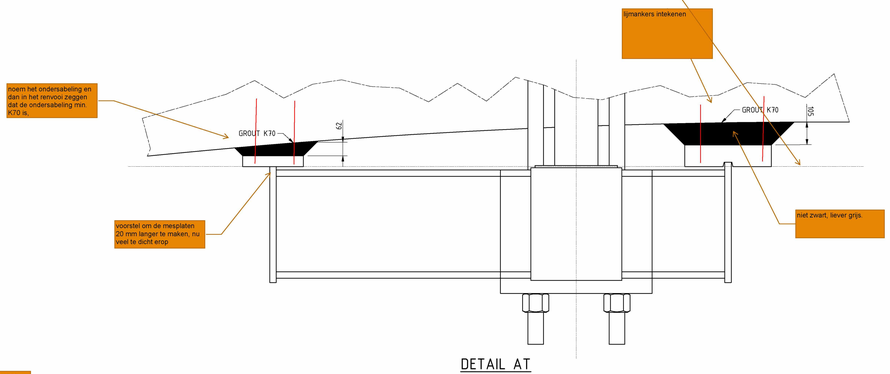

DETAIL AT

SCHAAL 1 : 10

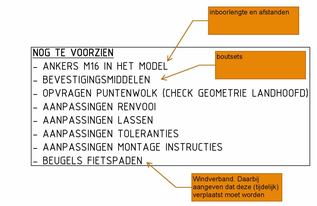

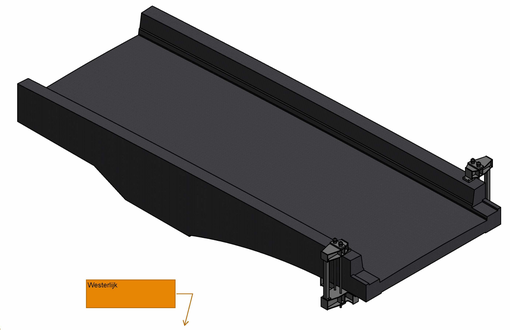

LANDHOOFD BRU2484

ISO AANZICHT

SCHAAL 1 : 100

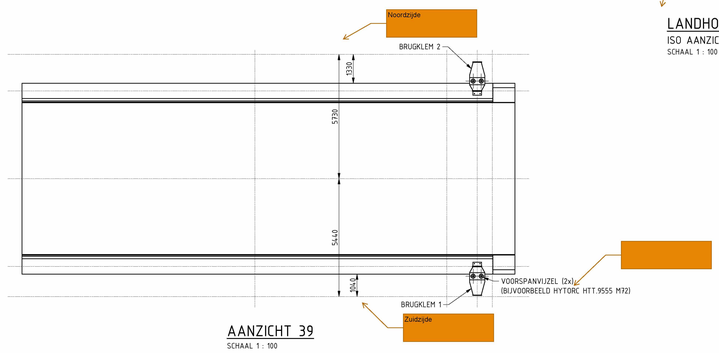

AANZICHT 39

SCHAAL 1 : 100

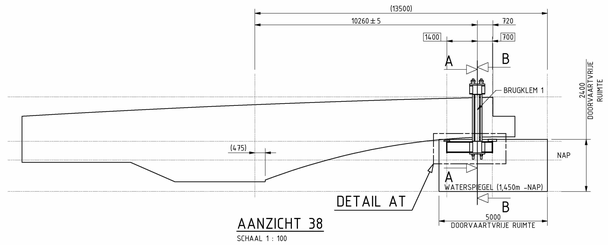

DETAIL AT

AANZICHT 38

SCHAAL 1 : 100

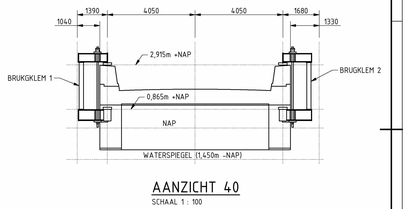

AANZICHT 40

SCHAAL 1 : 100

Zie commentaar renvooi op andere tekening.

vervangen door versterking

CHECKED
d.d. 16-03-2022

TENZIJ ANDERS AANGEGEVEN:

ALGEMEEN
- MATEN IN HET WERK INMETEN EN CONTROLEREN
- CONSERVERING STALEN DELEN: CONFORM BESTEK
- HOOGTEMATEN AANGEGEVEN IN m TOV NAP, OVERIGE MATEN IN mm
- TOLERANTIES VOLGENS NEN-ISO 2768-1/2 mK

MATERIAAL BEVESTIGINGSMIDDELEN EN ANKERS

MATERIAAL:
- STAAL t < 16mm : S355J0
- STAAL t ≥ 16mm : S355J2, ALS t > 30mm : STAAL MOET ONDER MEER VRIJ ZIJN VAN DUBBELINGEN EN ONREGELMATIGHEDEN (SPLINTERS, WALSBLADDERS EN OVERWALSINGEN), PUTCORROSIE OF VERBORGEN GEBREKEN
- BUISPROFIELEN WARMGEWALST: X70
- INDIEN RVS IS AANGEGEVEN WORDT BEDOELD: RVS 316L (1.4404)

BEVESTIGINGSMIDDELEN EN ANKERS:
- ANKERS, BOUTEN EN SCHROEVEN < M16: RVS, KWALITEIT A4, STERKTEKLASSE 70
- ANKERS, BOUTEN EN SCHROEVEN ≥ M16: THERMISCH VERZINKT, KLASSE 8.8, MOEREN KLASSE 8
- SCHROEFDRAADVERBINDINGEN: UITVOEREN COMPLEET MET BIJBEHORENDE MOEREN EN SLUITRINGEN
- ISOMETRISCH PASSEND
- CILINDERKOP- EN PLATVERZONKEN SCHROEVEN UITVOEREN MET BINNENZESKANT

LASSEN:
- ALLE AANSLUITENDE STALEN CONSTRUCTIEDELEN, NIET MECHANISCH VERBONDEN, VERBINDEN D.M.V. LASSEN
- LASSEN RONDOM EN DOORGAAND UITVOEREN
- GEHEEL OMSLOTEN RUIMTEN LUCHTDICHT AFLASSEN LUCHTDICHTHEID AANTONEN MIDDELS AFPERSEN EN EEN LEKDETECTIEVLOEISTOF GATEN TBV DOORVERBINDEN VAN RUIMTEN MAXIMAAL ::20
- DOORSNEDE HOEKLASSEN:
  a min = 0,8 x t min (ENKELE HOEKLAS)
  a min = 0,4 x t min (DUBBELE HOEKLAS)
  a min = 5 (ALGEMEEN)
- INDIEN HOEKLASSEN DOOR DE GEOMETRIE NIET MOGELIJK ZIJN, DE LASSEN UITVOEREN ALS (HALVE) V-NADEN EN/OF K-NADEN DE LASDOORSNEDEN GROTER OF GELIJK AAN DE HIERBOVEN VERMELDE a-MATEN VOOR HOEKLASSEN
- LOCATIES VAN NIET OP TEKENING AANGEGEVEN NOODZAKELIJKE DELINGEN IN OVERLEG MET DIRECTIE
- NOODZAKELIJKE DELINGEN IN DOORGAANDE PLATEN, BUIZEN EN PROFIELEN: VOLLEDIG DOORGELAST EN 100% US ONDERZOCHT
- AANSLUITINGEN IN PLATEN VAN ONGELIJKE DIKTE : AFSCHUININGEN ONDER HELLING VAN MINIMAAL 1:5 AANBRENGEN
- LASSEN IN RVS NABEITSEN EN VERKLEURINGEN T.G.V. LASSEN VERWIJDEREN
- OVERGANGSLASSEN VAN RVS AAN S355 MEENEMEN IN DE CONSERVERING

PROJECT	BRU2484 CONSTRUCTIEVE VEILIGHEID OVERZICHTSTEKENING
ONDERDEEL	KLEMCONSTRUCTIE - - - -

OMSCHR./ VERSIE:	0.01		
DATUM:	16-03-2022	GECONTROLEERD: CVA	
GETEKEND:	RJA	GEZIEN DAL:	-
STATUS:	CONCEPT	SCHAAL:	ZIE TEK
		FORMAAT:	A0

DEZE TEKENING IS EIGENDOM VAN Iv-Infra b.v. DE INHOUD MAG NIET ZONDER VOORAFGAANDE TOESTEMMING VAN Iv-Infra b.v. AAN DERDEN WORDEN GEOPENBAARD OF OPENBAAR GEMAAKT.

Iv-Infra b.v.
Vlaardingerweg 40
2031 BP Haarlem
Telefoon +31(0) 88 943 3200
www.iv-infra.nl

PROJECTNR.	INFR180842
TEKENINGNR.	INFR180842-BRU2484-TEK001
BLADNR.	1