

Bovenaanzicht 4
1:100

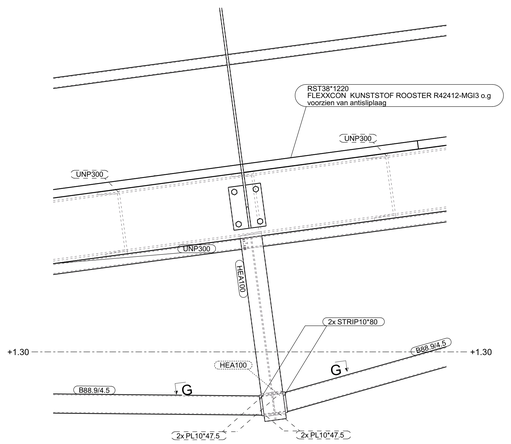

Detail A, 1:10

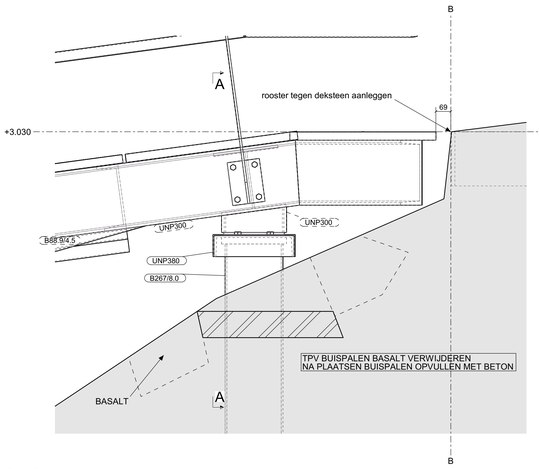

Detail B, 1:10

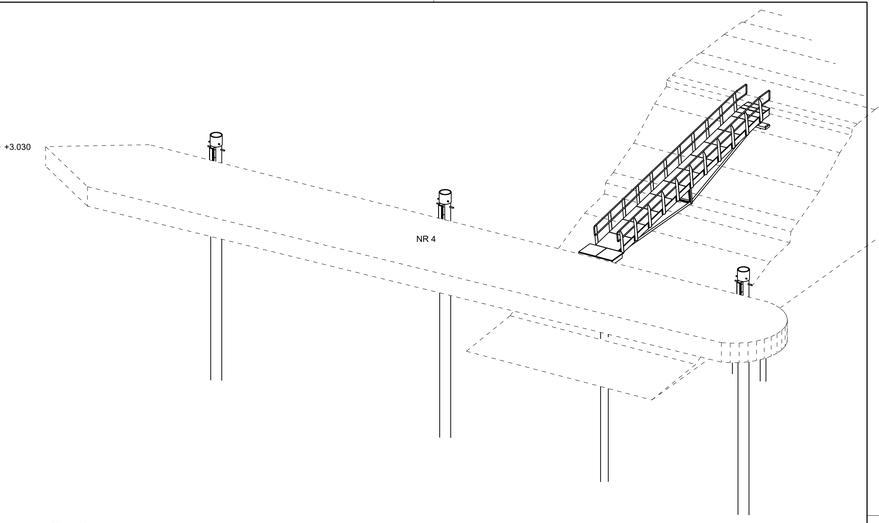

3D, 1:100

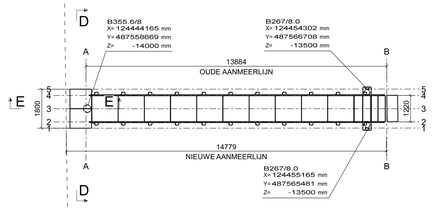

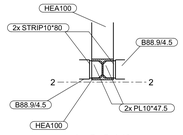

dsn G - G, 1:10

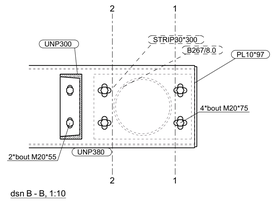

dsn B - B, 1:10

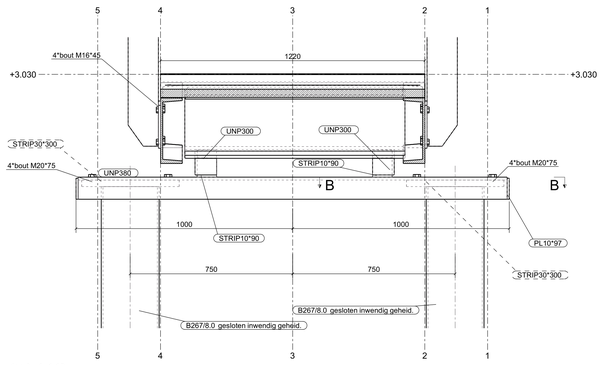

dsn A - A, 1:10

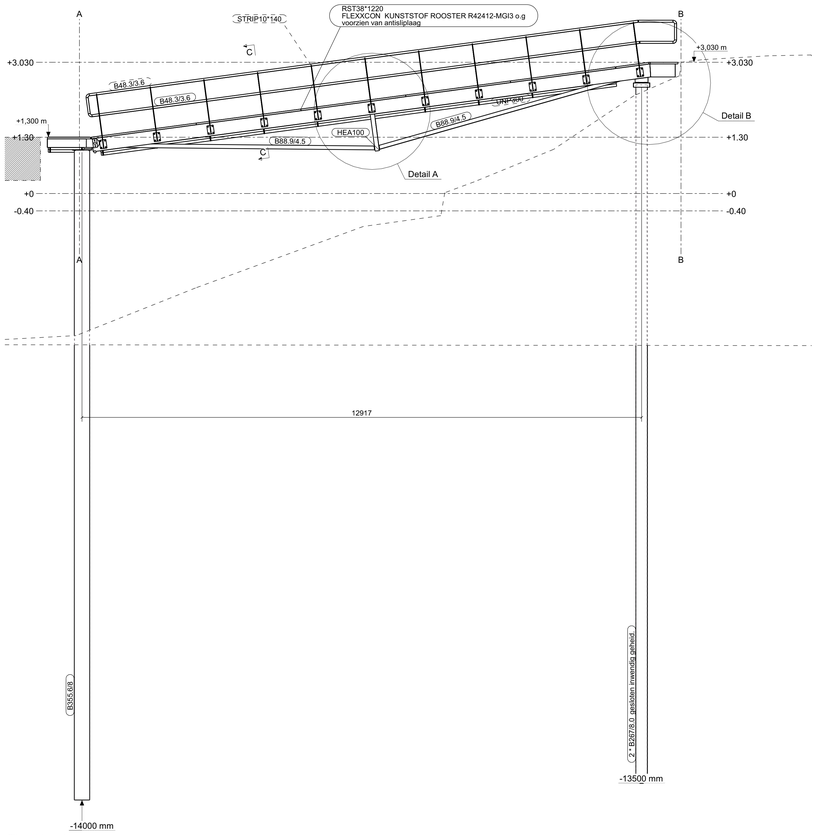

Zijaanzicht nr 4
1:50

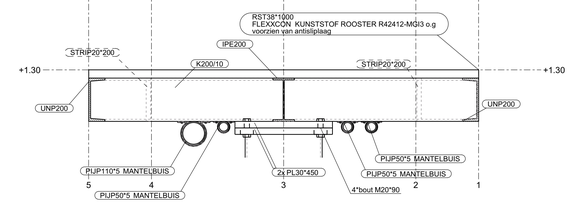

dsn D - D, 1:10

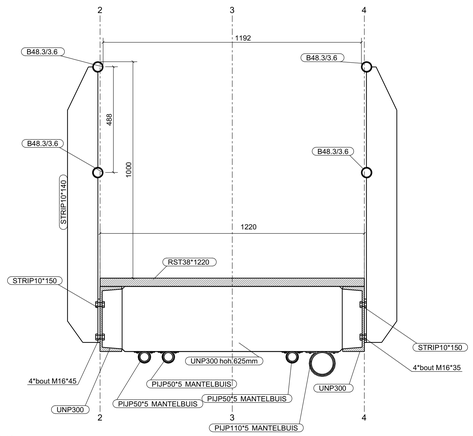

dsn C - C, 1:10

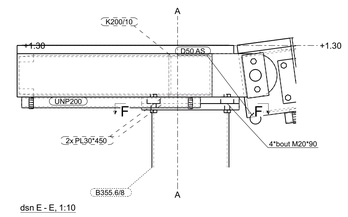

dsn E - E, 1:10

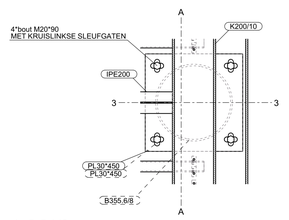

dsn F - F, 1:10

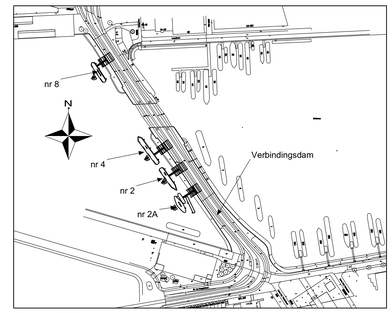

Situatie, 1:2500

Palen #267 ongeconserveerd
Palen #355 drielaagsconserveringssysteem bovenste 5 mt: zwart
Palen #508 drielaagsconserveringssysteem bovenste 6mt: zwart
deksel #559 drielaagsconserveringssysteem eindkleur signaalwit
Loopbrug/trap met steiger: thermisch verzinkt + poedercoaten eindkleur wit
Leuning: thermisch verzinkt + poedercoaten eindkleur zwart
Bordes: thermisch verzinkt + poedercoaten eindkleur wit

RENVOOI

Algemeen:

- alle maten in mm, tenzij anders aangegeven.
- hoogtematen in m. t.o.v. N.A.P.
- maatvoering in het werk te controleren
- positie afmeerpalen N.T.B.

Materiaalkwaliteit:

Alle materialen leveren met minimaal 2.2 attest, tenzij anders aangegeven.

- profielen : S235
- overig: : S235 aanmeerpalen S355
  : roosters: GVK roosters vzv antislip FLEXXCON KUNSTSTOF ROOSTER R42412-MGI3 o.g
  : bevestigingsmiddelen roosters RVS

Bevestigingsmiddelen en ankers:

- stalen bouten klasse 8.8 thermisch verzinkt overmaats
- stalen ankerstangen klasse 8.8 thermisch verzinkt overmaats
- stalen moeren klasse 8.8 thermisch verzinkt overmaats

Lassen:

Het laswerk uit te voeren conform NEN 1090 executieklasse 1, tenzij anders aangegeven.

- alle lassen waarvoor een sterkteberekening is uitgevoerd op tekening aangegeven
- alle constructiedelen ononderbroken gelast tenzij anders aangegeven

Conservering staal:

- Stralen
- Thermisch verzinken
- per laag de binnenhoeken voor te zetten met de kwast
  - eindkleur: zie tabel boven

  Thermisch te verzinken onderdelen aan te bieden conform EN-ISO 14713-2,
  het thermisch verzinken uit te voeren conform EN-ISO 1461 en de aanvullende eisen vastgelegd
  binnen de EN 1090-2

NEN 1090	Naam aanbouwer:	Naam lasser:	Naam PKC:
Uitvoeringsklasse: 1	Maatvoering conform tekening	Alle lassen aangebracht conform tekening en/of renvooi	Alle lassen conform spec. uitgevoerd Uitslag NDO akkoord
Maakprotocol: //N	Datum:	Datum:	Datum: Verantwoordelijk constructeur

Gemeente Amsterdam

Opdrachtgever: Gemeente Amsterdam

Project: Steigers verbindingsdam - westzijde

ADONIN
adviseurs & ingenieurs
Industrieweg 14a
2051 AV Overveen
088 - 4 50 50 00
info@adonin.nl
www.adonin.nl

Onderdeel: OVERZICHT EN DETAILS
LOCATIE 4

Fase: Definitief ontwerp

Tekenaar: Projectleider:
Datum: 02-10-20
Schaal: 1:2500/100/50/10
Formaat: A0
Versie:
Projectnr.: 19076-DO-
Status: DEFINITIEF
Tekeningnr.: Blad nr.: 03-01

Het copyright van deze tekening behoort toe aan ADONIN B.V. 02-10-20

Tekla Structures