

Oostgevel (doorsnede 6-6)

0 1 2 3 4 5 6 7 8 9 10

brandweer
DIENST BRANDVEILIGHEID
Behoort bij brief
Amsterdam: 111/BTA-2005
No: 35900
16 FEB 2005

Versie	Omschrijving wijziging	Naam	Datum
B	Aanpassingen Bouwaanvraag (GEWIJZIGD)	[redacted]	06-01-'05

Plan overzicht

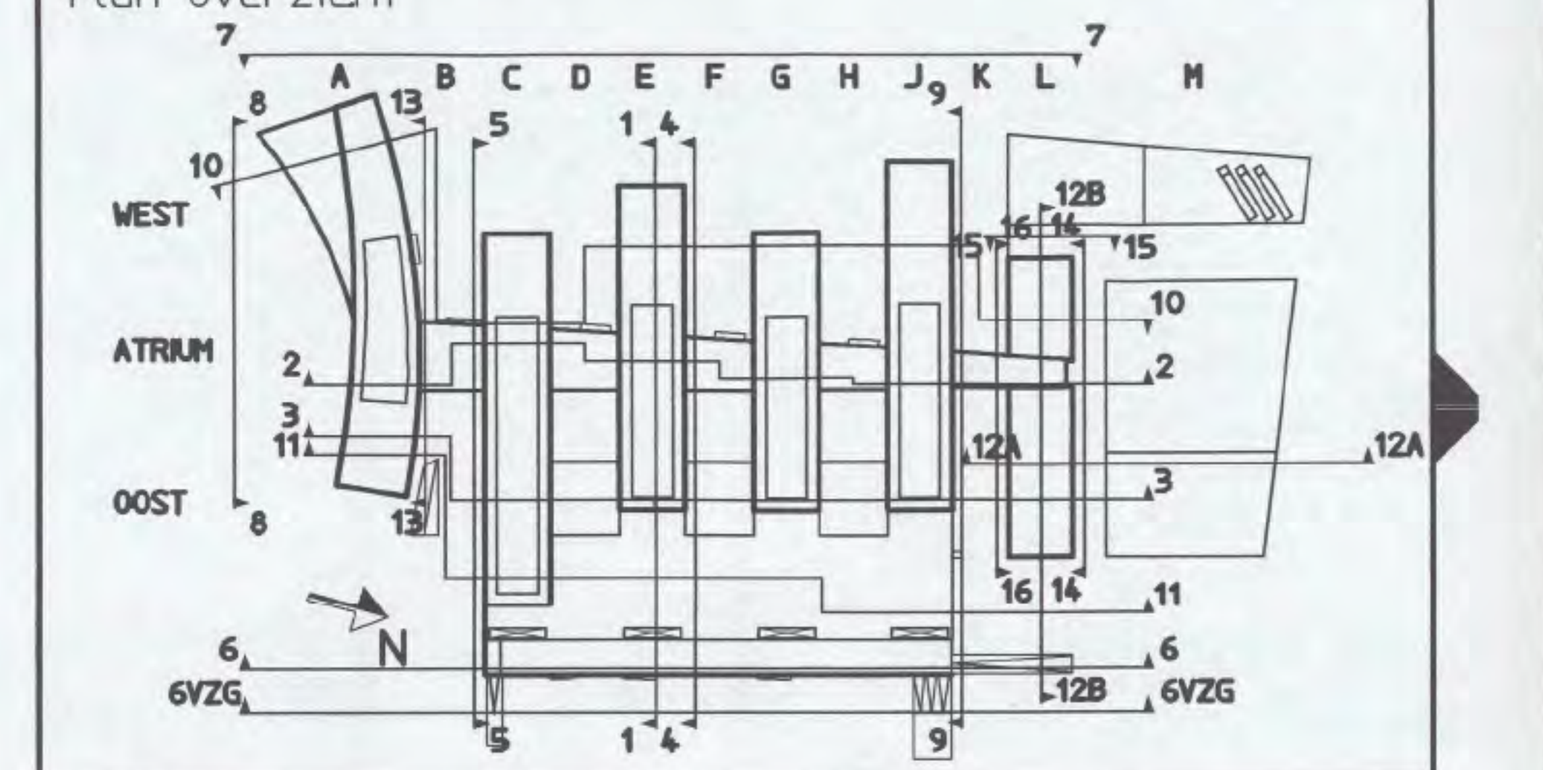

ARCADIS
Infrastructuur, gebouwen, milieu, communicaties
ARCADIS Bouw&Vastgoed BV
Piet Mondriaanlaan 26
Postbus 220
3800 AE Amersfoort
Tel. +31 (0)33 - 477 1000
Fax +31 (0)33 - 477 2010
www.arcadis.nl

Opdrachtgever : Shell International Chemicals B.V.

Ontwerp : ARCADIS Bouw & Vastgoed BV i.s.m. van mourik vermeulen

Project : Shell NTC Amsterdam

Onderwerp : Doorsnede 6-6
Aanzicht Oostgevel
en doorsnede over
parkeergarage

Fase : Bouwaanvraag

Getekend	: [redacted]	Discipline	: Bouwtechnologie
Datum	: 03-12-2004	Gecontroleerd	: [redacted]
Schaal	: 1:200	Goedgekeurd	:
Bladformaat	: A3x5	Status	: definitief
Projectnummer :		Tekeningnummer:	Versie :
140327.000256		04-3306	B