

QUICKSCAN GO

Andreas Schelfhoutstraat 48
Amsterdam

—

2018.08.08

RAPPANGE & PARTNERS Architecten

EIGENSCHAPPEN ANDREAS SCHELFHOUTSTRAAT 48

BESTEMMINGSPLAN HOOFDDORPPLEIN - EN SCHINKELBUURT

Bouwjaar: 1974

Huidige functie: Kantoor

Functie volgens plankaart: Wonen + Kantoor (gemengd 1)

Maximale goothoogte: nvt

Maximale bouwhoogte hoogbouw: 15.00 meter

Maximale bouwhoogte onderbouw: 5.00 meter

Status monument: geen status

Totaal BVO BT: +-976 m2

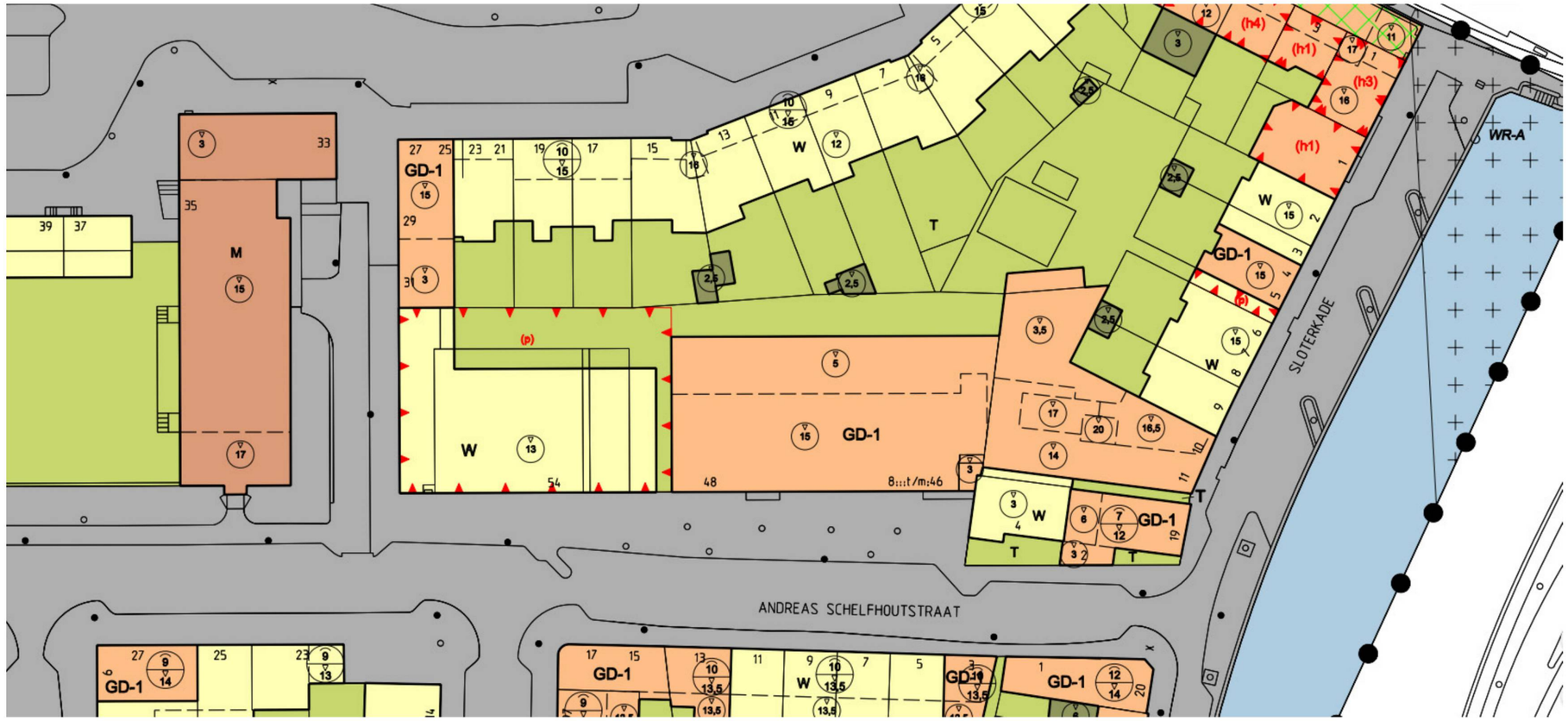
GD-1
M
W
T
(p)
(h1)
(h3)
(h4)
WR-A
SLOTERKADE
ANDREAS SCHELFHOUTSTRAAT

SITUATIE

SITUATIE PERCEEL

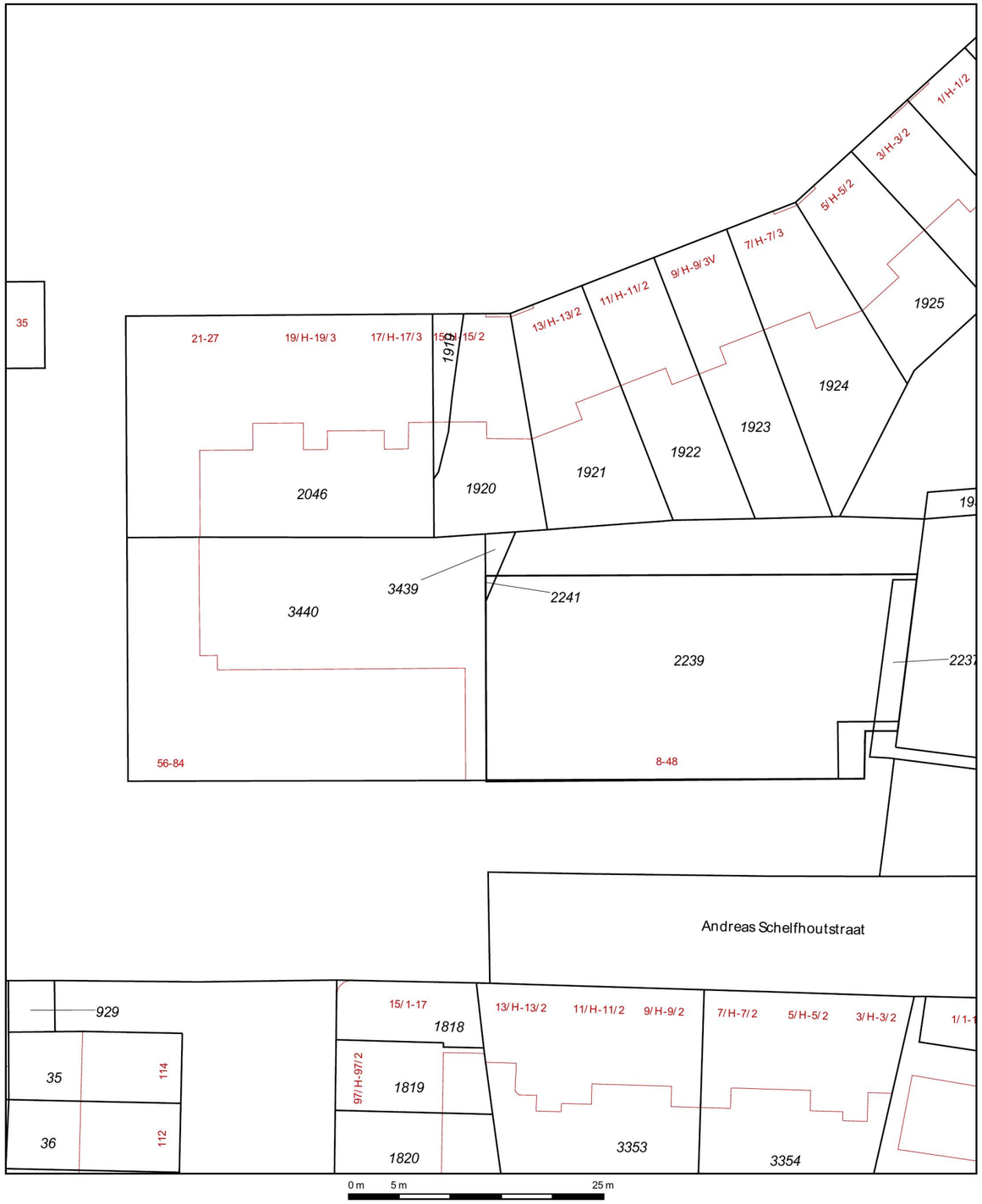

PERCEEL OPPERVLAKTE = XXX M2 (KADASTER)

HISTORISCH OVERZICHT





BESTAANDE TOESTAND

SITUATIE

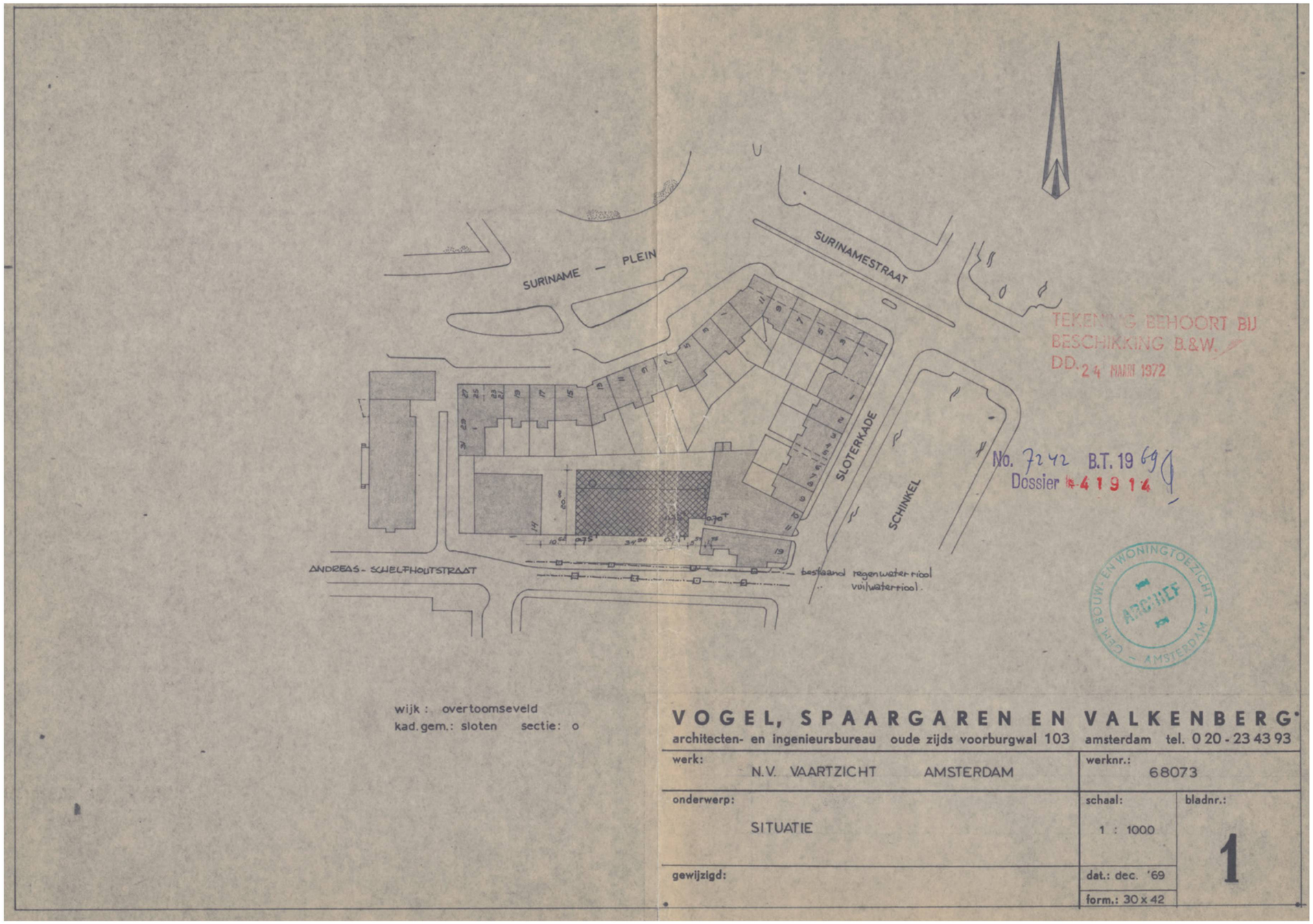
SURINAME — PLEIN
SURINAMESTRAAT
SLOTERKADE
SCHINKEL
ANDREAS - SCHELFHOUTSTRAAT
bestaand regenwaterriool
vuilwaterriool.
TEKENING BEHOORT BIJ
BESCHIKKING B.&W.
DD. 24 MAART 1972
No. 7242 B.T. 1969
Dossier 41914
GEMEENTE AMSTERDAM
BOUW- EN WONINGTOEZICHT
ARCHIEF
wijk : overtoomseveld
kad.gem.: sloten sectie: o
VOGEL, SPAARGAREN EN VALKENBERG
architecten- en ingenieursbureau oude zijds voorburgwal 103 amsterdam tel. 0 20 - 23 43 93
werk: N.V. VAARTZICHT AMSTERDAM
werknr.: 68073
onderwerp: SITUATIE
schaal: 1 : 1000
bladnr.: 1
gewijzigd:
dat.: dec. '69
form.: 30 x 42

PLATTEGRONDEN

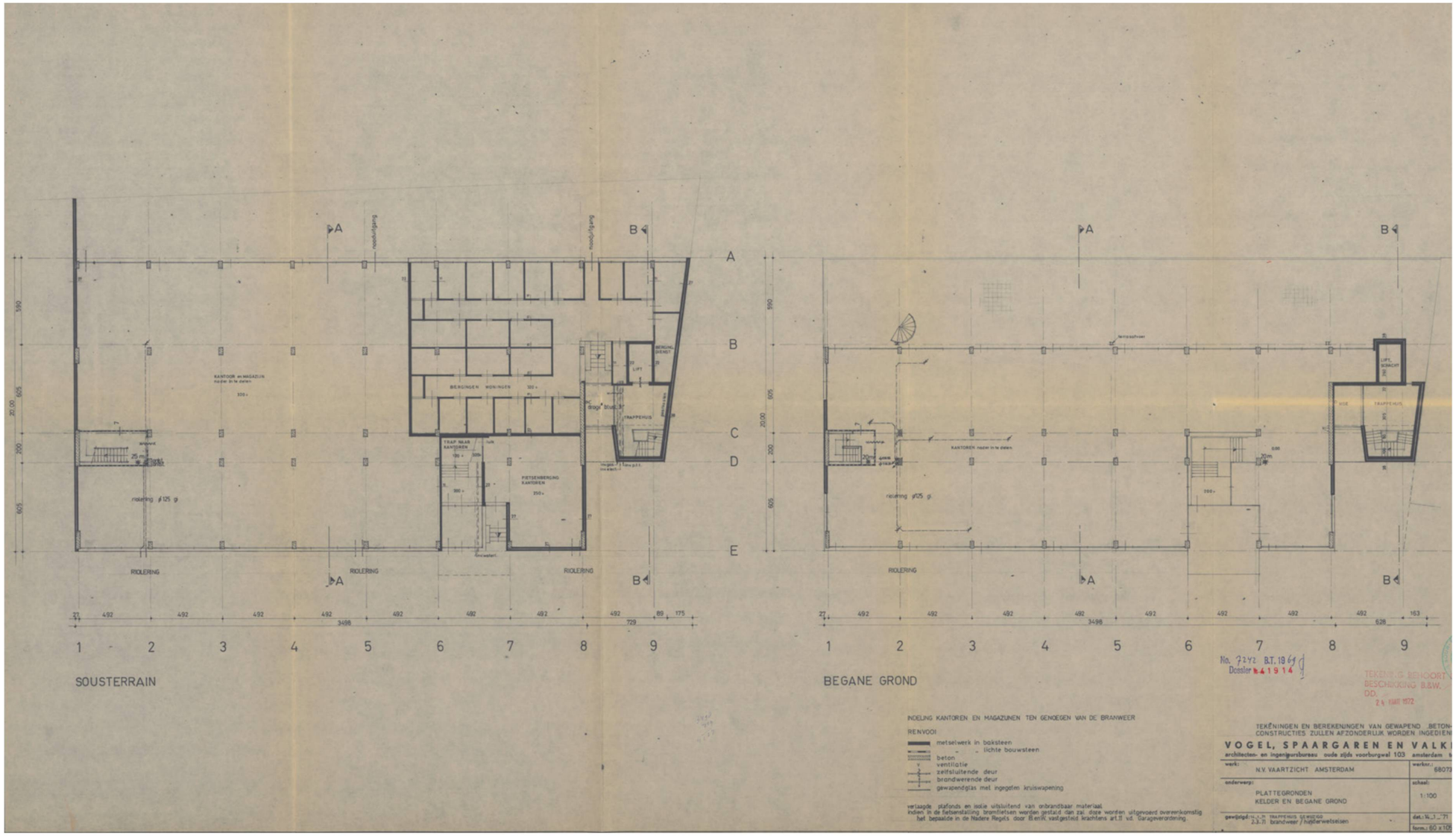

GEVELS & DOORSNEDE

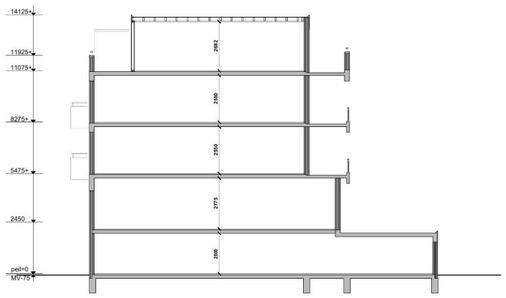

Dwarsdoorsnede
(Bestaande situatie)

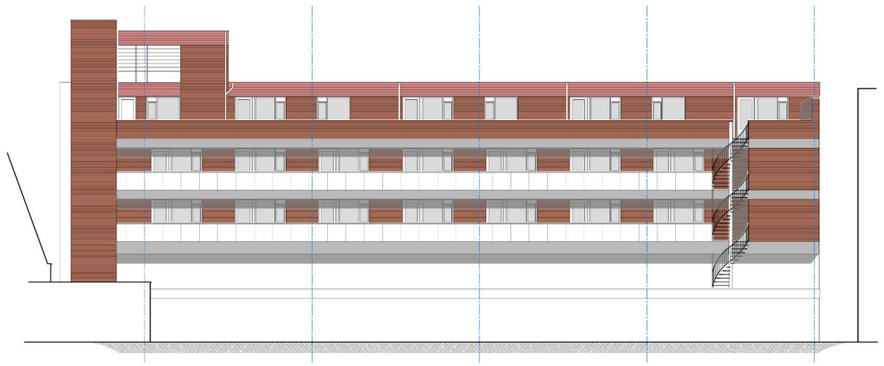

Achtergevel
(Bestaande situatie)



Linker zijgevel
(Bestaande situatie)



Voorgevel
(Bestaande situatie)

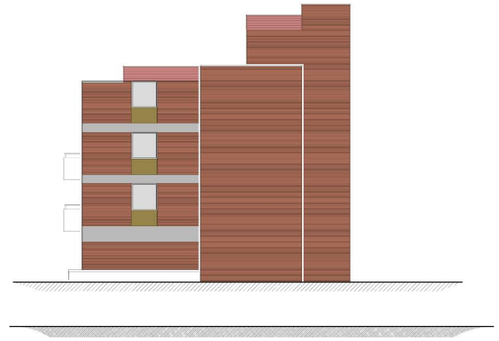

Rechter zijgevel
(Bestaande situatie)

GEVEL & DOORSNEDE

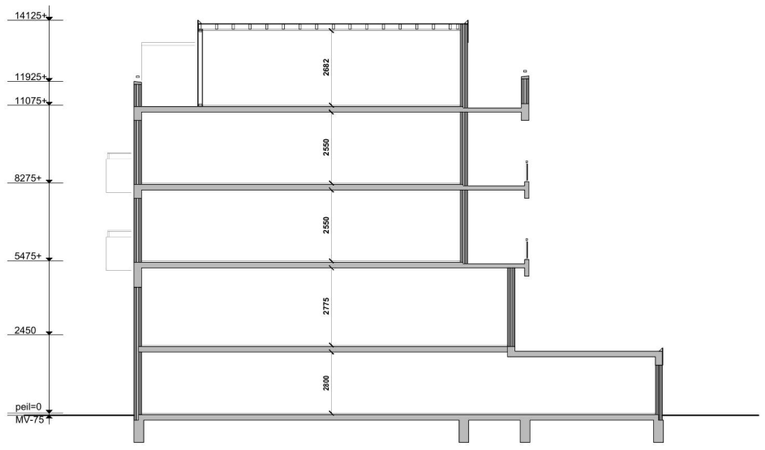

Dwarsdoorsnede
(Bestaande situatie)



Linker zijgevel
(Bestaande situatie)

VARIANTEN

RAPPANGE & **PARTNERS** ARCHITECTEN

VARIANT 1

VARIANT 1

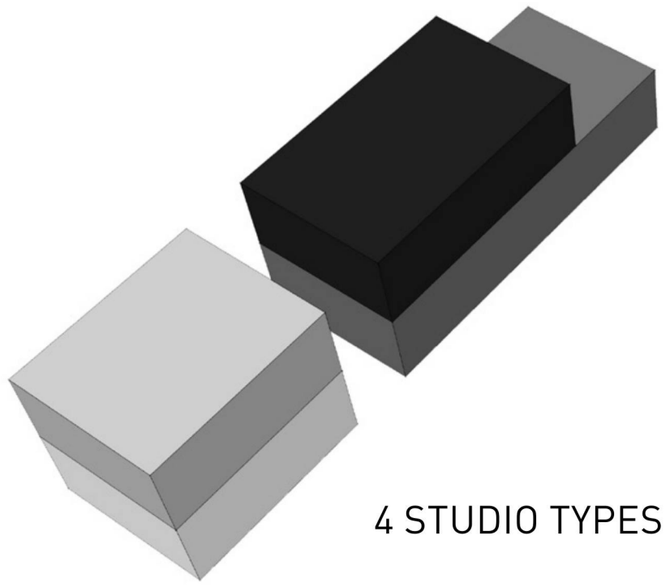

4 STUDIO TYPES

- STUDIO 1 +- 33M2 GO (7 STUKS)
- STUDIO 2 +- 33M2 GO (7 STUKS)
- STUDIO 3 +- 46M2 GO (4 STUKS)
- STUDIO 4 +- 33M2 GO (7 STUKS)

TOTAAL +- 880 M2 GO

VARIANT 1

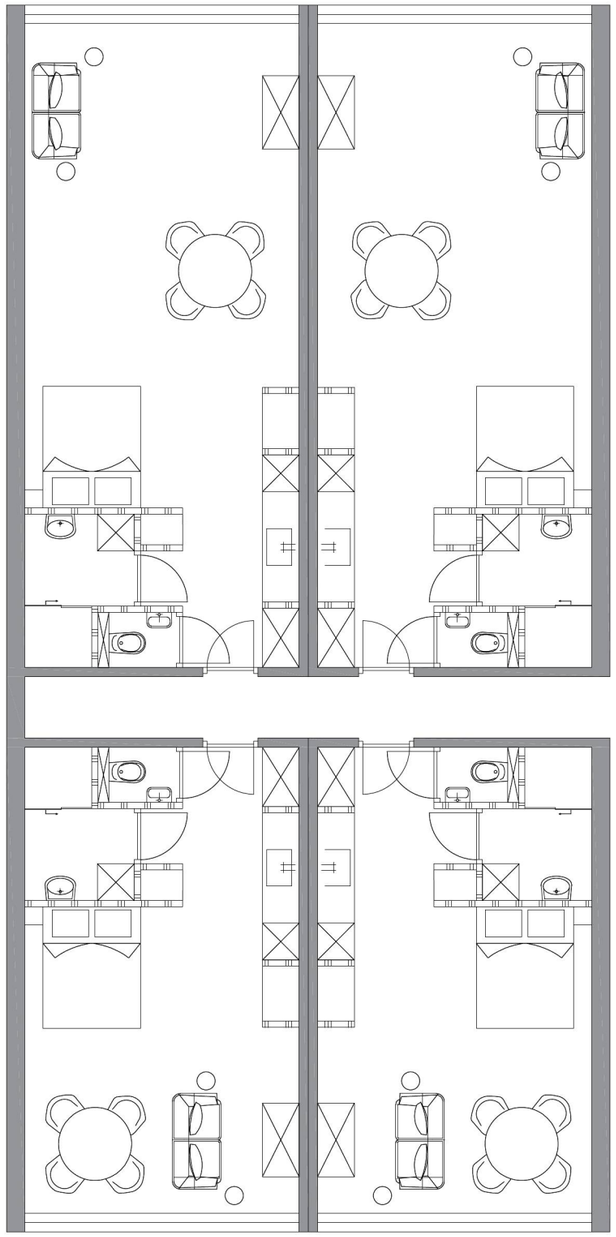

BEGANE GROND

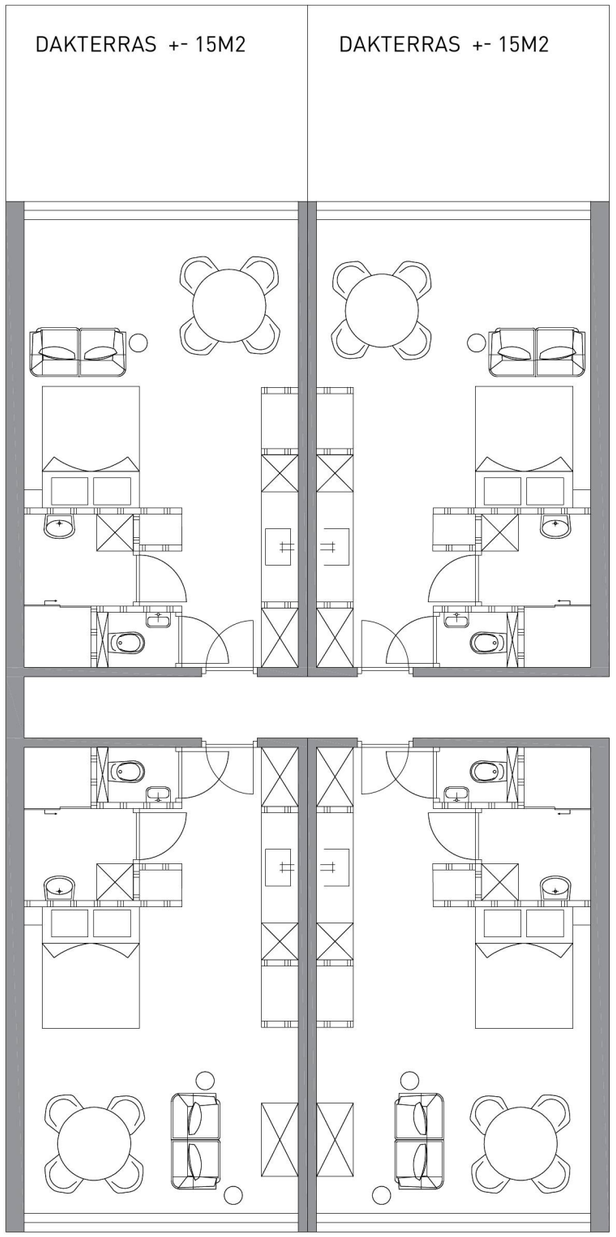

1E VERDIEPING

VARIANT 1

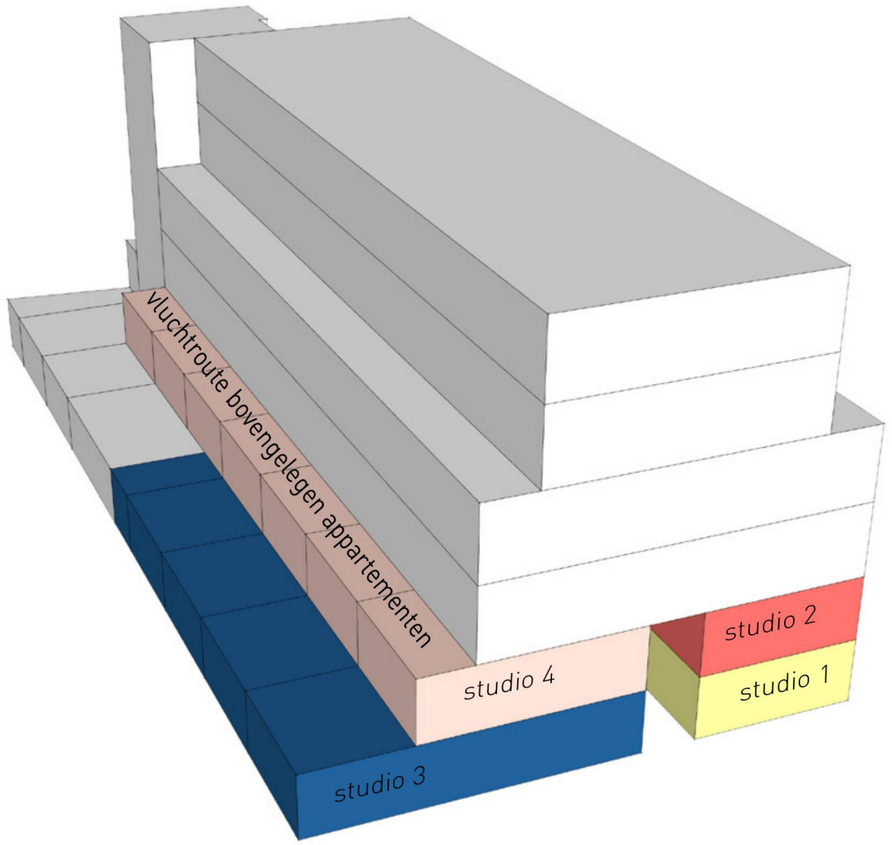
vluchtroute bovengelegen appartementen
studio 4
studio 2
studio 1
studio 3

VARIANT 1B & 2

VARIANT 1 B

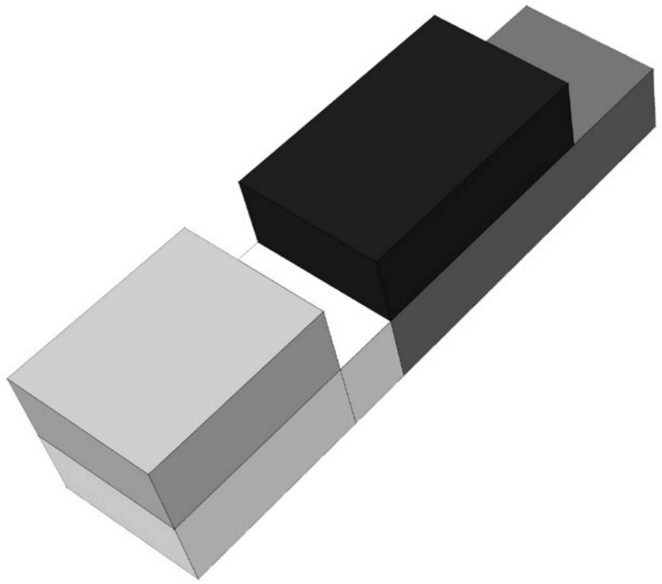

4 STUDIO TYPES

- STUDIO 1 +- 39M2 GO (7 STUKS)
- STUDIO 2 +- 33M2 GO (7 STUKS)
- STUDIO 3 +- 46M2 GO (4 STUKS)
- STUDIO 4 +- 33M2 GO (7 STUKS)

TOTAAL +- 919 M2 GO

VARIANT 2

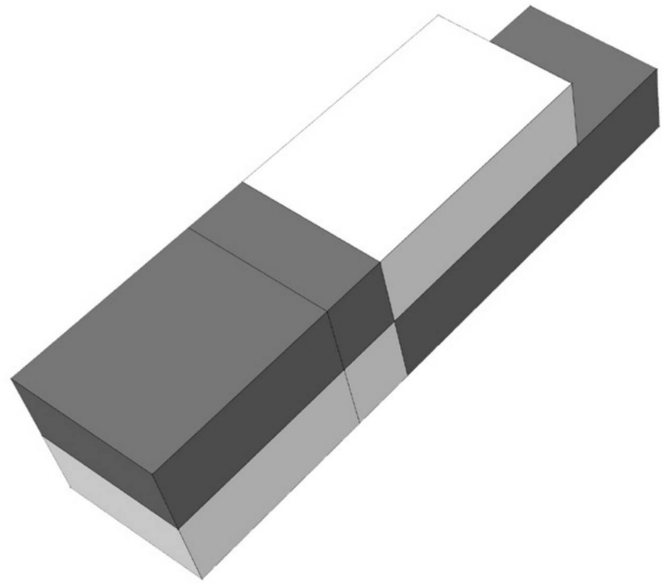

2 GRONDGEBONDEN WONINGEN

- WONING 1 +- 85M2 GO
- WONING 2 +- 72M2 GO

TOTAAL +- 961 M2 GO

VARIANT 3 & 4

VARIANT 3

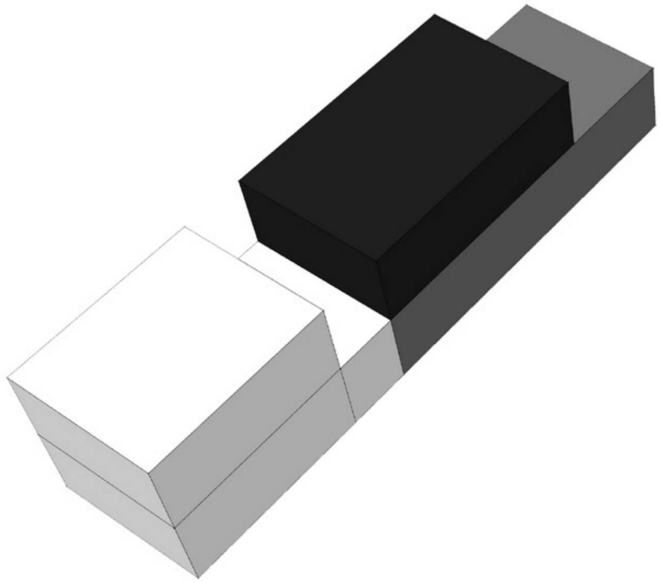

1 GRONDGEBONDEN WONING + 2 STUDIO'S

- WONING +- 39M2 GO (7 STUKS)
- STUDIO 1 +- 33M2 GO (7 STUKS)
- STUDIO 2 +- 46M2 GO (4 STUKS)

TOTAAL +- 919 M2 GO

VARIANT 4

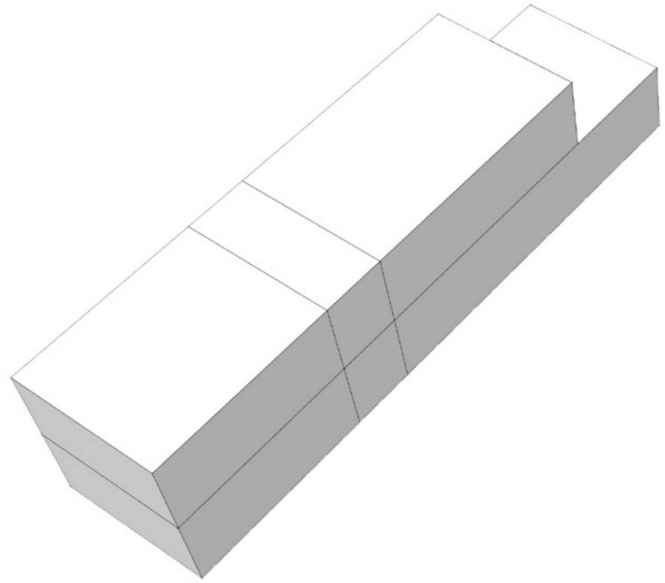

1 GRONDGEBONDEN WONING

- WONING +- 157M2 GO

TOTAAL +- 961 M2 GO

VARIANT 5 & 6

VARIANT 5

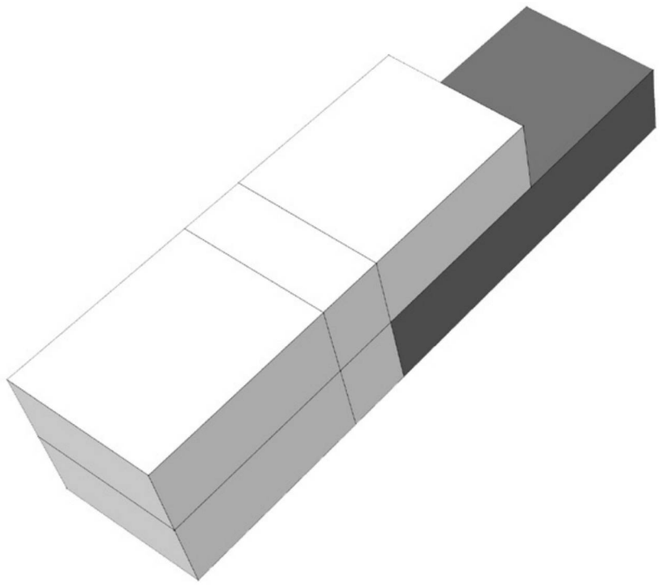

1 GRONDGEBONDEN WONING + 1 STUDIO

- WONING +- 111M2 GO
- STUDIO 1 +- 46M2 GO

TOTAAL +- 961M2 GO

VARIANT 6

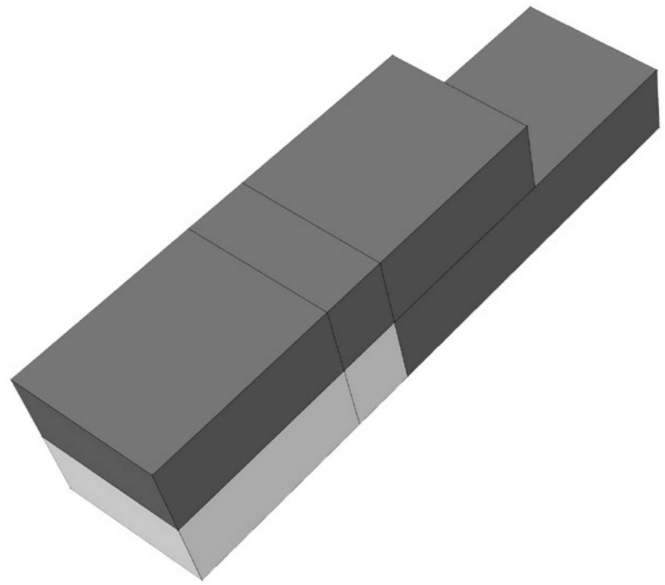

1 GRONDGEBONDEN WONING + 1 STUDIO

- WONING +- 121M2 GO
- STUDIO 1 +- 39M2 GO

TOTAAL +- 961 M2 GO

VARIANT 7 GESCHAKELDE BLOKKEN

VARIANT 7

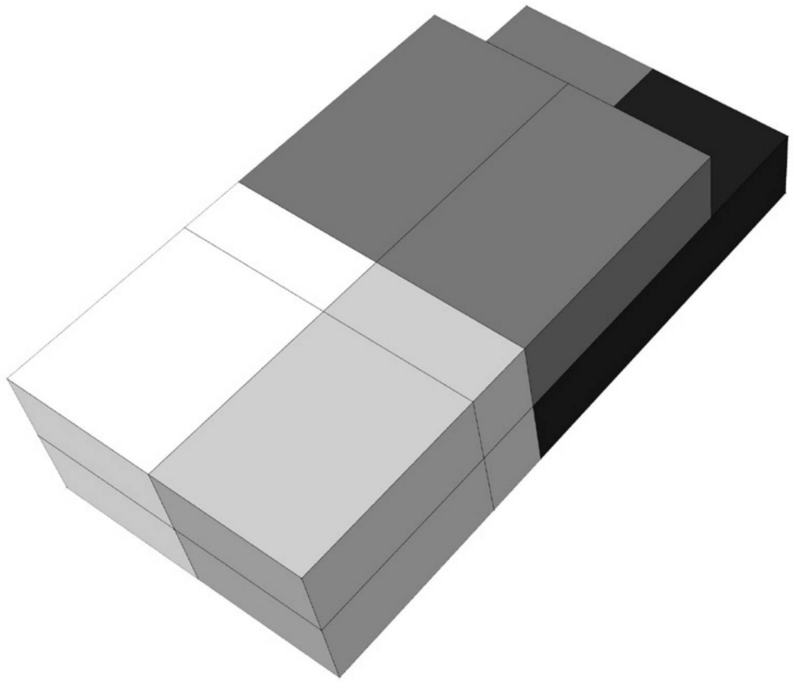

VARIANT 7

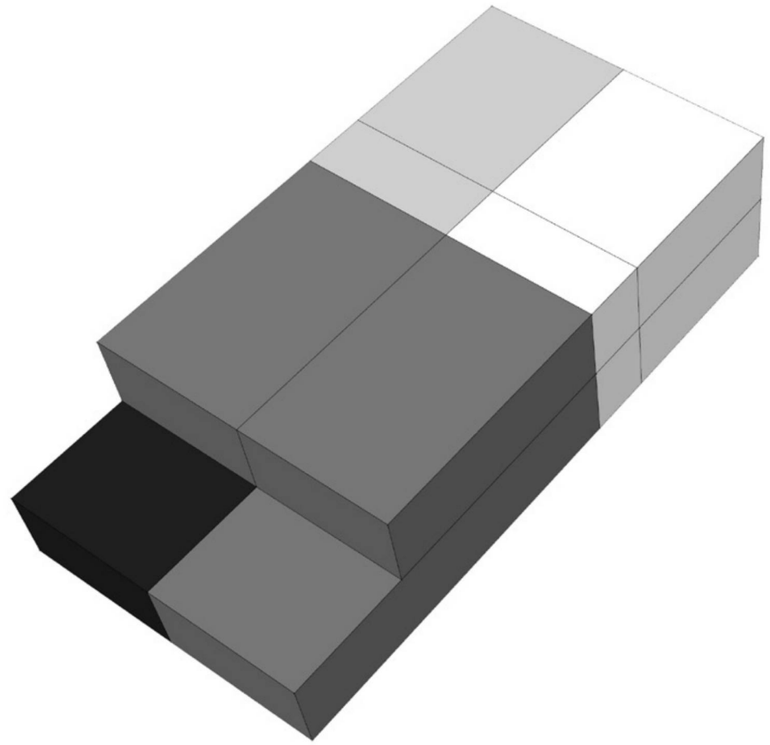

3 GRONDGEBONDEN WONINGEN + 1 STUDIO

- WONING 1 +- 78M2 GO
- WONING 2 +- 78M2 GO
- WONING 3 +- 124M2 GO
- STUDIO +- 46M2 GO

TOTAAL +- 961 M2 GO

VARIANT 7 GESCHAKELDE BLOKKEN

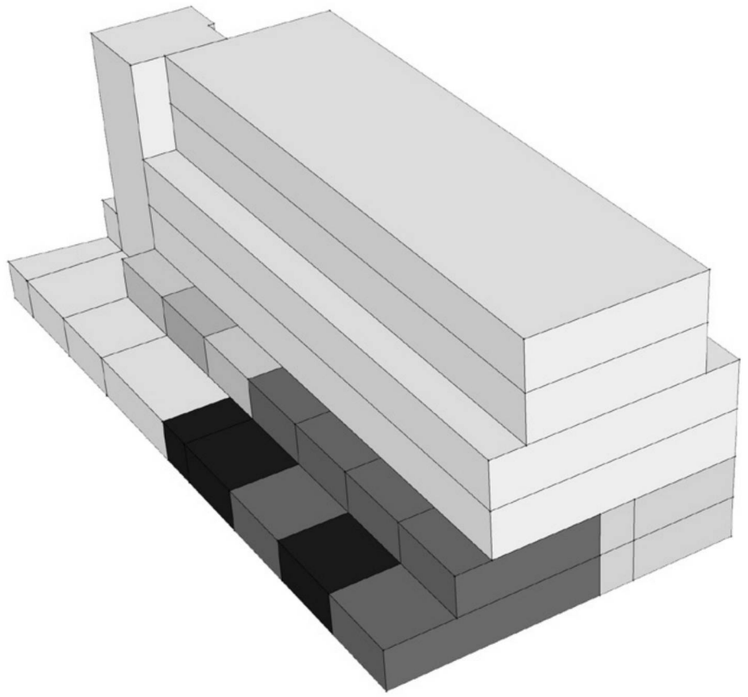

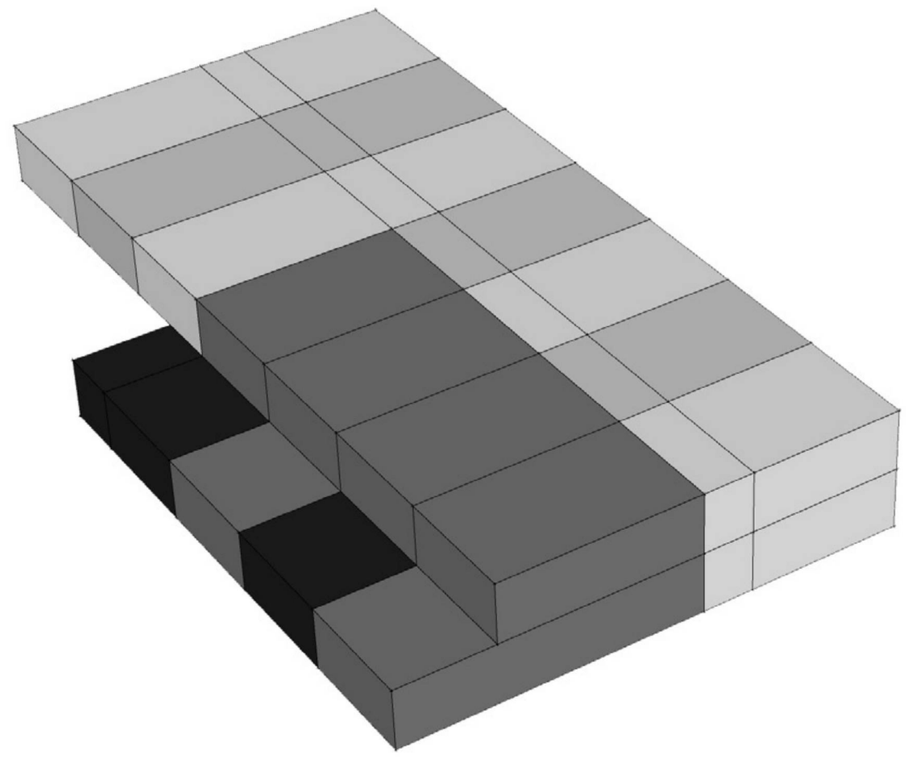

VARIANT 7 GESCHAKELDE BLOKKEN



BG

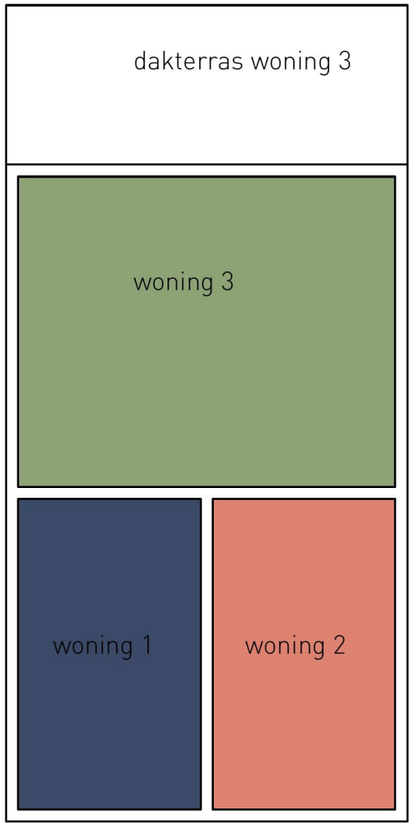

1E