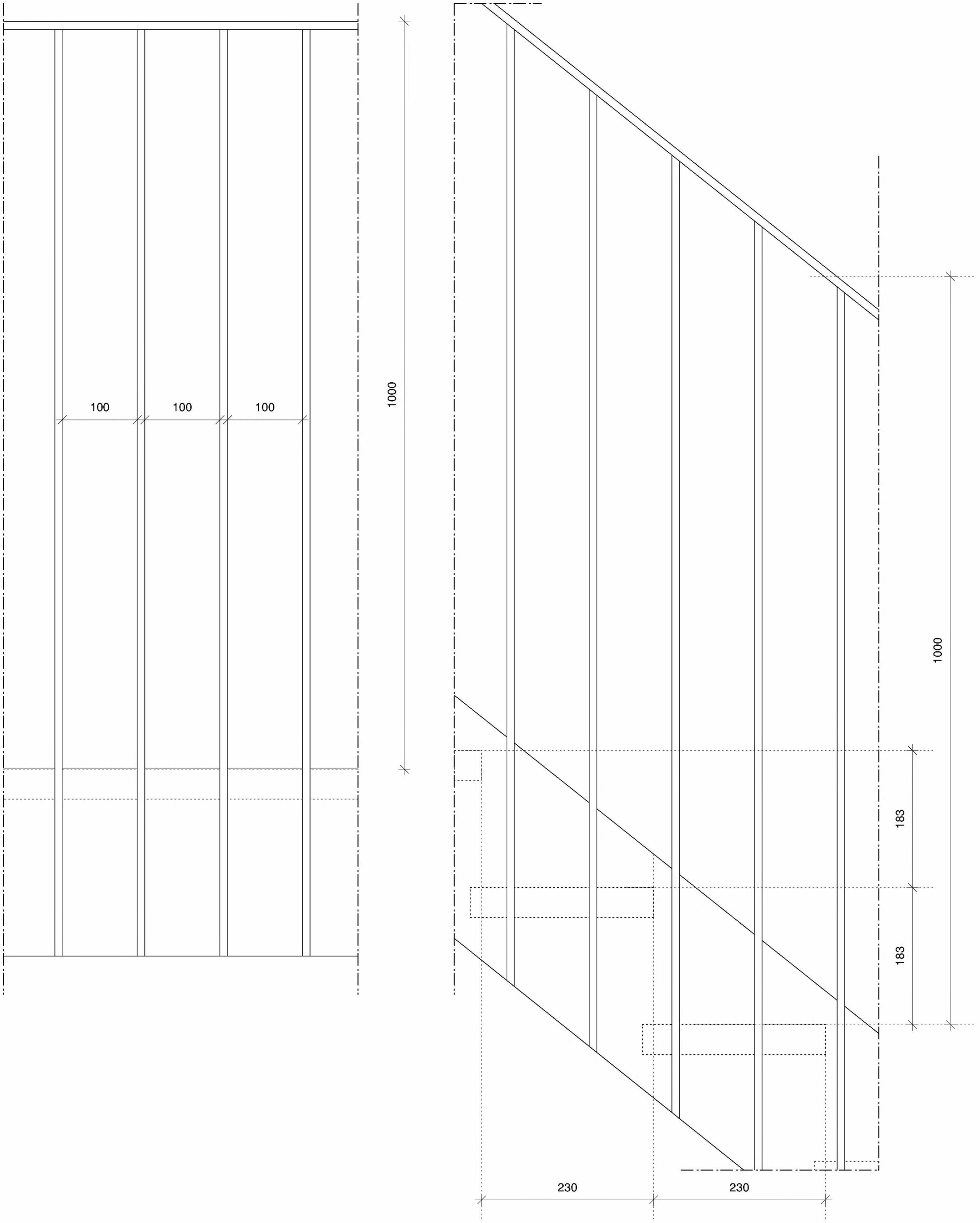

PRINCIPE DETAILLERING NIEUWE BUITENTRAPPEN ZIJGEVELS

Van Eeghenstraat 94 - 98 te Amsterdam

2121BE 35DEa

KODDE ARCHITECTEN BNA
Architectuur & interieur

Prinsengracht 465 - 1016 HP Amsterdam
T. +31 (0)20 428.27.00 - www.koddearchitecten.nl

Wijziging F	-
Wijziging E	-
Wijziging D	-
Wijziging C	-
Wijziging B	-
Wijziging A	-
Datum	2 februari 2023
Schaal	1:5
Onderwerp	Details trappen BU zijgevels

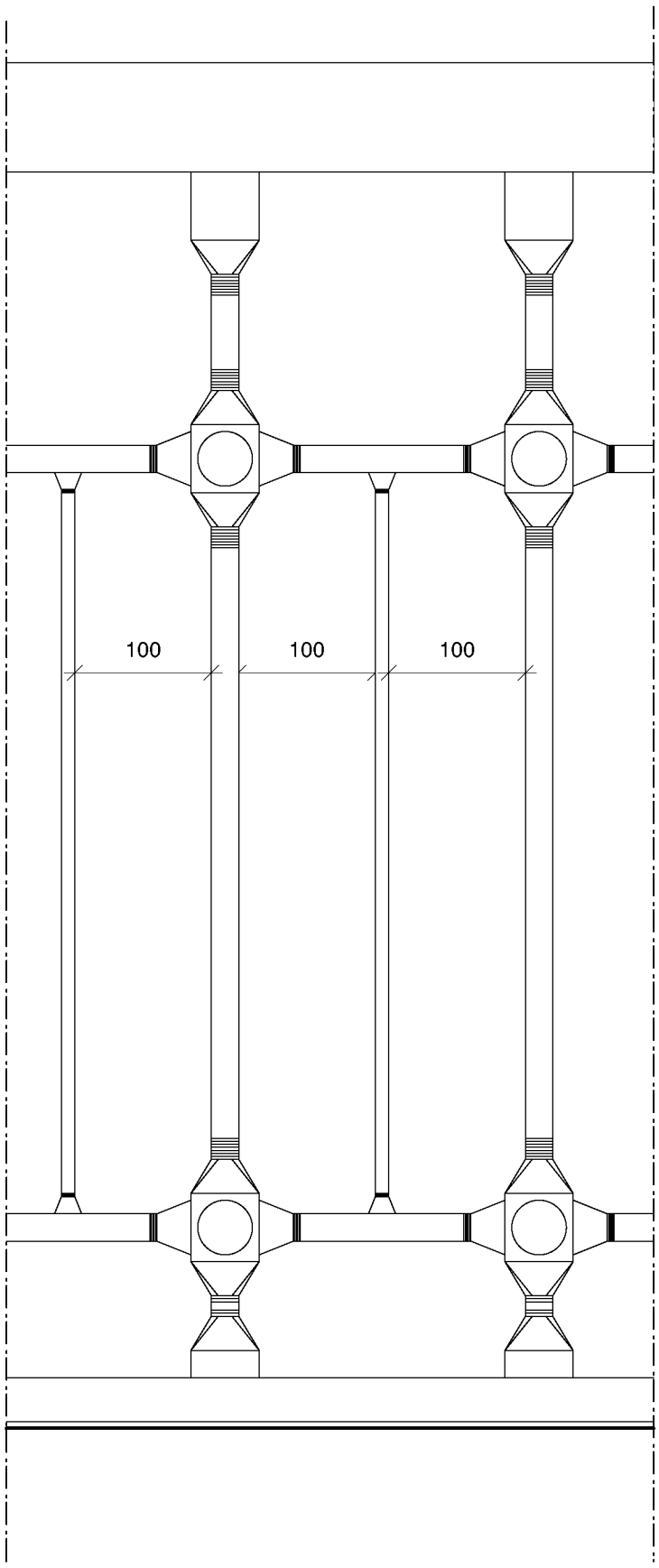

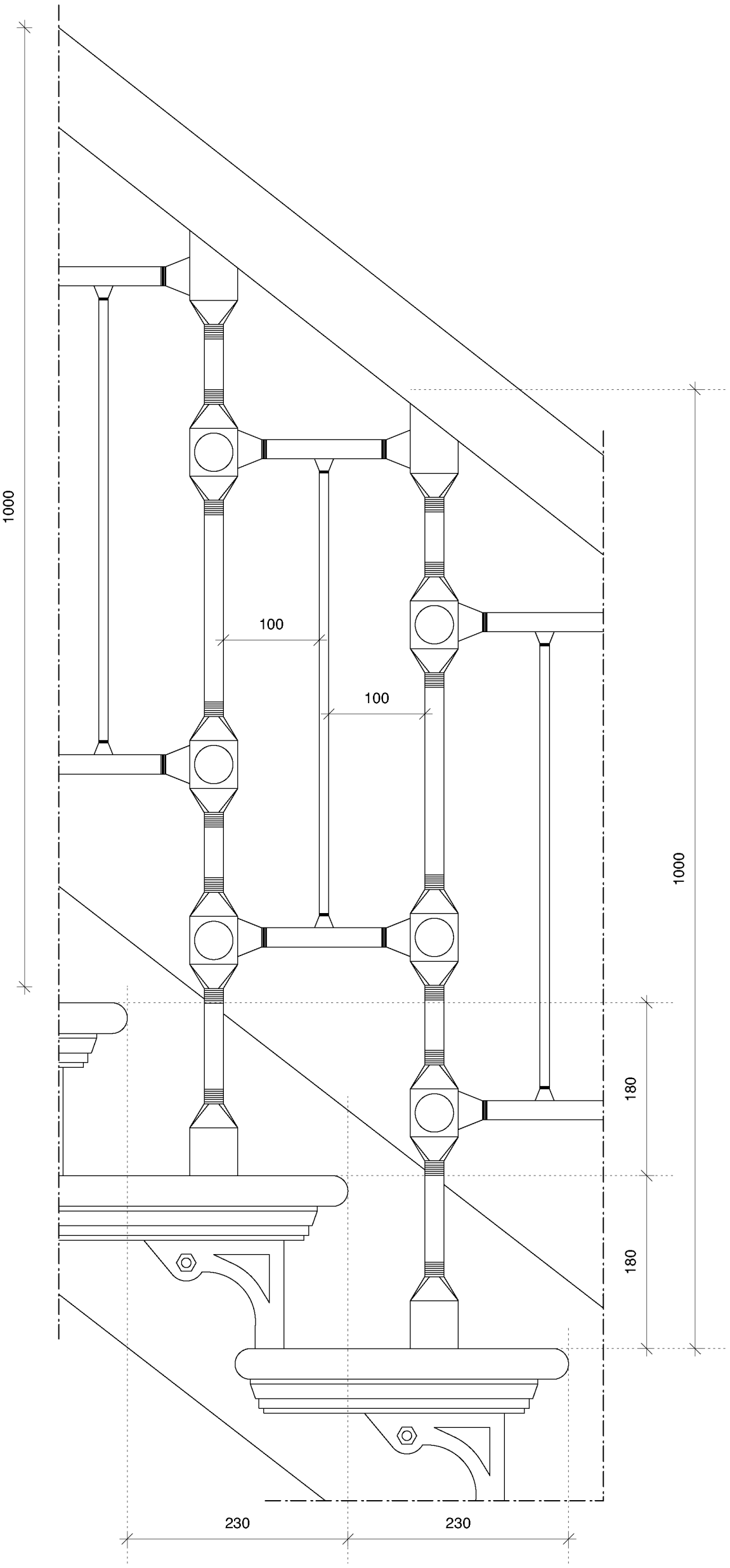

PRINCIPE DETAILLERING NIEUWE TRAP : B & HEKWERK

Van Eeghenstraat 94 - 98 te Amsterdam

2121BE 35DEb

KODDE ARCHITECTEN BNA
Architectuur & interieur

Prinsengracht 465 - 1016 HP Amsterdam

T. +31 (0)20 428.27.00 - www.koddearchitecten.nl

Wijziging F	-
Wijziging E	-
Wijziging D	-
Wijziging C	-
Wijziging B	-
Wijziging A	-
Datum	2 februari 2023
Schaal	1:5
Onderwerp	Details trap: B

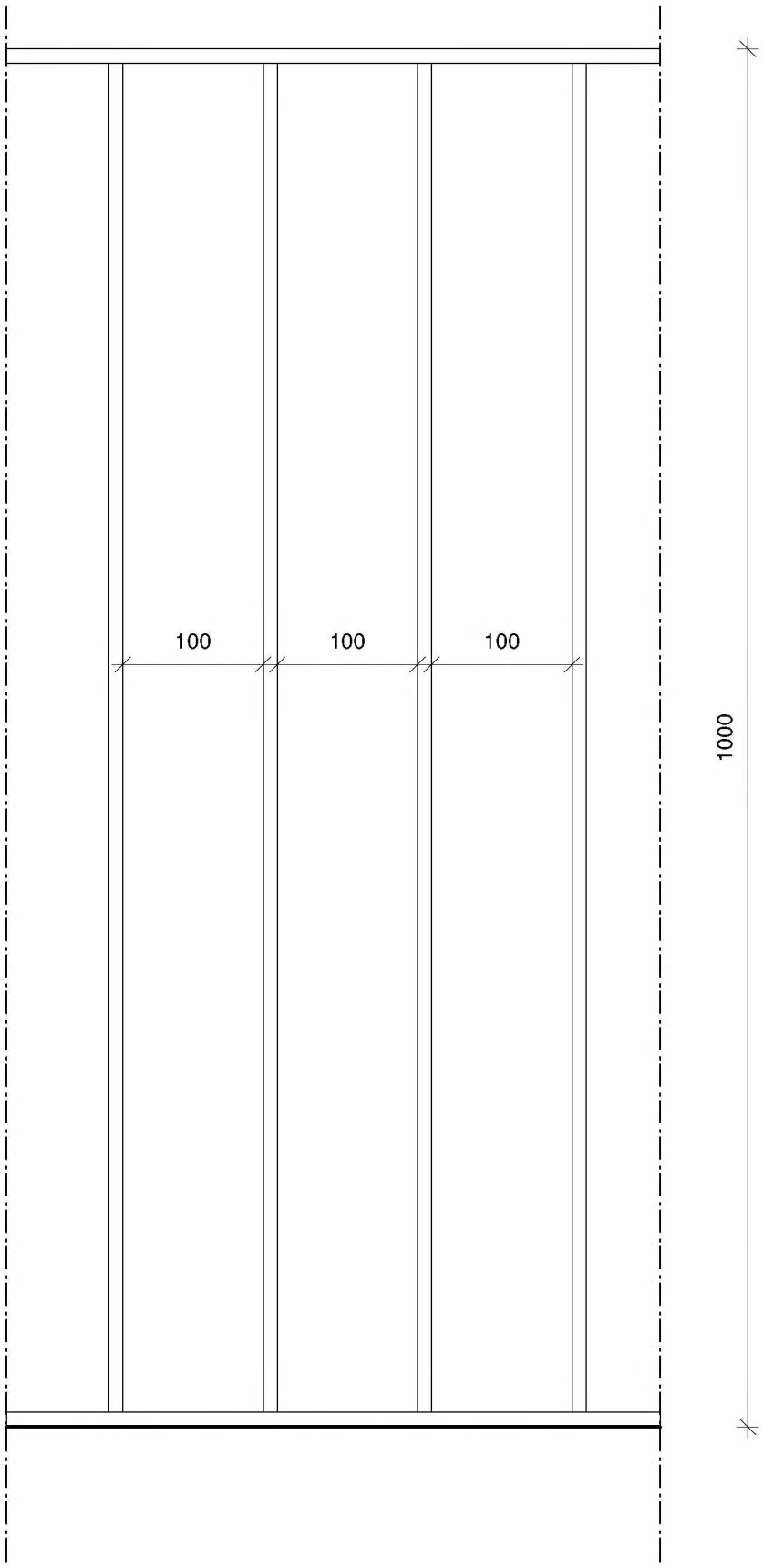

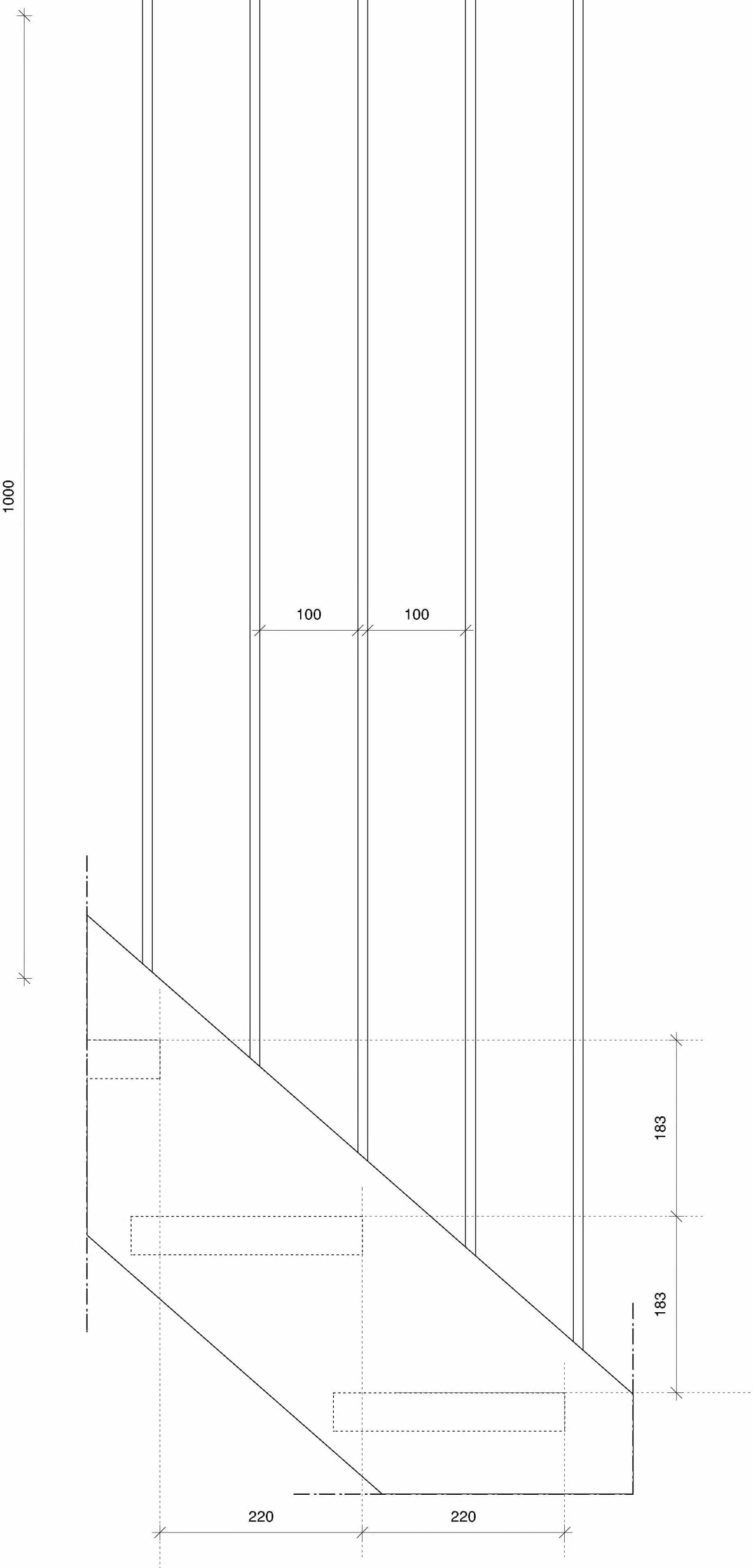

PRINCIPE DETAILLERING NIEUWE TRAP : C & D + HEKWERK

Van Eeghenstraat 94 - 98 te Amsterdam

2121BE 35DEc

KODDE ARCHITECTEN BNA
Architectuur & interieur

Prinsengracht 465 - 1016 HP Amsterdam
T. +31 (0)20 428.27.00 - www.koddearchitecten.nl

Wijziging F	-
Wijziging E	-
Wijziging D	-
Wijziging C	-
Wijziging B	-
Wijziging A	-
Datum	2 februari 2023
Schaal	1:5
Onderwerp	Details trap: C & D

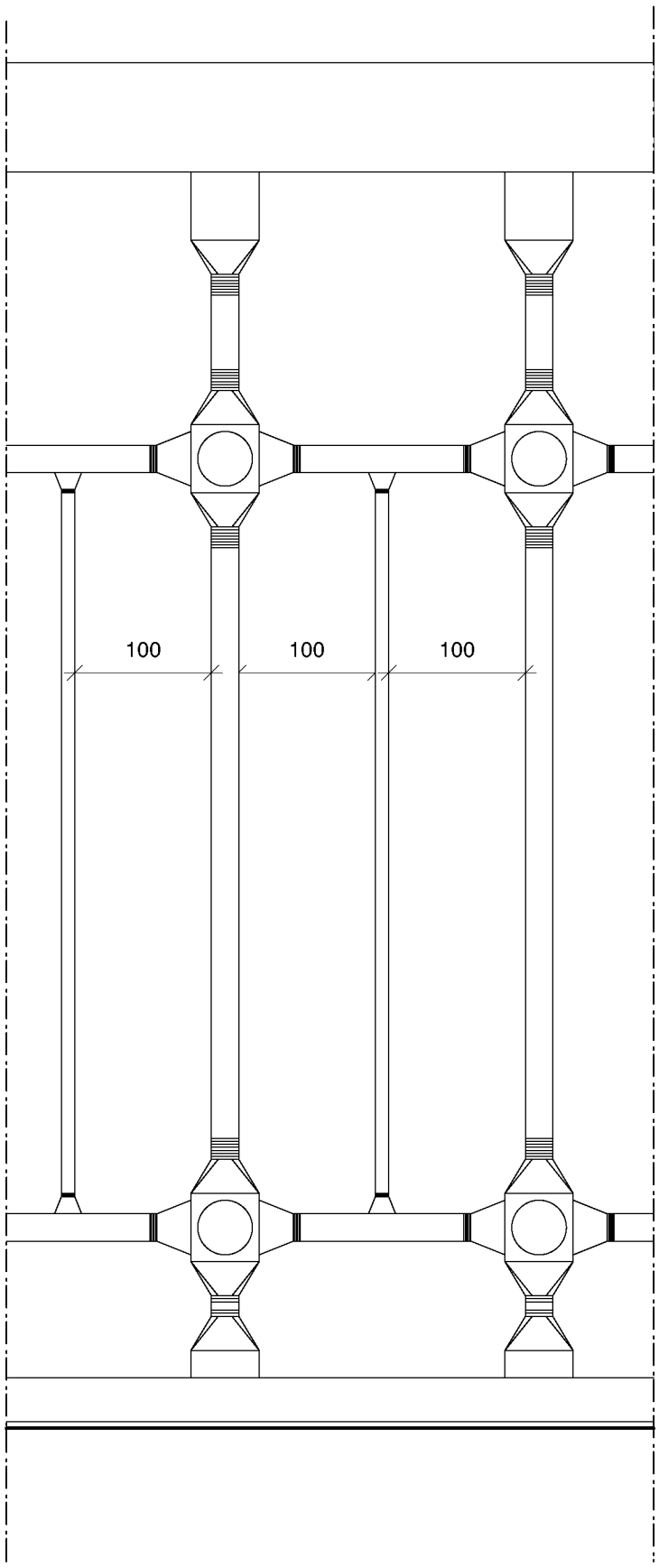

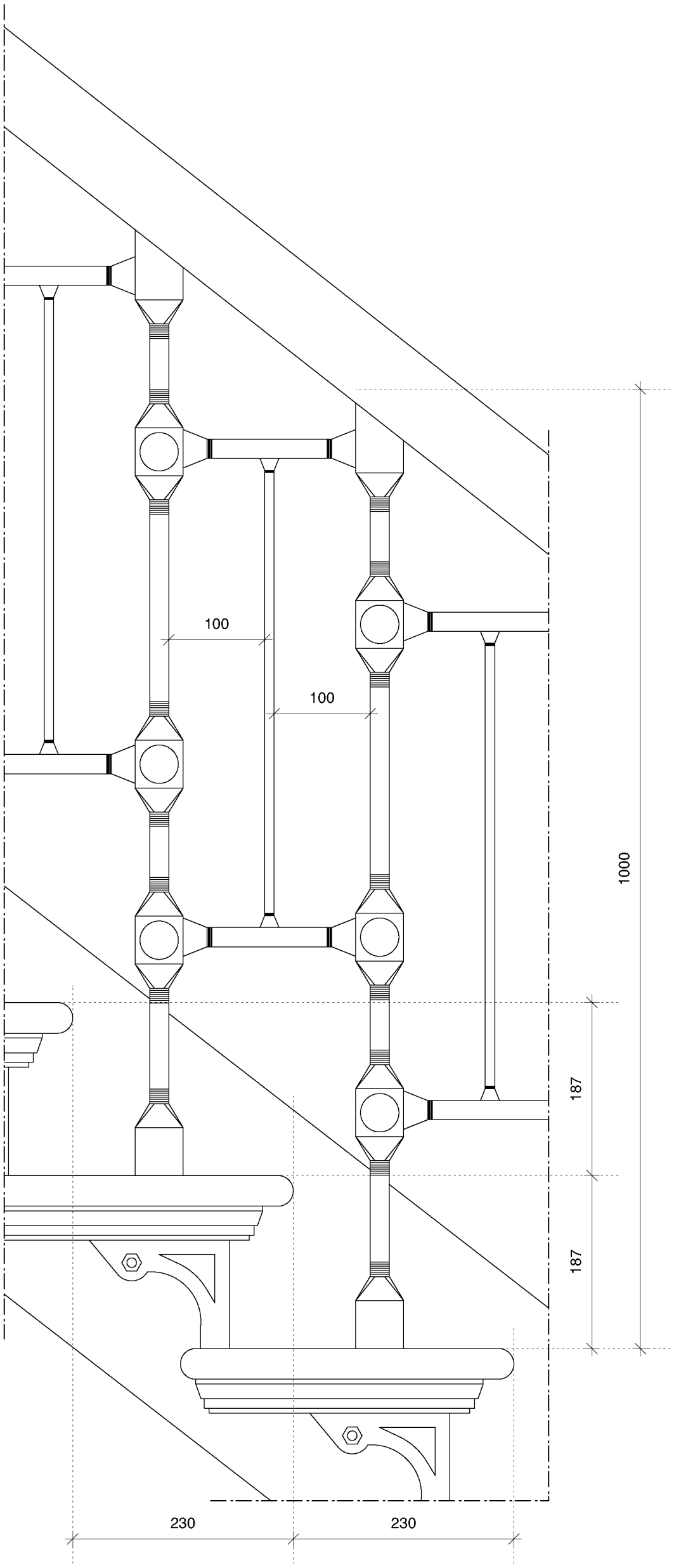

PRINCIPE DETAILLERING NIEUWE TRAP : E & HEKWERK

Van Eeghenstraat 94 - 98 te Amsterdam

2121BE 35DEd

KODDE ARCHITECTEN BNA
Architectuur & interieur

Prinsengracht 465 - 1016 HP Amsterdam
T. +31 (0)20 428.27.00 - www.koddearchitecten.nl

Wijziging F	-
Wijziging E	-
Wijziging D	-
Wijziging C	-
Wijziging B	-
Wijziging A	-
Datum	2 februari 2023
Schaal	1:5
Onderwerp	Details trap: E

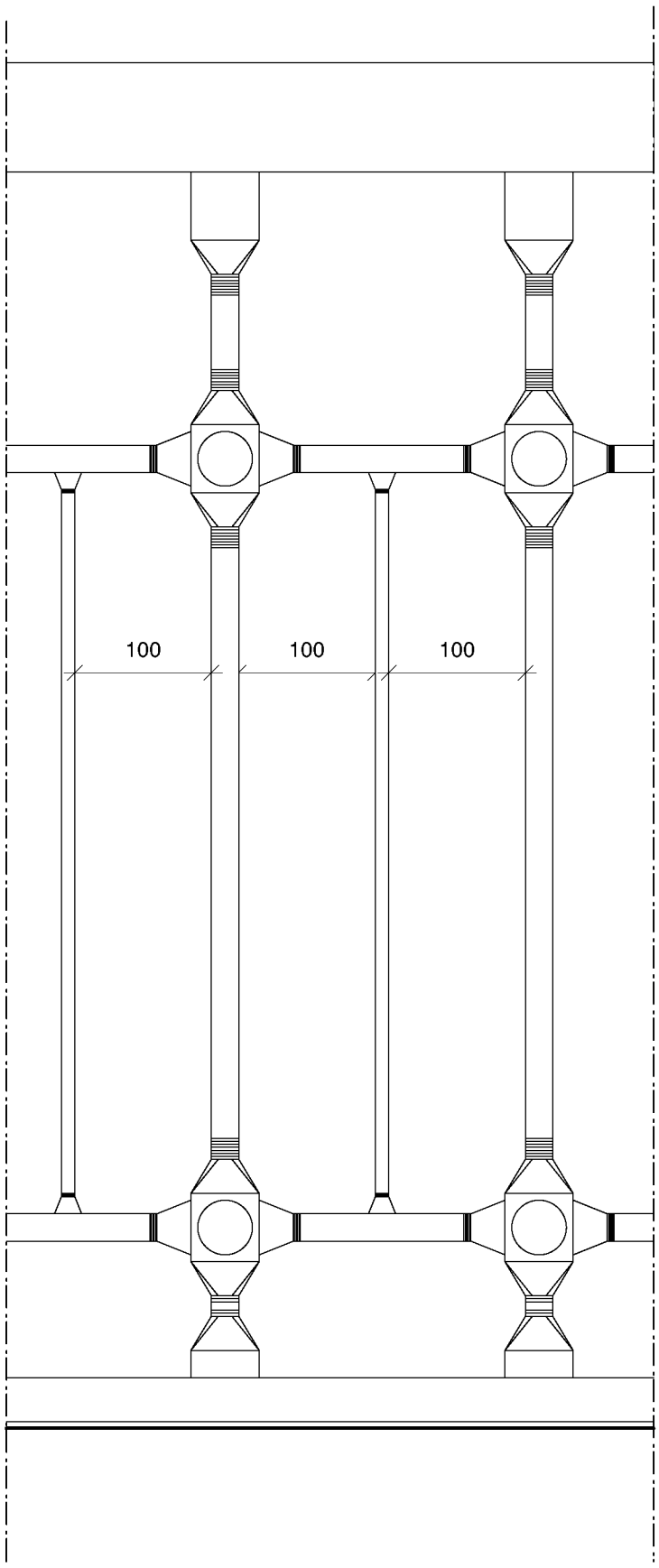

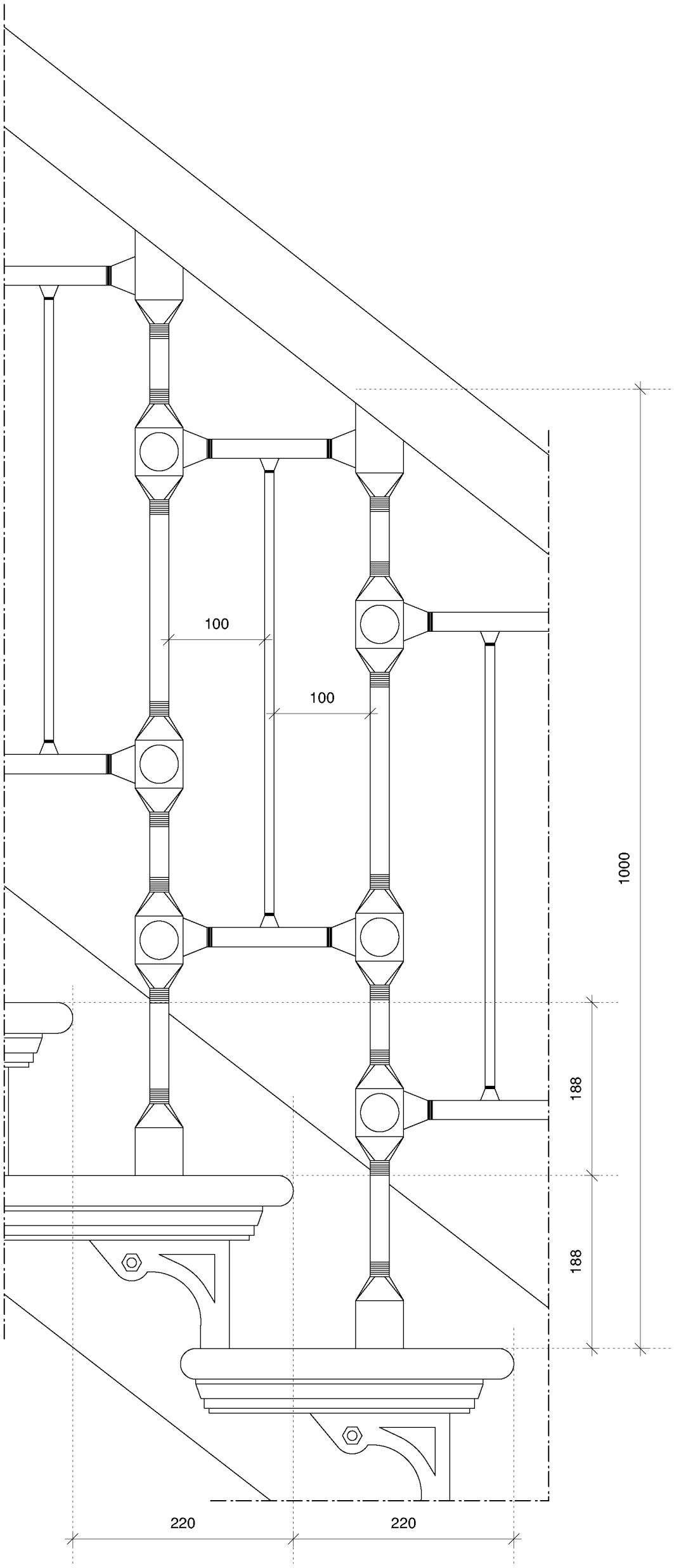

PRINCIPE DETAILLERING NIEUWE TRAP : F & HEKWERK

Van Eeghenstraat 94 - 98 te Amsterdam

2121BE 35DEe

KODDE ARCHITECTEN BNA
Architectuur & interieur

Prinsengracht 465 - 1016 HP Amsterdam
T. +31 (0)20 428.27.00 - www.koddearchitecten.nl

Wijziging F	-
Wijziging E	-
Wijziging D	-
Wijziging C	-
Wijziging B	-
Wijziging A	-
Datum	2 februari 2023
Schaal	1:5
Onderwerp	Details trap: F

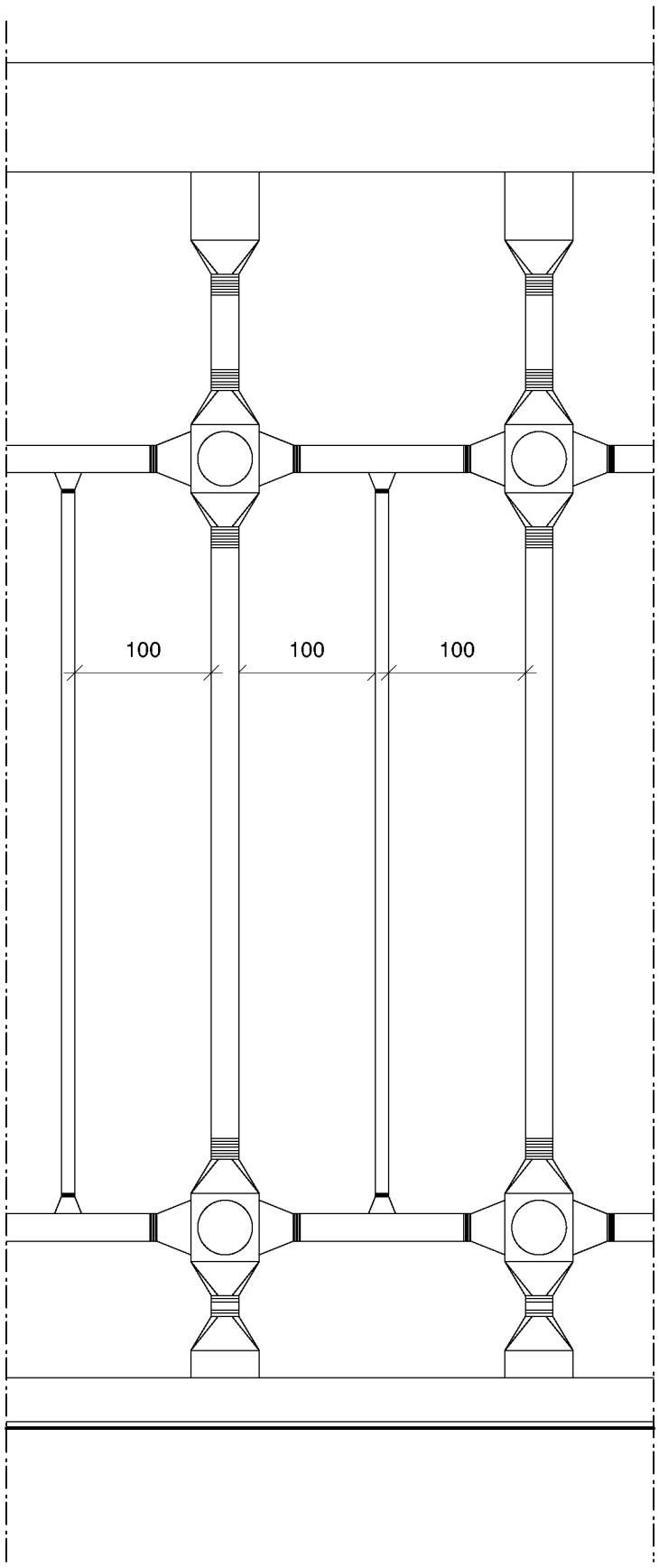

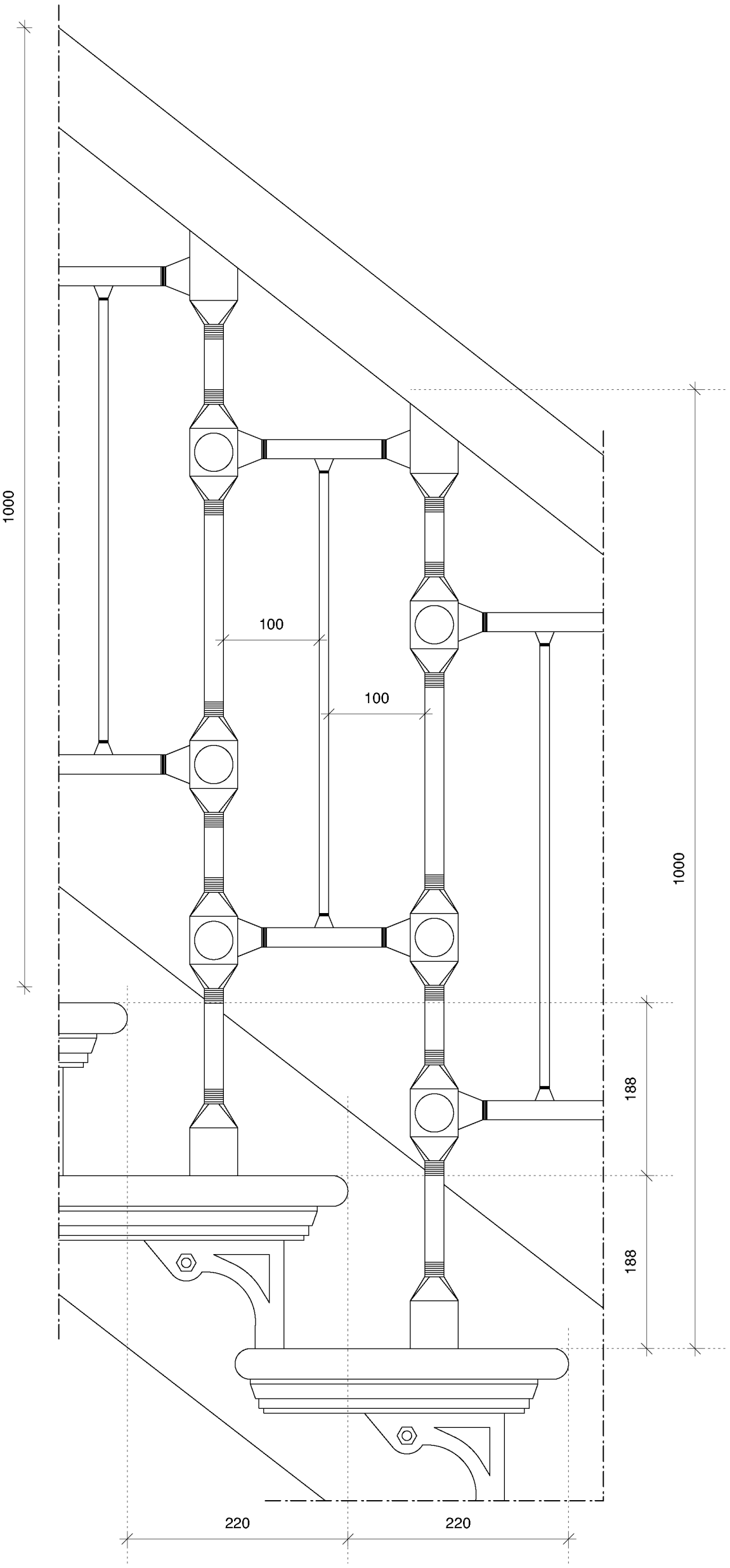

PRINCIPE DETAILLERING NIEUWE TRAP : G & HEKWERK

Van Eeghenstraat 94 - 98 te Amsterdam

2121BE 35DEf

KODDE ARCHITECTEN BNA
Architectuur & interieur

Prinsengracht 465 - 1016 HP Amsterdam
T. +31 (0)20 428.27.00 - www.koddearchitecten.nl

Wijziging F	-
Wijziging E	-
Wijziging D	-
Wijziging C	-
Wijziging B	-
Wijziging A	-
Datum	2 februari 2023
Schaal	1:5
Onderwerp	Details trap: G

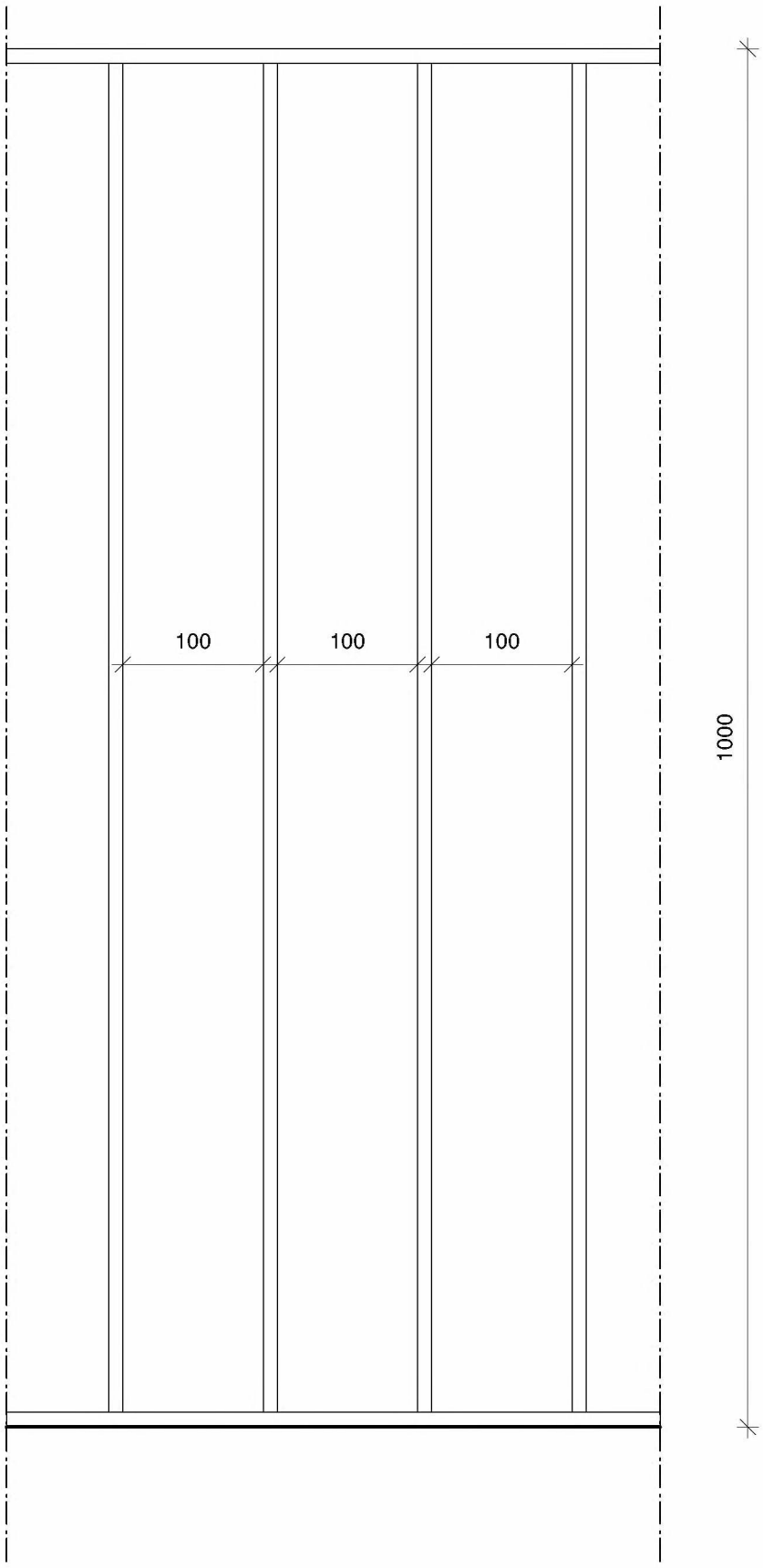

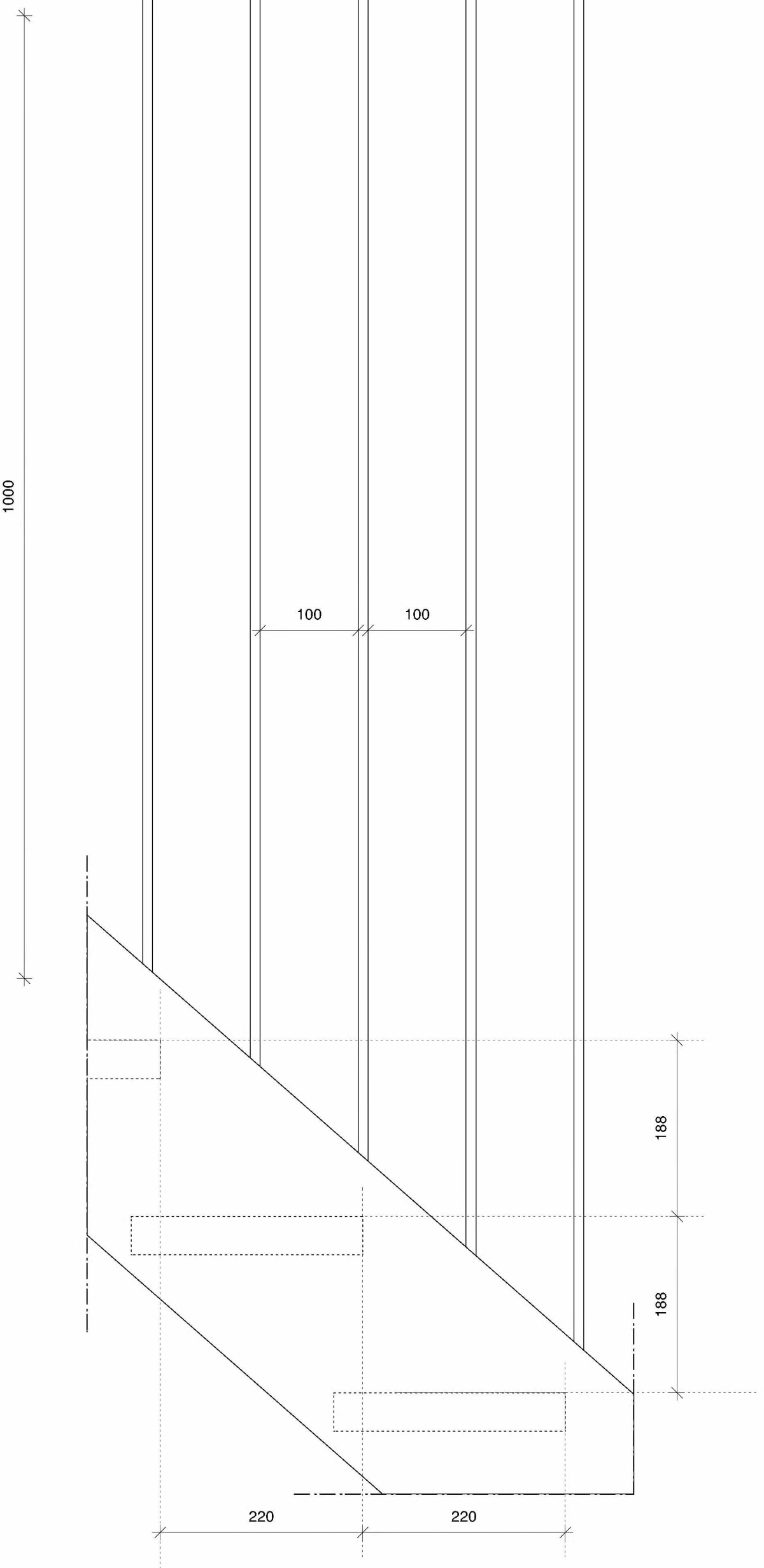

PRINCIPE DETAILLERING NIEUWE TRAP : H & I + HEKWERK

Van Eeghenstraat 94 - 98 te Amsterdam

2121BE 35DEg

KODDE ARCHITECTEN BNA
Architectuur & interieur

Prinsengracht 465 - 1016 HP Amsterdam
T. +31 (0)20 428.27.00 - www.koddearchitecten.nl

Wijziging F	-
Wijziging E	-
Wijziging D	-
Wijziging C	-
Wijziging B	-
Wijziging A	-
Datum	2 februari 2023
Schaal	1:5
Onderwerp	Details trap: H & I

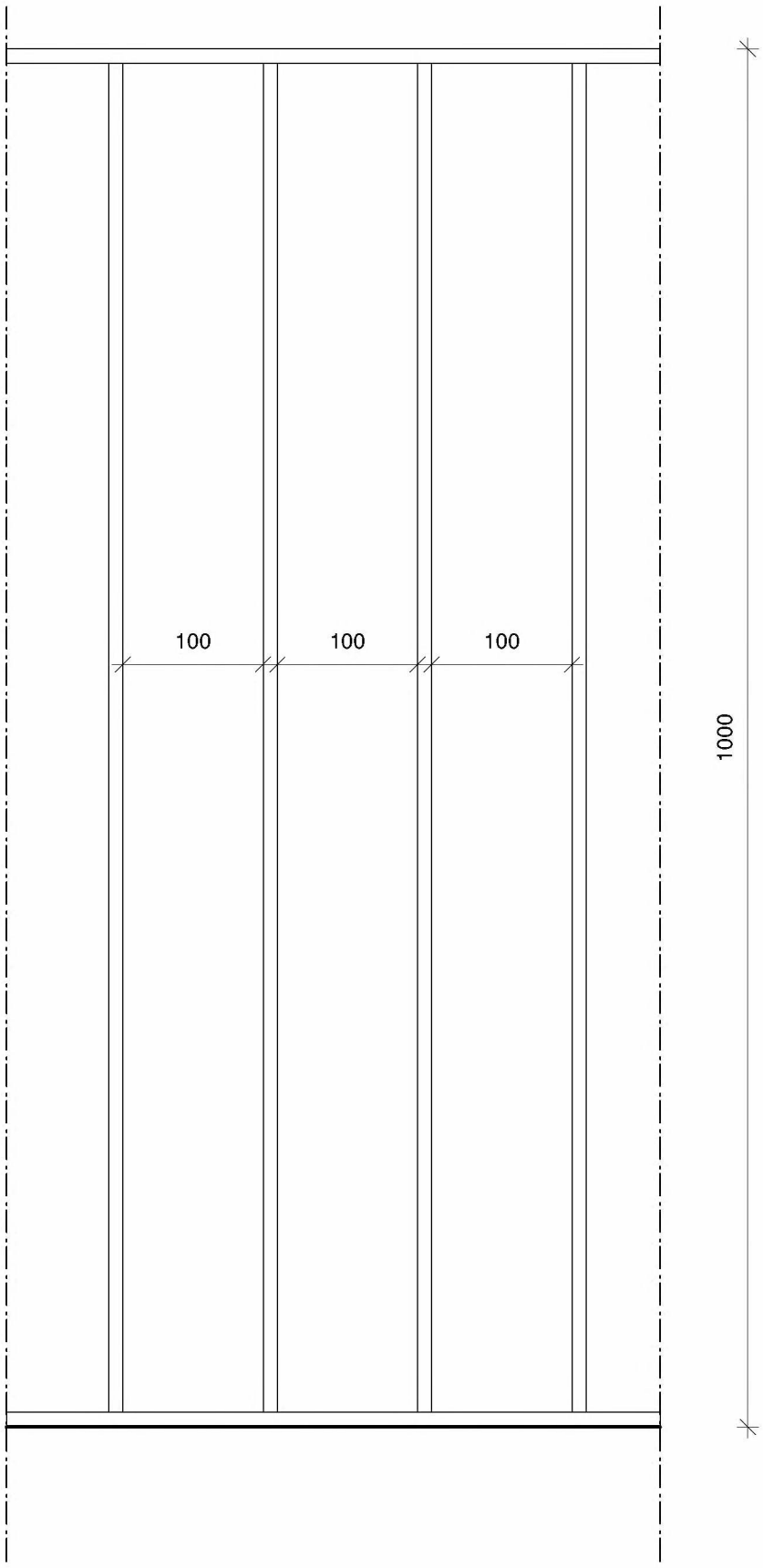

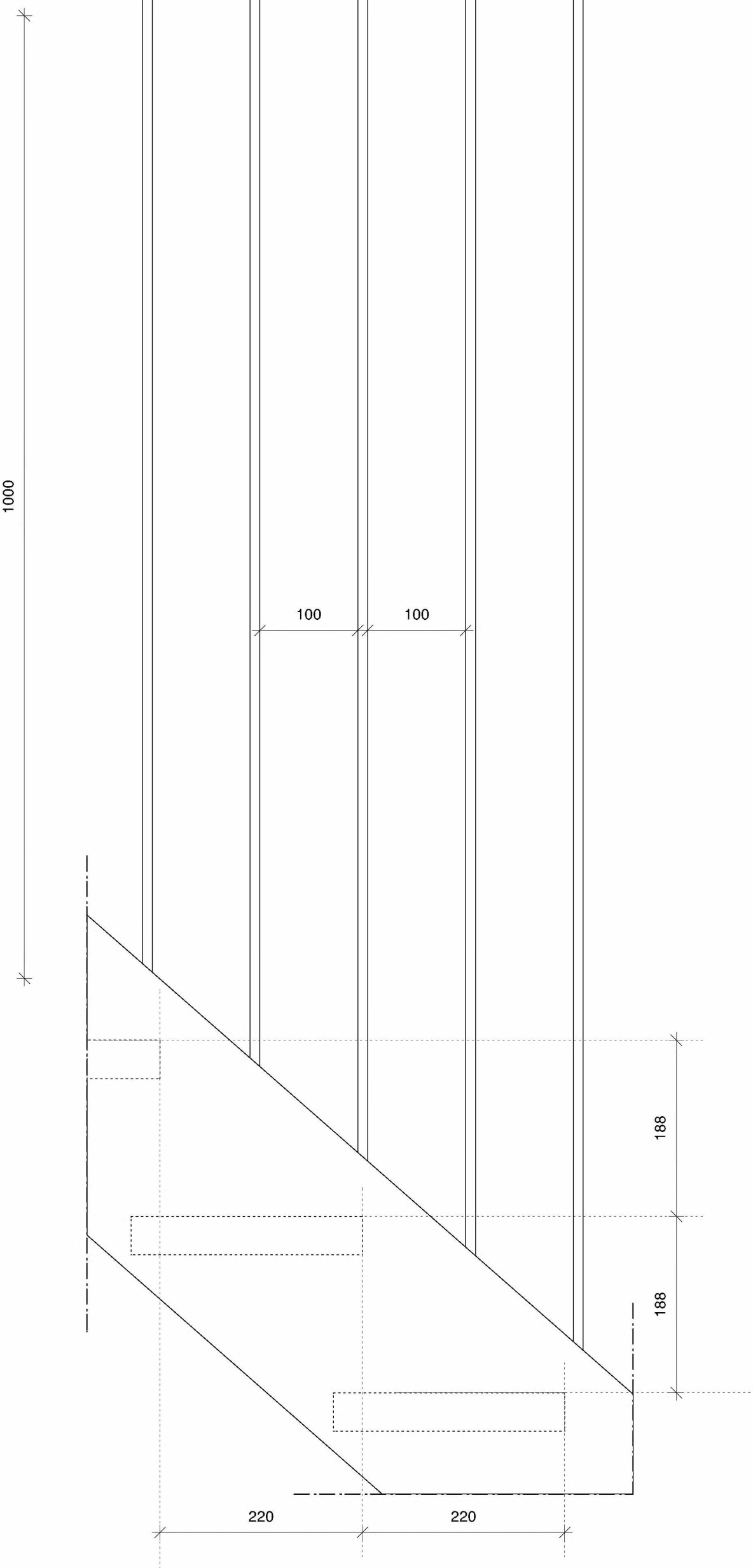

PRINCIPE DETAILLERING NIEUWE TRAP : J & K + HEKWERK

Van Eeghenstraat 94 - 98 te Amsterdam

2121BE 35DEh

KODDE ARCHITECTEN BNA
Architectuur & interieur

Prinsengracht 465 - 1016 HP Amsterdam
T. +31 (0)20 428.27.00 - www.koddearchitecten.nl

Wijziging F	-
Wijziging E	-
Wijziging D	-
Wijziging C	-
Wijziging B	-
Wijziging A	-
Datum	2 februari 2023
Schaal	1:5
Onderwerp	Details trap: J & K