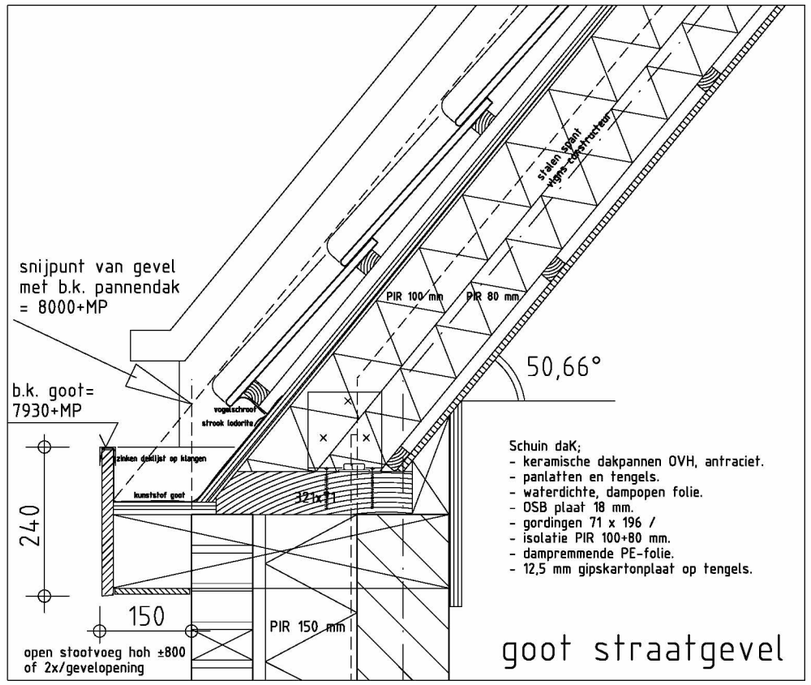

goot straatgevel

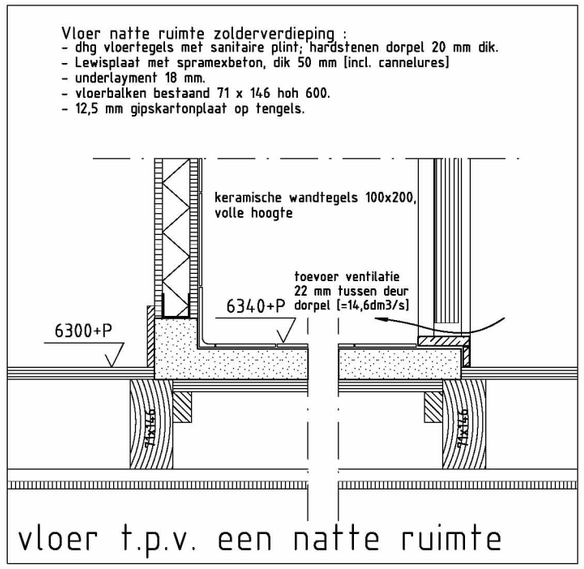

vloer t.p.v. een natte ruimte

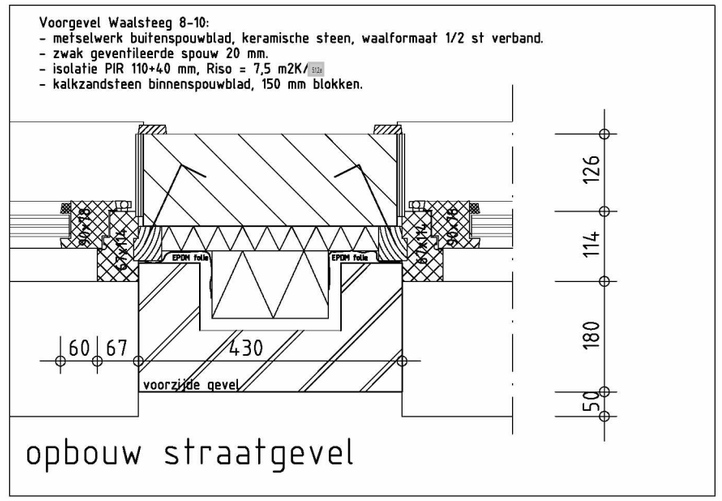

opbouw straatgevel

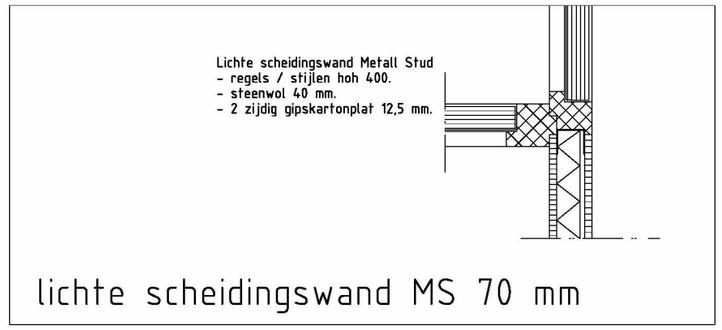

lichte scheidingswand MS 70 mm

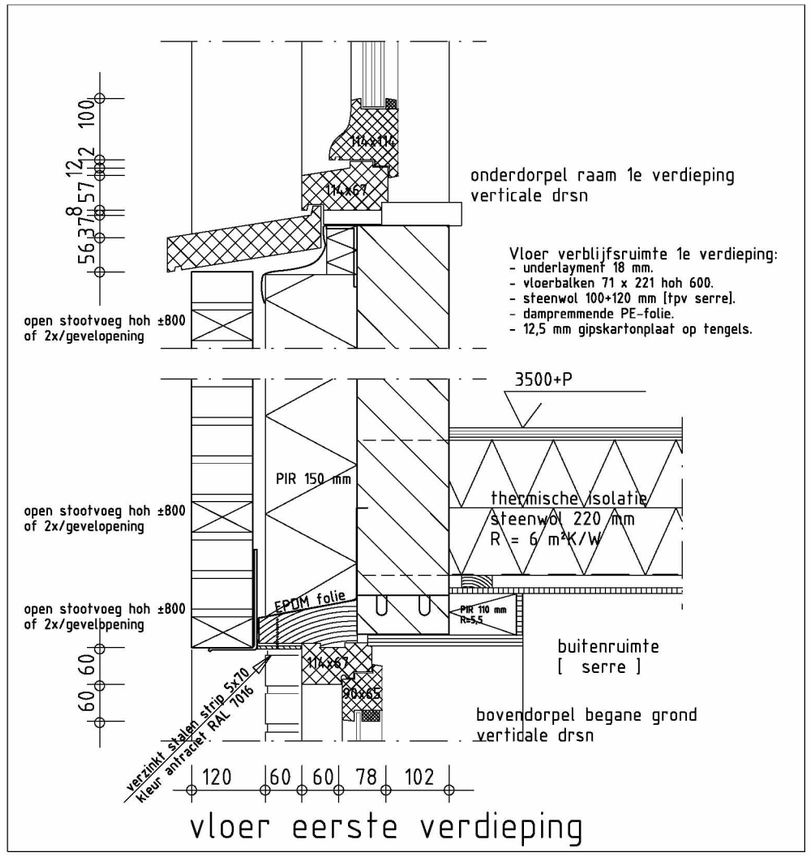

vloer eerste verdieping

WAALSTEEG 8 - 10 te AMSTERDAM

Veranderen-uitbreiden van bedrijfsruimte tot twee woningen; funderingsherstel.

Bouwkundige details vloeren en wanden.

Job: 1803 Tekening: B-4-b Schaal: 1:10 Datum: 05-01-2021 Formaat: A3

Wijziging A. 11-06-2021 B. 12-11-2021 C.
Omschrijving: gew plan: 2 woningen gew plan nav CRK

IR BEN SCHELLEKENS ARCHITECT BNA
Louvrelaan 52 1064 WB Amsterdam
tel: 020-6276639
mail: ir.b.schellekens@kpnmail.nl
architectenregister: 1881216007
Kamer van Koophandel: 34371442