1.9 Driedimensionale impressie in kleur of foto's

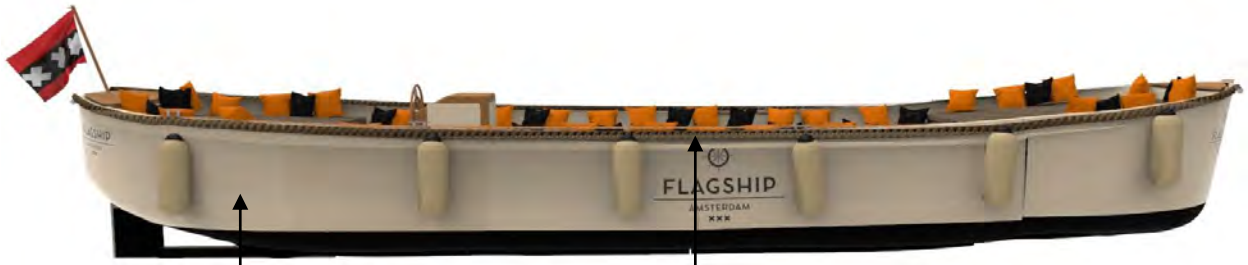

Rompkleur: Ivoorwit
RAL 1015

Touwkleurige
kabelaring van
110mm rondom de
boot gespannen

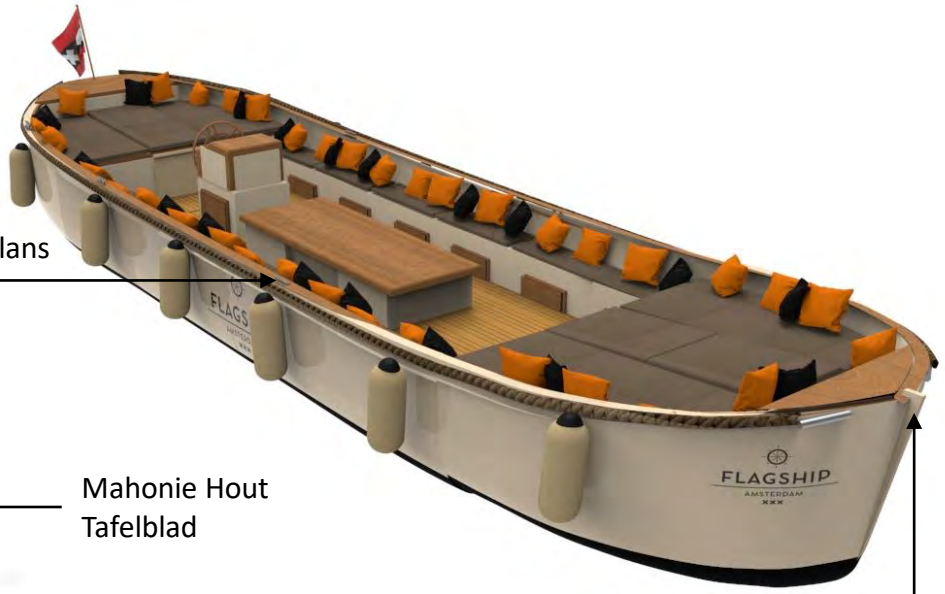

RVS kikkers hoogglans
4 aan elke zijde

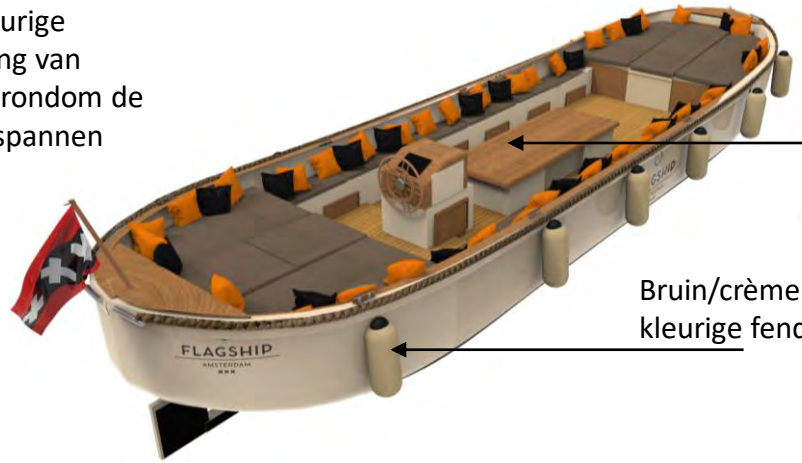

Mahonie Hout
Tafelblad

Bruin/crème
kleurige fender hoes

Chrome strip op
de voorpunt

Mahonie Houten
potdeksel over de
gehele rand

Mahonie Hout
Achterdek

Mahonie Hout
Voordek





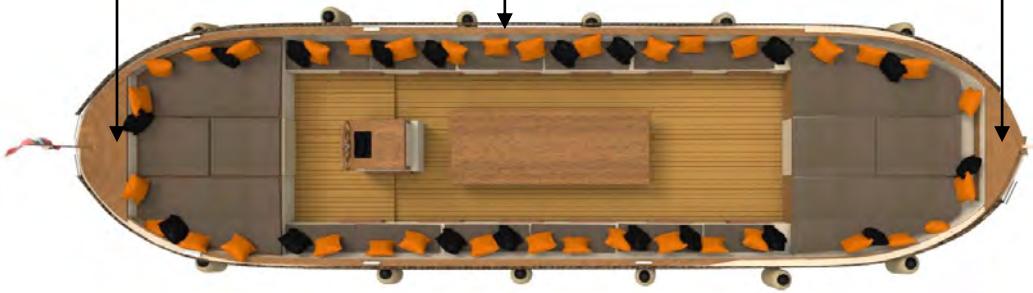



Volledig Flexteak Vloer

Mahonie Houten
Bergluiken

Mahonie Houten
Stuurhuis Deksel



Wegneembare overkapping
Geheel en half overdekte verschijningsvorm:
Gehele overkapping van zeildoek, zorgvuldig ontworpen en strakgespannen uitgevoerd.
De raampartijen zitten aan de voor-, achter-, en zijkanten, en nooit op het dak.
De raampartijen bestaan uit stijlen en doorzichtige delen in een passende verhouding.



Rompkleur: Ivoorwit
RAL 1015





Doorzichtig
Strakgespannen
Raamfolie

Swela 37 Plus
Antraciet Grijs
Boot Zeil Doek





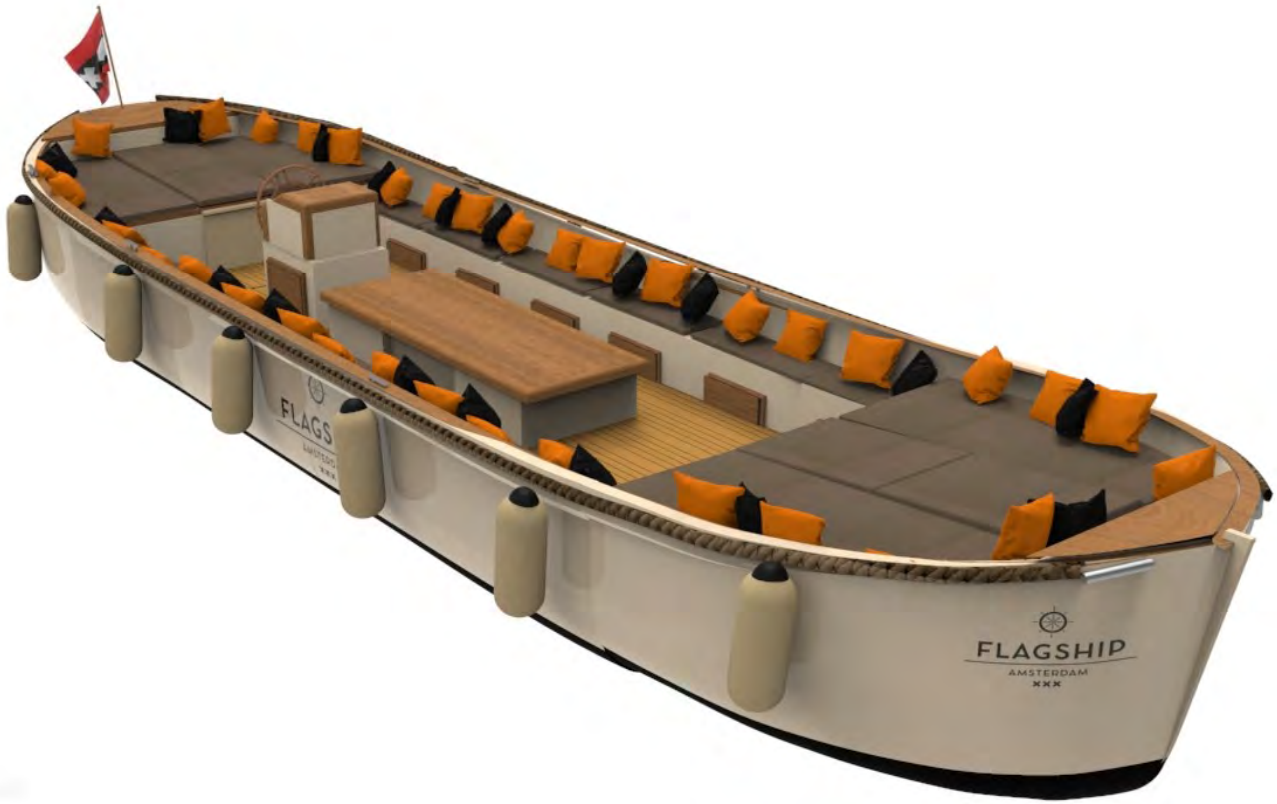
FLAGSHIP
AMSTERDAM
XXX


FLAGSHIP
AMSTERDAM
XXX


FLAGSHIP
AMSTERDAM
XXX



1.10 Tekeningen

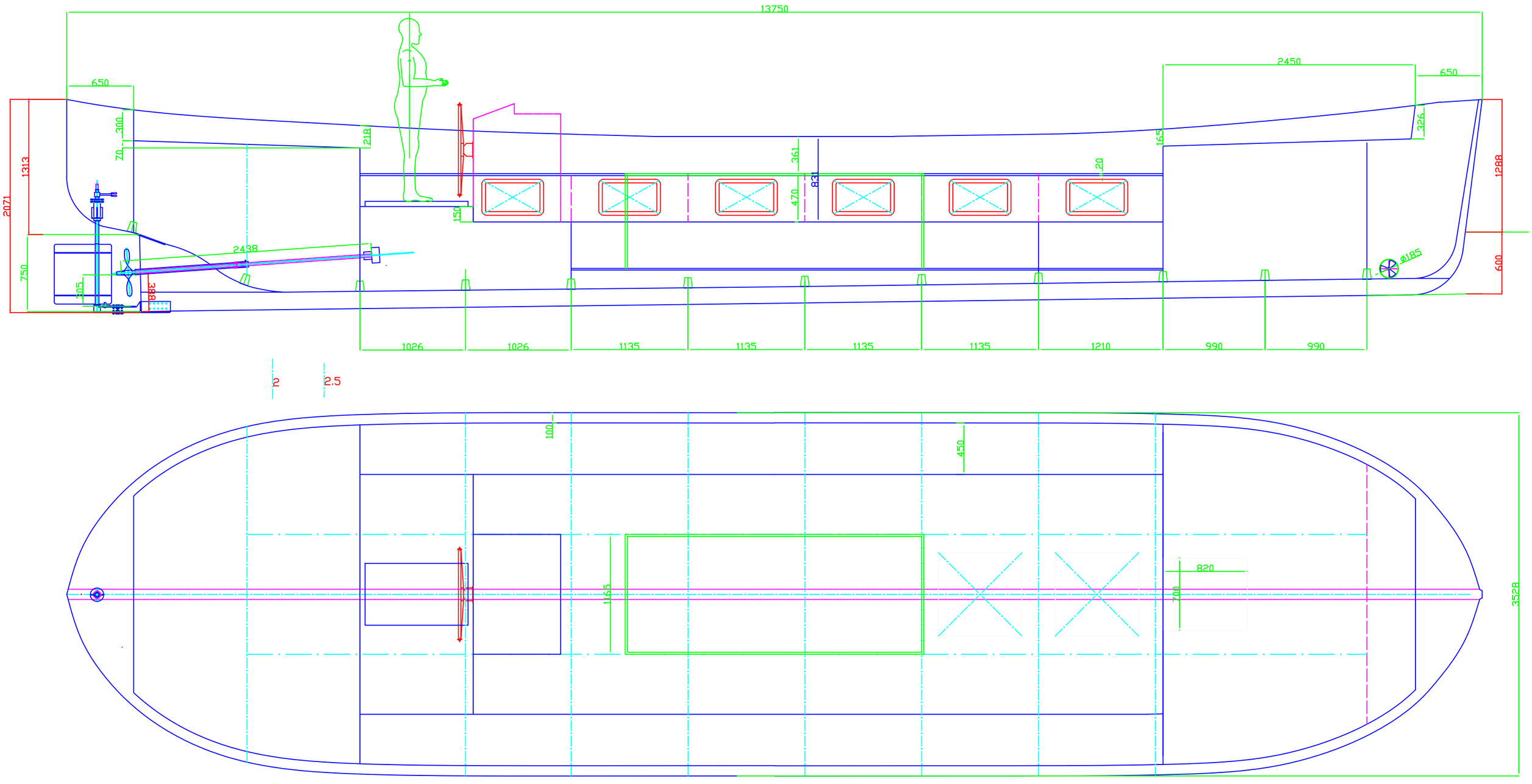

Z14/LC 2020 ver.2
General Arrangement
2020-09-14

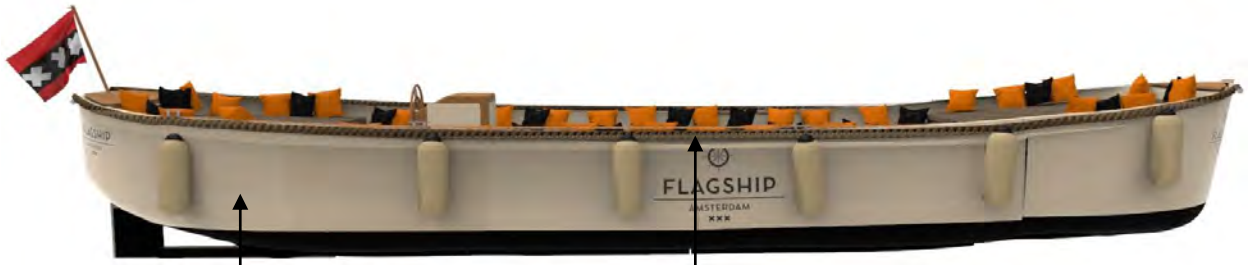

Rompkleur: Ivoorwit
RAL 1015

Touwkleurige
kabelaring van
110mm rondom de
boot gespannen

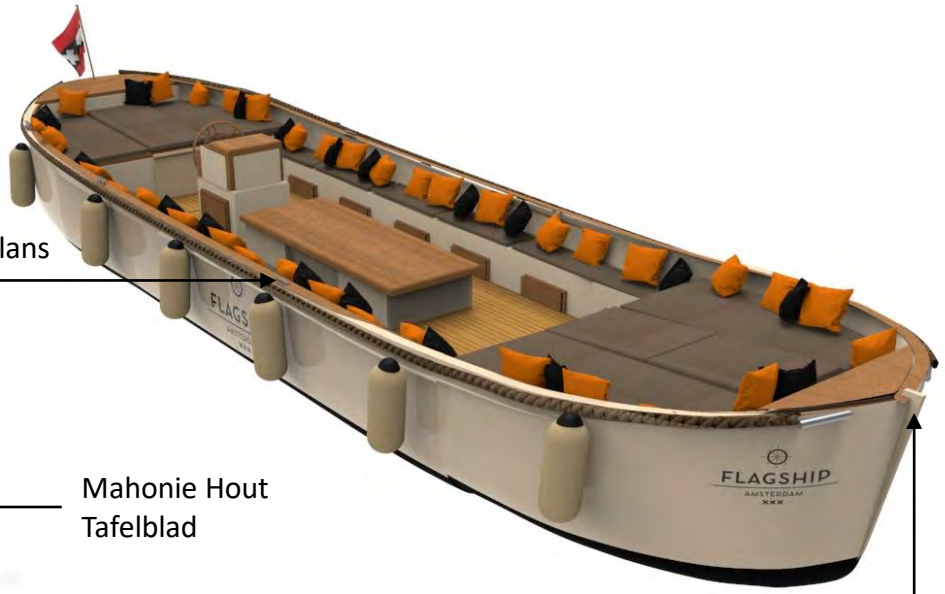

RVS kikkers hoogglans
4 aan elke zijde

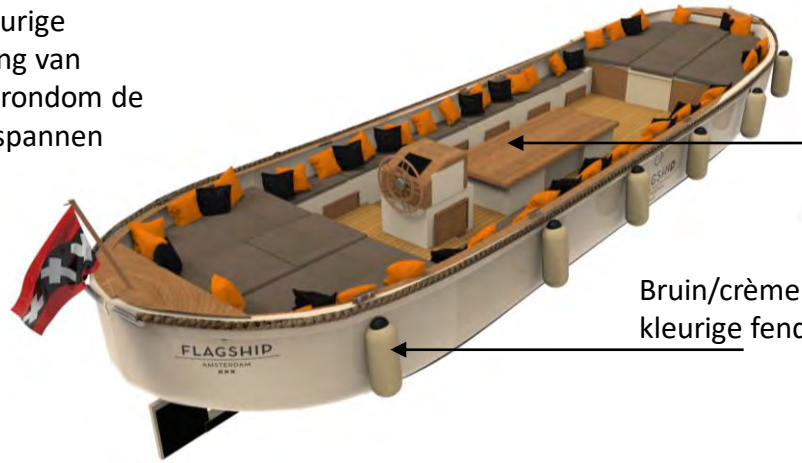

Mahonie Hout
Tafelblad

Bruin/crème
kleurige fender hoes

Chrome strip op
de voorpunt

Mahonie Houten
potdeksel over de
gehele rand

Mahonie Hout
Achterdek

Mahonie Hout
Voordek





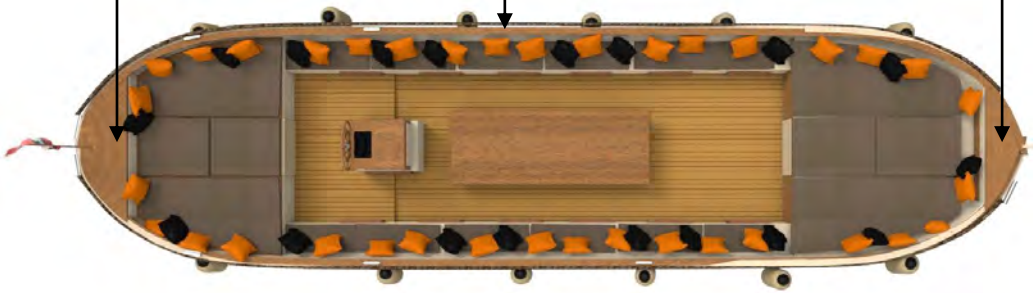



Volledig Flexteak Vloer

Mahonie Houten
Bergluiken

Mahonie Houten
Stuurhuis Deksel



Wegneembare overkapping
Geheel en half overdekte verschijningsvorm:
Gehele overkapping van zeildoek, zorgvuldig ontworpen en strakgespannen uitgevoerd.
De raampartijen zitten aan de voor-, achter-, en zijkanten, en nooit op het dak.
De raampartijen bestaan uit stijlen en doorzichtige delen in een passende verhouding.



Rompkleur: Ivoorwit
RAL 1015





Doorzichtig
Strakgespannen
Raamfolie

Swela 37 Plus
Antraciet Grijs
Boot Zeil Doek






FLAGSHIP
AMSTERDAM
FLAGSHIP


FLAGSHIP
AMSTERDAM
FLAGSHIP AMSTERDAM


FLAGSHIP
AMSTERDAM
XXX


FLAGSHIP
AMSTERDAM
XXX


FLAGSHIP
AMSTERDAM
XXX

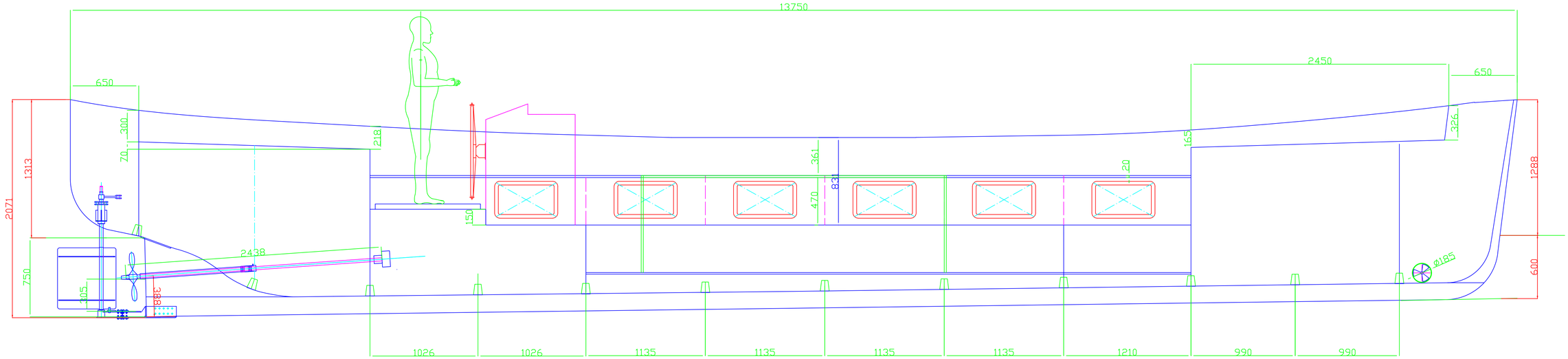

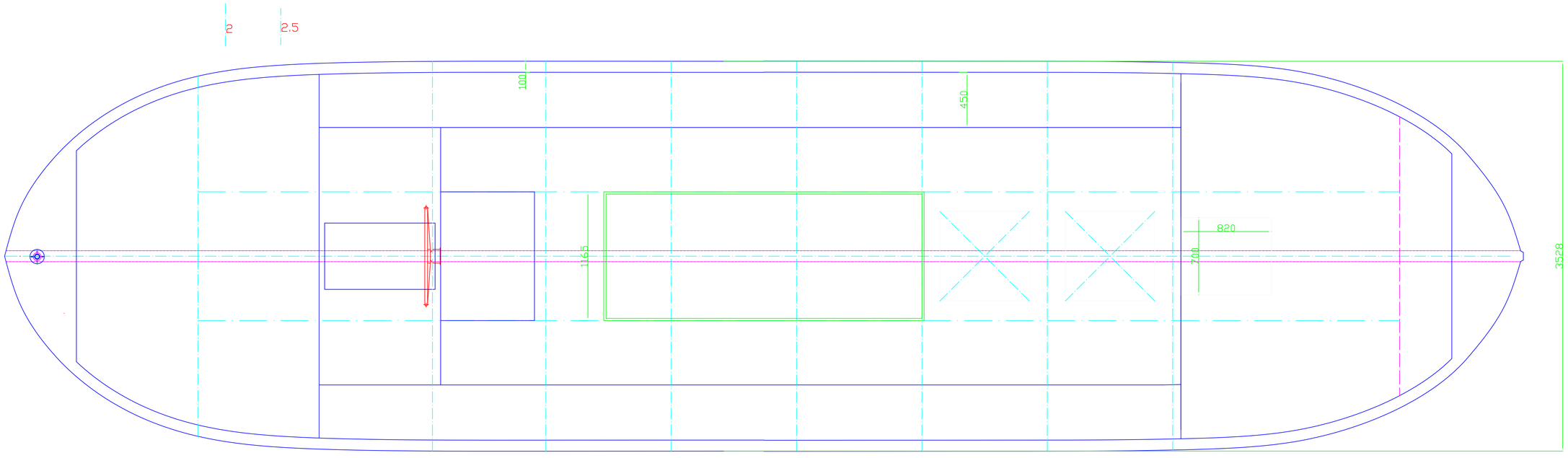

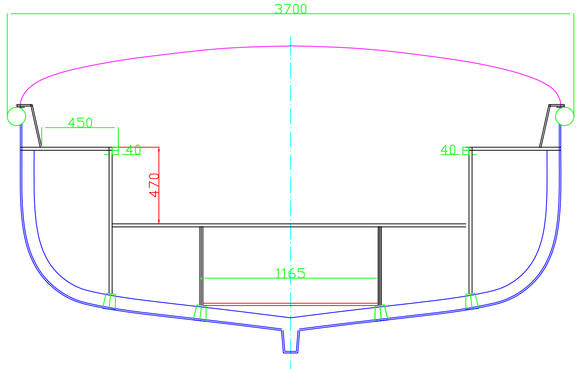

Z14/LC 2020 ver.2
General Arrangement
2020-09-14
A1
1:20