Gemeente
Amsterdam

Bruggen Landelijk Noord

Aanpakscenarios

26 september 2022

Inhoudsopgave

1 Project Bruggen

2 Landschap en Ruimtelijke Kwaliteit

A. Ensembles van Bruggen in het Landschap
B. Ensembles van Bruggen in Dorpen
C. Recreatief Gebruik

3 Architectonische Kwaliteit

A. Bruggenbouw door de tijd
B. Bruggen en de architectuur van Landelijk Noord
C. Opbouw en materialisatie
Kenmerken van hameipoort
Kenmerkende verbindingen in de brug
Kleuranalyse

4 Culturele Geschiedenis

A. Bruggen
B. Voorbeelden van relicten in het landschap

5 Kwaliteitmatrix en Rennovatiescenario’s

Inleiding

Verkeer en Openbare Ruimte Civiele Constructies heeft het IB ingeschakeld dit project te begeleiden en de benodigde documenten te produceren om de objecten daar waar nodig te vervangen met een nieuwe constructie. Het IB heeft Ruimte en Duurzaamheid gevraagd om naar de ruimtelijk, de architectonische en de culturele historische kwaliteiten van de bruggen in beeld te brengen. Op basis van dit onderzoek wordt ook advies uitgebracht voor het vervangen/restaureren van deze zeven bruggen.
Gebaseerd op de drie basis criteria willen wij een voorstel maken voor de mate van rennovatie van de bruggen in het project Zeven *Bruggen Landelijk Noord*. De bruggen moeten de capaciteit hebben om de toekomstige gebruiksbehoeften in Landelijk Noord te ondersteunen zowel als hun identiteit te behouden in deze belangrijke landschap van culturele erfgoed. De criteria zoals investering, toekomstbestendigheid, beheer en duurzaamheid hebben we hier bewust weggelaten. Deze criteria zijn omschreven in de *Memo Aanpak Bruggen Landelijk Noord: Trade-off-matrix Scenario's*.

De drie basis criteria zijn:
1. Landschap en Ruimtelijke Kwaliteit
2. Architectonische Kwaliteit
3. Culturele Geschiedenis

1

Project Bruggen

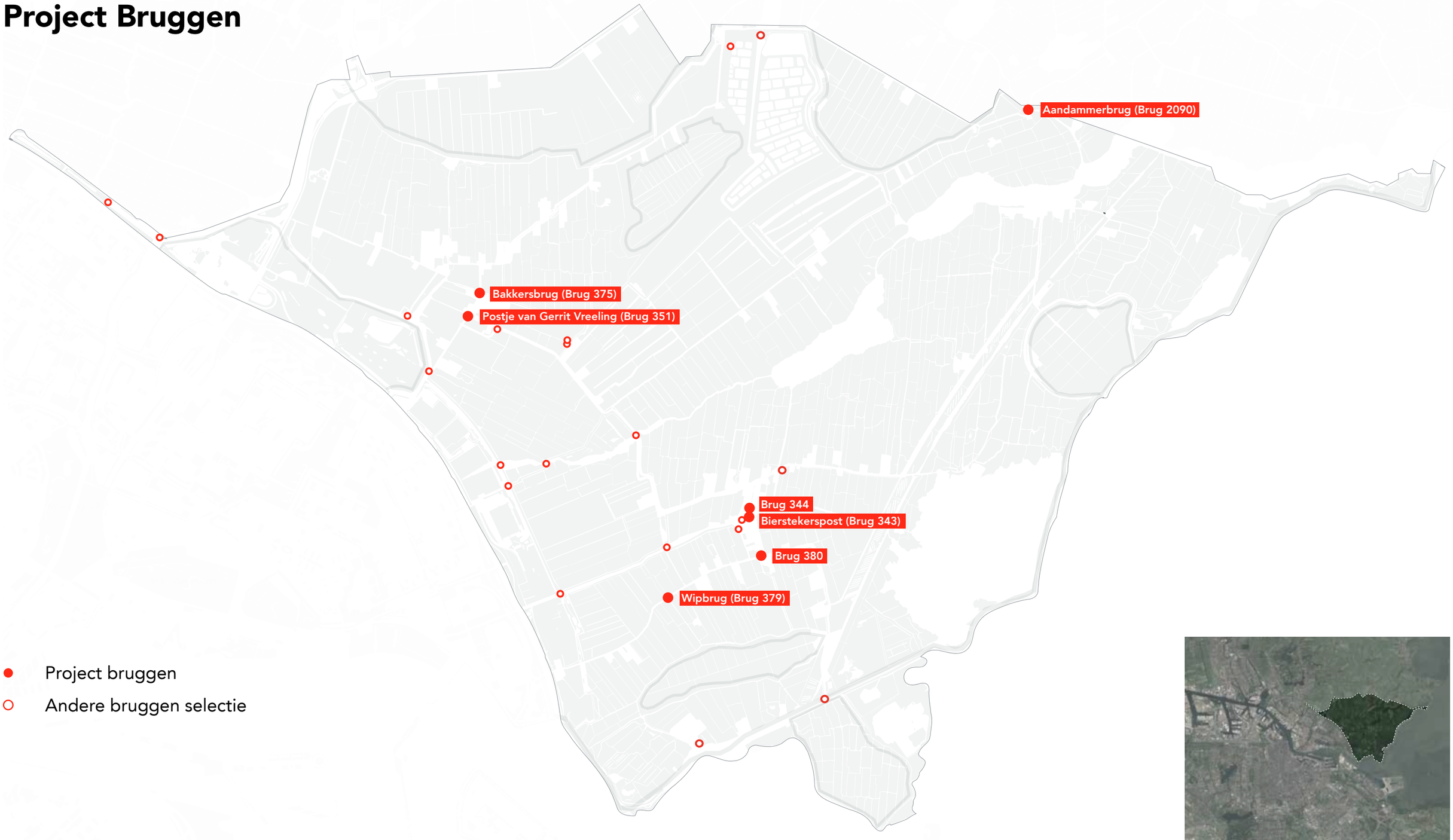

- Project bruggen
- Andere bruggen selectie



Zunderdorp: Bakkersbrug (Brug 375)



Zunderdorp: Postje van Gerrit Vreeling (Brug 351)



Ransdorp: Brug 380



Ransdorp: Brug 344



Ransdorp: Bierstekerspost (Brug 343)



Wipbrug (Brug 379)



Aandammerbrug (Brug 2090)

2

Landschap en Ruimtelijke Kwaliteit

Deze bruggen verwijzen naar elkaar, maar ook naar al het andere om hen heen. De vlakheid en openheid van het landschap creëert een canvas voor de elementen om gezien te worden. Door de positie van de bruggen ten opzichte van de overige elementen in het landschap ontstaat er een complementaire en historisch karakteristieke beleving van het landschap in Landelijk Noord.

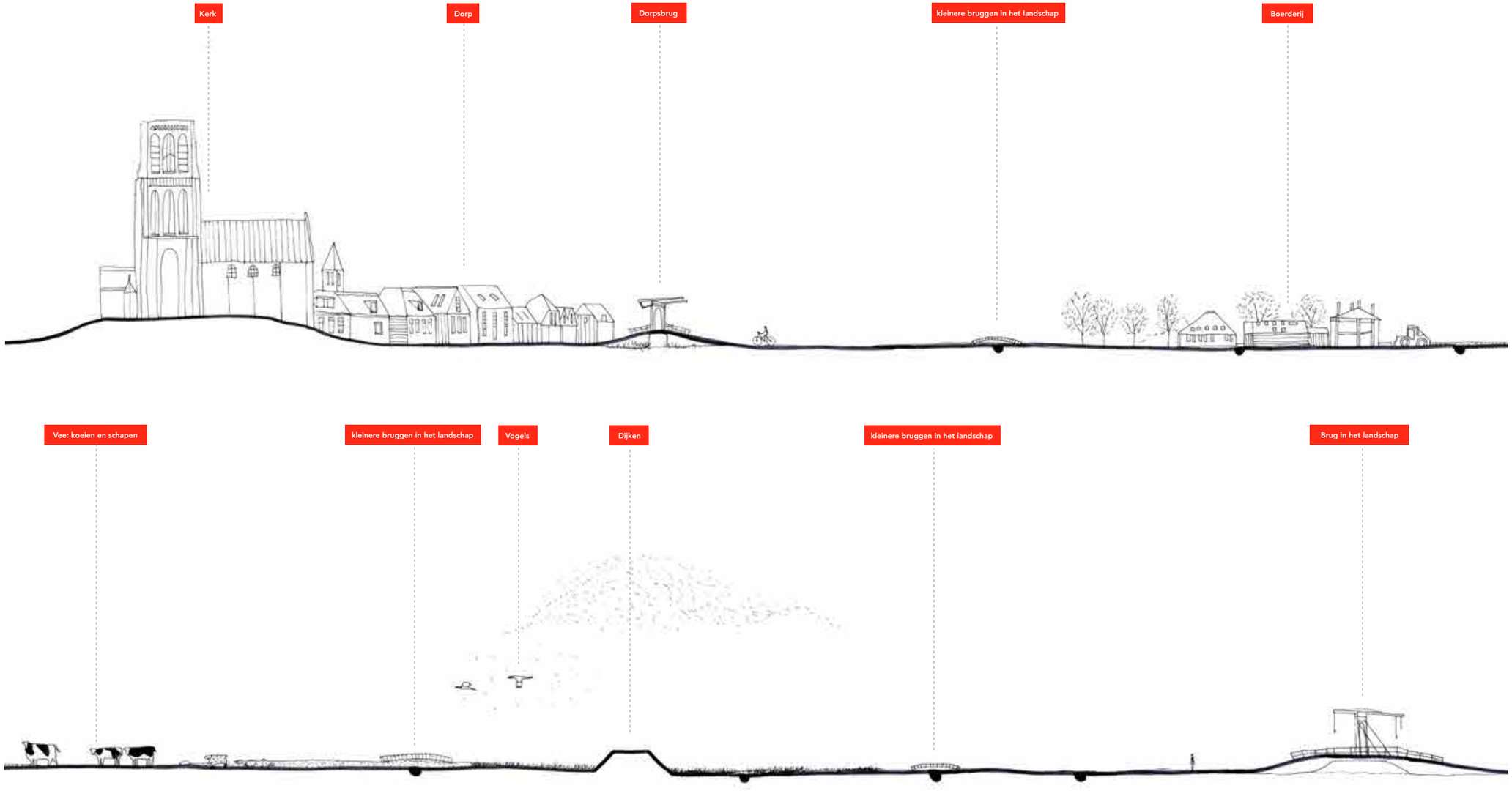

A. Ensembles van Bruggen in het Landschap

Landelijk Noord bestaat grotendeels uit veenweiden en enkele droogmakerijen, die grotendeels in agrarisch gebruik zijn bij melkveehouders. Het veenpolderlandschap heeft een open karakter, met incidenteel een onderbreking in de vorm van een klein lint of erf. De beleving van een doorlopende ruimte overheerst. In het gebied is nauwelijks sprake van opgaand groen, met uitzondering van de begroeiing rond de verspreid liggende agrarische erven. Beplanting langs wegen komt nauwelijks voor. Dit versterkt de openheid aanzienlijk. Landelijk Noord wordt grotendeels bepaald door een waterrijk veenpolderlandschap die uit onvergraven veen bestaat. De veenrivieren (dieën) en de daarop geënte middeleeuwse verkaveling vormen de onderlegger.

Een aantal van de bruggen in deze opgave staan duidelijk buiten de dorpen in het landschap. Die bruggen maken ensembles met de naastliggende boerderijen of andere vaste witte bruggen in de buurt.



Andere bruggen zijn te vinden in het open landschap die ensembles met de projectbruggen vormen.



Brug 2090: steekt de Angenie; een vrij druk water dat het Bozenmeertje verlengt met de Holysloter Die. De boerderij is gelegen nabij de plek waar ooit het buurtschap Poppendam heeft gestaan.



Brug 379: halverwege tussen Schellingwoude en Ransdorp.



Landschap

- Project bruggen
- Andere bruggen
- Polderdijk
- Hoofdgroenstructuur
- Bestaande water

Door de openheid van het landschap ontstaat er een canvas van groen met elementen erop. Hierdoor zijn de verschillende bruggen in het landschap goed zichtbaar en vormen een ensembles samen met de naastliggende bebouwing of andere bruggen.
Deze ensembles zijn een belangrijk onderdeel van de karakteristieke beleving van het landschap van Landelijk Noord. Een brug oversteken of van ver bekijken doet herinneringen aan de water- en groenstructuur van het gebied en activeert zichtlijnen en andere kenmerken in het landschap. Ze zijn onmisbare karakters die het hoogwaardige en samenhangende landschappelijke kwaliteit van Landelijk Noord behouden.

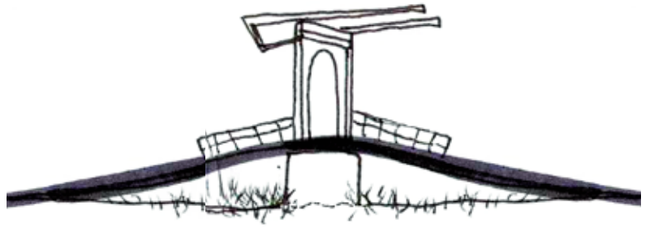

Brug op landschappodium

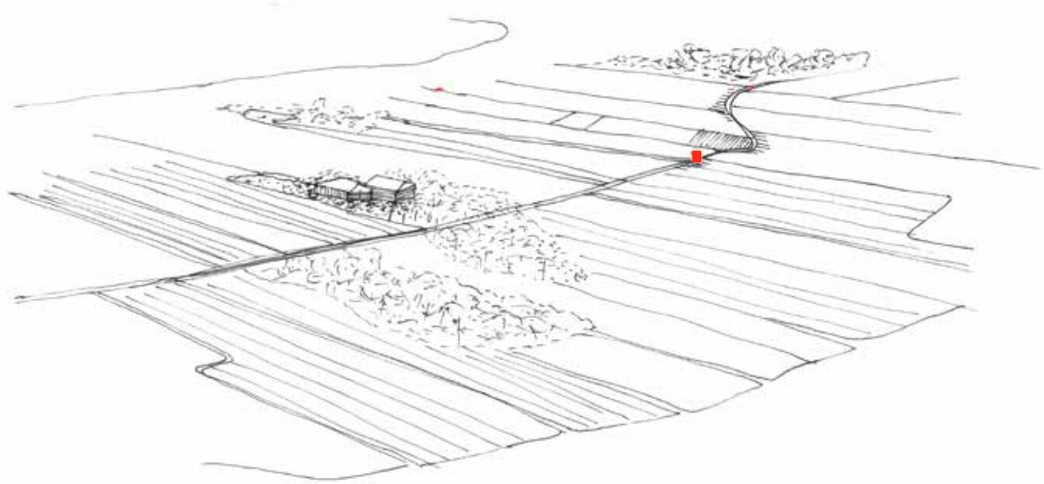

Wipbrug (Brug 379)

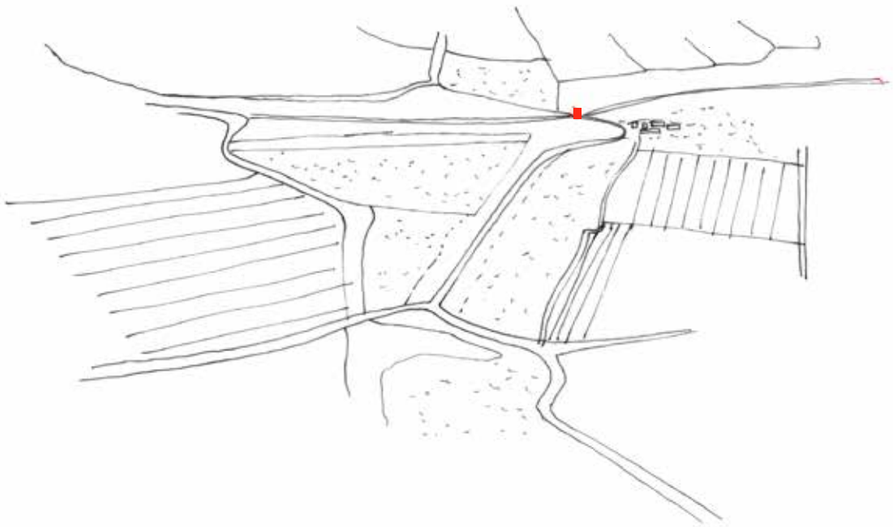

Aandammerbrug (Brug 2090)

B. Ensembles van Bruggen in Dorpen

Binnen de dorpen Zunderdorp en Ransdorp vormen de bruggen een zeer karakteristiek ensemble dat zich tot elkaar houden en tot de architectuur van de omliggende bebouwing. Samen met de bebouwing vormen ze het stedenbouwkundig karakter van de dorpen. Sommige bruggen spelen de rol als portaal of toegangen tot de wijken.



Zunderdorp: Brug 375



Ransdorp: Brug 343



Zunderdorp: Brug 351



Ransdorp: Brug 344



Ransdorp: Brug 380

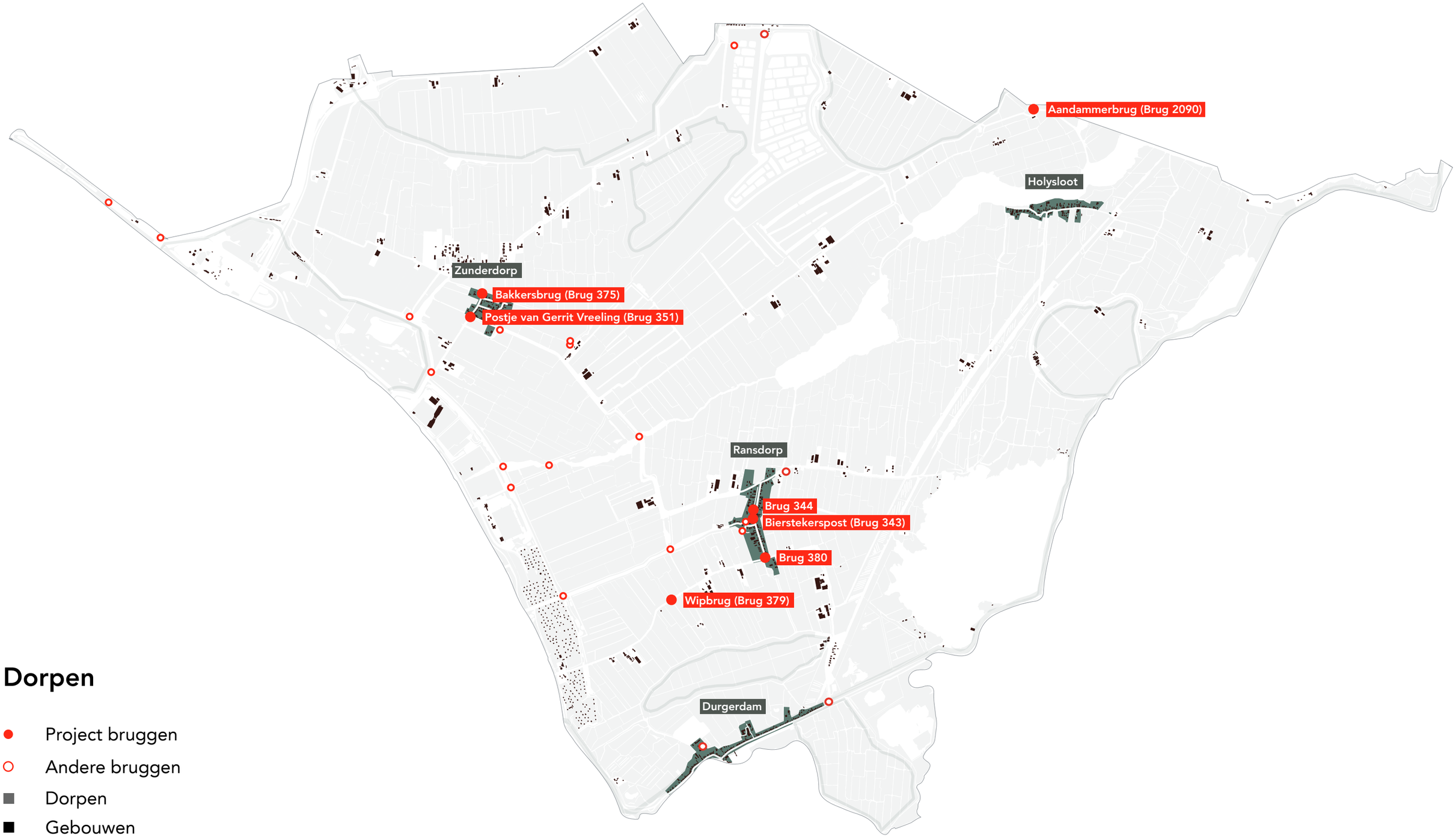

Dorpen

- Project bruggen
- Andere bruggen
- Dorpen
- Gebouwen

Binnen Zunderdorp en Ransdorp vormen de bruggen ensembles met de andere bebouwing en werken als poorten naar de dorpen.

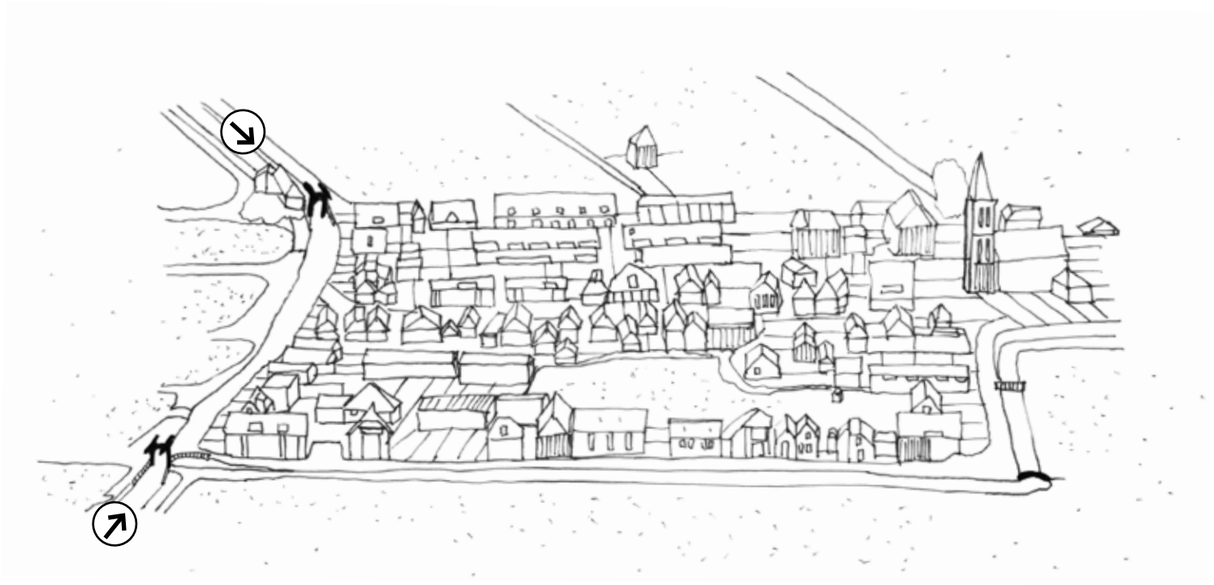

Zunderdorp: Bakkersbrug (Brug 375) en Postje van Gerrit Vreeling (Brug 351)

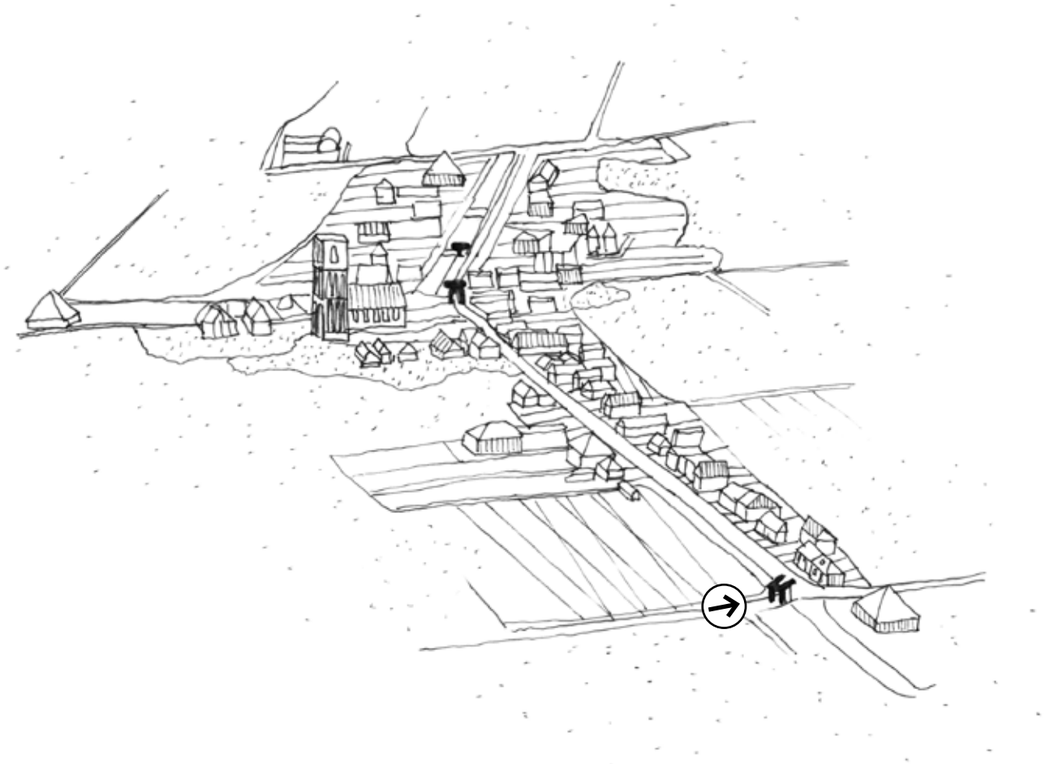

Ransdorp: Bierstekerspost (Brug 343), Brug 344 en Brug 380

C: Recreatief gebruik

De recreatieve functie is een belangrijk kwaliteit van Landelijk Noord. Door het hele gebied zijn fiets- en wandelroutes te vinden die het landschap vertonen. Daarnaast is er waterrecreatie die zich bevindt in een netwerk van recreatieve sloepvaarwegen.
Alle vaarbare routes zijn onderdeel van de slopennetwerk van Landelijk Noord. Zo wordt het bestaande waternetwerk nog beter benut en biedt het veel kansen voor nieuwe (toeristische) initiatieven op en aan het water. Aandammersbrug maakt een onderdeel van dit sloepennetwerk.

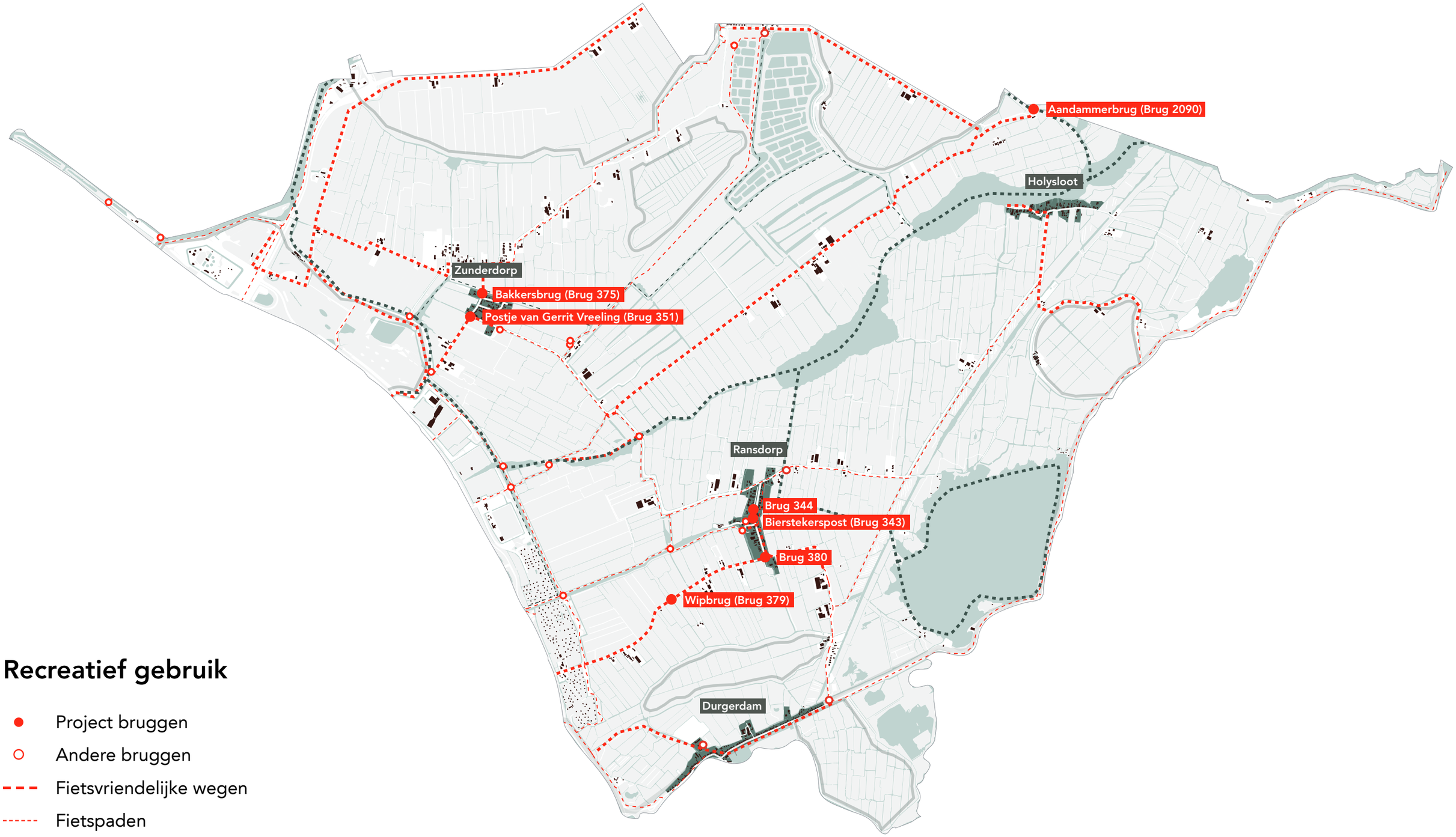

Recreatief gebruik

- Project bruggen
- Andere bruggen
- Fietsvriendelijke wegen
- Fietspaden
- Waterrecreatie: sloepennetwerk
- Andere mogelijkheden voor waterrecreatie

3

Architectonische Kwaliteit

De bruggen in Landelijk Noord zijn typische architectuur van dit regio. Het is volksarchitectuur. Ze zijn sober en doelmatig, hun verschijningsvorm laat meteen zien wat hun functie zijn. De kleuren, de materialen de detaillering zijn ook typische kenmerken van de streek. De hameipoort en contragewicht zijn functioneel ontworpen met een minimum aan ornamenten en het houten brugdek is licht om makkelijk opgetild te worden.

In de loop van de tijd veranderde de bruggen door impact van een ander bouwstijl, namelijk de traditionele ambachtelijke bouwstijl. Deze bouwstijl is vooral te zien in de gebouwen om de brug heen. Het is een inheemse of streekeigen architectuur die niet aan een bepaalde bouwstijl of bouwperiode is gebonden, maar gebruik maakt van traditionele materialen, vormen en motieven zoals bijvoorbeeld: windveren en zwart-geteerde gepotdekselde houten gevels. (Wat ook veel te vinden is in de woningen in Ransdorp en Zunderdorp).



A. Bruggenbouw door de tijd

De bruggen zijn gemaakt net als andere bruggen in het algemeen om twee gebieden te verbinden. Doordat in het verleden de waterwegen werden gebruikt voor boten moesten de bruggen open kunnen. Vandaar dat ophaalbruggen werden toegepast.

Uit de foto's is te zien dat voor de huidige brug 343 werd gebouwd een andere brug al stond. Deze brug gebruikte ook hout als hoofdmateriaal, maar is smaller en eenvoudiger opgebouwd.

De ontwikkeling van bouwtechniek is hier goed te zien. Bij brug 344 die in 1928 was gebouwd is te zien dat meer staal werd gebruikt om bepaalde bouwelementen te vervangen en om een sterkere verbindingen te maken tussen twee houten elementen.

Daarnaast is ook te zien dat de vormgeving van de hameipoort is veranderd.

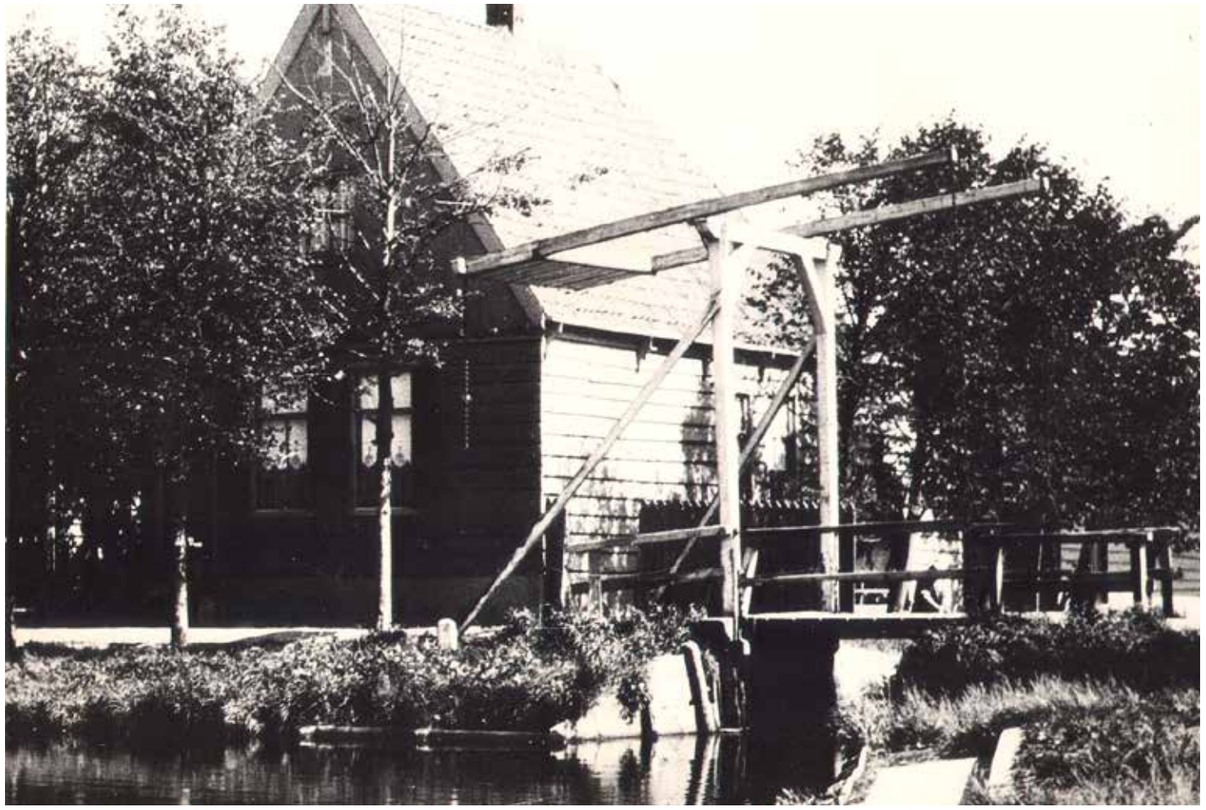

foto ca. 1922



foto 1953 ca. t/m 1995 ca.



Brug en huizen
(brug 351, 343 en 344)

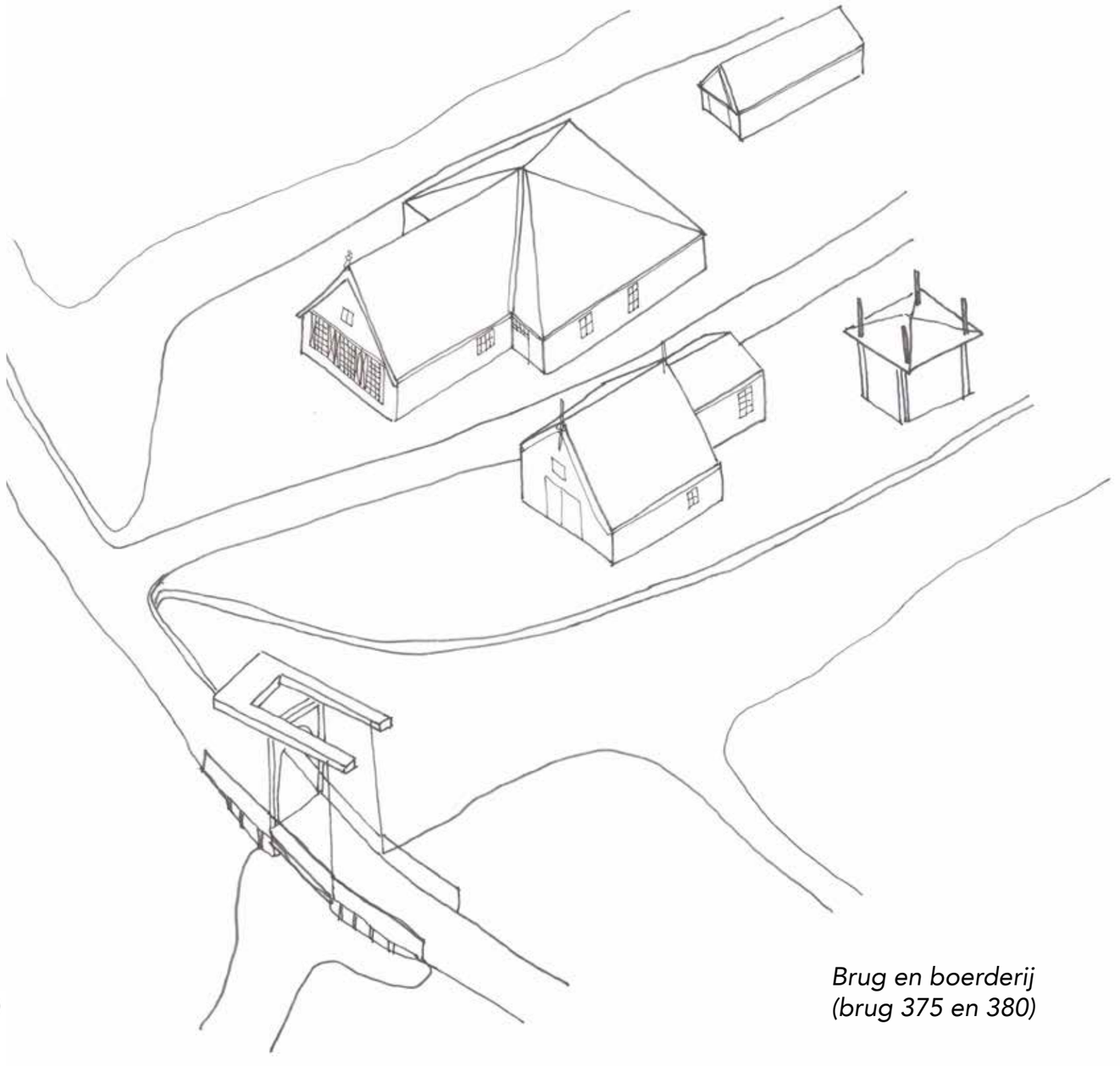

Brug en boerderij
(brug 375 en 380)

B. Bruggen en de architectuur van Landelijk Noord

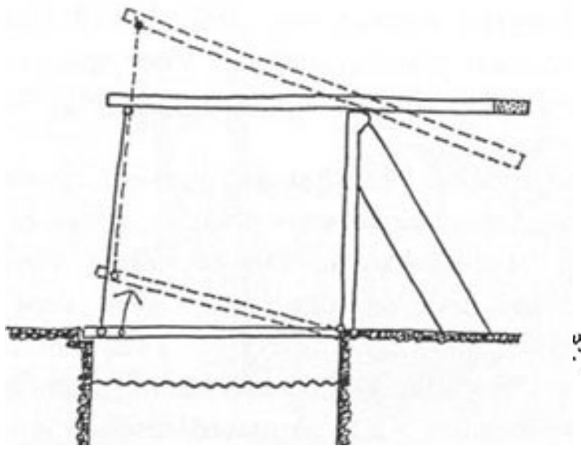

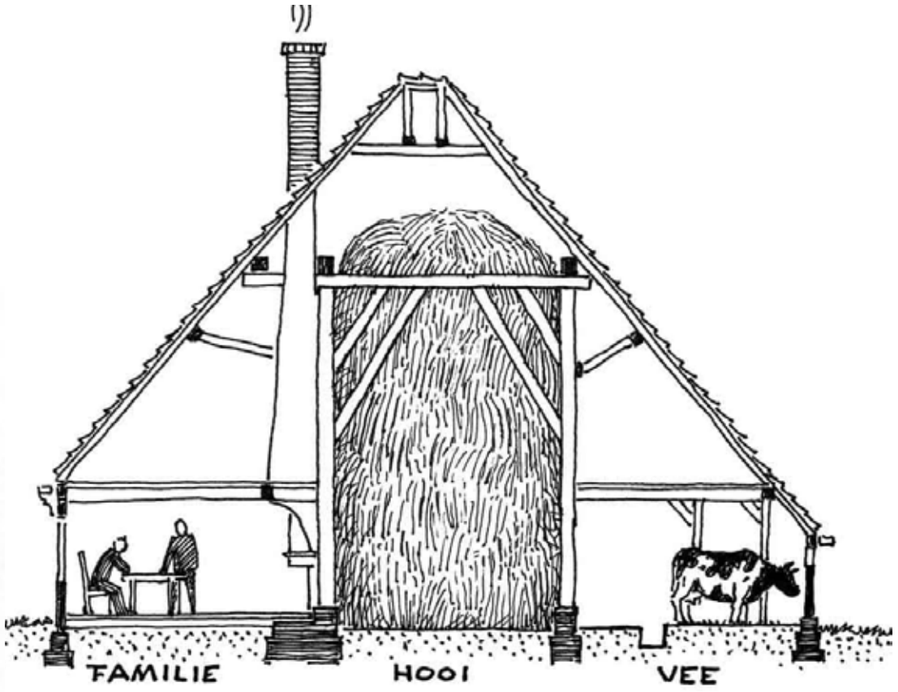

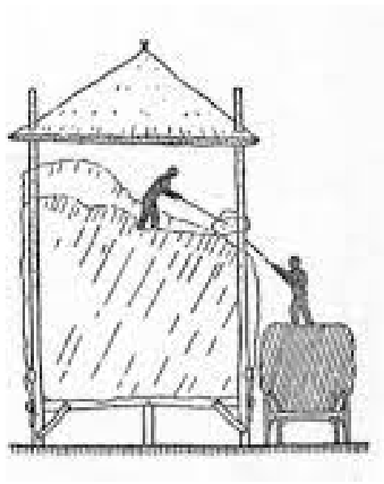

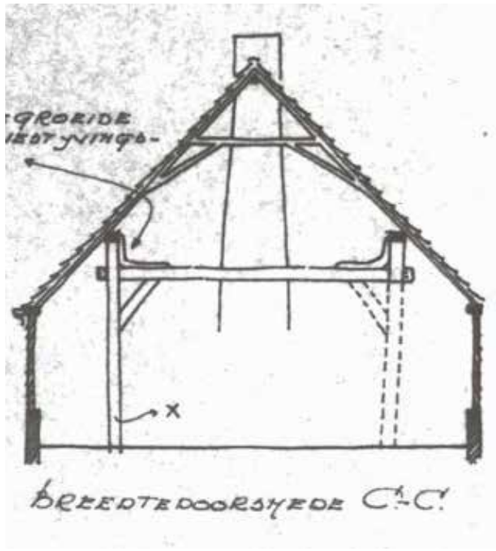

Volksarchitectuur in Landelijk Noord
De vormgeving van zowel de bruggen, huizen, boerderijen en hooischuren vloeit voort uit de functie van de element. De vormgeving van de ophaalbruggen komt voort uit de techniek van een uitgebalanceerde ophaal mechanisme boven het brugdek. Het dak van de boerderij is vrij hoog omdat die ruimte nodig was om hooi op te slaan (stolpboerderij). De hellende daken met hun driehoekige vorm zijn stabiel, stevig en zorgen voor een efficiënt waterafvoer.







Bouwmaterialen
Zowel de bruggen als de huizen zijn beide gebouwd met hout als hoofdmateriaal. Dit heeft te maken met de bodemgesteldheid. Veengrond heeft heel weinig draagkracht, waardoor het geringe gewicht van hout een goede oplossingen was om het als bouwmateriaal te gebruiken.

De bruggen, huizen en boerderijen zijn allemaal in vergelijkbare hoogtes gemaakt. Deze maakt contrast met de kerktoren die hoog uitspringt.

De landhoofden van de meeste bruggen zijn gebouwd uit steenachtig materiaal. Dit is ook te vinden aan de onderkant van de huizen en boerderijen. Het dient als een sokkel die de houten delen beschermt tegen het water en vochtige bodem.















Gebruik van kleur
Zowel de bruggen als de huizen en boerderijen gebruiken de kleur wit in combinatie met donkere kleuren (zwart op de stalen onderdelen van de brug en donkergroen op de huizen en boerderijen). Door hun kleur contrasteren de bruggen sterk met de groene omgeving. Op de huizen en boerderijen is wit veel gebruikt op onderdelen zoals dakranden, kozijnen en strepen in de gevel.

Ornamenten
Een ornament is aanwezig maar terughoudend bij zowel de bruggen als de huizen. Op de bruggen is dit meestal aan de bovenkant in het midden van de hameipoort en bij de huizen op de daknok aan de voor- en achtergevel. De gevelmakelaar vormt de verbinding van de windveren en dient tevens ter verfraaiing van de gevel. Behalve een versiering is de makelaar in het volksgeloof ook een magisch ornament. Een topmakelaar in de vorm van een Donderbezem zou blikseminslagen voorkomen.

Ophaalbruggen en andere bruggen in het landschap (Brug 379 en 2090)
Zowel de ophaalbruggen als de vaste bruggen in de omgeving gebruiken hout als hoofd bouwmateriaal. Bijna alle type bruggen zijn wit geschilderd en springen uit in de omgeving door zijn kleur en vormen. De vormgeving komt voort uit de functie. Ze zijn eenvoudig en sober opgebouwd en gebruiken niet meer materiaal dan nodig is. Alle bruggen bestaan uit rechte vormen en segmenten zowel in het brugdek als in de leuning. Wanneer er een hoogteverschil overbrugd wordt is dit in rechte segmenten uitgevoerd. Er is een minimum van ornamentatie te vinden. De vormgeving van de balustrades is een compositie van stijlen die aan de buitenkant zitten met regels aan de binnenkant. De verticale elementen creëert een bepaald ritme die bij sommigen bruggen worden doorgezet naar de verticale elementen van de waterkerende constructie.
De verbinding tussen de leuning en brugdek is bij beide gevallen hetzelfde (met staal).

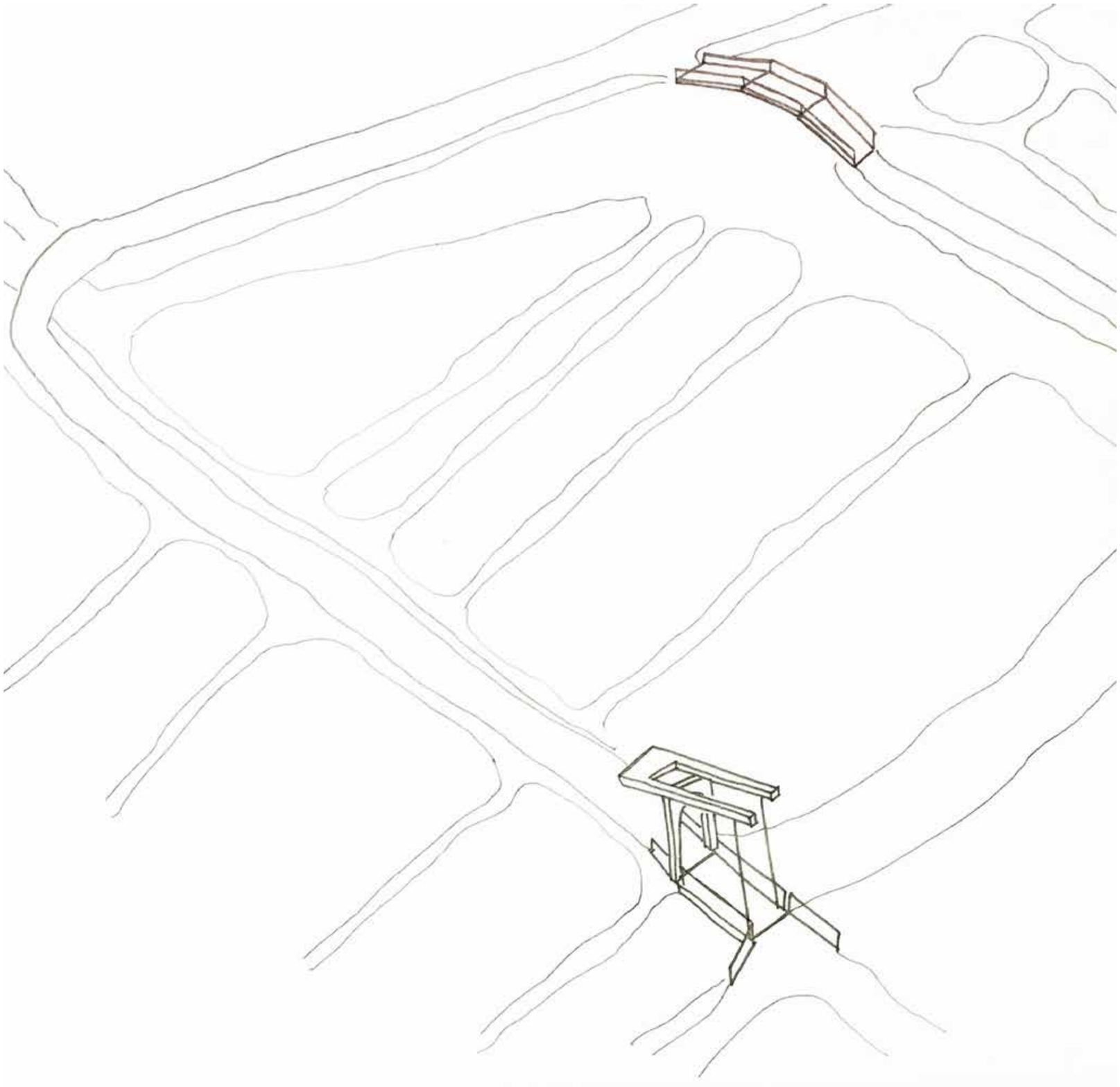






vrachtverkeer
stapvoets
rijden



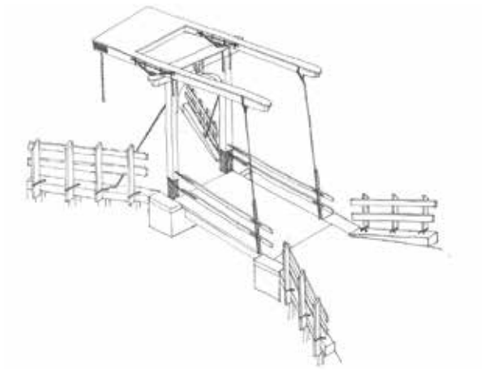

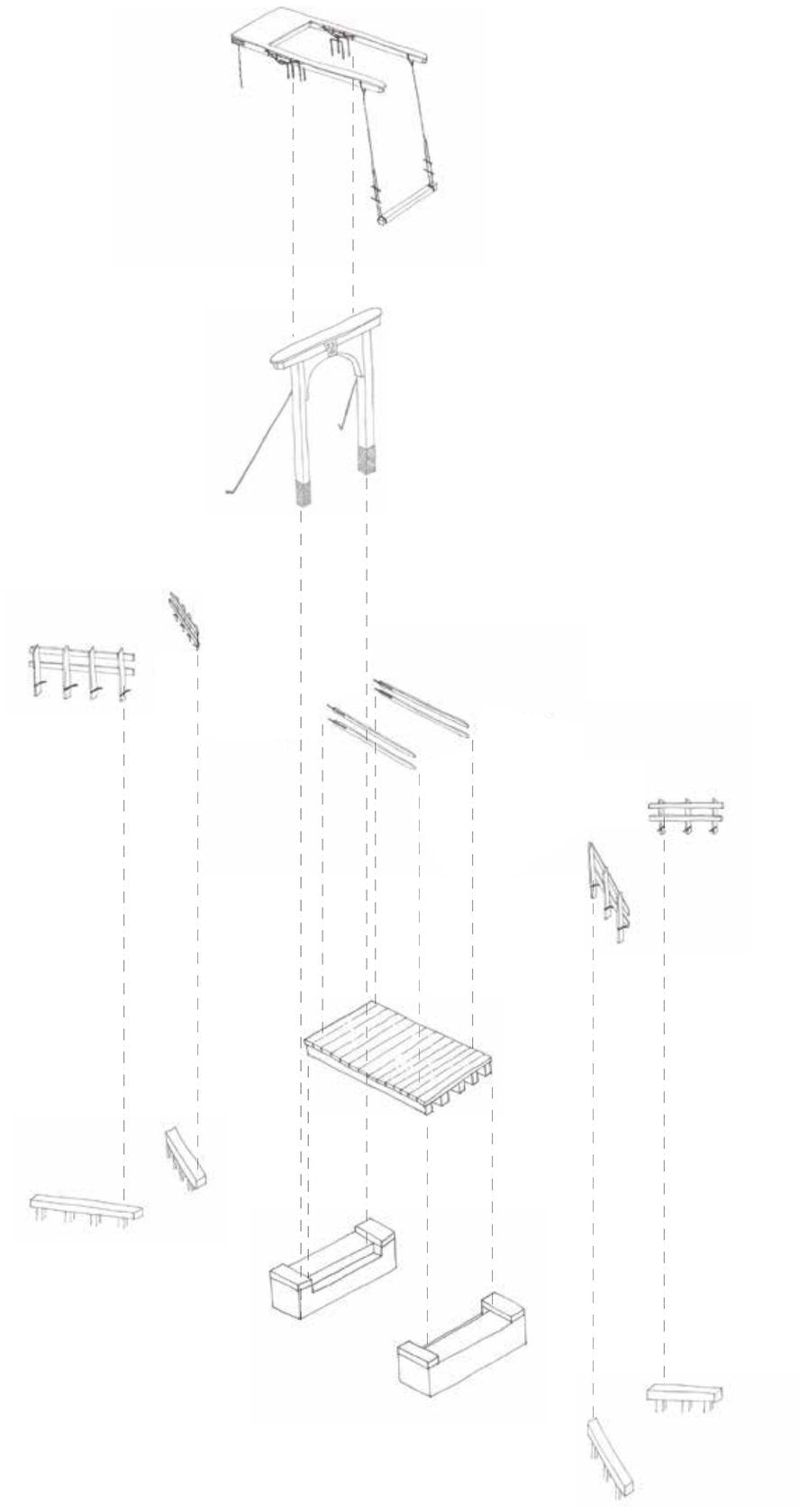

C. Opbouw en materialisatie

Bouwdelen

Deel contragewicht
- *balansarm, balanspriem, ballastkist, langsschoren, hangstangen, trekkabel*
- *kettingen, slot, haken.*

Hameipoort
- *poort, trekstang*

Leuning
- *leuning op brug*
- *leuning op landhoofd (niet bij alle bruggen)*
- *leuning op maaiveld*

Brugdek

Landhoofd
- *fundering brug*
- *waterkerende constructies*
- *palen*

Materialen

Contragewicht deel
- *hout*
- *staal*



Hameipoort
- *hout*
- *staal*











Leuning
- *hout*
- *staal*

Brugdek
- *houten ligger*
- *houten brugdek delen*



Landhoofd
- *fundering brug: hout/beton*
- *waterkerende constructies: hout*
- *palen: hout*







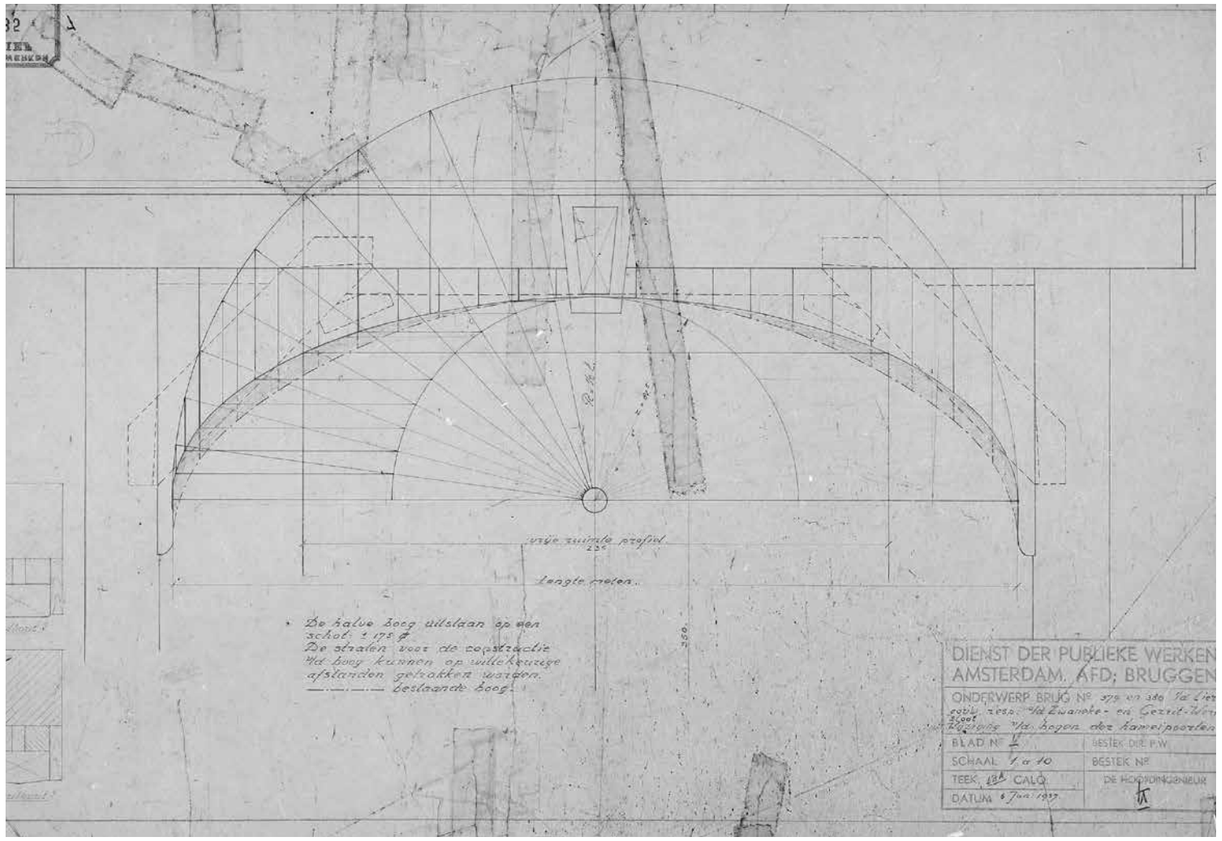

Kenmerken van de hameipoort

De ophaalbruggen hier hebben wat afwijkende kenmerken vergeleken met andere ophaalbruggen. Zo steekt de bovenbalk op de hameipoort aan beide kanten enige centimeters uit. De hameipoort bestaat niet uit een halve cirkel, maar uit een halve ellips en het raakpunt tussen poort en balk bevat een kleine versiering.

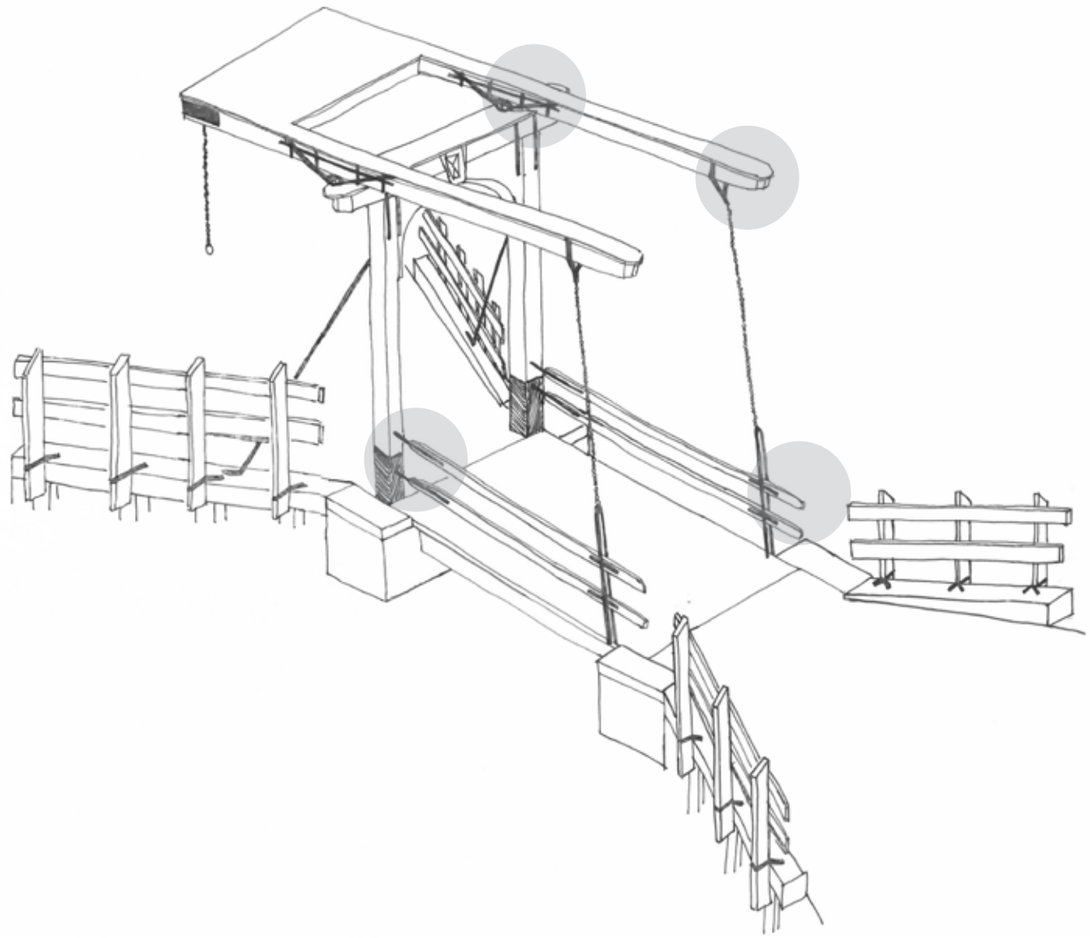

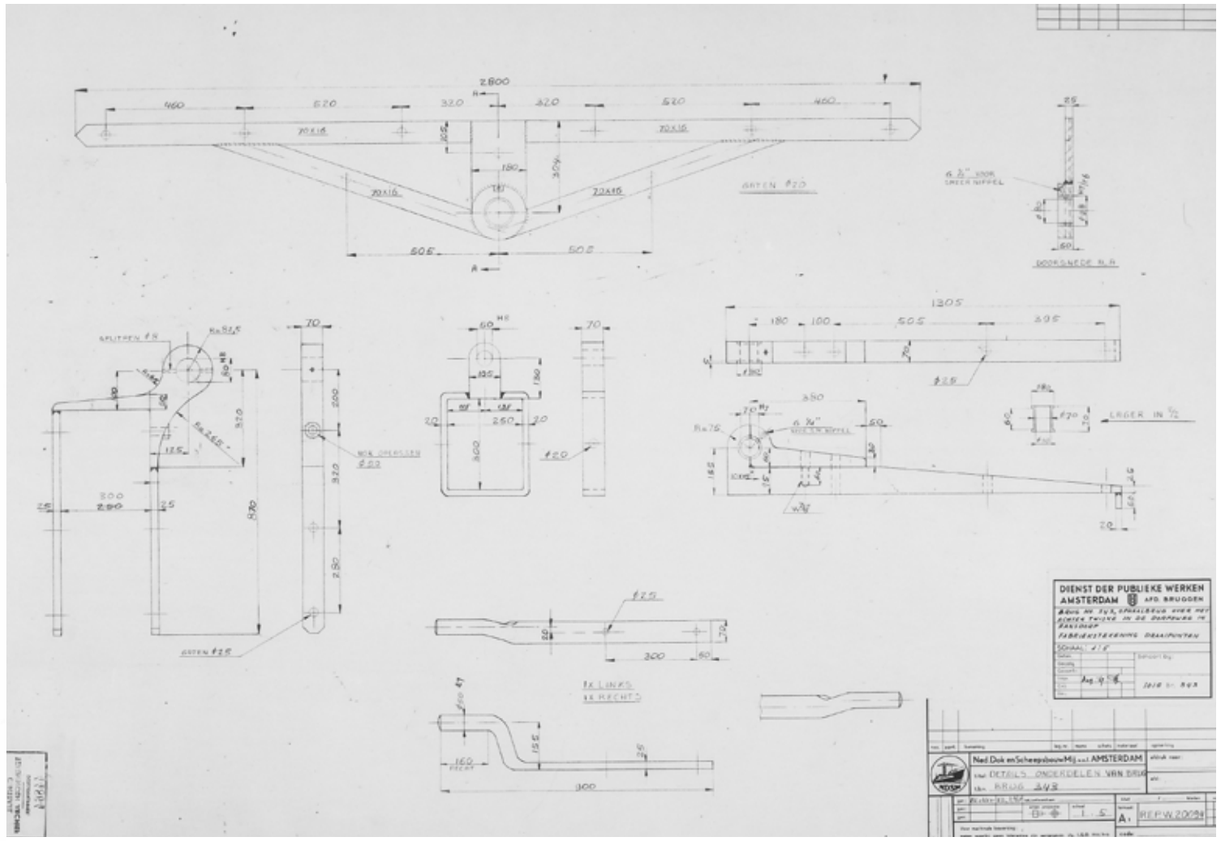

Kenmerkende verbindingen in de brug
Een van de kenmerken van deze bruggen zijn de verbindingen tussen de houten delen die gemaakt zijn van staal, die aan de buitenkant heel zichtbaar zijn. De staal is als verbindingsmiddel en versteviging gebruikt. De zwarte kleur van de stalen delen contrasteert met de witgeverfde houten delen.



verbinding leuning brug met hameipoort



verbinding leuning brug met de hangstangen



verbinding hameipoort met contragewicht, waarbij een scharnier geïntegreerd is



verbinding contragewicht met trekketting



verbinding leuning brug kade



verbinding balansarm met hangstangen

Verbindingen en verstevigingen



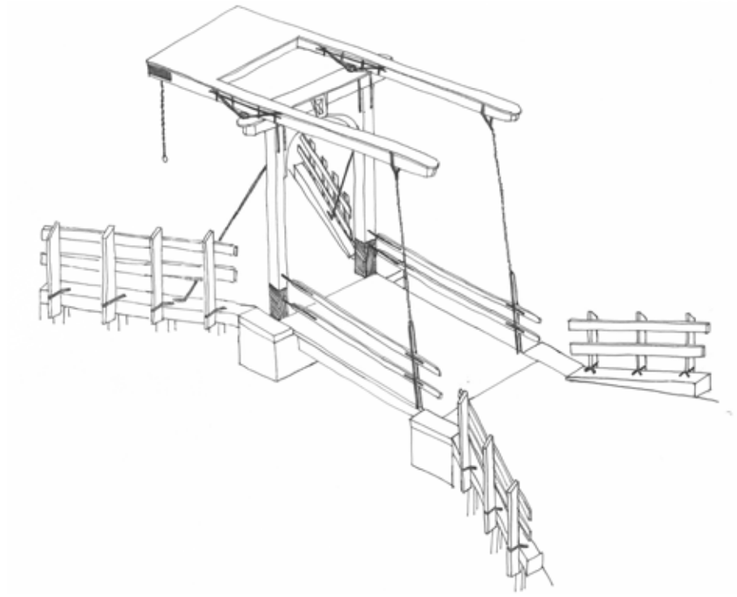

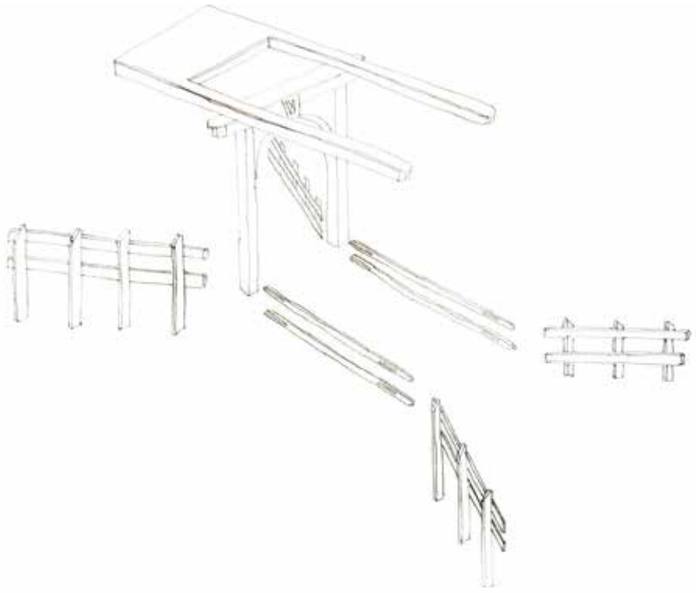

Kleuranalyse

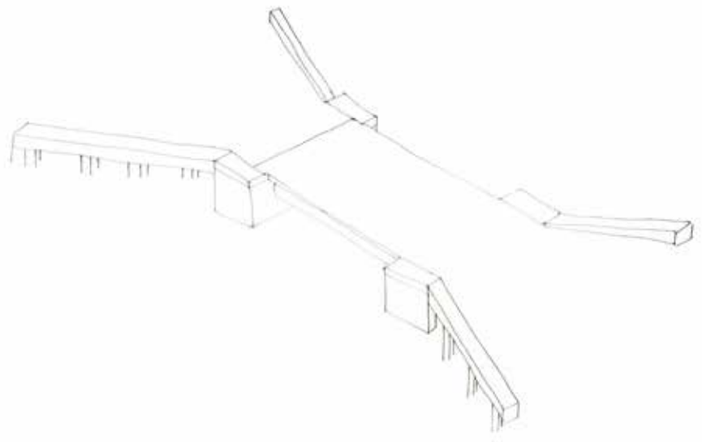

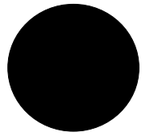

Landhoofd en brugdek: natuurlijk kleur van het materiaal (hout, baksteen, natuursteen, epoxy)

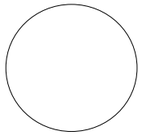

Bovenbouw van de brug die uit hout is gebouwd is witgeschilderd.



De stalen/gesmeed ijzer delen in de bruggen zijn zwart.

4

Culturele Geschiedenis

Het cultuurhistorische landschap, de oude dijken, polders, brekingen, wegen, woonlinten, historische kernen en bruggen vertellen het verhaal van Amsterdam Noord. De bruggen die tegenwoordig in het landschap te vinden zijn, accentueren het landschap en omlijsten deze kwaliteiten.

De unieke vormgeving en beleving en van de bruggen weerspiegelt de rijke cultuurhistorische kwaliteiten van Landelijk Noord. Deze speelt een belangrijke rol bij de mate van de toekomstige rennovaties.

De bruggen staan nu als relicten van een andere tijd. Hun beweegbare functie is niet meer nodig maar hun aanwezigheid in het landschap vertelt het verhaal van de geschiedenis van Landelijk Noord.



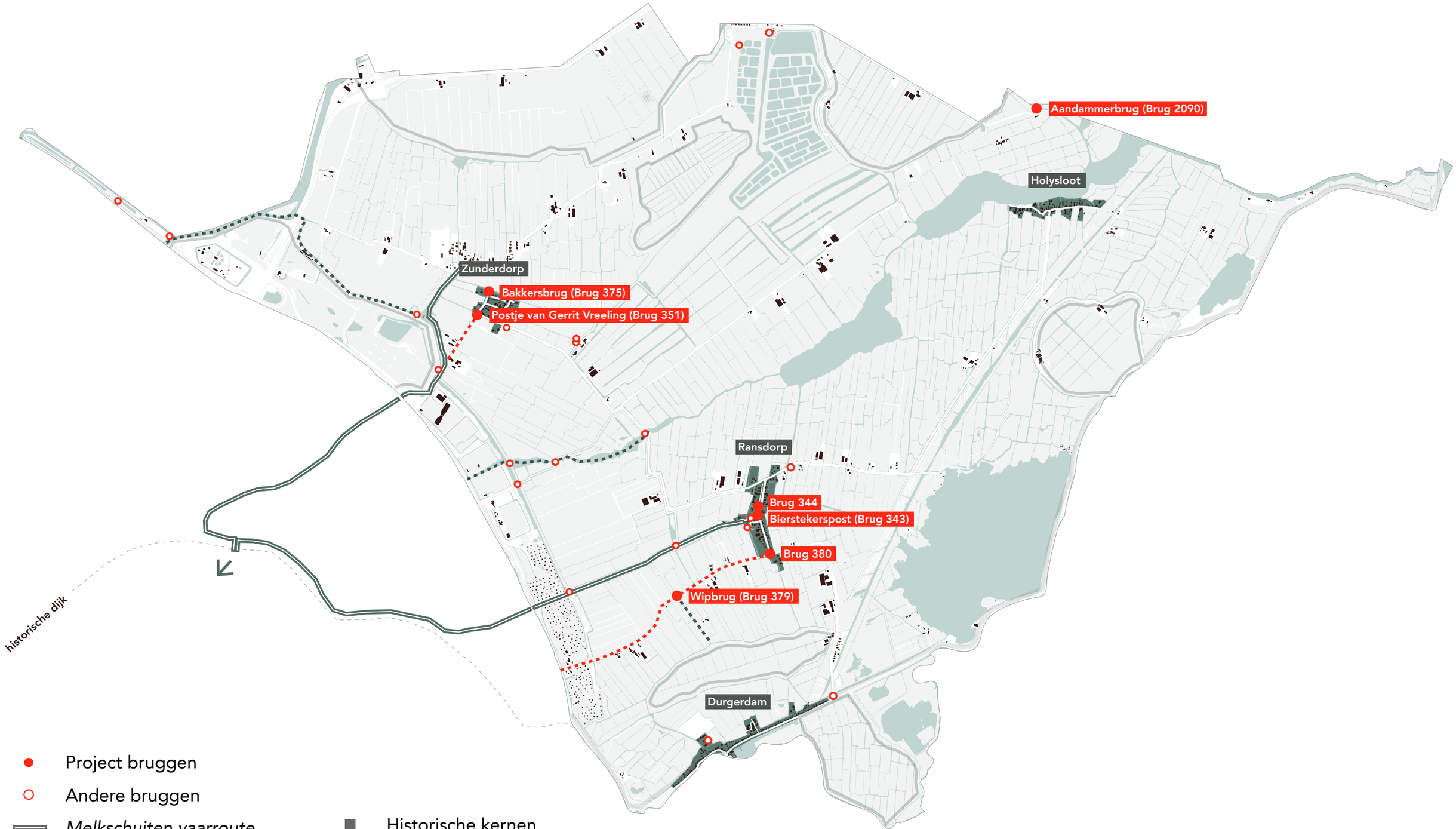

bronnen:
Integrale Landschapskaart Noord, Gemeente Amsterdam
Melkschuiten vaarroute: waterlandsemelkschuit.nl

Een voorbeeld van dit historisch belang waren de melkschuiten. Zunderdorp was een van de grotere, oorspronkelijke vroeg-Waterlands nederzettingen van pionierende boeren uit Friesland. Al eeuwenlang is melkveehouderij de belangrijkste activiteit. Vroeger ging de verse melk met melkschuiten rechtstreeks naar Amsterdam om daar huis-aan-huis te worden verkocht. De beweegbare bruggen speelden toen hun rol hier om transport over water te faciliteren.

Er was wel rivaliteit tussen de verschillende melkschuiten om als eerste op de melkmarkt in Amsterdam te zijn. Daarnaast was het voor men een strijd om veilig door de bruggen te gaan en met de verschillende weeromstandigheden.

De vaarroute van Zunderdorp liep via het Zwet, de ringsloot van de Buikslotermeerpolder en het Grote en Kleine Die naar de sluis van Nieuwendam en dan het IJ over naar de melkmarkt. En van Ransdorp via de Weersloot en de achtersloot van de Waterlandse Zeedijk naar de sluis van Nieuwendam en dan het IJ over naar de melkmarkt.







Zunderdorp: Bakkersbrug (Brug 375) en Postje van Gerrit Vreeling (Brug 351)

De naam Zunderdorp komt van het woord “sundels”. Dit waren smalle sloten die van het dorp naar het IJ liepen, toen nog een zeearm van de Zuiderzee. Over deze vaarten vervoerden de Zunderdorpers eeuwenlang melk naar de hoofdstad.

De Bakkersbrug (Brug 375) is gelegen in de Middenlaan in het dorp Zunderdorp en is genoemd naar een bakkerij die lange tijd gevestigd was op nummer 19. Het gebouw, waarin die bakker gevestigd was, staat direct ten noordoosten van de brug is een rijksmonument, hetgeen ook geldt voor het gebouw op nummer 17 direct ten zuidwesten van de brug. De brug overspant Het Zwet.

Het Postje van Gerrit Vreeling (Brug 351) overspant de plaatselijke Nieuwe Gouw/Achtergouwtje en vormt de verbinding tussen de Zunderdorpergouw en de Middenlaan Zunderdorp. Ze vormt daarbij het zuidwestpunt van het gehucht. De brug is vernoemd naar inwoner Gerrit Vreeling.







Ransdorp: Brug 344, Bierstekerspost (Brug 343) en Brug 380

Brug 344 is gelegen over de Kerkelandersloot in het gehucht Ransdorp. Het is een verkleinde uitvoering van andere ophaalbruggen in het dorp. Volgens zeggen is het de kleinste ophaalbrug in Amsterdam. Toch hing het leven van de brug in 1930 aan een zijden draadje, dorpsbewoners namen het initiatief de sloot en dus de brug te behouden; zij wezen erop dat het verdwijnen van de sloot en brug nadelig zou zijn voor het typisch dorps karakter van Ransdorp.

Brug 343 is gelegen in het midden van het dorp Ransdorp, in de Dorpsweg Ransdorp. Ze overspant het watertje Achter Twiske. Achter Twiske is al een oud riviertje en er mag verwacht worden dat er dus ook al tijden een brug ligt. In 2017 diende de Centrale Dorpenraad van Landelijk Noord een verzoek in de brug een naam te geven, Bierstekerspost. Het is een verwijzing naar een voormalige bierstekerij op nummer 64, post is in dit gebied aanduiding voor brug.

Tot 2016 stond Brug 380 onofficieel bekend als Gerrit Werfbrug, genoemd naar de sloot waarover zij ligt, die op haar beurt weer vernoemd is naar een vroegere buurtbewoner. De positie van de brug is gedraaid richting Ransdorp, en is een ingang van het dorp.

A. Bruggen



Wipbrug (Brug 379)

Wipbrug (Brug 379) is gelegen halverwege de Liergouw tussen Schellingwoude en Ransdorp. De Liergouw gaat hier gepaard met aan weerszijden een sloot. Op die sloten staat in rechte hoek naar het zuidoosten de Zwanekesloot. Dit was ooit een afwateringsgeul met naastgelegen voetpad naar/van het meer Durgerdammer Die, tegenwoordig polder.



Aandammerbrug (Brug 2090)

De brug voert over het Angenie; een redelijk drukbevaren water dat het Bozenmeertje met de Holysloter Die verbindt. Het bouwwerk ligt nabij de plaats waar ooit het gehucht Poppendam gelegen moet hebben. Op de kaart van J. Kuypers voor de Gemeente Atlas van Nederland van 1870 staat op deze plek al een brug ingetekend, ze ligt dan over de natuurlijke grens tussen de gemeenten Ransdorp en Broek in Waterland. Sinds 2018 draagt ze in Amsterdam officieel (daarvoor officieus) de naam Aandammerbrug naar de straat waarin ze ligt; alhoewel sommigen de naam “Poppendammerbrug” ook wel gebruiken.

bronnen:
https://www.iamsterdam.com/nl
https://www.bruggenvanamsterdam.nl

B. Voorbeelden van relicten in het landschap

Relicten in het landschap staan als het erfgoed van het verleden. Vaak hebben ze geen functie meer en soms worden ze voor een andere functie gebruikt. Hun rol als een herinnering van het verleden maakt het gelaagdheid van ons begrip van een plek nog sterker. Veel van de bruggen in deze opgave hebben hun beweegbare functie niet meer nodig. Dus ook niet meer hun huidige vorm nodig. Hun huidige vorm kan wel worden behouden en een rol spelen door een relict te zijn bij het aanpassen van hun functie, net zoals deze voorbeelden.



Houvig, Midtjylland, Denmark

Het bolwerk Houvig, aan de westkust van Jutland, had ooit 50 betonnen verdedigingswerken. Deze militaire bouwwerken herinneren aan de gevolgen van de Tweede Wereldoorlog en zijn nu vervallen archeologische overblijfselen in het landschap.



Kraanspoor, Amsterdam

Langs deze 270 meter lange bestaande constructie van gewapend beton werden vorige eeuw mammoettankers van de Nederlandse Dok en Scheepsbouw Maatschappij (NDSM) afgebouwd. Architect Trude Hooykaas redde het eind jaren negentig van de sloop, met haar ontwerp voor het transparante gebouw.



Tomason tunnel Kaifu Station

Een Tomason is een soort conceptuele kunst of gevonden kunst. Gempei Akasegawa creëerde dit woord om bepaalde soorten nutteloze delen van gebouwen of wegen te beschrijven. Deze elementen hebben hun doel verloren toen de omgeving om hen heen veranderde. Dit soort kunst is niet met opzet gemaakt, maar wordt kunst wanneer mensen het observeren en herkennen.



Anneessenstoren (Brussels, Belgium)

De Anneessenstoren, ook wel Hoektoren genoemd, is een overblijfsel van de eerste stadsomwalling van Brussel. Hij werd geconstrueerd in de 13e eeuw en deed dienst als wachttoren. Tegenwoordig staat de toren tussen moderne gebouwen en dient als een historische herinnering aan de voormalige stadsmuren van Brussel.



Totems of Haida Gwaii (Haida Gwaii, Canada)

Aan het zuid-einde van een archipel, zestig mijl uit de kust van het vasteland van Canada, ligt een verzameling totempeilingen, die de rijke artistieke prestaties van het Haida-volk vertegenwoordigen.

5

Kwaliteitmatrix en Rennovatiescenario’s

A. Kwaliteitmatrix

Om de kwaliteitscriteria te koppelen aan de bruggen in de opgave hebben we een matrix hiervoor gemaakt. Hierin staat elke van de 7 bruggen gekoppeld aan de verschillende criteria zoals eerder omschreven.

- Ensembles van bruggen in het landschap
- Ensembles van bruggen in dorpen
- Recreatief gebruik
- Architectonische kwaliteit
- Cultuurhistorische waarde*

*Ook van belang in ons overweging zijn de ordes van waarderingen zoals aangeven bij de Commissie Ruimtelijke Kwaliteit. De zeven bruggen vallen onder een van de volgende drie statussen:

- **Orde-2**

Handhaven en herstellen van de oorspronkelijke elementen in vorm, maat, materiaal, detaillering, verhouding en kleur of vormgeving van een vergelijkbare kwaliteit. Het gebruik van niet oorspronkelijke materialen is mogelijk mits dit gebeurt met respect voor de authenticiteit van de gevel;

- **Basisorde**

Handhaven van vorm en massawerking voor zover deze belangrijk is voor de compositie van de verkaveling en de relatie met het veld als geheel;

- **Geen status**

Het object heeft geen aangegeven waardering.

Landschap en Ruimtelijke Kwaliteit

	Bruggen	Ensembles van Bruggen in het Landschap	Ensembles van Bruggen in Dorpen	Recreatief Gebruik	Architectonische Kwaliteit	Cultuurhistorische Waarde (CRK)
Zunderdorp	Zunderdorp: Bakkersbrug Brug 375)	Hoewel deze brug meer verwant is aan het dorp waarin hij zich bevindt, is hij van een afstand buiten het dorp te zien en is hij een markering van de ingang van het dorp in het landschap.	Deze brug ligt aan de rand van Zunderdorp en vormt een zeer karakteristiek ensemble dat zich tot de architectuur van de omliggende bebouwing houd. Samen met de bebouwing vormen ze het stedenbouwkundig karakter van de dorpen.	Deze brug ligt aan een recreatieve route in Landelijk Noord en wordt door fietsers en voetgangers gebruikt.. Deze brug is een kritisch belevingselement in het netwerk van Landelijk Noord.	De brug is een belangrijk deel van de architectuur van het dorp. Dit is te zien in de bouwtechniek en vormentaal die sterk relateert met de bebouwing van Zunderdorp.	“orde 2”-status
Zunderdorp	Zunderdorp: Postje van Gerrit Vreeling Brug 351	Hoewel deze brug meer verwant is aan het dorp waarin hij zich bevindt, is hij van een afstand buiten het dorp te zien en is hij een markering van de ingang van het dorp in het landschap.	Deze brug ligt aan de rand van Zunderdorp en vormt een zeer karakteristiek ensemble dat zich tot de architectuur van de omliggende bebouwing houd. Samen met de bebouwing vormen ze het stedenbouwkundig karakter van de dorpen.	Deze brug ligt aan een recreatieve route in Landelijk Noord en wordt door fietsers en voetgangers gebruikt.. Deze brug is een kritisch belevingselement in het netwerk van Landelijk Noord.	De brug is een belangrijk deel van de architectuur van het dorp. Dit is te zien in de bouwtechniek en vormentaal die sterk relateert met de bebouwing van Zunderdorp	“orde 2”-status
Ransdorp	Ransdorp: Brug 344	Deze brug is meer verwant aan het dorp waarin hij ligt.	Binnen Ransdorp vormen de bruggen een zeer karakteristiek ensemble dat zich tot elkaar houden en tot de architectuur van de omliggende bebouwing. Samen met de bebouwing vormen ze het stedenbouwkundig karakter van de dorpen.	Deze brug wordt minder gebruikt door fietsers en voetgangers voor recreatieve gebruik omdat het meer voor lokale verkeer bestemd is.	De brug is een belangrijk deel van de architectuur van het dorp maar is wat minder groot.	“orde 2”-status
Ransdorp	Ransdorp: Bierstekerspost Brug 343	Deze brug is meer verwant aan het dorp waarin hij ligt.	Binnen Ransdorp vormen de bruggen een zeer karakteristiek ensemble dat zich tot elkaar houden en tot de architectuur van de omliggende bebouwing. Samen met de bebouwing vormen ze het stedenbouwkundig karakter van de dorpen.	Deze brug ligt aan een recreatieve route in Landelijk Noord en wordt door fietsers en voetgangers gebruikt.. Deze brug is een kritisch belevingselement in het netwerk van Landelijk Noord.	De brug is een belangrijk deel van de architectuur van het dorp. Dit is te zien in de bouwtechniek en vormentaal die sterk relateert met de bebouwing van Ransdorp.	“orde 2”-status
Ransdorp	Ransdorp: Brug 380	Hoewel deze brug meer verwant is aan het dorp waarin hij zich bevindt, is hij van een afstand buiten het dorp te zien en is hij een markering van de ingang van het dorp in het landschap.	Deze brug ligt aan de rand van Ransdorp en vormt een ensemble dat zich tot de architectuur van de omliggende bebouwing houd. Vanuit de Liergouw wijst de brug richting Ransdorp.	Deze brug ligt aan een recreatieve route in Landelijk Noord en wordt door fietsers en voetgangers gebruikt.. Deze brug is een kritisch belevingselement in het netwerk van Landelijk Noord.	De brug is een belangrijk deel van de architectuur van het dorp. De brug bestaat niet meer en moet herbouwd worden.	Basisorde
Ransdorp	Wipbrug Brug 379	Deze brug vormt een zichtbaar ensemble samen met een brug in de buurt en speelt een belangrijke rol in de beleving van het landschap.	Gepositioneerd buiten Ransdorp, is deze brug meer gerelateerd aan het omringende landschap. Het ligt echter ook direct tussen Schellingwoude en Ransdorp en omlijst het beeld van de kerk en de skyline van Ransdorp in de verte.	Deze brug ligt aan een recreatieve route in Landelijk Noord en wordt door fietsers en voetgangers gebruikt.. Deze brug is een kritisch belevingselement in het netwerk van Landelijk Noord.	De brug is een belangrijk deel van de architectuur van het landschap. De brug bestaat niet meer en moet herbouwd worden.	geen-status
Ransdorp	Aandammerbrug Brug 2090	Deze brug vormt een zichtbaar ensemble samen met de boerderij dichtbij en speelt een belangrijke rol in de beleving van het landschap.	Gepositioneerd buiten de dorpen Zunderdorp en Ransdorp, is deze brug meer gerelateerd aan het omringende landschap.	Deze brug wordt gebruikt voor recreatie door voetgangers, fietsers en ander plaatselijk autoverkeer. Met name deze brug maakt ook deel uit van het sloepennetwerk en wordt ook door boten overgestoken. Deze brug is een kritisch belevingselement in het netwerk van recreatief gebruik in Landelijk Noord.	De brug is een belangrijk deel van de architectuur van het landschap. Dit is te zien in de bouwtechniek en vormentaal die sterk relateert met de bouwstijl van het gebied.	geen-status

Cultuurhistorische Waarde

De mate waarin de unieke cultuurhistorische vormgeving, beleving en uitstraling van de bruggen tot stand komt. Speciale aandacht moet worden besteed aan de Cultuurhistorische waarde van elke brug:

WA2: Handhaven en herstellen van de oorspronkelijke elementen in vorm, maat, materiaal, detaillering, verhouding en kleur of vormgeving van een vergelijkbare kwaliteit. Het gebruik van niet oorspronkelijke materialen is mogelijk mits dit gebeurt met respect voor de authenticiteit van de gevel.

WA-basis: Handhaven van vorm en massawerking voor zover deze belangrijk is voor de compositie van de verkaveling en de relatie met het veld als geheel.

Mate waarin scenario voldoet aan criteria

minder sterk – – – – – – – – – – – – – – – sterk

Kwaliteitmatrix

B. Rennovatiescenario’s

Om bruikbaar te blijven moeten de bruggen gerenoveerd worden. Het uitgangspunt van deze notitie is dat de huidige vormen van de bruggen blijven zoveel mogelijk intact. De scenario’s zijn gebaseerd op ruimtelijke, architectonische en culturele historische kwaliteit. Vanuit de historie waren alle bruggen beweegbaar. Voor het hedengaagse gebruik van de bruggen is dat niet meer het geval behalve voor Brug 2090. De scenario’s zoals hier omschreven proberen enigzins rekening te houden met de eisen vanuit de technische rapportage van IB.

Omdat scenario’s A en B sterk afwijken van het oude beeld van de brug met een contragewicht, vallen deze twee mogelijkheden af als rennovatiescenario.



voldoet niet aan de basiscriteria

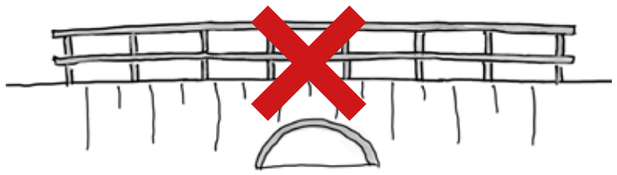

A

- Duiker onder rijweg en talud
- Asfalt rijweg
- Nieuwe leuning in stijl Landelijk Noord

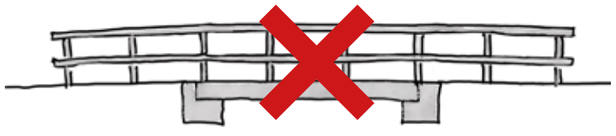

B

- Vaste brug
- Betonnen draagstructuur
- Asfalt rijweg
- Nieuwe leuning in stijl Landelijk Noord

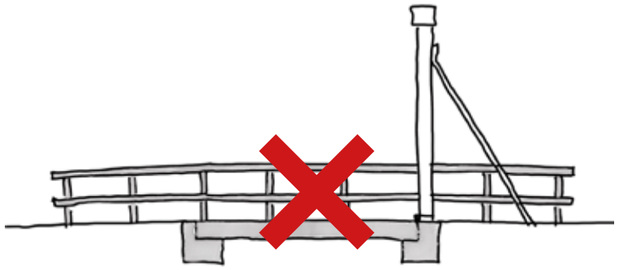

C

- Vaste brug
- Betonnen draagstructuur
- Asfalt rijweg
- Nieuwe leuning in stijl Landelijk Noord
- Gerestaureerde hameipoort alleen

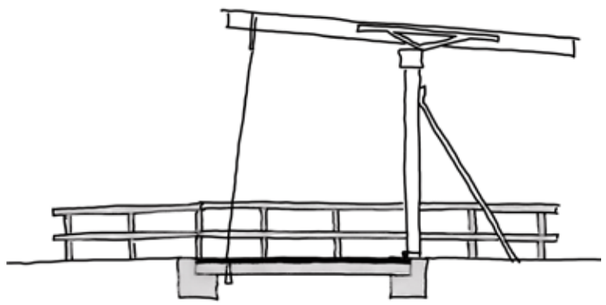

D

- Vaste brug
- Betonnen draagstructuur
- Asfalt rijweg
- Nieuwe leuning in stijl Landelijk Noord
- Gerestaureerde bovenbouw

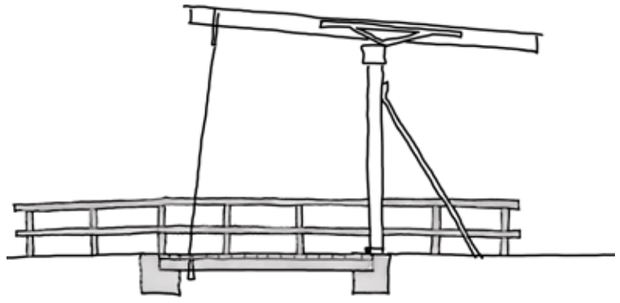

E

- Vaste brug
- Stalen liggers
- Houten dek
- Nieuwe leuning in stijl Landelijk Noord
- Gerestaureerde bovenbouw

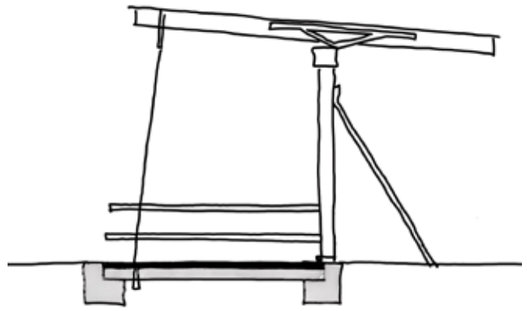

F

- Vaste brug
- Betonnen draagstructuur
- Asfalt rijweg
- Gerestaureerde leuning
- Gerestaureerde bovenbouw

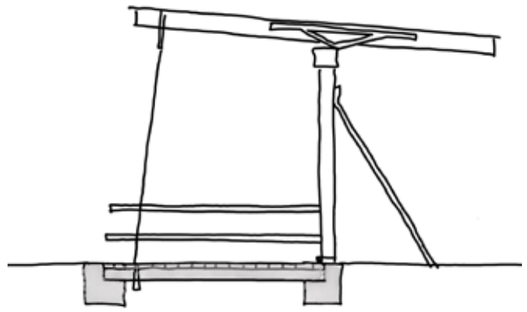

G

- Vaste brug
- Stalen liggers
- Houten dek
- Gerestaureerde leuning
- Gerestaureerde bovenbouw
- Bijna identiek aan oorspronkelijke

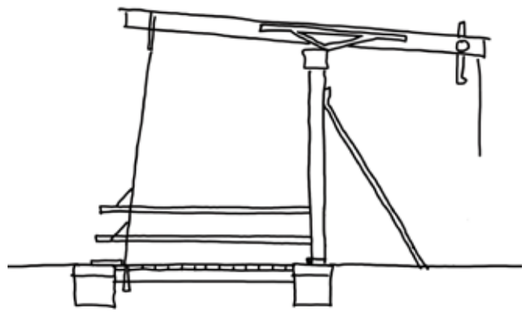

H

- Beweegbare brug
- Volledig gerestaureerd
- Identiek aan oorspronkelijke

Zunderdorp: Bakkersbrug (Brug 375)

Waardering CRK: "orde 2"-status

De Bakkersbrug ligt aan de noordkant van Zunderdorp naast het gebouw van de oude bakkerij. Het vormt een mooi ensemble met de naastliggende bebouwing en op een iets grotere schaal met de kerktoren van het dorp. Op stedenbouwkundige schaal vormt de brug vanaf de noordkant een duidelijke entreepoort richting het dorp.

De bovenbouw, de hameipoort en het houten dek vormen samen het poort-werking van de brug. Daarom is het belangrijk om deze te restaureren en terug te brengen. Het dragende structuur kan eventueel een vaste brug van stalen liggers worden omdat de beweegbare functie niet meer nodig is. Scenario's G of H hier is ons advies.

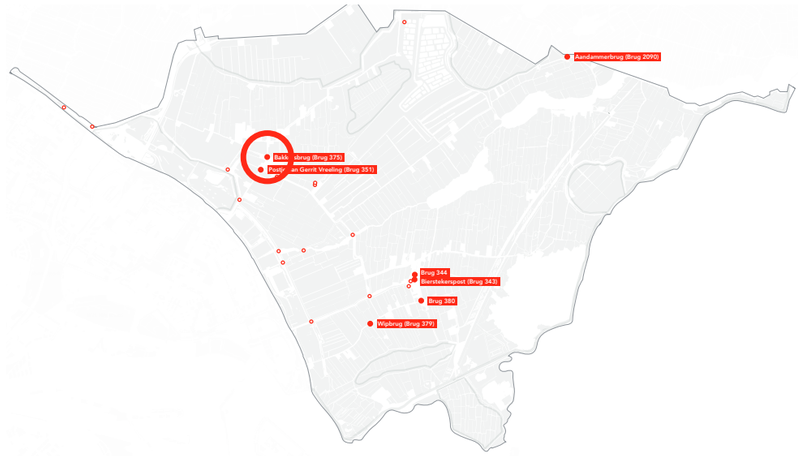

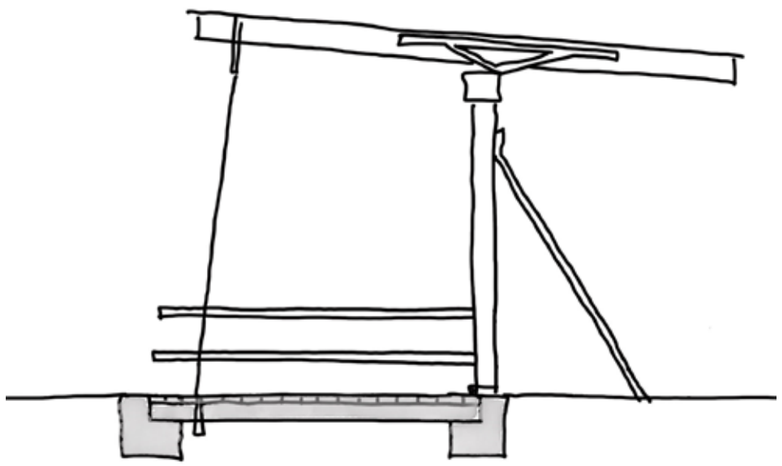

G

- Vaste brug
- Stalen liggers
- Houten dek
- Gerestaureerde leuning
- Gerestaureerde bovenbouw
- Bijna identiek aan oorspronkelijke

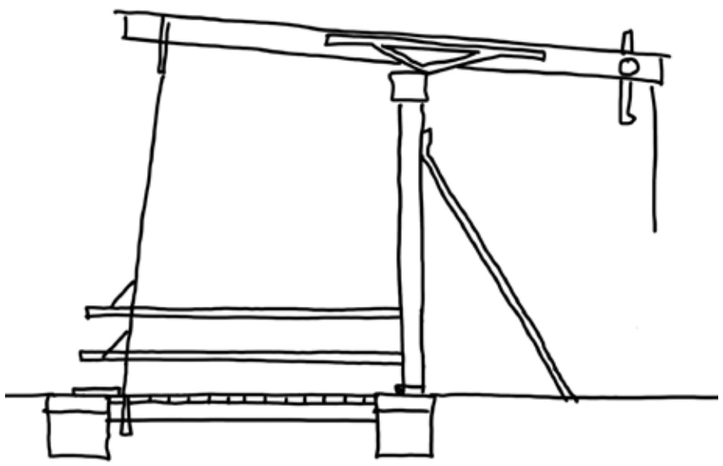

H

- Beweegbare brug
- Volledig gerestaureerd
- Identiek aan oorspronkelijke




Stapvoets rijden
3,6m
22









Zunderdorp: Postje van Gerrit Vreeling (Brug 351)

Waardering CRK: "orde 2"-status

Het Postje van Gerrit Vreeling ligt aan de zuidkant van Zunderdorp. Het heeft een relatie met de naastliggende bebouwing en op een iets grotere schaal met de kerktoren van het dorp. Op stedenbouwkundige schaal vormt de brug vanaf de zuidkant een duidelijke entreepoort richting het dorp.

De bovenbouw, de hameipoort en het houten dek vormen samen het poort-werking van de brug. Daarom is het belangrijk om deze te restaureren en terug te brengen. Het dragende structuur kan eventueel een vaste brug van stalen liggers worden omdat de beweegbare functie niet meer nodig is. Scenario's G of H hier is ons advies.

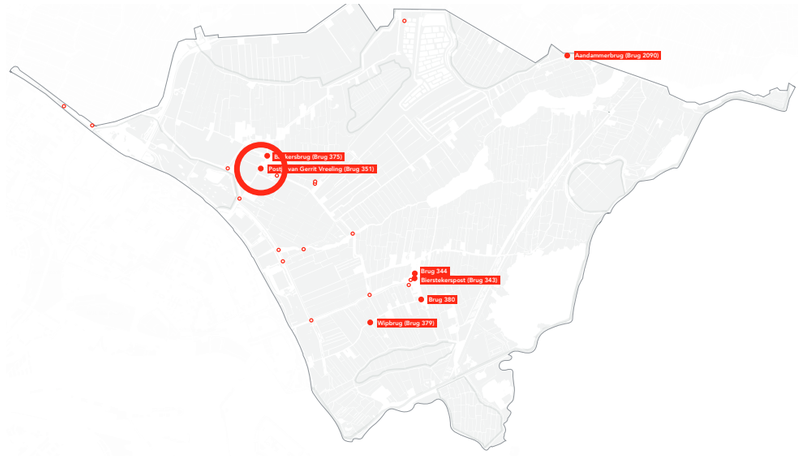

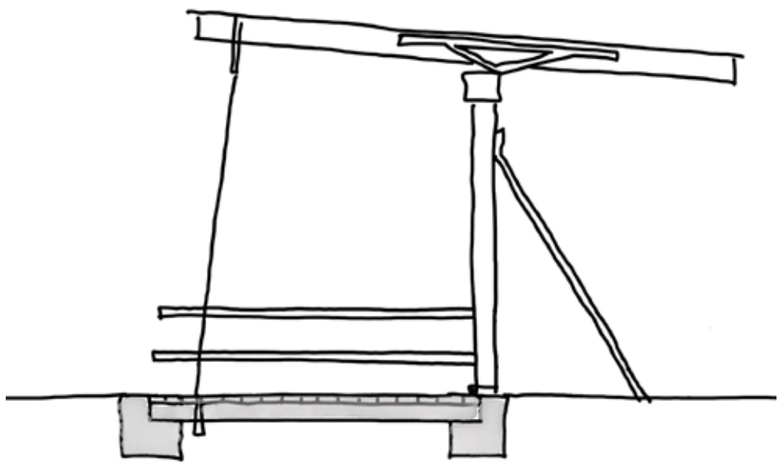

G

- Vaste brug
- Stalen liggers
- Houten dek
- Gerestaureerde leuning
- Gerestaureerde bovenbouw
- Bijna identiek aan oorspronkelijke

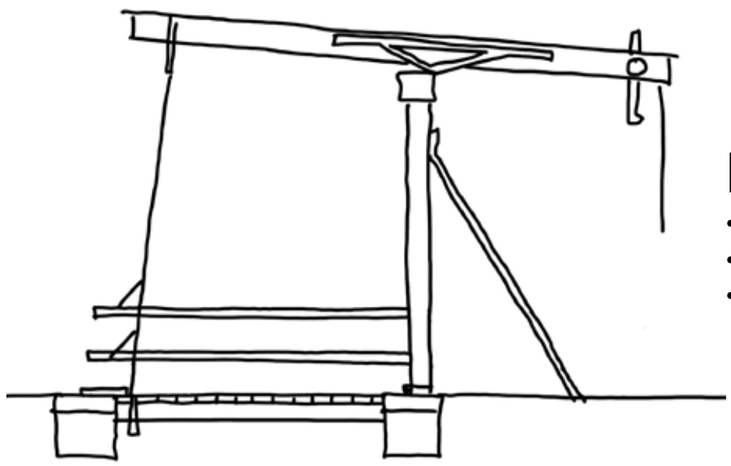

H

- Beweegbare brug
- Volledig gerestaureerd
- Identiek aan oorspronkelijke




vrachtverkeer
stapvoets
rijden









Ransdorp: Brug 344

Waardering CRK: "orde 2"-status

Brug 344 ligt aan een zijstraatje van de Dorpsweg Ransdorp. Het is relatief klein en leunt naar achter. Het vormt een ensemble met de woningen rondom en met de rij bomen langs de Dorpsweg. Het is dicht genoeg bij de Bierstekerspost dat die twee als familie van elkaar kan worden ervaren.

De bovenbouw, de hameipoort en het houten dek vormen samen het poort-werking van de brug. Daarom is het belangrijk om deze te restaureren en terug te brengen. Het dragende structuur kan eventueel een vaste brug van stalen liggers worden omdat de beweegbare functie niet meer nodig is. Scenario's G of H hier is ons advies.

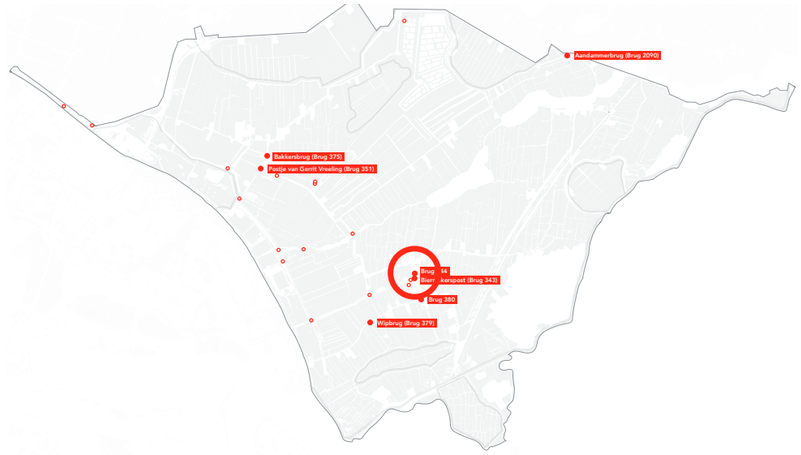

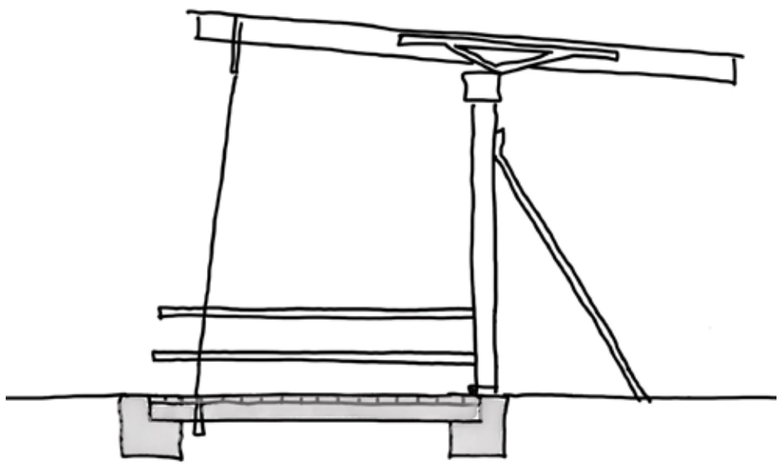

G

- Vaste brug
- Stalen liggers
- Houten dek
- Gerestaureerde leuning
- Gerestaureerde bovenbouw
- Bijna identiek aan oorspronkelijke

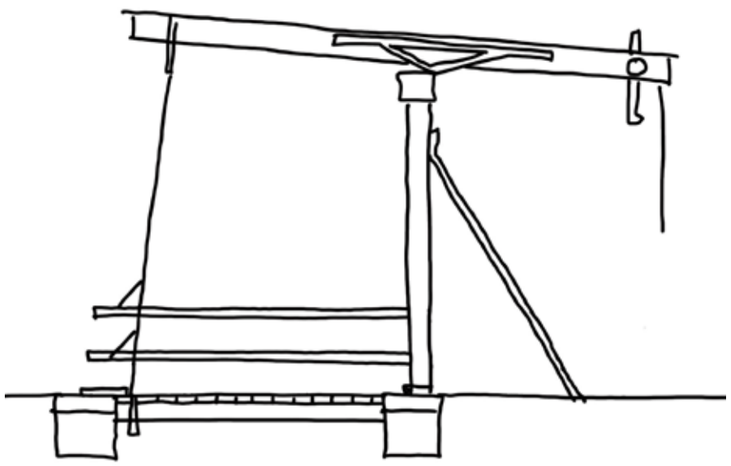

H

- Beweegbare brug
- Volledig gerestaureerd
- Identiek aan oorspronkelijke













Ransdorp: Bierstekerspost (Brug 343)

Waardering CRK: "orde 2"-status

De Bierstekerspost ligt op de Dorpsweg Ransdorp en spant over het watertje Achter Twiske. De centrale ligging in het dorp vormt een sterk ensemble met de naastliggende woningen. Samen met de Raadhuis en de Ransdorpertoren is deze brug onmisbaar in het beeld van Ransdorp.

Het advies hier is om deze brug zo volledig mogelijk terug te brengen naar de oude staat. De beweegbaarheid is niet een vereiste dus kan het een vaste brug worden. Scenario's G of H hier is ons advies.

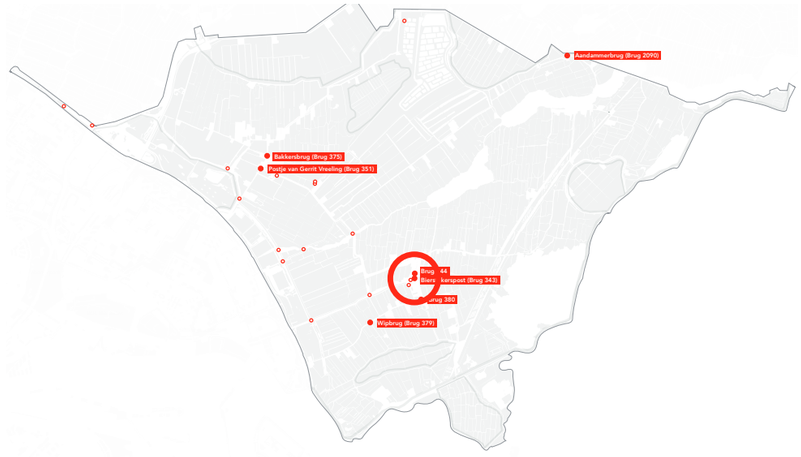

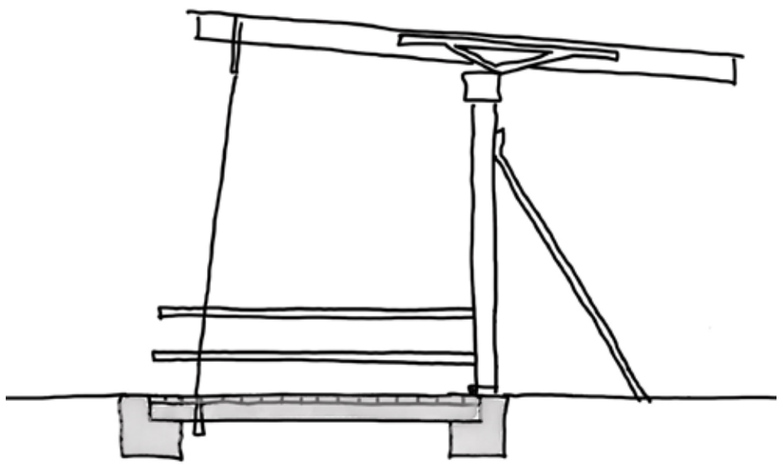

G

- Vaste brug
- Stalen liggers
- Houten dek
- Gerestaureerde leuning
- Gerestaureerde bovenbouw
- Bijna identiek aan oorspronkelijke

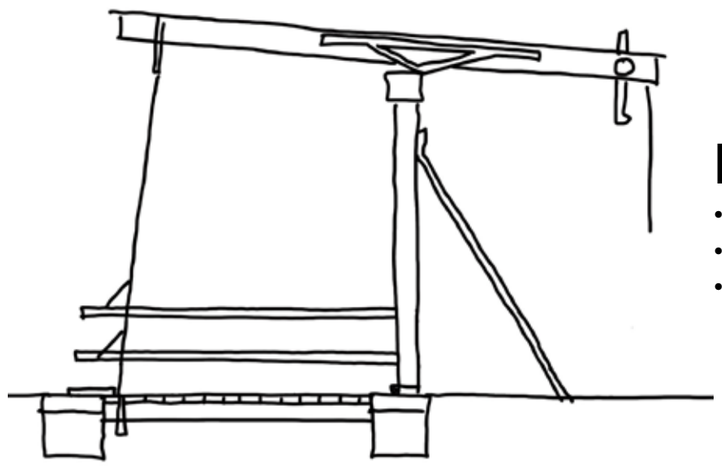

H

- Beweegbare brug
- Volledig gerestaureerd
- Identiek aan oorspronkelijke




343









Ransdorp: Brug 380

Waardering CRK: basisorde

Brug 380 ligt aan de rand van Ransdorp. Het werkt als een entreepoort naar het dorp toe vanuit het zuiden. Gezien vanuit de weg wijst het contrawicht van de bovenbouw naar het dorp toe in een subtiel maar onbedoeld manier. Met de Ransdorpertoren in de achtergrond vormt het een ensemble.

De bovenbouw en hameipoort zijn het meeste belangrijk elementen van deze brug voor de ruimtelijke kwaliteit. Daarom is het van belang om deze terug te brengen door het te restaureren. Het dragende structuur kan eventueel een vaste brug zijn van beton. Leuningen voor bescherming of veiligheid kan toegevoegd worden. Daarnaast is het essentieel dat het ontwerp van de nieuwe elementen overeenkomen met het karakter van de brug en de stijl van Landelijk Noord. Scenario's D of F hier is ons advies.

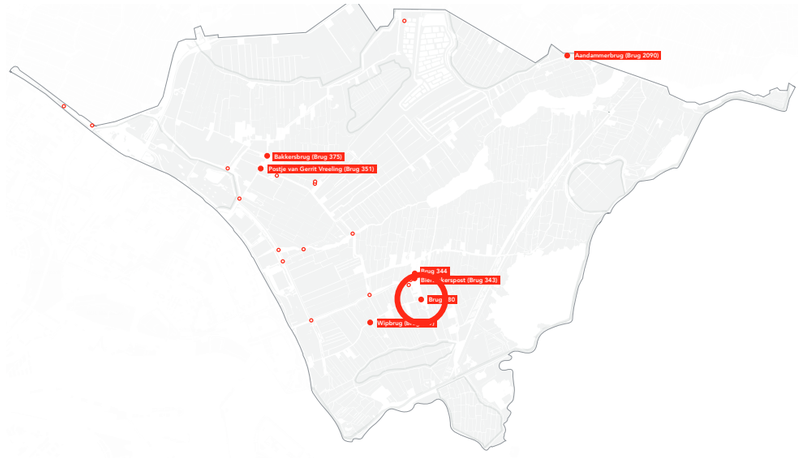

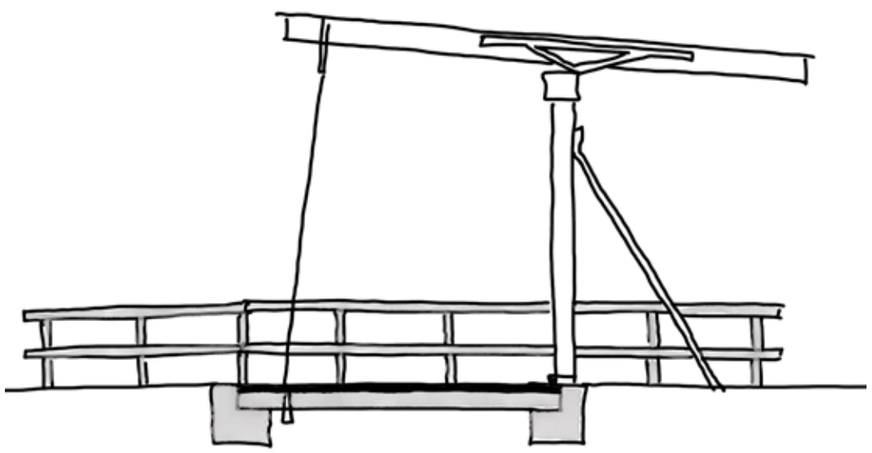

D

- Vaste brug
- Betonnen draagstructuur
- Asfalt rijweg
- Nieuwe leuning in stijl Landelijk Noord
- Gerestaureerde bovenbouw

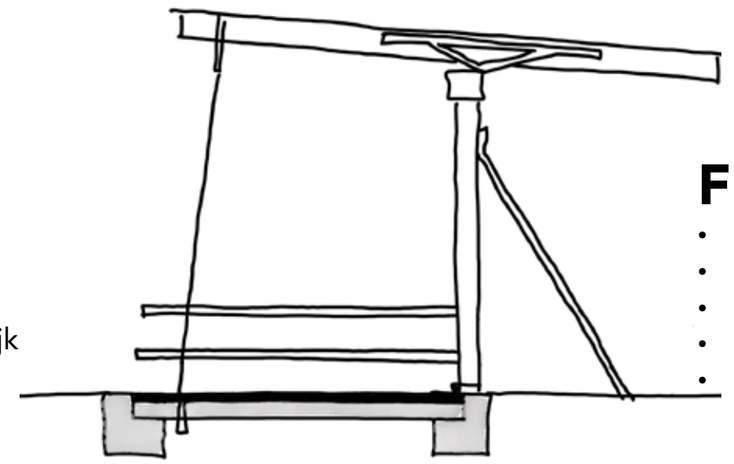

F

- Vaste brug
- Betonnen draagstructuur
- Asfalt rijweg
- Gerestaureerde leuning
- Gerestaureerde bovenbouw









Wipbrug (Brug 379)

Waardering CRK: geen-status

De Wipbrug ligt op de Liergouw onderweg naar Ransdorp vanuit het zuiden. Deze brug staat vrijwel op zichzelf in het landschap en heeft in de achtergrond als metgezellen de Ransdorpertoren, de brug op de Weerslotpad en veel schapen. Van een afstand is de brug duidelijk zichtbaar een vormt een oriëntatiepunt in de omgeving.

De bovenbouw en hameipoort zijn het meeste belangrijk elementen van deze brug voor de ruimtelijke kwaliteit. Daarom is het van belang om deze terug te brengen door het te restaureren. Het dragende structuur kan eventueel een vaste brug zijn van beton. Leuningen voor bescherming of veiligheid kan toegevoegd worden. Daarnaast is het essentieel dat het ontwerp van de nieuwe elementen komt overeenkomen met het karakter van de brug en de stijl van Landelijk Noord. Scenario's D of F hier is ons advies.

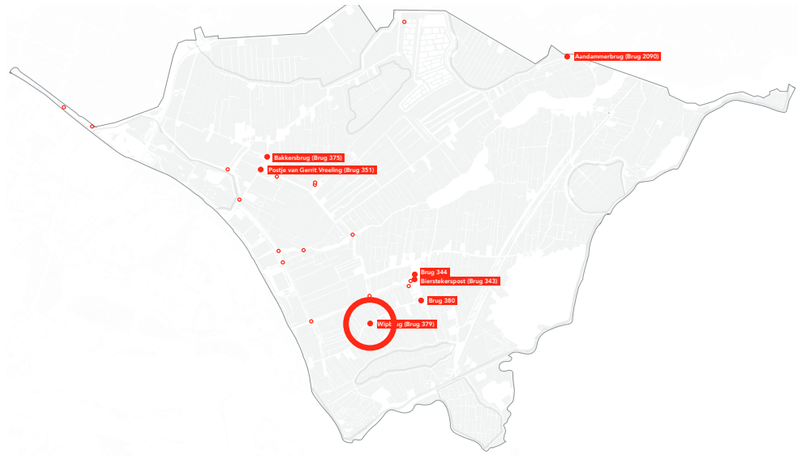

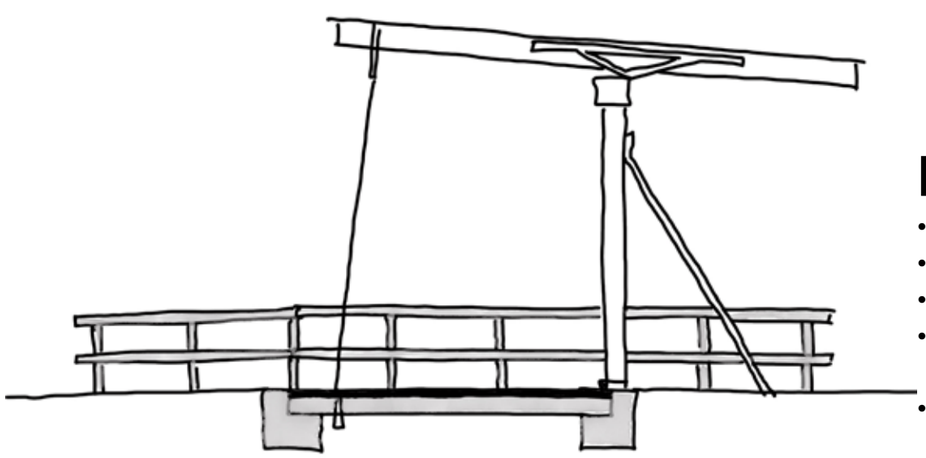

D

- Vaste brug
- Betonnen draagstructuur
- Asfalt rijweg
- Nieuwe leuning in stijl Landelijk Noord
- Gerestaureerde bovenbouw

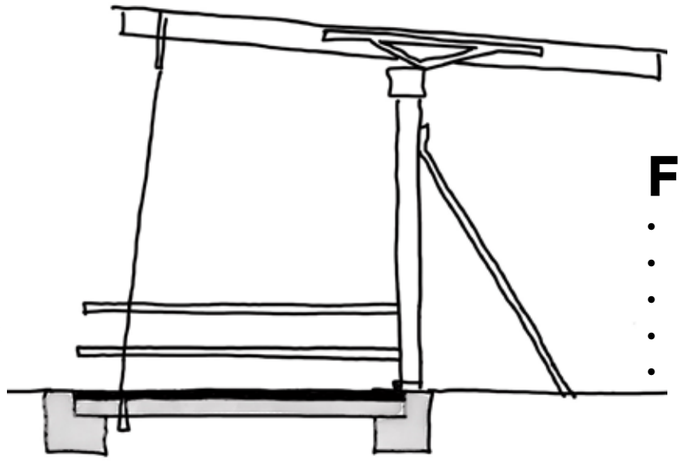

F

- Vaste brug
- Betonnen draagstructuur
- Asfalt rijweg
- Gerestaureerde leuning
- Gerestaureerde bovenbouw









Aandammerbrug (Brug 2090)

Waardering CRK: geen-status

De Aandammerbrug ligt op de zeer smalle Poppendammergouw. Deze brug staat samen met een boerderij alleen in het landschap. Van een afstand is de brug duidelijk zichtbaar een vormt een oriëntatiepunt in de omgeving. Deze brug is het enige van alle zeven bruggen in de opdracht die zijn beweegbare functie moet houden. Als het een vaste brug wordt moet het hoger worden gepositioneerd, boven het waterniveau. Hierdoor moet de Poppendammergouw ook worden verhoogd en zal dit consequenties hebben voor de karakteristieke platte landschap.

De bovenbouw en de hameipoort zijn het meeste belangrijk elementen van deze brug voor de ruimtelijke kwaliteit. Daarom is het van belang om deze te renoveren en het terug te brengen naar een volledig functionerend beweegbare brug.
Het is wel denkbaar dat het dek en de klap uitgevoerd kan worden in een meer toekomstbestendig en beheersbaar materiaal. Leuningen voor bescherming of veiligheid kan toegevoegd worden. Belangrijk is dat het ontwerp van de nieuwe elementen overeenkomen met het karakter van de brug en in de stijl van Landelijk Noord. Scenario's H hier is ons advies.

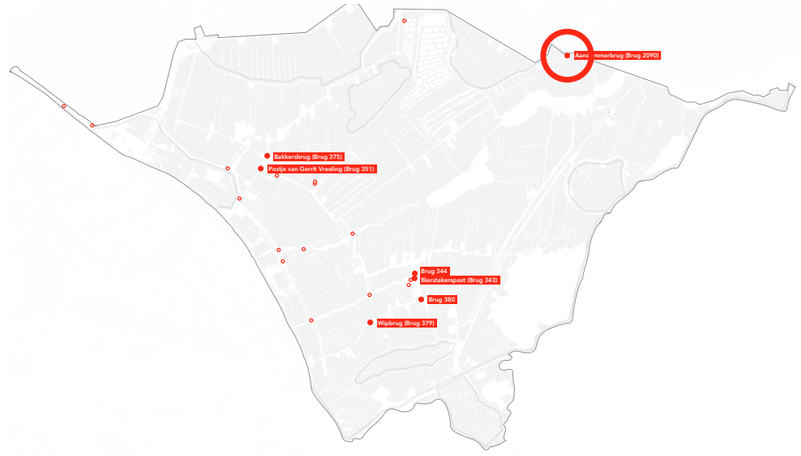

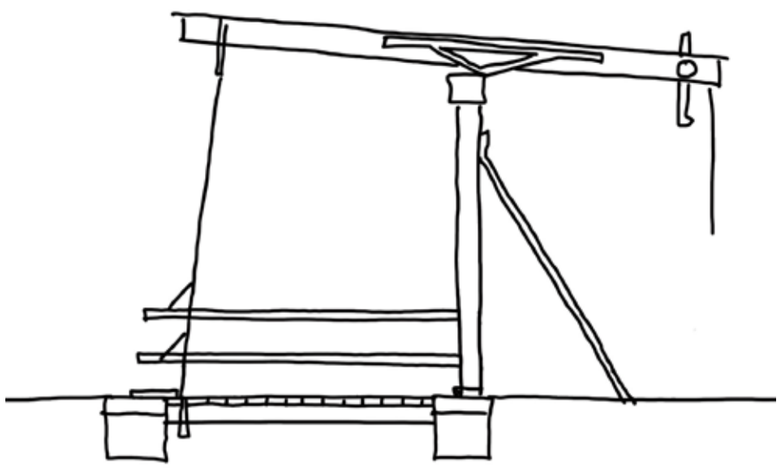

H

- Beweegbare brug
- Volledig gerestaureerd met aanpassingen voor toekomstbestendigheid en beheersbaarheid
- Identiek aan oorspronkelijke













Bruggen Landelijk Noord
Aanpakscenarios

Opdrachtgever: Ingenieursbureau gemeente Amsterdam
Opgesteld door: Ruimte en Duurzaamheid gemeente Amsterdam
Team: Cyrus Clark, Sae Adipurnomo en Blake Allen

Gemeente Amsterdam