CONS TRUC TIEF
IRg
ONTWERPERS

Keizersgracht 182
Postbus 14607
1001 LC Amsterdam
+31[0]20-688 09 64
E: info@ir-groep.nl
www.deingenieursgroep.nl

Project	**Interne verbouwing**
	Andreas Schelfhoutstraat 48 Amsterdam
Opdrachtgever	Zuiver Vastgoed
Onderdeel	Statische berekening
Projectnummer	**18536**
Datum	23 oktober 2018
Aantal pagina's	64
Opgesteld door	.....
Gecontroleerd door	.....

revisie	datum	omschrijving	door

De Ingenieursgroep is ingeschreven bij de Kamer van Koophandel te Amsterdam onder nummer 60020040

de ingenieursgroep

Op al onze werkzaamheden zijn van toepassing de DNR2011, gedeponeerd ter griffie van de rechtbank Amsterdam

INHOUDSOPGAVE

1 Algemene gegevens 4
1.1 Projectbeschrijving 4
1.1.1 Brandwerendheid 8
1.2 Geldende voorschriften 9
1.3 Gevolgklasse, betrouwbaarheidsklasse en belastingfactoren 10
1.3.1 Rekenwaarden van belastingen (STR/GEO) (Groep B) 10
1.3.2 Rekenwaarden van belastingen bruikbaarheidsgrenstoestand 11
1.4 Materialen 12
1.4.1 Beton 12
1.4.2 Staal 12
1.4.3 Hout 12
1.4.4 Kalkzandsteen 12
1.4.5 Metselwerk 12
1.5 Bijbehorende documenten 13
1.5.1 Tekeningen constructief 13
1.5.2 Tekeningen bouwkundig 13
1.5.3 Geotechnische documenten 13
2 Overzicht belastingen 14
2.1 Algemeen 14
2.2 Windbelasting uitbouw 15
3 Archief 16
3.1 Controle archief verdiepingsvloeren 16
3.2 Dichtzetten trapgat 21
3.2.1 Controle bestaande constructie 24
3.3 Balklaag plat dak uitbouw 28
4 Staalconstructie 30
4.1 Stabiliteitsportaal uitbouw 30
4.2 Portaal uitbouw as-9 43
5 Betonconstructie 52
5.1 Controle uitbouw op bestaande betonbalk 52
5.1.1 Uitdraai bestaande situatie 55
5.1.2 Uitdraai nieuwe situatie 59

5.1.3 Conclusie 63
6 Overzicht constructie 64

1 ALGEMENE GEGEVENS

1.1 Projectbeschrijving

Dit rapport behandelt de constructieve onderbouwing voor:

- Controle archief tbv functiewijziging naar wonen;
- Dichtzetten bestaande trapgat;
- Een uitbouw aan de achterzijde op de begane grond.

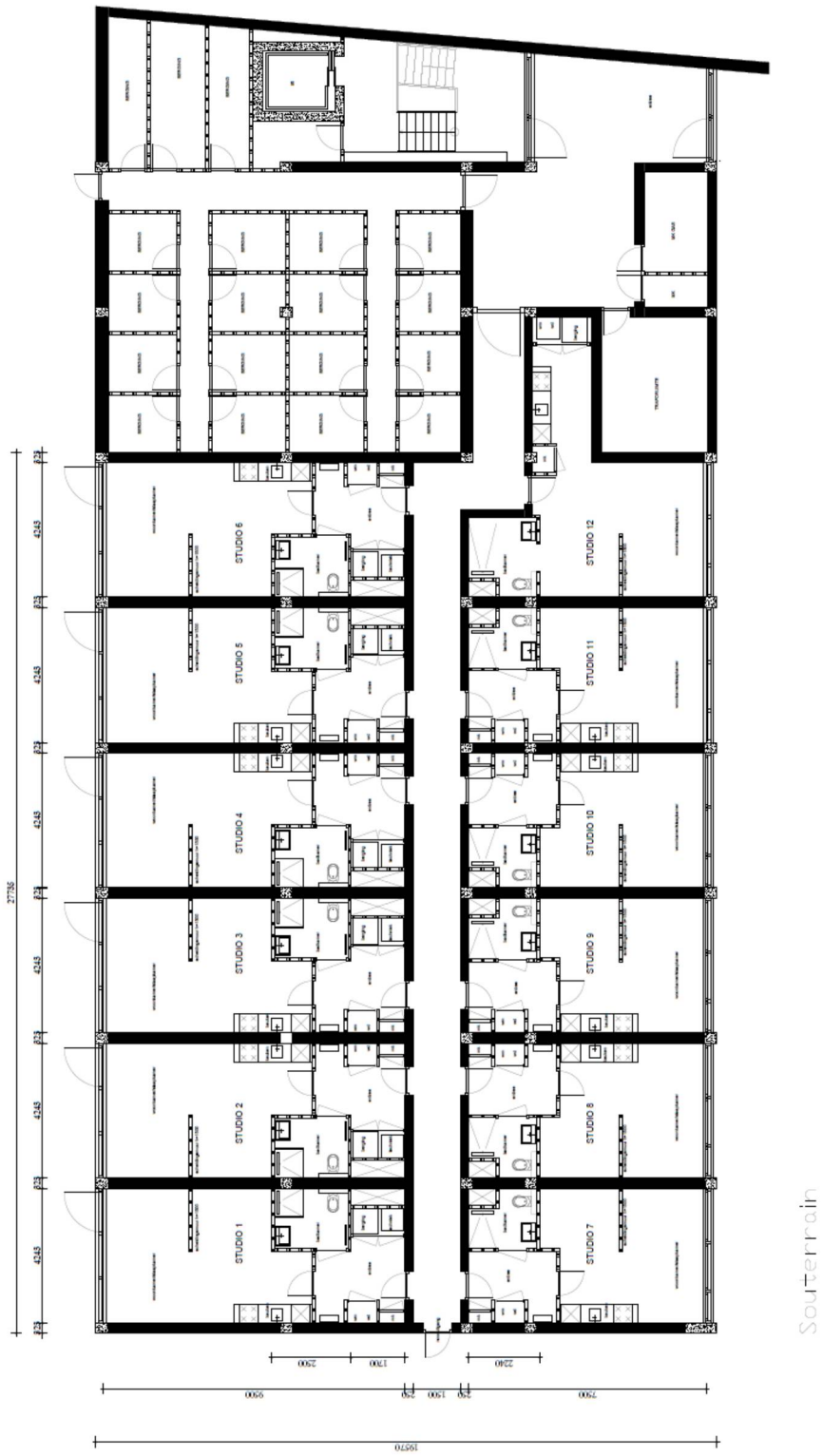

Souterrain nieuwe situatie

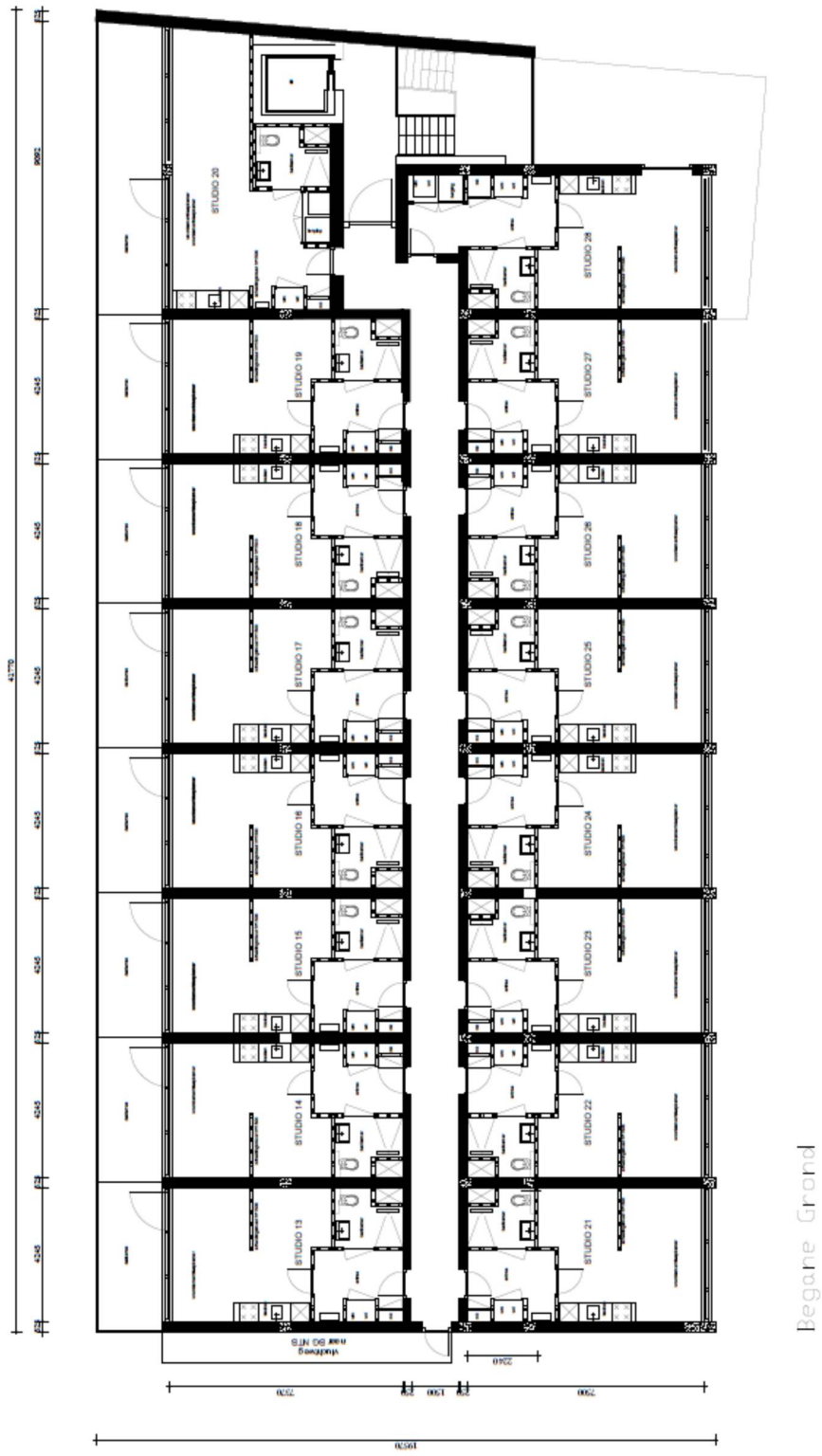

Begane grond nieuwe situatie

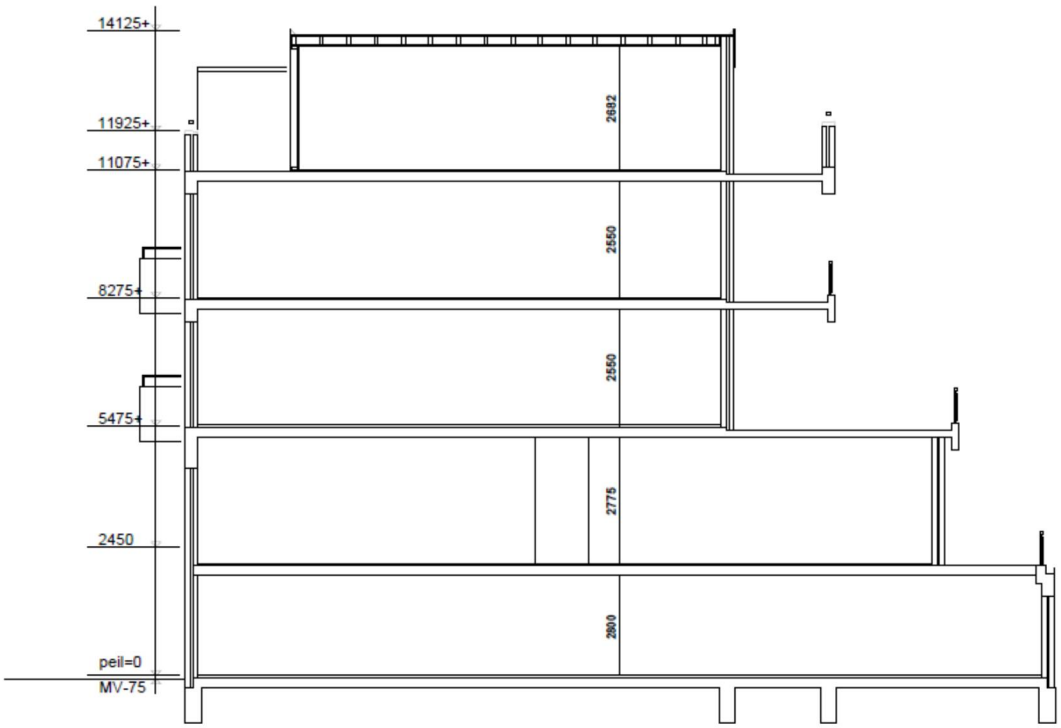

Langsdoorsnede nieuwe sitautie

1.1.1 Brandwerendheid

Voor het in stand houden van de rookvrije vluchtroutes geldt een minimale eis aan de constructie van 30 min.

De door het bouwbesluit gestelde minimale eisen aan de hoofddraagconstructie zijn:

hoogste vloer met een verblijfsgebied	: 11,1 m
functie	: Wonen
reductie toegestaan?	: Nee

Brandwerendheid (hoofddraagconstructie) : 60 min

Deze brandwerendheid wordt bereikt door de constructie brandwerend te omkleden / schilderen / betongevulde profielen (met wapening) toe te passen.

In brandwerende scheidingen toegepaste constructie onderdelen dienen minimaal een brandwerendheid te hebben die overeenkomt met de eisen gesteld aan deze brandwerende scheiding.

1.2 Geldende voorschriften

Eurocode 0: Grondslagen
NEN-EN 1990 Grondslagen van het constructief ontwerp

Eurocode 1: Belastingen op constructies
NEN-EN 1991-1-1 Volumieke gewichten, eigen gewicht, opgelegde belastingen
NEN-EN 1991-1-2 Belastingen bij brand
NEN-EN 1991-1-3 Sneeuwbelastingen
NEN-EN 1991-1-4 Windbelastingen
NEN-EN 1991-1-5 Thermische belastingen
NEN-EN 1991-1-7 Buitengewone belastingen

Eurocode 2: Betonconstructies
NEN-EN 1992-1-1 Algemene regels en regels voor gebouwen
NEN-EN 1992-1-2 Ontwerp en berekening van betonconstructies bij brand

Eurocode 3: Staalconstructies
NEN-EN 1993-1-1 Algemene regels en regels voor gebouwen
NEN-EN 1993-1-2 Staalconstructies bij brand

Eurocode 4: Staal- betonconstructies
NEN-EN 1994-1-1 Algemene regels en regels voor gebouwen
NEN-EN 1994-1-2 Staal- betonconstructies bij brand

Eurocode 5: Houtconstructies
NEN-EN 1995-1-1 Algemene regels en regels voor gebouwen
NEN-EN 1995-1-2 Houtconstructies bij brand

Eurocode 6: Constructies van metselwerk
NEN-EN 1996-1-1 Algemene regels voor constructies van gewapend en ongewapend metselwerk
NEN-EN 1996-1-2 Ontwerp en berekening van metselwerkconstructies bij brand

Eurocode 7: Geotechnisch ontwerp
NEN-EN 1997-1 Algemene regels

Bij alle voorschriften worden de laatste versies van de Nationale Bijlage (NB) gehanteerd.

1.3 Gevolgklasse, betrouwbaarheidsklasse en belastingfactoren

Ontwerplevensduur	50 jaar
Ontwerplevensduurklasse	3
Gevolgklasse	CC2
Betrouwbaarheidsklasse	RC2

Belastingcategorieën en Ψ-factoren

Belasting	Ψ_0	Ψ_1	Ψ_2
Voorgeschreven belastingen in gebouwen, categorie			
Categorie A: woon- en verblijfsruimtes	**0,4**	**0,5**	**0,3**
Categorie B: kantoorruimtes	0,5	0,5	0,3
Categorie C: bijeenkomstruimtes	0,6/0,4	0,7	0,6
Categorie D: winkelfuncties	0,4	0,7	0,6
Categorie E: opslagruimtes	1,0	0,9	0,8
Categorie F: verkeersruimte, voertuiggewicht ≤ 30 kN	0,7	0,7	0,6
Categorie G: verkeersruimte, 30 kN < voertuiggewicht ≤ 160 kN	0,7	0,5	0,3
Categorie H: Daken	**0**	**0**	**0**
Sneeuwbelasting	0	0,2	0
Windbelasting	0	0,2	0
Temperatuur (geen brand)	0	0,5	0

1.3.1 Rekenwaarden van belastingen (STR/GEO) (Groep B)

Blijvende en tijdelijke ontwerpsituaties	*Blijvende belastingen*		*Overheersend veranderlijke belasting*	*Veranderlijke belastingen gelijktijdig*	
	Ongunstig	Gunstig		Belangrijkste	Andere
(verg. 6.10a)	$1,35\ G_{kj,sup}$	$0,9\ G_{kj,inf}$			$1,5\ \Psi_{0,i}\ Q_{k,i}$
(verg. 6.10.b)	$1,2\ G_{kj,sup}$	$0,9\ G_{kj,inf}$	$1,5\ Q_{k,1}$		$1,5\ \Psi_{0,i}\ Q_{k,i}$

1.3.2 Rekenwaarden van belastingen bruikbaarheidsgrenstoestand

Combinatie	*Blijvende belastingen*			*Veranderlijke belastingen*
	Ongunstig	Gunstig	*Overheersende*	Andere
karakteristiek	1,0 $G_{kj,sup}$	1,0 $G_{kj,inf}$	1,0 $Q_{k,1}$	1,0 $\Psi_{0,i}$ $Q_{k,i}$

1.4 Materialen

1.4.1 Beton

Betonkwaliteit	In het werk gestort	:	C 28/35
	Prefab	:	C 35/45
Betonstaalkwaliteit		:	B500 B/C
Milieuklasse	Funderingsbalken	:	XC 2 / XF 1
	Poeren	:	XC 1 / XS 1 / XC 2
	Kolommen	:	XC 2 / XS 2
	Prefab beton	:	XC 3 / XS 3
	Vloeren (binnen)	:	XC 1
	Vloeren (buiten)	:	XD 1 / XF 1
	Vloeren (vloeistofdicht)	:	XC 4 / XD 3 / XA 1
	Wanden	:	XD 2 / XF 2

1.4.2 Staal

Staalkwaliteit IPE, HE-profielen		:	S235JRG2
Staalkwaliteit buizen	gelast	:	S355JRH
	warmgewalst	:	S355J2H
Staalkwaliteit kokers	koudgevormd	:	S275J0H
	warmgewalst	:	S275J2H
Staalkwaliteit geïntegreerde liggers		:	S355J2G3
Boutkwaliteit		:	8.8 Thermisch verzinkt
Ankerkwaliteit		:	4.6 Gerolde draad, met haak, tenzij anders vermeld

1.4.3 Hout

Houtkwaliteit	:	C 18/24 (bestaand/nieuw)

1.4.4 Kalkzandsteen

Steenkwaliteit	:	CS12/16/20/35
Morteltype	:	Lijmmortel

1.4.5 Metselwerk

Steenkwaliteit	:	Rode baksteen
Druksterkte (rekenwaarde)	:	2,0 N/mm2

1.5 Bijbehorende documenten

1.5.1 Tekeningen constructief

18536-01	Verbouwing met uibouw	ntm

1.5.2 Tekeningen bouwkundig

1823	Tekening, Rappange en Partners	25-09-2018

1.5.3 Geotechnische documenten

nvt

2 OVERZICHT BELASTINGEN

2.1 Algemeen

					kN/m²
plat dak	g_k	dakhout en dakbalken			0,35
(uitbouw)		betonvloer d= 0,00	24		0,00
		systeemvloer			0,00
		plafond			0,15
		dakbedekking			0,15
		isolatie			0,00
		grind			0,00
					0,65
	q_k	Ψ_0 = 0,00		extreem	1,00
				scheidingswanden	0,00
begane grond	g_k	betonvloer d=140			3,40
		betonvloer d= 0,00	24		0,00
		systeemvloer			0,00
		plafond			0,00
		afwerking			0,60
		anhydriet			0,00
		fermacell			0,00
		steenachtige afwerking			0,00
					4,00
	q_k	Ψ_0 = 0,40		extreem	1,75
				scheidingswanden	0,50
hsb wand	g_k				0,50
kozijnen	g_k				0,50

2.2 Windbelasting uitbouw

Winddrukken en windkrachten *versie 2015-03-03*

invoergegevens

gebouwhoogte	h	5,5	m
loodrecht op windrichting	b	3,8	m
parallel aan windrichting	d	42	m
	h/d	0,13	
windgebied (I, II, III):		2	
bebouwd, onbebouwd, kust:		b	

resultaten

extreme stuwdruk	$q_p(z_e)$	0,58	kN/m²
drukcoefficient	c_{pe}	1,30	
winddruk op buitenzijde	w_e	0,75	kN/m²
bouwwerkfactor	$c_s c_d$	1	
reductiefactor (EN1991-1-4)		0,85	
windbelasting	$q_{p,k}$	0,64	kN/m²

3 ARCHIEF

3.1 Controle archief verdiepingsvloeren

Het souterrain en de begane grond veranderen van kantoor- naar woonfunctie. De drie bovenliggende verdiepingen zijn altijd wonen geweest.

In de navolgende afbeeldingen de gehanteerde belastingen voor alle verdiepingen. Hierin is te zien dat er voor de kantoren met een hogere nuttige belasting is gerekend dan voor de woningen (250 > 150 + 80= 230 kg/m2). Voor het dakterras op de begane grond aan de achterzijde is met dezelfde belastingen als voor de kantoorvloer gerekend.
In de nieuwe situatie worden de woningscheidende- en scheidingswanden in metal stud gemaakt. Dit geeft voor de veranderlijke belasting:
1,75 + 0,5 = 2,25 kN/m2 = 225 < 250 kg/m2

Conclusie: De functiewijziging van kantoor naar wonen is voor de constructie zonder aanpassingen mogelijk.

RAADGEVEND INGENIEURSBUREAU Ir. H. W. VALKENBERG c.i.

Dak:

nuttige belasting	100	kg/m²
grind	50	"
dakbedekking + isolatie	30	"
dakhout + balken	30	"
steengaasplafond	40	"
	250	"

Verdiepingsvloeren: $d_{min.} = 0{,}85 \times \frac{2200}{35000} \times \frac{1}{2} \times 440 = 11{,}5 + 1{,}5 = 13$ cm.

gekozen d= 14 cm.

eigen gewicht 0,14 x 2400 =	340	kg/m²
afwerking	60	"
nuttige belasting	150	"
scheidingswanden	80	"
	630	"

Vloer 1e verdieping:

eigen gewicht	340	kg/m²
afwerking	60	"
nuttige belasting	250	"
	650	"

terras:

eigen gewicht	340	kg/m²
dakbedekking	30	"
drainatategels	30	"
nuttige belasting	250	"
	650	"

Vloer beg.grond:

eigen gewicht	340	kg/m²
afwerking	60	"
nuttige belasting.	250	"
	650	"

werk N.V. Vaartzicht Andreas Schelfhoutstraat werknummer 68073. datum 25-5-'72

onderwerp blad nr. 1.

Archief overzicht belastingen begane grond en verdiepingen

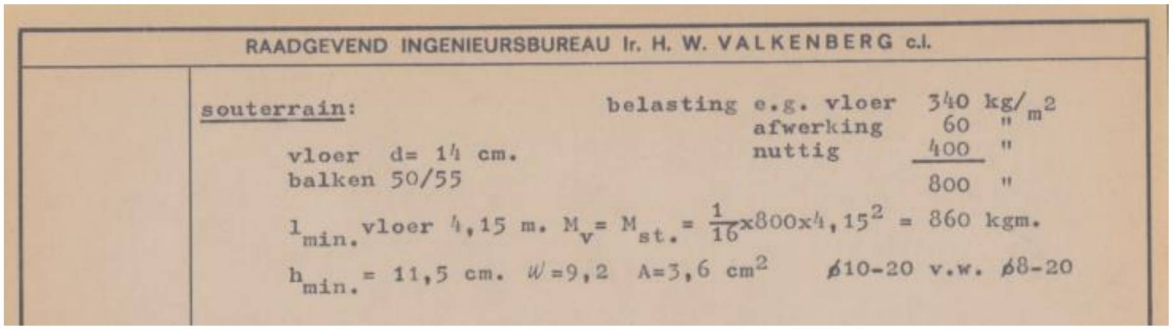

RAADGEVEND INGENIEURSBUREAU Ir. H. W. VALKENBERG c.l.

souterrain:

vloer d= 14 cm.
balken 50/55

belasting e.g. vloer 340 kg/m²
afwerking 60 "
nuttig 400 "
800 "

$l_{min.}$ vloer 4,15 m. $M_v = M_{st.} = \frac{1}{16} \times 800 \times 4,15^2 = 860$ kgm.

$h_{min.} = 11,5$ cm. $W = 9,2$ A=3,6 cm² ø10-20 v.w. ø8-20

Archief overzicht belastingen souterrain

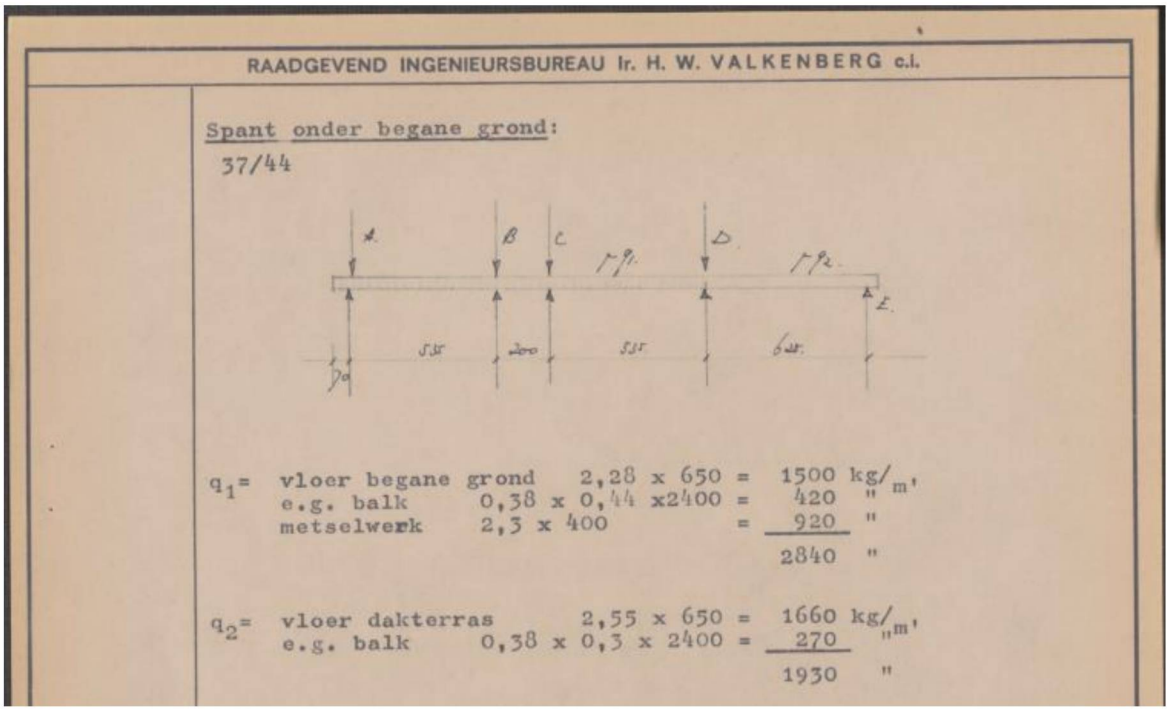

RAADGEVEND INGENIEURSBUREAU Ir. H. W. VALKENBERG c.l.

Spant onder begane grond:
37/44

q_1= vloer begane grond 2,28 x 650 = 1500 kg/m'
e.g. balk 0,38 x 0,44 x2400 = 420 "
metselwerk 2,3 x 400 = 920 "
2840 "

q_2= vloer dakterras 2,55 x 650 = 1660 kg/m'
e.g. balk 0,38 x 0,3 x 2400 = 270 "
1930 "

Archief overzicht belastingen dakterras

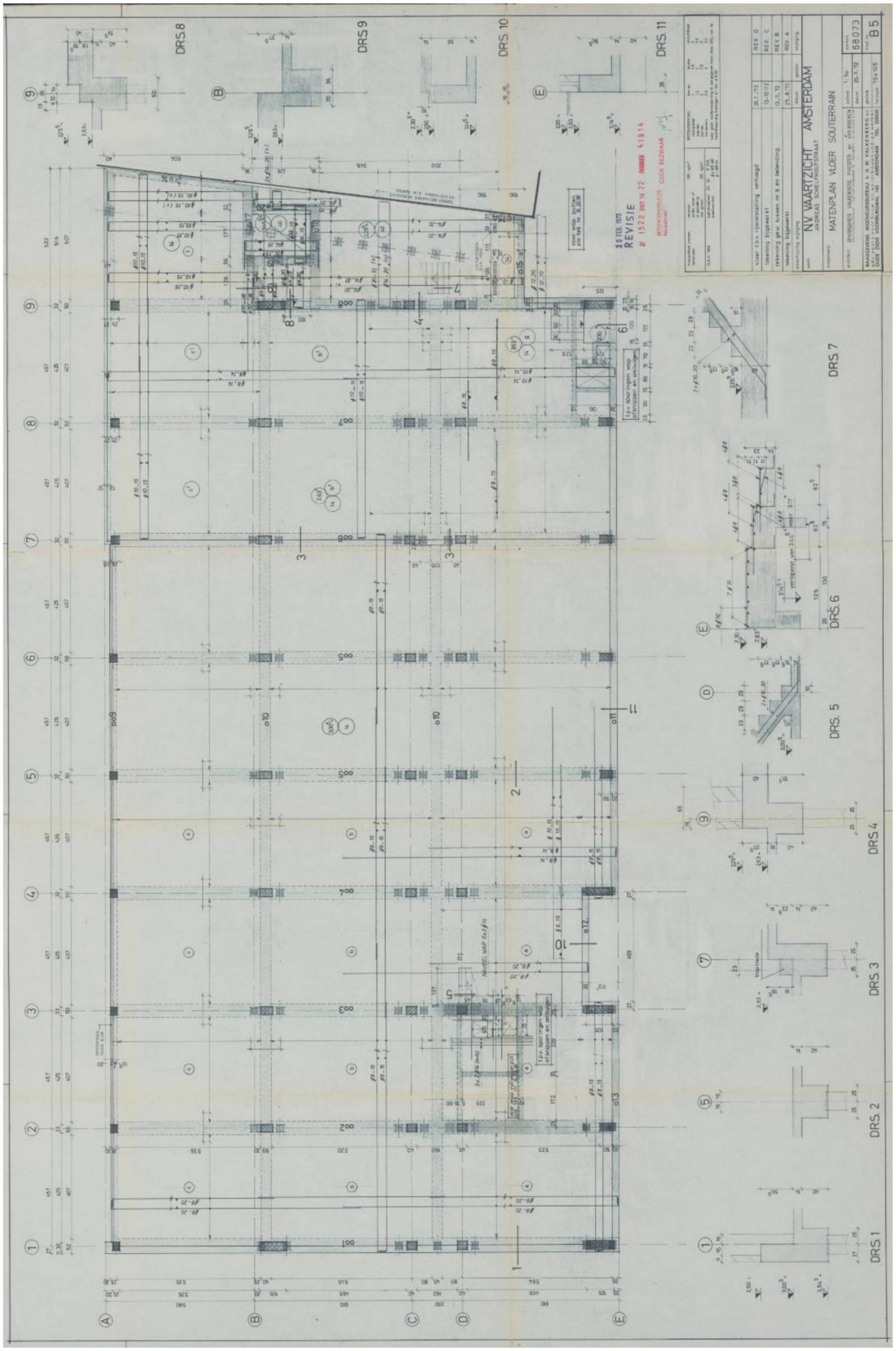

Archief constructie souterrain

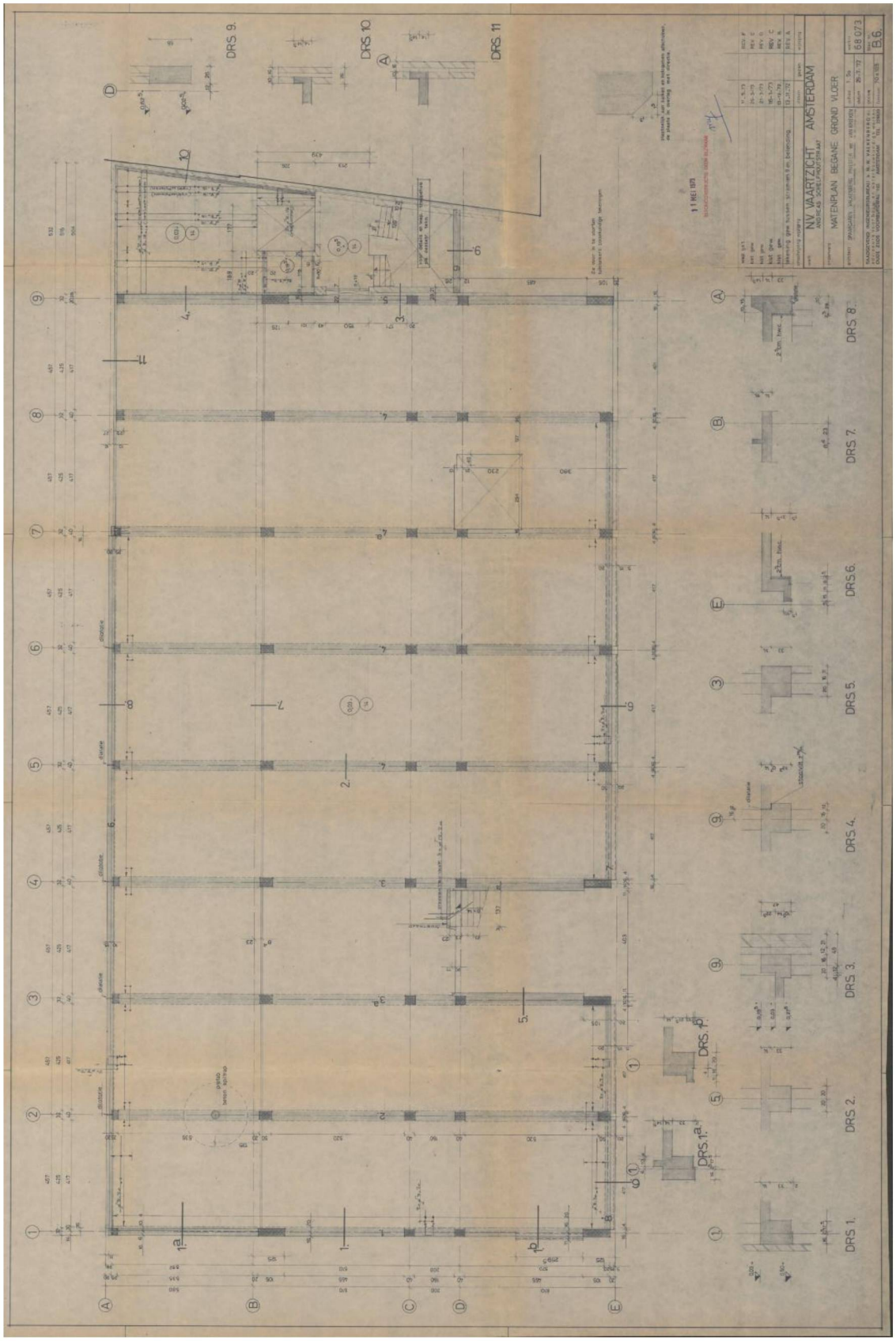

Archief constructie begane grond

3.2 Dichtzetten trapgat

Het bestaande trapgat wordt dichtgezet met een houten balklaag.

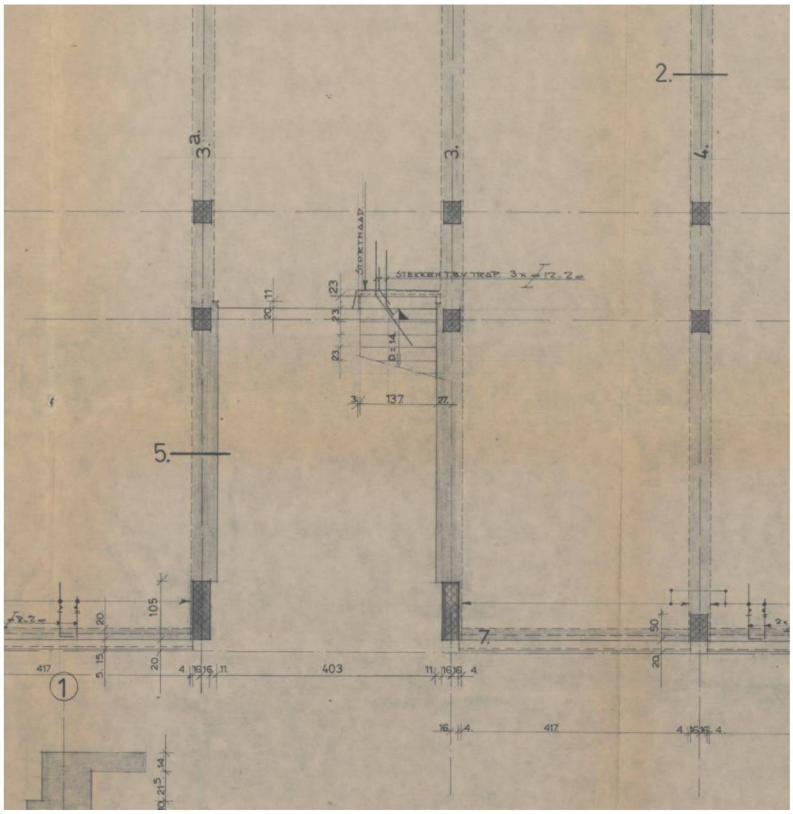

Archief begane grond tpv bestaand trapgat

Technosoft Construct release 6.03b 24 okt 2018

Project : 18536
Onderdeel : balklaag
Datum : 24/10/2018
Eenheden : kN/m/rad
Bestand : G:\Mijn Drive\Projecten\2018\18536\Houtconstructie\balklaag.cnw

Toegepaste normen volgens Eurocode met Nederlandse NB

Belastingen	NEN-EN 1990:2002	C2:2010	NB:2011(nl)
	NEN-EN 1991-1-1:2002	C1:2009	NB:2011(nl)
Hout	NEN-EN 1995-1-1:2005	A1:2011,C1:2006	NB:2011(nl)
	NEN-EN 14080:2013		

Balklaag berekening. (H)

Algemene gegevens

B x H [mm] :	71 x 196	Sterkteklasse :	C24
Overspanning [mm] :	4200	Klimaatklasse :	I
Opleglengte [mm] :	60	Referentie periode [j]:	50
H.o.h. afstand [mm] :	500	Min. eigenfreq. [Hz] :	3
Beschot sterkteklasse:	C24		
Dikte beschot [mm] :	18	$E_{0,mean}$ x I [Nm²/m] :	5346

Permanente belastingen G_{rep}

EG balklaag :	0.35
Extra belasting :	0.35
Totaal [kN/m²] :	0.70

Veranderlijke belastingen

$P_{rep}+P_{wanden}$ [kN/m²] :	2.25 =	1.75 +	0.50
Ψ_0 [-] :	0.40		
Ψ_2 [-] :	0.30		
F_{rep} [kN] :	3.00		
F_{rep} oppervlak [m²] :	0.50 x 0.50		
Reductiefactor :	0.66		

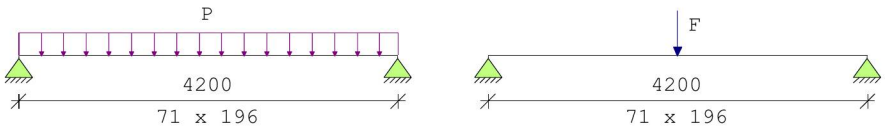

Belastingfactoren (NEN-EN 1990)
Formule 6.10a: γ_G : 1.35 γ_Q : 1.50
Formule 6.10b: $\xi\gamma_G$: 1.20 γ_Q : 1.50

Partiële factor (Tabel 2.3 NEN-EN 1995-1-1)
γ_M [-]: 1.30

Meegenomen combinaties in de berekening :		k_{mod} [-]	b_{ef} [mm]	$k_{c,90,q}$ $k_{c,90,F}$
* Perm. + q-last (6.10a)	(G_{rep} + P_{rep})	0.80	71	1.00
* Perm. + q-last (6.10b)	(G_{rep} + P_{rep})	0.80	71	1.00
* Perm. + puntlast (6.10a)	(G_{rep} + F_{rep})	0.80	71	1.00

1.50
* Perm. + puntlast (6.10b) (G_{rep} + F_{rep}) 0.80 71 1.00
1.50

Resultaten (maatgevende combinaties)			**eis**		**u.c.**
Perm + qlast(6.10b)	frm(6.11)	$\sigma_{m,y,d}$ =	10.22 <	14.77 [N/mm²]	0.69
Perm + plast(6.10b)	frm(6.13)	$\sigma_{v,d}$ =	0.49 <	2.46 [N/mm²]	0.20
Perm + qlast(6.10b)	frm(6.3)	$\sigma_{c,90,q,d}/(k_{c,90,q}*f_{c,90,d})$ + $\sigma_{c,90,F,d}/(k_{c,90,F}*f_{c,90,d})$ < 1.00 = 1.03/ 1.54+ 0.00/ 2.31 = 0.67			
Verdeelde belasting		u_{bij} =	12.71 <	12.60 [mm]	*1.01*
Verdeelde belasting		$u_{net,fin}$ =	15.60 <	16.80 [mm]	0.93
Resonantie : eerste eigen frequentie		=	6.90 >	3.00 [Hz]	0.43

3.2.1 Controle bestaande constructie

Stramien 3 en 4 is hetzelfde berekend als waar geen trapgat zit (zie onderstaand archief). Het gewicht van de nieuwe houten balklaag is daarom toelaatbaar. Het verwijderen van de trap betekent minder gewicht op de betonvloer strook as-D -3/-4 en onderliggende constructie. Een verdere berekening wordt niet nodig geacht.

RAADGEVEND INGENIEURSBUREAU Ir. H. W. VALKENBERG c.i.

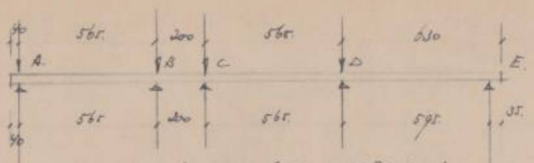

q = vloerbelasting 4,57 x 650 = 2980 kg/m'
e.g. balk 0,4 x 0,3x2400= 280 "
3260 "

$K_{A_1A_o} \times 2 : K_{A_1B} = \frac{2x50^3}{3,2} ; \frac{1,5x44^3}{5,65} = 0,78 : 0,22$

$K_{BA} : 2\,K_{BB} : K_{BC} = \frac{1,5x44^3}{5,65} : \frac{2x40^3}{3,2} : \frac{1,5x44^3}{2} = 0,22 ; 0,40 : 0,64 = 18 : 32 : 50.$

$K_{DC} : 2 \times K_{DD} : K_{DE} = 0,22 : 0,78 : 0,21 = 18 : 64 : 18.$

$K_{ED} : K_{EE} = \frac{1,5x44^3}{5,95} : \frac{30^3}{3,20} = 0,22 : 0,084 = 73 : 27.$

Primaire momenten:

$M_{AB} = M_{BA} = \frac{1}{12} \times 3260 \times 5,65^2 = 8600$ kgm.

$M_{BC} = \frac{1}{12} \times 3260 \times 2^2 = 1080$ "

$M_{DE} = \frac{1}{12} \times 3260 \times 5,95^2 = 9600$ "

A		B			C			D			E	
aa	ab	ba	bb	bc	cb	cc	cd	dc	dd	de	ed	ec
78	22	18	32	50	50	32	18	18	64	18	73	27
	8600	-8600		+1080	-1080		+8600	-8600		+9600	-9600	
-6700	-1900	-950		-1880	-3770	-2400	-1350	-680		+3500	+7000	+2600
	+930	+1870	+3300	+5180	+2590		-340	-690	-2440	-690	-340	
-730	-200	-190		-570	-1850	-720	-400	-200		+120	+250	+90
	+50	+100	+220	+330	+170			+10	+60	+10		
-40	-10			-40	+80	-60	-30					
		+10	+10	+20								
-7470	+7470	-7650	+3530	+4120	-3320	-3180	+6500	-10160	-2380	+12540	-2690	+2690

$M_D = M_{max.}$ = 12540 kgm. h=40 cm. b=40 cm. d'=3£ A=17,3 cm^2

werk N.V. Vaartzicht Andreas Schelfhoutstraat werknummer 68073. datum 25-5-'72

onderwerp blad nr. 8.

Archief berekening betonconstuctie

Project	Andreas Schelfhoutstraat 48
Projectnummer	18536
Revisie	-

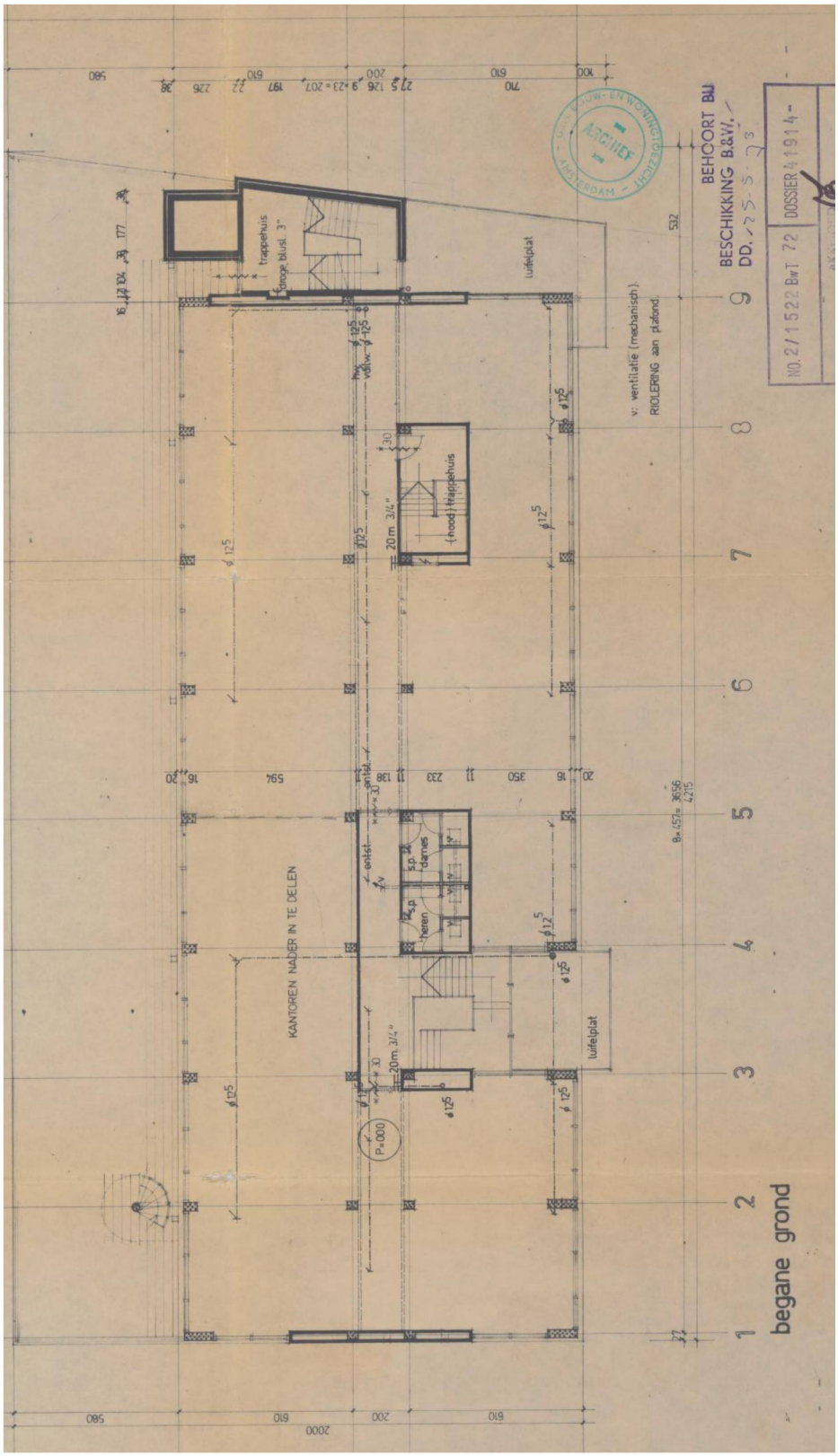

Archief bouwkundige tekening begane grond

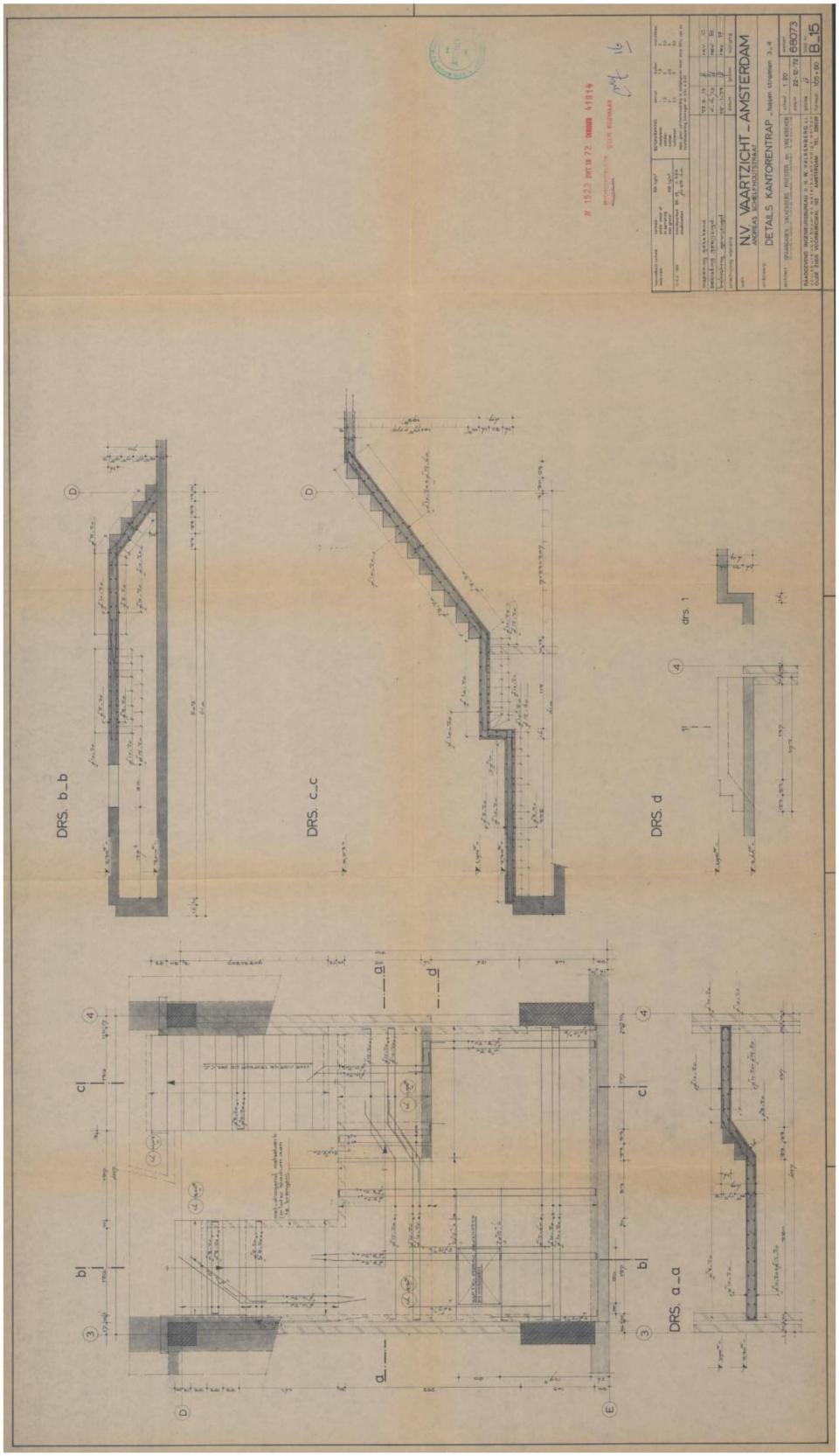

Archief betontrap (wordt verwijderd)

RAADGEVEND INGENIEURSBUREAU Ir. H. W. VALKENBERG c.i.

Berekening Kantorentrap

belasting: uit trap q_1 = e.g. schild = 0,14 x 2400 = 340 kg/m2

treden 0,07 x 2400 = 170 "

q = 510 kg/m2

per.grondvlak $\frac{510}{\cos 37} = \frac{510}{0,8} = 640$ kg/m2

nuttige belasting 250 "

afwerking 90 "

q_1 = 980 kg/m2

uit bordes q_2 = e.g. bordes 0,14 x 2400 = 340 kg/m2

afwerking = 90 "

nuttige belasting = 250 "

q_2 = 680 kg/m2

schema trapplaat

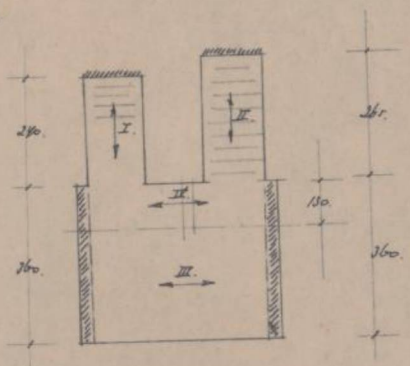

Strook I l_t = 2,90 m

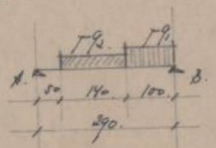

belasting: q_1 = 980 kg/m2 q_2 = 680 kg/m2

werk N.V. Vaartzicht Andreas Schelfhoutstraat | datum 23-5-'73

onderwerp werknummer 68073. | blad nr. 55

Archief berekening betontrap

3.3 Balklaag plat dak uitbouw

Technosoft Construct release 6.03b 25 okt 2018

```
Project          : 18536
Onderdeel        : balklaag
Datum            : 24/10/2018
Eenheden         : kN/m/rad
Bestand          : G:\Mijn Drive\Projecten\2018\18536\Houtconstructie\
                   balklaag.cnw
```

Toegepaste normen volgens Eurocode met Nederlandse NB

Belastingen	NEN-EN 1990:2002	C2:2010	NB:2011(nl)
	NEN-EN 1991-1-1:2002	C1:2009	NB:2011(nl)
Hout	NEN-EN 1995-1-1:2005	A1:2011,C1:2006	NB:2011(nl)
	NEN-EN 14080:2013		

Gording berekening. (H)
platdak

Algemene gegevens

B x H	[mm] : 71 x 221	Sterkteklasse	:	C24
Overspanning	[mm] : 4200	Klimaatklasse	:	I
Aantal zijdl. steunen	: -	Referentie periode [j]	:	50
Opleglengte	[mm] : 60			
Hoh in het dakvlak	[mm] : 600			
Helling	: 0.00			
Beschot sterkteklasse	: C24			
Dikte beschot	[mm] : 18	$E_{0,mean}$ x I [Nm²/m]	:	5346.0

Permanente belastingen G_{rep}

EG balklaag	: 0.35
Isolatie	: 0.00
Extra gewicht	: 0.30
Totaal [kN/m²]	: 0.65

Veranderlijke belastingen

P_{rep}	[kN/m²]	: 1.00
Q_{rep}	[kN/m]	: 2.00
F_{rep}	[kN]	: 1.50
F_{rep} oppervlak	[m²]	: 0.50 x 0.50
Reductiefactor		: 0.74

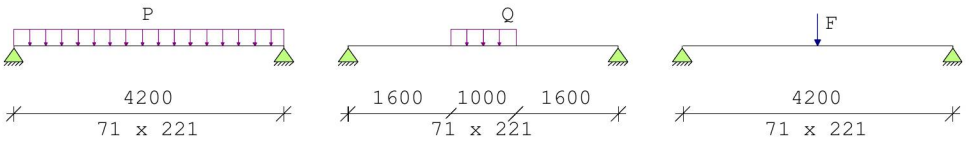

Belastingfactoren (NEN-EN 1990 - Bijlage A1.3)
Formule 6.10a: γ_G : 1.35 γ_Q : 1.50
Formule 6.10b: $\xi\gamma_G$: 1.20 γ_Q : 1.50

Partiële factor (Tabel 2.3 NEN-EN 1995-1-1)
γ_M [-]: 1.30

Stabiliteit

1.Toetsing kipstabiliteit m.b.t. montagefase volgens par.6.3.3. is n.v.t.:
- u hebt het belastingsgeval 'Uitvoering' niet toegepast.

Resultaten (maatgevende combinaties)				**eis**		**u.c.**
Geconc. belasting	frm(6.13)	$\sigma_{v,d}$	= 0.26 <	2.46	[N/mm²]	0.11
Geconc. belasting	frm(6.3)	$\sigma_{c,90,q,d}/(k_{c,90,q}*f_{c,90,d}) + \sigma_{c,90,F,d}/(k_{c,90,F}*f_{c,90,d}) < 1.00$	= 0.23/ 1.54+ 0.53/ 2.31 =			0.38
Lijnlast	frm(6.11)	$\sigma_{m,y,d}$	= 6.59 <	14.77	[N/mm²]	0.45
Lijnlast		u_{bij}	= 5.63 <	16.80	[mm]	0.33
Lijnlast		$u_{net,fin}$	= 7.88 <	16.80	[mm]	0.47

4 STAALCONSTRUCTIE

4.1 Stabiliteitsportaal uitbouw

Er worden voor de uitbouw praktisch 2 stabiliteitsportalen toegepast verankerd aan het platte dak van de uitbouw tegen de betonkolommen op as-B.

q1

	Ψ_0	breedte	lengte	kN/m²	kN/m¹		kN/m²	kN/m¹
plat dak	1	1,00	0,60	0,65	0,39	extr.	1,00	0,60
				g_k =	0,4		q_k =	0,6

Windbelasting wordt door technosoft gegenereerd.

Technosoft Raamwerken release 6.15a 25 okt 2018

```
Project..: 18536
Onderdeel: portaal
Dimensies: kN;m;rad  (tenzij anders aangegeven)
Datum....: 25/10/2018
Bestand..: G:\Mijn Drive\Projecten\2018\18536\Staalconstructie\
           stabiliteitsportaal.rww

Belastingbreedte.:   3.800
Rekenmodel.......: 1e-orde-elastisch.
Theorie voor de bepaling van de krachtsverdeling:
   Geometrisch lineair.
   Fysisch lineair.

Gunstige werking van de permanente belasting wordt automatisch verwerkt.
```

Toegepaste normen volgens Eurocode met Nederlandse NB

Belastingen	NEN-EN 1990:2002	C2:2010	NB:2011(nl)
	NEN-EN 1991-1-1:2002	C1:2009	NB:2011(nl)
	NEN-EN 1991-1-4:2005	C2:2011	NB:2011(nl)
Staal	NEN-EN 1993-1-1:2006	C2:2009	NB:2011(nl)

GEOMETRIE

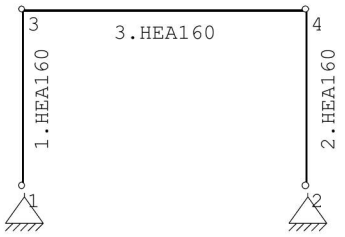

MATERIALEN

Mt	Omschrijving	E-modulus[N/mm2]	S.M.	Pois.	Uitz. coëff
1	S235	210000	78.5	0.30	1.2000e-05

PROFIELEN [mm]

Prof.	Omschrijving	Materiaal	Oppervlak	Traagheid	Vormf.
1	HEA160	1:S235	3.8800e+03	1.6730e+07	0.00

PROFIELEN vervolg [mm]

Prof.	Staaftype	Breedte	Hoogte	e	Type	b1	h1	b2	h2
1	0:Normaal	160	152	76.0					

PROFIELVORMEN [mm]

1 HEA160



KNOPEN

Knoop	X	Z
1	0.000	0.000
2	4.500	0.000
3	0.000	2.800
4	4.500	2.800

Project..: 18536
Onderdeel: portaal

STAVEN

St.	ki	kj	Profiel	Aansl.i	Aansl.j	Lengte	Opm.
1	1	3	1:HEA160	NDM	NDM	2.800	
2	2	4	1:HEA160	NDM	NDM	2.800	
3	3	4	1:HEA160	NDM	NDM	4.500	

VASTE STEUNPUNTEN

Nr.	knoop	Kode XZR 1=vast 0=vrij	Hoek
1	1	110	0.00
2	2	110	0.00

BELASTINGGENERATIE ALGEMEEN.

Betrouwbaarheidsklasse.....:	2	Referentieperiode.....:	50
Gebouwdiepte.....:	3.80	Gebouwhoogte.....:	5.30
Niveau aansl.terrein.....:	-2.50	E.g. scheid.w. [kN/m2]:	0.00

WIND

Terrein categorie ...[4.3.2]...:	Bebouwd		
Windgebied .....:	2	Vb,0 ..[4.2].....:	27.000
Positie spant in het gebouw....:	0.000	Kr ....[4.3.2].....:	0.223
z0 .....[4.3.2]...:	0.500	Zmin ..[4.3.2].....:	7.000
Co wind van links ..[4.3.3]...:	1.000	Co wind van rechts....:	1.000
Co wind loodrecht ..[4.3.3]...:	1.000		
Cpi wind van links ..[7.2.9]...:	0.200	-0.300	
Cpi windloodrecht ...[7.2.9]...:	0.200	-0.300	
Cpi wind van rechts .[7.2.9]...:	0.200	-0.300	
Cfr windwrijving ....[7.5].....:	0.040		

STAAFTYPEN

Type	staven
5:Linker gevel.	: 1
6:Rechter gevel.	: 2
7:Dak.	: 3

LASTVELDEN

Veranderlijke belastingen door personen

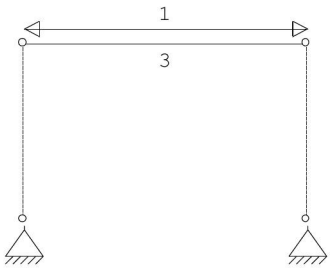

LASTVELDEN

Nr	Balk	Veld	Gebruiksfunctie	Psi-t
1	3-3	3-3	Dak niet toegankelijk voor dagelijks gebruik. Tabel 6.9	1.00

Project..: 18536
Onderdeel: portaal

LASTVELDEN

Wind staven

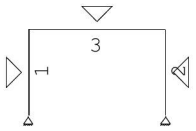

Sneeuw staven

WIND DAKTYPES

Nr.	Staaf	Type	reductie bij wind van links	reductie bij wind van Rechts	Cpe volgens art:
1	1	Gevel	1.000	1.000	7.2.2
2	3	Plat dak	1.000	1.000	7.2.3
3	2	Gevel	1.000	1.000	7.2.2

WIND ZONES

Wind van links

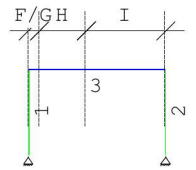

Wind van rechts

WIND VAN LINKS ZONES

Nr.	Staaf	Positie	Lengte	Zone
1	1	0.000	2.800	D
2	3	0.000	0.380	F/G
3	3	0.380	1.520	H
4	3	1.900	2.600	I
5	2	0.000	2.800	E

Wind indexen

Index	CsCd	Cpe/Cpi	qp	breedte reductie	Qw	Zone	Hoek(en)
Qw1		0.300	0.576	3.800	-0.657	-i	
Qw2		-0.300	0.576	3.800	0.657	-i	
Qw3	1.00	0.800	0.576	3.800	-1.752	D	
Qw4	1.00	-1.800	0.576	1.900	1.971	F	0.0
Qw5	1.00	-1.200	0.576	1.900	1.314	G	0.0
Qw6	1.00	-0.700	0.576	3.800	1.533	H	0.0
Qw7	1.00	-0.200	0.576	3.800	0.438	I	0.0
Qw8	1.00	0.509	0.576	3.800	-1.115	E	
Qw9		-0.200	0.576	3.800	0.438	+i	
Qw10		0.200	0.576	3.800	-0.438	+i	
Qw11	1.00	0.200	0.576	3.800	-0.438	I	0.0

Project..: 18536
Onderdeel: portaal

BELASTINGGEVALLEN

	B.G.	Omschrijving		Type	
	1	Permanente belasting	EGZ=-1.00	1	
	2	Ver. bel. pers. ed. (p_rep)		2	
g	3	Ver. bel. pers. ed. (F-rep)		3	
g	4	Wind van links onderdruk A		7	
g	5	Wind van links overdruk A		8	
g	6	Wind van links onderdruk B		9	
g	7	Wind van links overdruk B		10	
	8	Knik		0	Onbekend

g = gegenereerd belastinggeval

BELASTINGEN

B.G:1 Permanente belasting

Eigen gewicht van alle staven is meegenomen in berekening. Richting:↓

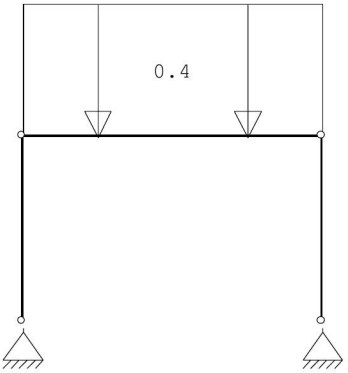

STAAFBELASTINGEN

B.G:1 Permanente belasting

Staaf	Type	q1/p/m	q2	A	B	ψ_0	ψ_1	ψ_2
3	1:QZLokaal	-0.40	-0.40	0.000	0.000			

BELASTINGEN

B.G:2 Ver. bel. pers. ed. (p_rep)

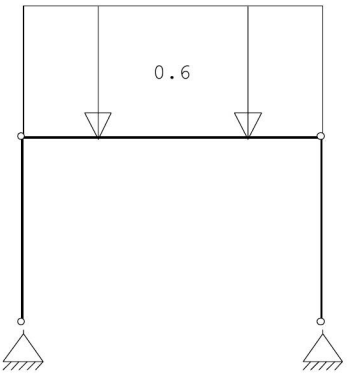

Project..: 18536
Onderdeel: portaal

STAAFBELASTINGEN B.G:2 Ver. bel. pers. ed. (p_rep)

Staaf	Type	q1/p/m	q2	A	B	ψ_0	ψ_1	ψ_2
3	1:QZLokaal	-0.60	-0.60	0.000	0.000	0.0	0.0	0.0

VERANDERLIJKE BELASTING SITUATIES B.G:2 Ver. bel. pers. ed. (p_rep)

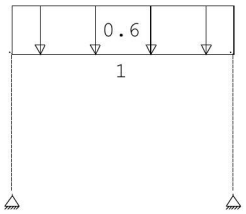

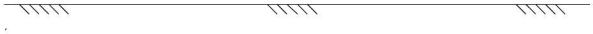

VERANDERLIJKE BELASTING SITUATIES

Nr	Lastvelden extreem	Lastvelden momentaan
1	1	

BELASTINGEN B.G:3 Ver. bel. pers. ed. (F-rep)

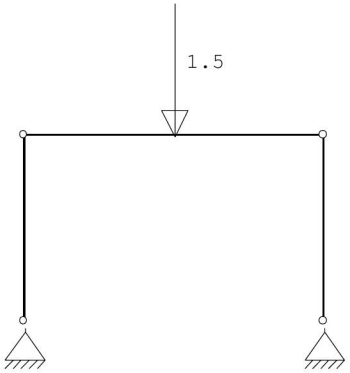

STAAFBELASTINGEN B.G:3 Ver. bel. pers. ed. (F-rep)

Staaf	Type	q1/p/m	q2	A	B	ψ_0	ψ_1	ψ_2
3	10:PZGeproj.	-1.50		2.250		0.0	0.0	0.0

Project..: 18536
Onderdeel: portaal

VERANDERLIJKE BELASTING SITUATIES

B.G:3 Ver. bel. pers. ed. (F-rep)

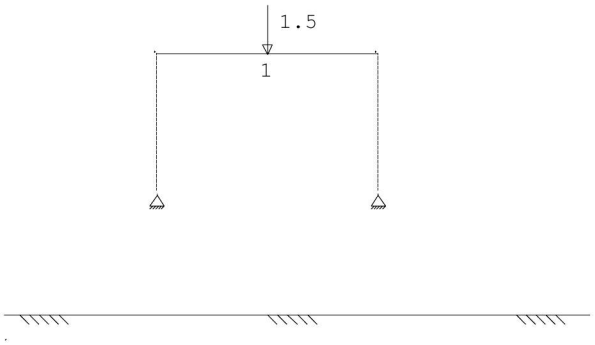

VERANDERLIJKE BELASTING SITUATIES

Nr	Lastvelden extreem	Lastvelden momentaan
1	1	

BELASTINGEN

B.G:4 Wind van links onderdruk A

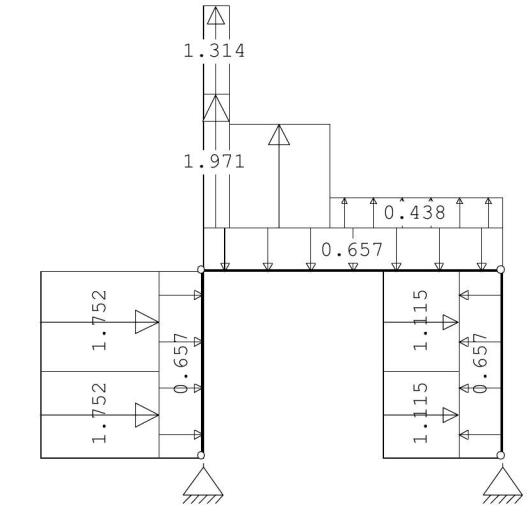

STAAFBELASTINGEN

B.G:4 Wind van links onderdruk A

Staaf	Type	Index	q1/p/m	q2	A	B	ψ_0	ψ_1	ψ_2
1	1:QZLokaal	Qw1	-0.66	-0.66	0.000	0.000	0.0	0.2	0.0
3	1:QZLokaal	Qw1	-0.66	-0.66	0.000	0.000	0.0	0.2	0.0
2	1:QZLokaal	Qw2	0.66	0.66	0.000	0.000	0.0	0.2	0.0
1	1:QZLokaal	Qw3	-1.75	-1.75	0.000	1.500	0.0	0.2	0.0
1	1:QZLokaal	Qw3	-1.75	-1.75	1.300	0.000	0.0	0.2	0.0
3	1:QZLokaal	Qw4	1.97	1.97	0.000	4.120	0.0	0.2	0.0
3	1:QZLokaal	Qw5	1.31	1.31	0.000	4.120	0.0	0.2	0.0
3	1:QZLokaal	Qw6	1.53	1.53	0.380	2.600	0.0	0.2	0.0
3	1:QZLokaal	Qw7	0.44	0.44	1.900	0.000	0.0	0.2	0.0
2	1:QZLokaal	Qw8	-1.11	-1.11	0.000	1.500	0.0	0.2	0.0
2	1:QZLokaal	Qw8	-1.11	-1.11	1.300	0.000	0.0	0.2	0.0

Project..: 18536
Onderdeel: portaal

BELASTINGEN B.G:5 Wind van links overdruk A

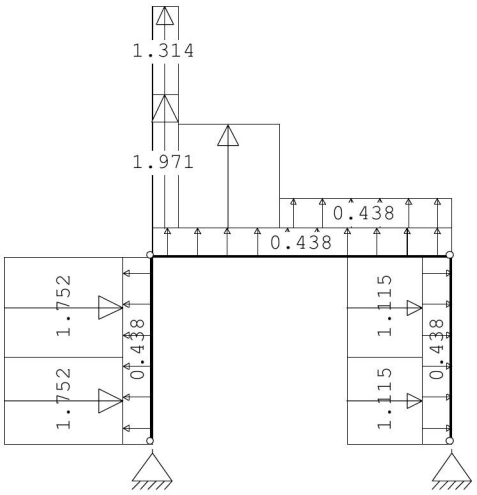

STAAFBELASTINGEN B.G:5 Wind van links overdruk A

Staaf	Type	Index	q1/p/m	q2	A	B	ψ_0	ψ_1	ψ_2
1	1:QZLokaal	Qw9	0.44	0.44	0.000	0.000	0.0	0.2	0.0
3	1:QZLokaal	Qw9	0.44	0.44	0.000	0.000	0.0	0.2	0.0
2	1:QZLokaal	Qw10	-0.44	-0.44	0.000	0.000	0.0	0.2	0.0
1	1:QZLokaal	Qw3	-1.75	-1.75	0.000	1.500	0.0	0.2	0.0
1	1:QZLokaal	Qw3	-1.75	-1.75	1.300	0.000	0.0	0.2	0.0
3	1:QZLokaal	Qw4	1.97	1.97	0.000	4.120	0.0	0.2	0.0
3	1:QZLokaal	Qw5	1.31	1.31	0.000	4.120	0.0	0.2	0.0
3	1:QZLokaal	Qw6	1.53	1.53	0.380	2.600	0.0	0.2	0.0
3	1:QZLokaal	Qw7	0.44	0.44	1.900	0.000	0.0	0.2	0.0
2	1:QZLokaal	Qw8	-1.11	-1.11	0.000	1.500	0.0	0.2	0.0
2	1:QZLokaal	Qw8	-1.11	-1.11	1.300	0.000	0.0	0.2	0.0

BELASTINGEN B.G:6 Wind van links onderdruk B

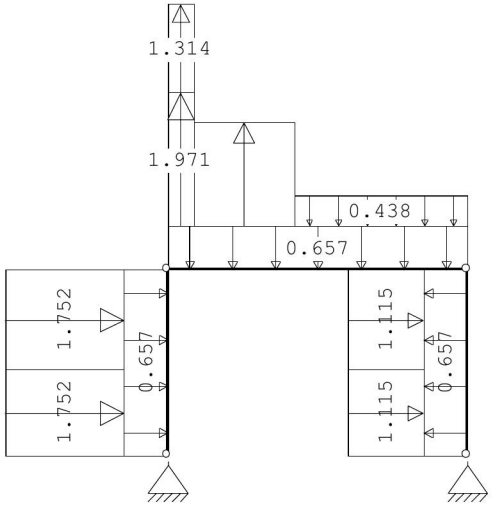

Project..: 18536
Onderdeel: portaal

STAAFBELASTINGEN B.G:6 Wind van links onderdruk B

Staaf	Type	Index	q1/p/m	q2	A	B	ψ_0	ψ_1	ψ_2
1	1:QZLokaal	Qw1	-0.66	-0.66	0.000	0.000	0.0	0.2	0.0
3	1:QZLokaal	Qw1	-0.66	-0.66	0.000	0.000	0.0	0.2	0.0
2	1:QZLokaal	Qw2	0.66	0.66	0.000	0.000	0.0	0.2	0.0
1	1:QZLokaal	Qw3	-1.75	-1.75	0.000	1.500	0.0	0.2	0.0
1	1:QZLokaal	Qw3	-1.75	-1.75	1.300	0.000	0.0	0.2	0.0
3	1:QZLokaal	Qw4	1.97	1.97	0.000	4.120	0.0	0.2	0.0
3	1:QZLokaal	Qw5	1.31	1.31	0.000	4.120	0.0	0.2	0.0
3	1:QZLokaal	Qw6	1.53	1.53	0.380	2.600	0.0	0.2	0.0
3	1:QZLokaal	Qw11	-0.44	-0.44	1.900	0.000	0.0	0.2	0.0
2	1:QZLokaal	Qw8	-1.11	-1.11	0.000	1.500	0.0	0.2	0.0
2	1:QZLokaal	Qw8	-1.11	-1.11	1.300	0.000	0.0	0.2	0.0

BELASTINGEN B.G:7 Wind van links overdruk B

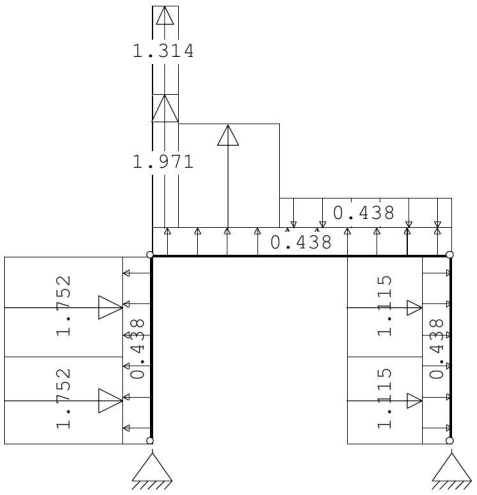

STAAFBELASTINGEN B.G:7 Wind van links overdruk B

Staaf	Type	Index	q1/p/m	q2	A	B	ψ_0	ψ_1	ψ_2
1	1:QZLokaal	Qw9	0.44	0.44	0.000	0.000	0.0	0.2	0.0
3	1:QZLokaal	Qw9	0.44	0.44	0.000	0.000	0.0	0.2	0.0
2	1:QZLokaal	Qw10	-0.44	-0.44	0.000	0.000	0.0	0.2	0.0
1	1:QZLokaal	Qw3	-1.75	-1.75	0.000	1.500	0.0	0.2	0.0
1	1:QZLokaal	Qw3	-1.75	-1.75	1.300	0.000	0.0	0.2	0.0
3	1:QZLokaal	Qw4	1.97	1.97	0.000	4.120	0.0	0.2	0.0
3	1:QZLokaal	Qw5	1.31	1.31	0.000	4.120	0.0	0.2	0.0
3	1:QZLokaal	Qw6	1.53	1.53	0.380	2.600	0.0	0.2	0.0
3	1:QZLokaal	Qw11	-0.44	-0.44	1.900	0.000	0.0	0.2	0.0
2	1:QZLokaal	Qw8	-1.11	-1.11	0.000	1.500	0.0	0.2	0.0
2	1:QZLokaal	Qw8	-1.11	-1.11	1.300	0.000	0.0	0.2	0.0

Project..: 18536
Onderdeel: portaal

BELASTINGEN

B.G:8 Knik

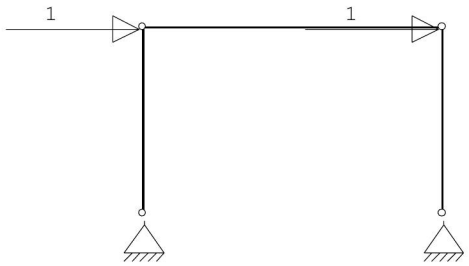

KNOOPBELASTINGEN

B.G:8 Knik

Last	Knoop	Richting	waarde	ψ_0	ψ_1	ψ_2
1	3	X	1.000			
2	4	X	1.000			

BELASTINGCOMBINATIES

BC	Type							
1	Fund.	1.35	$G_{k,1}$					
2	Fund.	0.90	$G_{k,1}$					
3	Fund.	1.20	$G_{k,1}$	+	1.50		$Q_{k,2}$	
4	Fund.	1.20	$G_{k,1}$	+	1.50		$Q_{k,3}$	
5	Fund.	1.20	$G_{k,1}$	+	1.50		$Q_{k,4}$	
6	Fund.	1.20	$G_{k,1}$	+	1.50		$Q_{k,5}$	
7	Fund.	1.20	$G_{k,1}$	+	1.50		$Q_{k,6}$	
8	Fund.	1.20	$G_{k,1}$	+	1.50		$Q_{k,7}$	
9	Fund.	0.90	$G_{k,1}$	+	1.50		$Q_{k,2}$	
10	Fund.	0.90	$G_{k,1}$	+	1.50		$Q_{k,3}$	
11	Fund.	0.90	$G_{k,1}$	+	1.50		$Q_{k,4}$	
12	Fund.	0.90	$G_{k,1}$	+	1.50		$Q_{k,5}$	
13	Fund.	0.90	$G_{k,1}$	+	1.50		$Q_{k,6}$	
14	Fund.	0.90	$G_{k,1}$	+	1.50		$Q_{k,7}$	
15	Kar.	1.00	$G_{k,1}$	+	1.00		$Q_{k,2}$	
16	Kar.	1.00	$G_{k,1}$	+	1.00		$Q_{k,3}$	
17	Kar.	1.00	$G_{k,1}$	+	1.00		$Q_{k,4}$	
18	Kar.	1.00	$G_{k,1}$	+	1.00		$Q_{k,5}$	
19	Kar.	1.00	$G_{k,1}$	+	1.00		$Q_{k,6}$	
20	Kar.	1.00	$G_{k,1}$	+	1.00		$Q_{k,7}$	
21	Quas.	1.00	$G_{k,1}$					
22	Freq.	1.00	$G_{k,1}$					
23	Freq.	1.00	$G_{k,1}$	+	1.00	ψ_1	$Q_{k,4}$	
24	Freq.	1.00	$G_{k,1}$	+	1.00	ψ_1	$Q_{k,5}$	
25	Freq.	1.00	$G_{k,1}$	+	1.00	ψ_1	$Q_{k,6}$	
26	Freq.	1.00	$G_{k,1}$	+	1.00	ψ_1	$Q_{k,7}$	
27	Blij.	1.00	$G_{k,1}$					

GUNSTIGE WERKING PERMANENTE BELASTINGEN

BC	Staven met gunstige werking
1	Geen
2	Alle staven de factor:0.90
3	Geen
4	Geen
5	Geen
6	Geen

Project..: 18536
Onderdeel: portaal

GUNSTIGE WERKING PERMANENTE BELASTINGEN

BC	Staven met gunstige werking
7	Geen
8	Geen
9	Alle staven de factor:0.90
10	Alle staven de factor:0.90
11	Alle staven de factor:0.90
12	Alle staven de factor:0.90
13	Alle staven de factor:0.90
14	Alle staven de factor:0.90

OMHULLENDE VAN DE FUNDAMENTELE COMBINATIES

MOMENTEN

Fundamentele combinatie

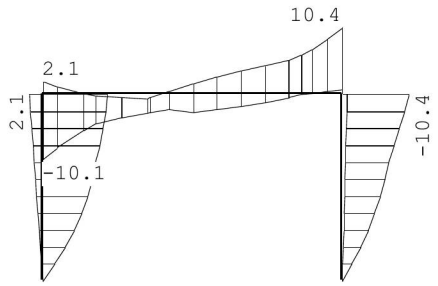

DWARSKRACHTEN

Fundamentele combinatie

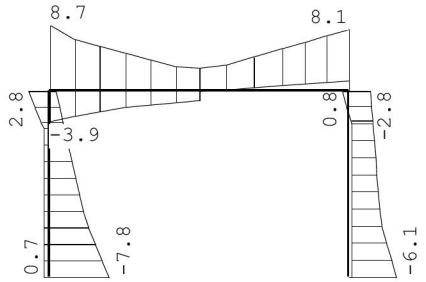

Project..: 18536
Onderdeel: portaal

NORMAALKRACHTEN Fundamentele combinatie

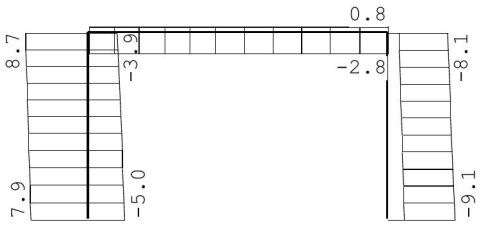

OMHULLENDE VAN DE KARAKTERISTIEKE COMBINATIES

VERPLAATSINGEN [mm] Karakteristieke combinatie

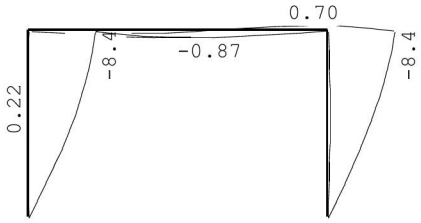

TOETSING SPANNINGEN

Staaf nr.	Mat	BC	Sit	Kl	Plaats	Norm	Artikel	Formule	Hoogste toetsing U.C.	[N/mm²]	Opm.
1	1	12	1	1	Einde	EN3-1-1	6.2.10	(6.31)	0.193	45	
2	1	7	1	1	Staaf	EN3-1-1	6.3.3	(6.62)	0.194	46	47
3	1	12	1	1	Begin	EN3-1-1	6.2.10	(6.31)	0.193	45	46

Opmerkingen:
[46] T.b.v. kip is een equivalente Q-last berekend.
[47] Bij verlopende normaalkracht wordt de grootste drukkracht genomen.

TOETSING DOORBUIGING

Staaf	Soort	Mtg	Lengte [m]	Overst I	Overst J	Zeeg [mm]	u_{tot} [mm]	BC	Sit	u [mm]	Toelaatbaar [mm]	Toelaatbaar *l
3	Dak	db	4.50	N	N	0.0	-0.9	15	1 Eind	-0.9	-18.0	0.004
		db						15	1 Bijk	-0.4	-18.0	0.004

TOETSING HORIZONTALE VERPLAATSING

Staaf	BC	Sit	Lengte [m]	u_{eind} [mm]	Toelaatbaar [mm]	Toelaatbaar [h/]
1	17	1	2.800	-9.2	9.3	300
2	18	1	2.800	-9.2	9.3	300

TOETSING HOR. VERPLAATSING GLOBAAL

Er is een maximale horizontale verplaatsing van 0.0092 [m] gevonden
bij knoop 3 en combinatie 17; belastingsituatie 1 (combinatietype 2).
Bij een hoogte van 2.800 [m] levert dit h / 304 (toel.: h / 300).

Project..: 18536
Onderdeel: portaal

VERVORMINGEN Wmax

Karakteristieke combinatie

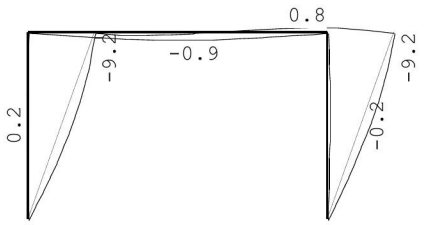

DOORBUIGINGEN

Karakteristieke combinatie

Nr.	staven	Zijde	positie [m]	l_{rep} [mm]	w_1 [mm]	w_2 [mm]	w_{bij} [mm]	[lrep/]	w_{tot} [mm]	w_c [mm]	w_{max} [mm]	[lrep/]
3	3	Neg.	2.500	4500	-0.5		-0.4	10507	-0.9		-0.9	4833
3	3	Pos.	3.000	4500	-0.4		1.2	3912	0.7		0.7	6265

HORIZONTALE VERPLAATSING

Karakteristieke combinatie

Nr.	staven	Zijde	h [mm]	w_1 [mm]	w_2 [mm]	w_3 [mm]	w_{tot} [mm]	[h/]
1	1	Neg.	2800			-9.2	-9.2	304
2	2	Neg.	2800			-9.2	-9.2	304

TOTALE HORIZONTALE VERPLAATSING

Karakteristieke combinatie

knoop	Zijde	h [mm]	w_1 [mm]	w_2 [mm]	w_3 [mm]	w_{tot} [mm]	[h/]
3	Pos.	2800			9.2	9.2	304

4.2 Portaal uitbouw as-9

q1

	Ψ_0	breedte	lengte	kN/m²	kN/m¹		kN/m²	kN/m¹
plat dak	1	0,50	9,00	0,65	2,93	extr.	1,00	4,50
				G_k =	2,9		q_k =	4,5

Technosoft Raamwerken release 6.15a 25 okt 2018

```
Project..: 18536
Onderdeel: portaal
Dimensies: kN;m;rad  (tenzij anders aangegeven)
Datum....: 25/10/2018
Bestand..: G:\Mijn Drive\Projecten\2018\18536\Staalconstructie\portaal
           as-9.rww

Belastingbreedte.:   4.500
Rekenmodel.......: 1e-orde-elastisch.
Theorie voor de bepaling van de krachtsverdeling:
   Geometrisch lineair.
   Fysisch lineair.

Gunstige werking van de permanente belasting wordt automatisch verwerkt.
```

Toegepaste normen volgens Eurocode met Nederlandse NB

Belastingen	NEN-EN 1990:2002	C2:2010	NB:2011(nl)
	NEN-EN 1991-1-1:2002	C1:2009	NB:2011(nl)
Staal	NEN-EN 1993-1-1:2006	C2:2009	NB:2011(nl)

GEOMETRIE

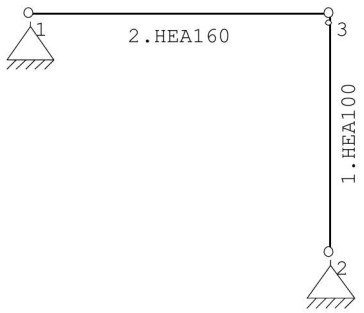

MATERIALEN

Mt	Omschrijving	E-modulus[N/mm2]	S.M.	Pois.	Uitz. coëff
1	S235	210000	78.5	0.30	1.2000e-05

PROFIELEN [mm]

Prof.	Omschrijving	Materiaal	Oppervlak	Traagheid	Vormf.
1	HEA160	1:S235	3.8800e+03	1.6730e+07	0.00
2	HEA100	1:S235	2.1240e+03	3.4900e+06	0.00

PROFIELEN vervolg [mm]

Prof.	Staaftype	Breedte	Hoogte	e	Type	b1	h1	b2	h2
1	0:Normaal	160	152	76.0					
2	0:Normaal	100	96	48.0					

PROFIELVORMEN [mm]

1 HEA160



2 HEA100



Project..: 18536
Onderdeel: portaal

KNOPEN

Knoop	X	Z
1	0.000	3.000
2	3.800	0.000
3	3.800	3.000

STAVEN

St.	ki	kj	Profiel	Aansl.i	Aansl.j	Lengte	Opm.
1	2	3	2:HEA100	NDM	ND-	3.000	
2	1	3	1:HEA160	NDM	NDM	3.800	

VASTE STEUNPUNTEN

Nr.	knoop	Kode	XZR 1=vast 0=vrij	Hoek
1	1	110		0.00
2	2	110		0.00

BELASTINGGENERATIE ALGEMEEN.

Betrouwbaarheidsklasse.....:	2	Referentieperiode.....:	50
Gebouwdiepte.....:	0.00	Gebouwhoogte.....:	3.00
Niveau aansl.terrein.....:	0.00	E.g. scheid.w. [kN/m2]:	0.00

STAAFTYPEN

Type	staven
5:Linker gevel.	: 1
7:Dak.	: 2

LASTVELDEN

Veranderlijke belastingen door personen

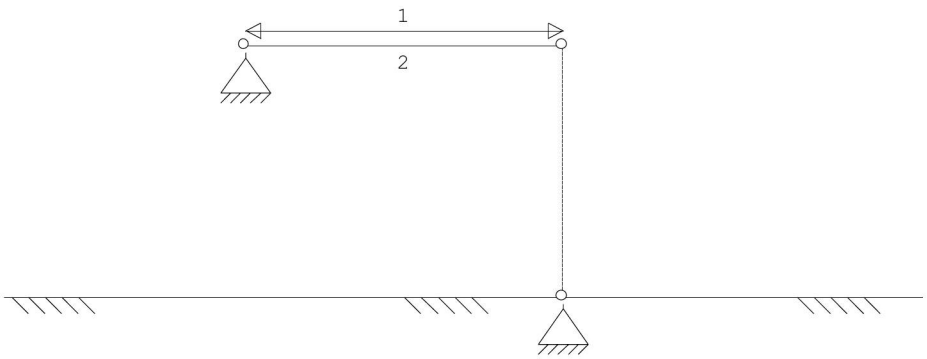

LASTVELDEN

Nr	Balk	Veld	Gebruiksfunctie	Psi-t
1	2-2	2-2	Dak niet toegankelijk voor dagelijks gebruik. Tabel 6.9	1.00

BELASTINGGEVALLEN

	B.G.	Omschrijving		Type
	1	Permanente belasting	EGZ=-1.00	1
g	2	Ver. bel. pers. ed. (p_rep)		2
g	3	Ver. bel. pers. ed. (F-rep)		3
	4	Knik		0 Onbekend

g = gegenereerd belastinggeval

Project..: 18536
Onderdeel: portaal

BELASTINGEN B.G:1 Permanente belasting

Eigen gewicht van alle staven is meegenomen in berekening. Richting:↓

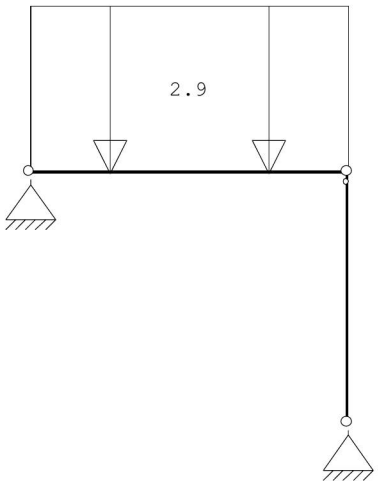

STAAFBELASTINGEN B.G:1 Permanente belasting

Staaf	Type	q1/p/m	q2	A	B	ψ_0	ψ_1	ψ_2
2	1:QZLokaal	-2.90	-2.90	0.000	0.000			

BELASTINGEN B.G:2 Ver. bel. pers. ed. (p_rep)

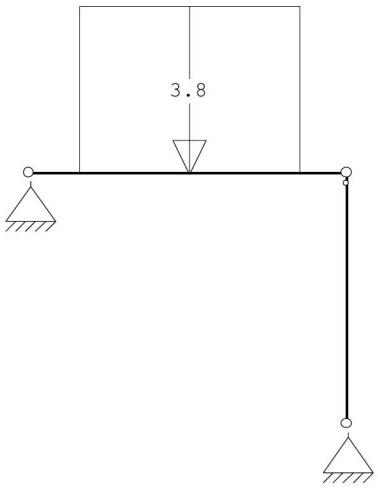

STAAFBELASTINGEN B.G:2 Ver. bel. pers. ed. (p_rep)

Staaf	Type	q1/p/m	q2	A	B	ψ_0	ψ_1	ψ_2
2	3:QZgeProj.	-3.80	-3.80	0.584	0.584	0.0	0.0	0.0

Project..: 18536
Onderdeel: portaal

VERANDERLIJKE BELASTING SITUATIES

B.G:2 Ver. bel. pers. ed. (p_rep)

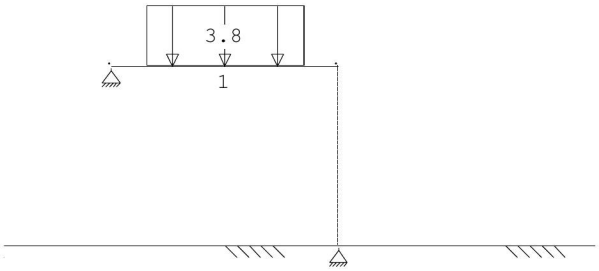

VERANDERLIJKE BELASTING SITUATIES

Nr	Lastvelden extreem	Lastvelden momentaan
1	1	

BELASTINGEN

B.G:3 Ver. bel. pers. ed. (F-rep)

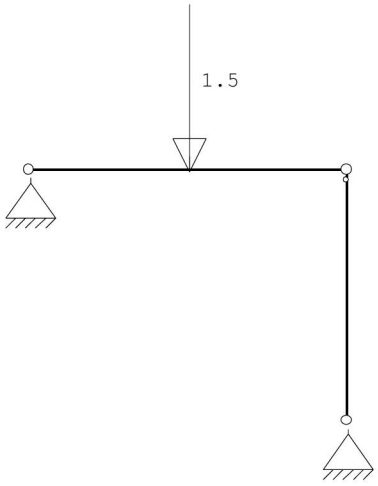

STAAFBELASTINGEN

B.G:3 Ver. bel. pers. ed. (F-rep)

Staaf	Type	q1/p/m	q2	A	B	ψ_0	ψ_1	ψ_2
2	10:PZGeproj.	-1.50		1.900		0.0	0.0	0.0

VERANDERLIJKE BELASTING SITUATIES

B.G:3 Ver. bel. pers. ed. (F-rep)

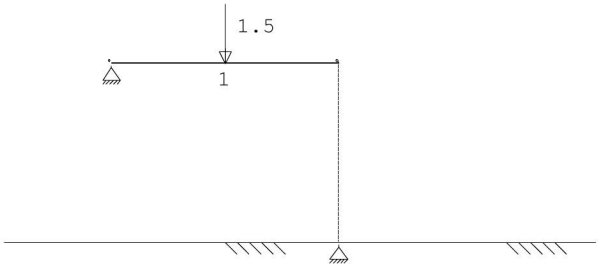

Project..: 18536
Onderdeel: portaal

VERANDERLIJKE BELASTING SITUATIES

Nr	Lastvelden extreem	Lastvelden momentaan
1	1	

BELASTINGEN

B.G:4 Knik

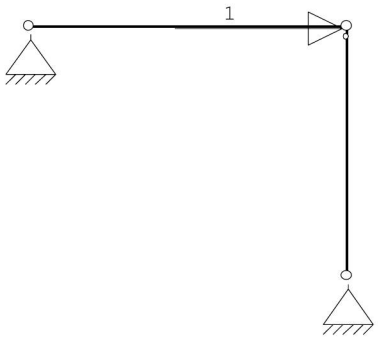

KNOOPBELASTINGEN

B.G:4 Knik

Last	Knoop	Richting	waarde	ψ_0	ψ_1	ψ_2
1	3	X	1.000			

BELASTINGCOMBINATIES

BC	Type					
1	Fund.	1.35	$G_{k,1}$			
2	Fund.	0.90	$G_{k,1}$			
3	Fund.	1.20	$G_{k,1}$	+	1.50	$Q_{k,2}$
4	Fund.	1.20	$G_{k,1}$	+	1.50	$Q_{k,3}$
5	Fund.	0.90	$G_{k,1}$	+	1.50	$Q_{k,2}$
6	Fund.	0.90	$G_{k,1}$	+	1.50	$Q_{k,3}$
7	Kar.	1.00	$G_{k,1}$	+	1.00	$Q_{k,2}$
8	Kar.	1.00	$G_{k,1}$	+	1.00	$Q_{k,3}$
9	Quas.	1.00	$G_{k,1}$			
10	Freq.	1.00	$G_{k,1}$			
11	Blij.	1.00	$G_{k,1}$			

GUNSTIGE WERKING PERMANENTE BELASTINGEN

BC	Staven met gunstige werking
1	Geen
2	Alle staven de factor:0.90
3	Geen
4	Geen
5	Alle staven de factor:0.90
6	Alle staven de factor:0.90

Project..: 18536
Onderdeel: portaal

OMHULLENDE VAN DE FUNDAMENTELE COMBINATIES

MOMENTEN

Fundamentele combinatie

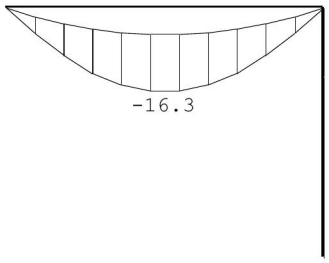

DWARSKRACHTEN

Fundamentele combinatie

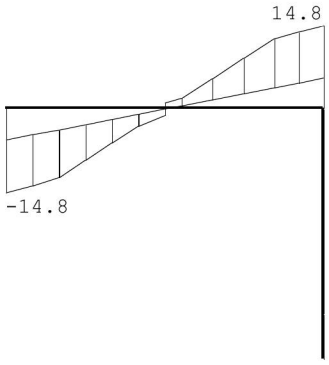

Project..: 18536
Onderdeel: portaal

NORMAALKRACHTEN Fundamentele combinatie

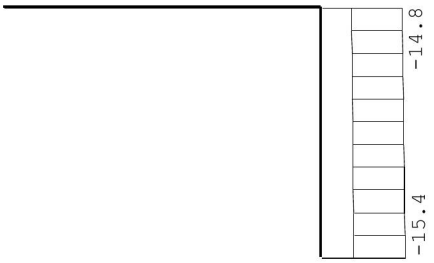

OMHULLENDE VAN DE KARAKTERISTIEKE COMBINATIES

VERPLAATSINGEN [mm] Karakteristieke combinatie

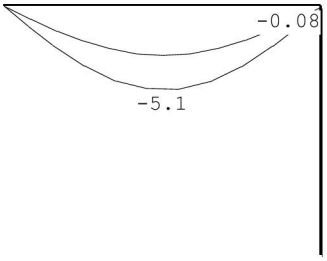

TOETSING SPANNINGEN

Staaf nr.	Mat	BC	Sit	Kl	Plaats	Norm	Artikel	Formule	Hoogste toetsing U.C.	[N/mm²]	Opm.
1	2	3	1	1	Staaf	EN3-1-1	6.3.1.1	(6.47z)	0.077	18	47
2	1	3	1	1	Staaf	EN3-1-1	6.3.2	(6.54)	0.327	77	

Opmerkingen:
[47] Bij verlopende normaalkracht wordt de grootste drukkracht genomen.

TOETSING DOORBUIGING

Staaf	Soort	Mtg	Lengte [m]	Overst I	Overst J	Zeeg [mm]	u_{tot} [mm]	BC	Sit		u [mm]	Toelaatbaar [mm]	*l
2	Dak	db	3.80	N	N	0.0	-5.6	7	1	Eind	-5.6	-15.2	0.004
		db						7	1	Bijk	-2.9	-15.2	0.004

TOETSING HORIZONTALE VERPLAATSING

Staaf	BC	Sit	Lengte [m]	u_{eind} [mm]	Toelaatbaar [mm]	[h/]
1	7	1	3.000	0.0	10.0	300

Project..: 18536
Onderdeel: portaal

VERVORMINGEN Wmax Karakteristieke combinatie

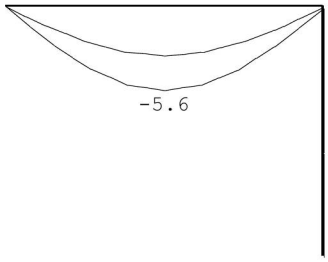

DOORBUIGINGEN Karakteristieke combinatie

Nr.	staven	Zijde	positie [m]	l_{rep} [mm]	w_1 [mm]	w_2 [mm]	w_{bij} [mm]	[lrep/]	w_{tot} [mm]	w_c [mm]	w_{max} [mm]	[lrep/]
2	2	Neg.	1.900	3800	-2.7		-2.9	1325	-5.6		-5.6	679

HORIZONTALE VERPLAATSING Karakteristieke combinatie

Alle vervormingen zijn kleiner dan lrep/9999 of h/9999

5 BETONCONSTRUCTIE

5.1 Controle uitbouw op bestaande betonbalk

In onderstaande uit het archief de berekening van de betonbalk en toegepaste wapening. Type wapeningstaal, betonkwaliteit en wapeningstekening niet bekend. Er worden daarom de momenten, dwars- en reactiekrachten in de bestaande en nieuwe situatie vergeleken.

RAADGEVEND INGENIEURSBUREAU Ir. H. W. VALKENBERG c.i.

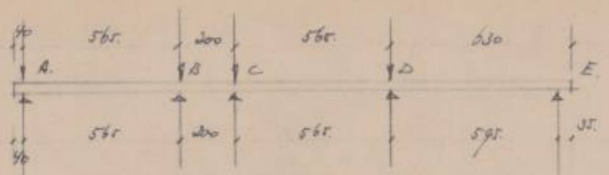

q = vloerbelasting 4,57 x 650 = 2980 kg/m'
e.g. balk 0,4 x 0,3x2400= 280 "
3260 "

$K_{A_1A_o} \times 2 : K_{A_1B} = \frac{2x50^3}{3,2} ; \frac{1,5x44^3}{5,65} = 0,78 : 0,22$

$K_{BA} : 2\,K_{BB} : K_{BC} = \frac{1,5x44^3}{5,65} : \frac{2x40^3}{3,2} : \frac{1,5x44^3}{2} = 0,22 ; 0,40 : 0,64 = 18 : 32 : 50.$

$K_{DC} : 2 \times K_{DD} : K_{DE} = 0,22 : 0,78 : 0,21 = 18 : 64 : 18.$

$K_{ED} : K_{EE} = \frac{1,5x44^3}{5,95} : \frac{30^3}{3,20} = 0,22 : 0,084 = 73 : 27.$

Primaire momenten:

$M_{AB} = M_{BA} = \frac{1}{12} \times 3260 \times 5,65^2 = 8600$ kgm.

$M_{BC} = \frac{1}{12} \times 3260 \times 2^2 = 1080$ "

$M_{DE} = \frac{1}{12} \times 3260 \times 5,95^2 = 9600$ "

A		B			C			D			E	
aa	ab	ba	bb	bc	cb	cc	cd	dc	dd	de	ed	ec
78	22	18	32	50	50	32	18	18	64	18	73	27
	8600	-8600		+1080	-1080		+8600	-8600		+9600	-9600	
-6700	-1900	-950		-1880	-3770	-2400	-1350	-680		+3500	+7000	+2600
	+930	+1870	+3300	+5180	+2590		-340	-690	-2440	-690	-340	
-730	-200	-190		-570	-1850	-720	-400	-200		+120	+250	+90
	+50	+100	+220	+330	+170			+10	+60	+10		
-40	-10			-40	+80	-60	-30					
		+10	+10	+20								
-7470	+7470	-7650	+3530	+4120	-3320	-3180	+6500	-10160	-2380	+12540	-2690	+2690

$M_D = M_{max.}$ = 12540 kgm. h=40 cm. b=40 cm. d=32. A=17,3 cm^2

werk N.V. Vaartzicht Andreas Schelfhoutstraat werknummer 68073. datum 25-5-'72

onderwerp blad nr. 8.

Archief berekening betonbalk begane grond

RAADGEVEND INGENIEURSBUREAU Ir. H. W. VALKENBERG c.i.

Balk 2 afm. 40/47

als voor de balken 3 en 4 behoudens tussen str. A en B

Zie hiervoor de bladen 40 e.v.

balk 3 en 4

voor de belastingen en momenten zie blz. 8

$-M_A$ = 7470 kgm ℓ = 43 cm b = 40 cm ω = 14,7 A = 8,5 cm^2 wap. 5ø 1

$-M_B$ = 7650 kgm ℓ = 43 cm b = 40 cm ω = 15,0 A = 8,71 cm^2 wap. 5 ø 16

$-M_C$ = 6500 kgm ℓ = 43 cm b = 40 cm ω = 12,6 A = 7,31 cm^2 wap. 4 ø 16

$-M_E$ = 2690 kgm toe te passen prac. wap.

$-M_D$ = 12540 kgm ℓ = 43 cm b = 40 cm ω = 26,9 A = 15,6 cm^2 wap. 5 ø 20

$+M_{veld\ AB} = 1/8 \times 3260 \times 5,65^2 - \frac{M_{AB} + M_{BA}}{2} = 12900 - 7560 =$

= 5360 kgm

ℓ = 43 cm b = 40 cm ω = 10,3 A = 6,0 cm^2 wap. 4 ø 16

+ $M_{veld\ cd}$ als van veld AB

$+M_{veld\ bc} = +1/8 \times 3260 \times 2,00^2 - \frac{M_{bc} + M_{cb}}{2} = 1630 - 3720 =$

=-2100 kgm

bovenwap. uit naastgelgen steunpunten doorzetten.

onderwap. prac. wapening.

$+M_{veld\ DE} = -12540 + 11370 \times 1,74 = -12540 + 19800 = 7260$ kgm.

ℓ = 43 cm b = 40 cm ω = 14,3 A = 8,3 cm^2 wap. 5 ø 16

$D_{max} = D_{rechts} = 11370 - 1300 = 10070$ kg (zie blz. 9)

$\tau = \frac{10070}{40 \times 36,5} = 6,9$ kg/cm^2

balk 5

voor de belastingen en momenten zie blz. 21,

q_1 = 3740 kg/m'

q_2 = 3860 "

q_3 = 3400 "

$-M_A = -M_B = -M_C = -M_D = 1/12 \times 3860 \times 5,35^2 = 9200$ kgm

afm. 32/47 ℓ = 43 cm b = 32 cm ω = 24 A = 11,1 cm^2 wap. 4 ø 20

$-M_D = +M_{v\ DE} = 1/10 \times 3400 \times 6,25^2 = 13200$ kgm

afm. 47/47 ℓ = 43 cm b = 47 cm ω = 23,2 A = 15,8 cm^2 wap. 5 ø20

$-M_E$ prac. wap.

werk N.V. Vaartzicht Andreas Schelfhoutstraat | datum 3-4-'73

onderwerp werknummer 68073 | blad nr. 48

5.1.1 Uitdraai bestaande situatie

q1

	Ψ_0	breedte	lengte	kN/m²	kN/m¹		kN/m²	kN/m¹
plat dak	0	0,00	0,00	0,65	0,00	mom.	0,00	0,00
begane grond	1	1,00	4,57	4,00	18,28	extr.	2,50	11,43
hsb wand		0,00	0,00	0,50	0,00			
kozijnen		0,00	0,00	0,00	0,00			
				G_k =	18,3		q_k =	11,4

Technosoft Liggers release 6.25c 25 okt 2018

```
Project......: 18536 -
Onderdeel....: ligger
Constructeur.: Toon
Opdrachtgever:
Dimensies....: kN/m/rad
Datum........: 25/10/2018
Bestand......: g:\mijn drive\projecten\2018\18536\betonconstructie\ligger bestaand.dlw

Betrouwbaarheidsklasse        : 2       Referentieperiode           : 50
Toevallige inklemmingen begin : 15%     Toevallige inklemming eind  : 15%
Herverdelen van momenten      : nee     Maximale deellengte         : 0.000
Ouderdom bij belasten         :  28     Relatieve vochtigheid       : 50%
Doorbuigingen(beton) zijn dmv gecorrigeerde stijfheden berekend.

Fysisch lineair : Er is gerekend met de e-modulus uit de materiaaltabel.
Fys.NLE.kort    : Er is gerekend met een gecorrigeerde e-modulus (korte duur).
Deze e-mod. is berekend mbv de krachten uit de fysisch lineair berekening.

Belastingfactoren zijn bepaald conform NEN8700:2011
Tabel A1.2(B) en (C): Factoren bij verbouw.
Factoren ten behoeve van Bouwbesluit 2003 of daarvoor.
```

Toegepaste normen volgens Eurocode met Nederlandse NB

Belastingen	NEN-EN 1990:2002	C2:2010	NB:2011(nl)
	NEN-EN 1991-1-1:2002	C1:2009	NB:2011(nl)
	NEN 8700:2011		
Beton	NEN-EN 1992-1-1:2011(nl)	C2/A1:2015(nl)	NB:2016(nl)

GEOMETRIE

Ligger:1

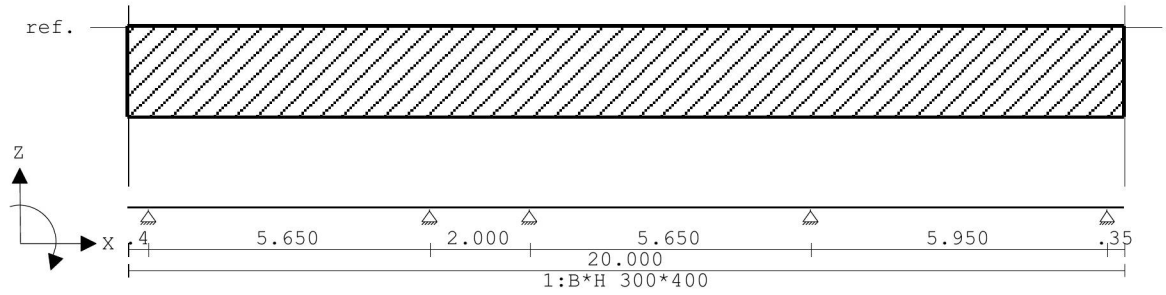

VELDLENGTEN

Ligger:1

Veld	Vanaf	Tot	Lengte	Veld	Vanaf	Tot	Lengte
1	0.000	0.400	0.400	6	19.650	20.000	0.350
2	0.400	6.050	5.650				
3	6.050	8.050	2.000				
4	8.050	13.700	5.650				
5	13.700	19.650	5.950				

MATERIALEN

Mt	Omschrijving	E-modulus[N/mm2]	S.M.	Pois.	Uitz. coëff
1	C25/30	8352	25.0	0.20	1.0000e-05

MATERIALEN vervolg

Mt	Omschrijving	Cement	Kruipfac.
1	C25/30	N	2.77

Project.....: 18536 -
Onderdeel....: ligger

PROFIELEN [mm]

Prof.	Omschrijving	Materiaal	Oppervlak	Traagheid	Vormf.
1	B*H 300*400	1:C25/30	1.2000e+05	1.6000e+09	0.00

PROFIELEN vervolg [mm]

Prof.	Staaftype	Breedte	Hoogte	e	Type	b1	h1	b2	h2
1	0:Normaal	300	400	200.0	0:RH				

PROFIELVORMEN [mm]

1 B*H 300*400



BELASTINGGEVALLEN

B.G.	Omschrijving	Belast/onbelast	ψ_0	ψ_1	ψ_2	e.g.
1	Permanent	2:Permanent EN1991				-1.00
2	Veranderlijk	1:Schaakbord EN1991	0.40	0.50	0.30	0.00

BELASTINGGEVALLEN

B.G.	Omschrijving	Type
1	Permanent	1 Permanente belasting
2	Veranderlijk	2 Ver. bel. pers. ed. (p_rep)

VELDBELASTINGEN Ligger:1 B.G:1 Permanent

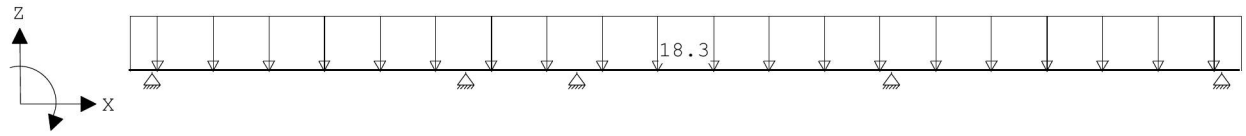

VELDBELASTINGEN Ligger:1 B.G:1 Permanent

Last	Ref.	Type	Omschrijving	q1/p/m	q2	psi	Afstand	Lengte
1		1:q-last		-18.300	-18.300		0.000	20.000

VELDBELASTINGEN Ligger:1 B.G:2 Veranderlijk

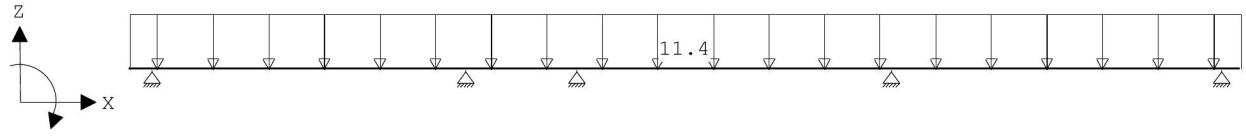

VELDBELASTINGEN Ligger:1 B.G:2 Veranderlijk

Last	Ref.	Type	Omschrijving	q1/p/m	q2	psi	Afstand	Lengte
1		1:q-last		-11.400	-11.400		0.000	20.000

BELASTINGCOMBINATIES

BC	Type	BG	Gen.	Factor	BG	Gen.	Factor	BG	Gen.	Factor	BG	Gen.	Factor
1	Fund.	1	Perm	1.20									
2	Fund.	1	Perm	0.90									
3	Fund.	1	Perm	1.20	2	psi0	1.30						
4	Fund.	1	Perm	1.15	2	Extr	1.30						
5	Fund.	1	Perm	0.90	2	Extr	1.30						
6	Fund.	1	Perm	0.90	2	psi0	1.30						
7	Kar.	1	Perm	1.00	2	Extr	1.00						
8	Quas.	1	Perm	1.00									
9	Quas.	1	Perm	1.00	2	psi2	1.00						
10	Freq.	1	Perm	1.00									

Project.....: 18536 -
Onderdeel....: ligger

BELASTINGCOMBINATIES

BC	Type	BG	Gen.	Factor	BG	Gen.	Factor	BG	Gen.	Factor	BG	Gen.	Factor
11	Freq.	1	Perm	1.00	2	psi1	1.00						
12	Blij.	1	Perm	1.00									

GUNSTIGE WERKING PERMANENTE BELASTINGEN

BC	Velden met gunstige werking
1	Geen
2	Alle velden de factor:0.90
3	Geen
4	Geen
5	Alle velden de factor:0.90
6	Alle velden de factor:0.90

OMHULLENDE VAN DE KARAKTERISTIEKE COMBINATIES

MOMENTEN Fysisch lineair Ligger:1 Karakteristieke combinatie

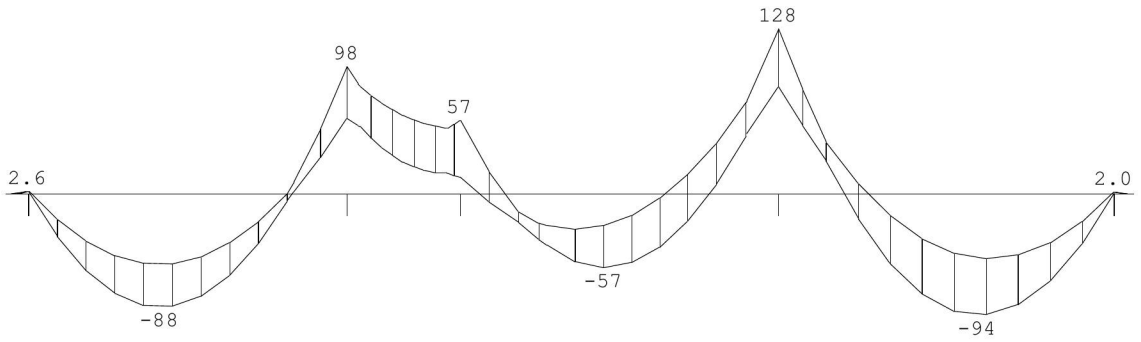

DWARSKRACHTEN Fysisch lineair Ligger:1 Karakteristieke combinatie

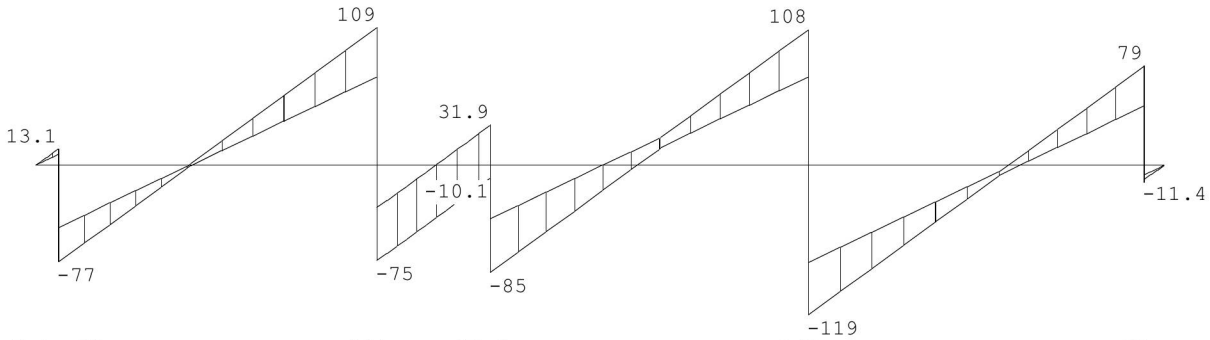

Fmin:58		104	32.5		147		57
Fmax:90		185	117		226		90

5.1.2 Uitdraai nieuwe situatie

q1

	Ψ_0	breedte	lengte	kN/m²	kN/m¹		kN/m²	kN/m¹
plat dak	0	0,50	4,57	0,65	1,49	mom.	0,00	0,00
hsb wand		1,00	2,80	0,50	1,40			
				g_k =	2,9		q_k =	0,0

q2

	Ψ_0	breedte	lengte	kN/m²	kN/m¹		kN/m²	kN/m¹
begane grond	1	1,00	4,57	4,00	18,28	extr.	2,25	10,28
kozijnen		0,00	0,00	0,50	0,00			
				G_k =	18,3		q_k =	10,3

P1

	Ψ_0	breedte	lengte	kN/m²	kN/m¹		kN/m²	kN/m¹
kozijnen		2,29	2,80	0,50	3,21			
				G_k =	3,2		q_k =	0,0

Technosoft Liggers release 6.25c 25 okt 2018

```
Project......: 18536 -
Onderdeel....: ligger
Constructeur.: Toon
Opdrachtgever:
Dimensies....: kN/m/rad
Datum........: 25/10/2018
Bestand......: g:\mijn drive\projecten\2018\18536\betonconstructie\ligger.dlw

Betrouwbaarheidsklasse        : 2       Referentieperiode           : 50
Toevallige inklemmingen begin : 15%     Toevallige inklemming eind  : 15%
Herverdelen van momenten      : nee     Maximale deellengte         : 0.000
Ouderdom bij belasten         :  28     Relatieve vochtigheid       : 50%
Doorbuigingen(beton) zijn dmv gecorrigeerde stijfheden berekend.

Fysisch lineair : Er is gerekend met de e-modulus uit de materiaaltabel.
Fys.NLE.kort    : Er is gerekend met een gecorrigeerde e-modulus (korte duur).
Deze e-mod. is berekend mbv de krachten uit de fysisch lineair berekening.

Belastingfactoren zijn bepaald conform NEN8700:2011
Tabel A1.2(B) en (C): Factoren bij verbouw.
Factoren ten behoeve van Bouwbesluit 2003 of daarvoor.
```

Toegepaste normen volgens Eurocode met Nederlandse NB

Belastingen	NEN-EN 1990:2002	C2:2010	NB:2011(nl)
	NEN-EN 1991-1-1:2002	C1:2009	NB:2011(nl)
	NEN 8700:2011		
Beton	NEN-EN 1992-1-1:2011(nl)	C2/A1:2015(nl)	NB:2016(nl)

GEOMETRIE

Ligger:1

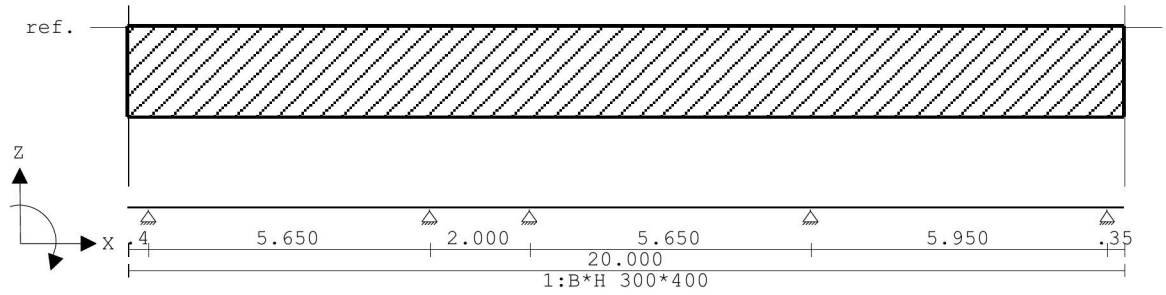

VELDLENGTEN

Ligger:1

Veld	Vanaf	Tot	Lengte	Veld	Vanaf	Tot	Lengte
1	0.000	0.400	0.400	6	19.650	20.000	0.350
2	0.400	6.050	5.650				
3	6.050	8.050	2.000				
4	8.050	13.700	5.650				
5	13.700	19.650	5.950				

MATERIALEN

Mt	Omschrijving	E-modulus[N/mm2]	S.M.	Pois.	Uitz. coëff
1	C25/30	8352	25.0	0.20	1.0000e-05

MATERIALEN vervolg

Mt	Omschrijving	Cement	Kruipfac.
1	C25/30	N	2.77

Project.....: 18536 -
Onderdeel....: ligger

PROFIELEN [mm]

Prof.	Omschrijving	Materiaal	Oppervlak	Traagheid	Vormf.
1	B*H 300*400	1:C25/30	1.2000e+05	1.6000e+09	0.00

PROFIELEN vervolg [mm]

Prof.	Staaftype	Breedte	Hoogte	e	Type	b1	h1	b2	h2
1	0:Normaal	300	400	200.0	0:RH				

PROFIELVORMEN [mm]

1 B*H 300*400



BELASTINGGEVALLEN

B.G.	Omschrijving	Belast/onbelast	ψ_0	ψ_1	ψ_2	e.g.
1	Permanent	2:Permanent EN1991				-1.00
2	Veranderlijk	1:Schaakbord EN1991	0.40	0.50	0.30	0.00

BELASTINGGEVALLEN

B.G.	Omschrijving	Type
1	Permanent	1 Permanente belasting
2	Veranderlijk	2 Ver. bel. pers. ed. (p_rep)

VELDBELASTINGEN Ligger:1 B.G:1 Permanent

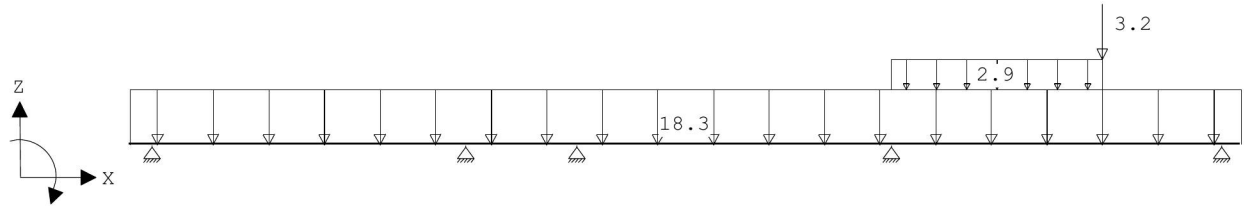

VELDBELASTINGEN Ligger:1 B.G:1 Permanent

Last	Ref.	Type	Omschrijving	q1/p/m	q2	psi	Afstand	Lengte
1		1:q-last		-18.300	-18.300		0.000	20.000
2		1:q-last		-2.900	-2.900		13.700	3.800
3		8:Puntlast		-3.200			17.500	

VELDBELASTINGEN Ligger:1 B.G:2 Veranderlijk

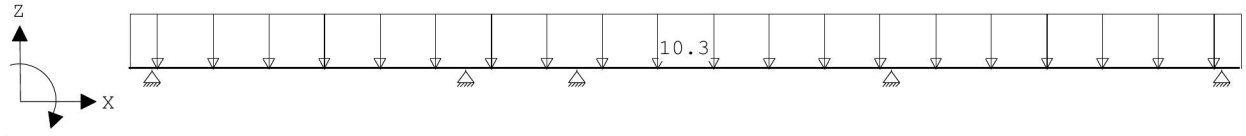

VELDBELASTINGEN Ligger:1 B.G:2 Veranderlijk

Last	Ref.	Type	Omschrijving	q1/p/m	q2	psi	Afstand	Lengte
1		1:q-last		-10.300	-10.300		0.000	20.000

BELASTINGCOMBINATIES

BC	Type	BG	Gen.	Factor	BG	Gen.	Factor	BG	Gen.	Factor	BG	Gen.	Factor
1	Fund.	1	Perm	1.20									
2	Fund.	1	Perm	0.90									
3	Fund.	1	Perm	1.20	2	psi0	1.30						
4	Fund.	1	Perm	1.15	2	Extr	1.30						
5	Fund.	1	Perm	0.90	2	Extr	1.30						

Project.....: 18536 -
Onderdeel....: ligger

BELASTINGCOMBINATIES

BC	Type	BG	Gen.	Factor	BG	Gen.	Factor	BG	Gen.	Factor	BG	Gen.	Factor
6	Fund.	1	Perm	0.90	2	psi0	1.30						
7	Kar.	1	Perm	1.00	2	Extr	1.00						
8	Quas.	1	Perm	1.00									
9	Quas.	1	Perm	1.00	2	psi2	1.00						
10	Freq.	1	Perm	1.00									
11	Freq.	1	Perm	1.00	2	psi1	1.00						
12	Blij.	1	Perm	1.00									

GUNSTIGE WERKING PERMANENTE BELASTINGEN

BC	Velden met gunstige werking
1	Geen
2	Alle velden de factor:0.90
3	Geen
4	Geen
5	Alle velden de factor:0.90
6	Alle velden de factor:0.90

OMHULLENDE VAN DE KARAKTERISTIEKE COMBINATIES

MOMENTEN Fysisch lineair Ligger:1 Karakteristieke combinatie

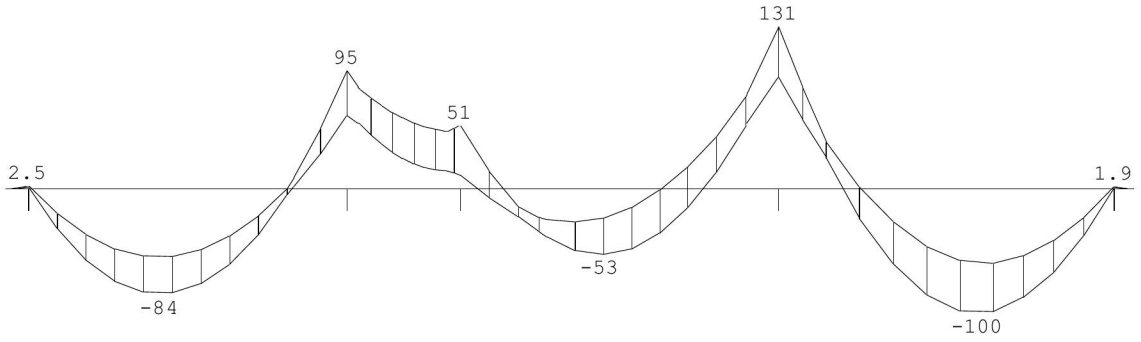

DWARSKRACHTEN Fysisch lineair Ligger:1 Karakteristieke combinatie

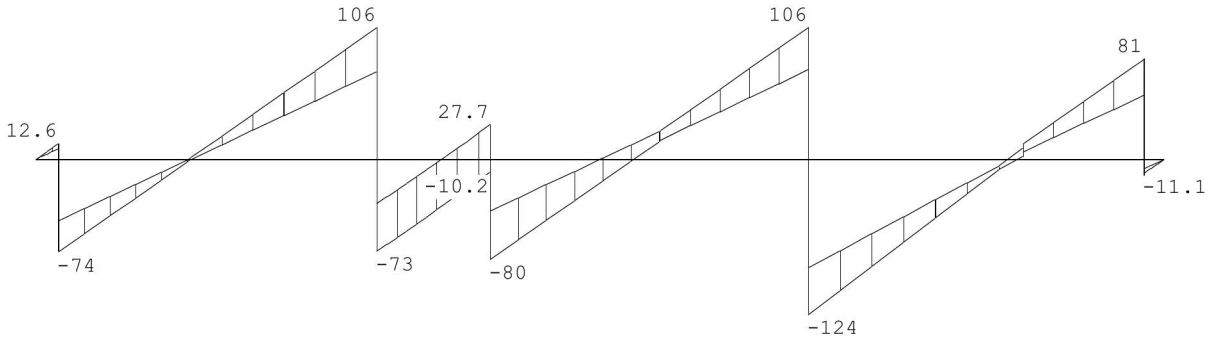

Fmin:	58	106	31.3	159	61
Fmax:	87	179	108	230	92

5.1.3 Conclusie

De toename in moment, dwarskracht en reactiekracht is kleiner dan 5% in de nieuwe situatie. Dit wordt toelaatbaar geacht.

6 OVERZICHT CONSTRUCTIE

Zie 18536-overzicht constructie