blad nr.	omschrijving	datum getekend	datum gewijzigd -A-	-B-	-C-	-D-	-E-
01	overzicht 1e verdieping	17-11-2011					
02	principe details	17-11-2011					

stempel plan door aannemer uit te werken en ter controle Van Rossum.

ALLE MATEN IN HET WERK TE CONTROLEREN

algemene staalgegevens:

van toepassing: NEN 6770 t/m 6772

staalkwaliteit	:	S235-flens profielen
bouten	:	kwaliteit 8.8
ankers	:	vlgs staalleverancier
lassen	:	a = 5 mm min. of 0,5 x dikte van de aangelaste dunste plaat a.b.z.
opleggingen staal	:	
behandeling staal	:	
opmerkingen	:	Constructie brandwerendheid bekleiden Detail berekening en tekening door staal leverancier uit te werken

bedoelde bouwdeel

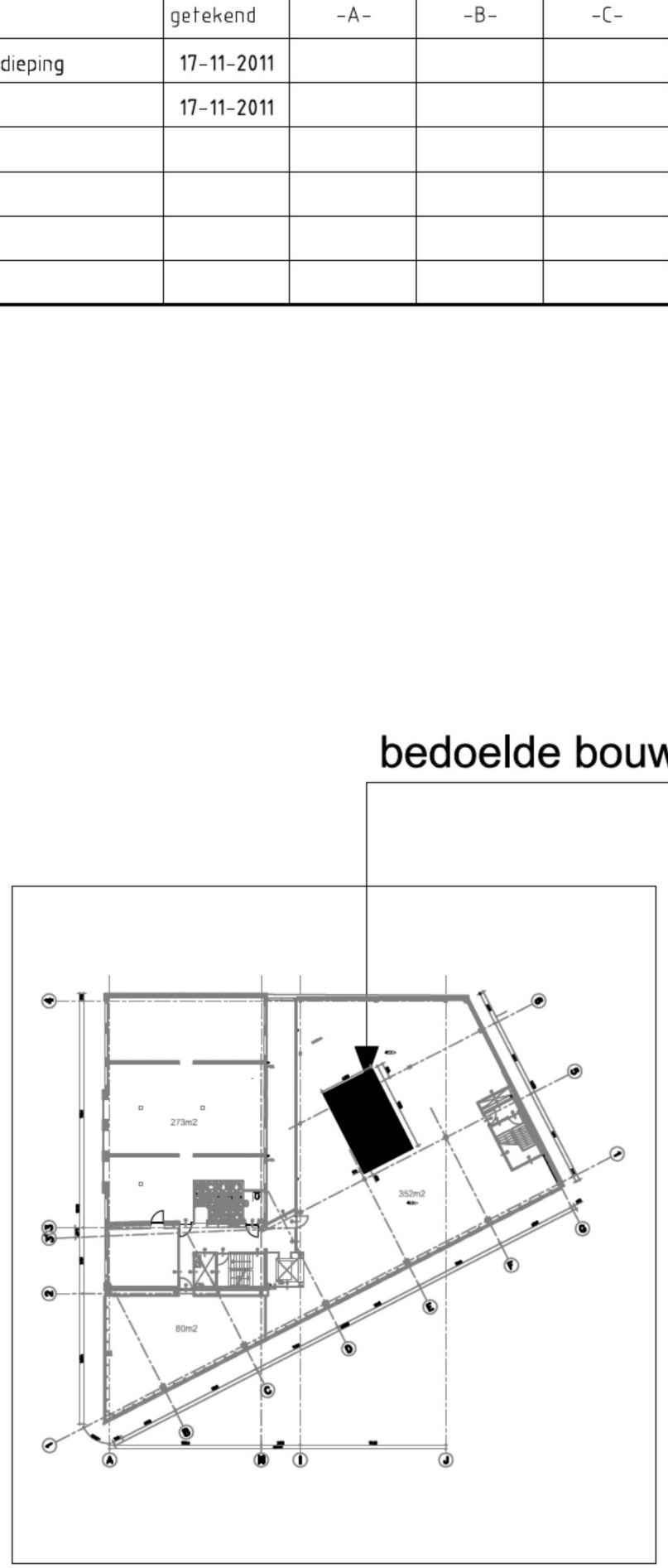

CONSTRUCTIE GEEN BEZWAAR
Gemeente Amsterdam
Stadsdeel Centrum
[redacted]

Pagina 1/3

datum 17-11-2011 fase **bouwaanvraag** status **definitief**

van Rossum
Raadgevende Ingenieurs

Van Rossum
Raadgevende Ingenieurs
Amsterdam bv
[redacted]
Pedro de Medinalaan 3a
1086 XK Amsterdam
Tel 020-6153711
Fax 020-6158238
E-mail amsterdam@vanrossumbv.nl

project
Muiderstraat 1 **Amsterdam**

architect		opdrachtgever	
Oeverzaaijer Architecten	Amsterdam	Pinnacle BV.	Amsterdam

Nieuwe Situatie
nieuwe trap opening in
1e verdieping vloer

schaal 1:100,1:20
formaat A3
order 7955

projectleider [redacted] acc.
getekend [redacted]

bouwdeel | fase | niveau | volgnr.: B 0 0 N 1

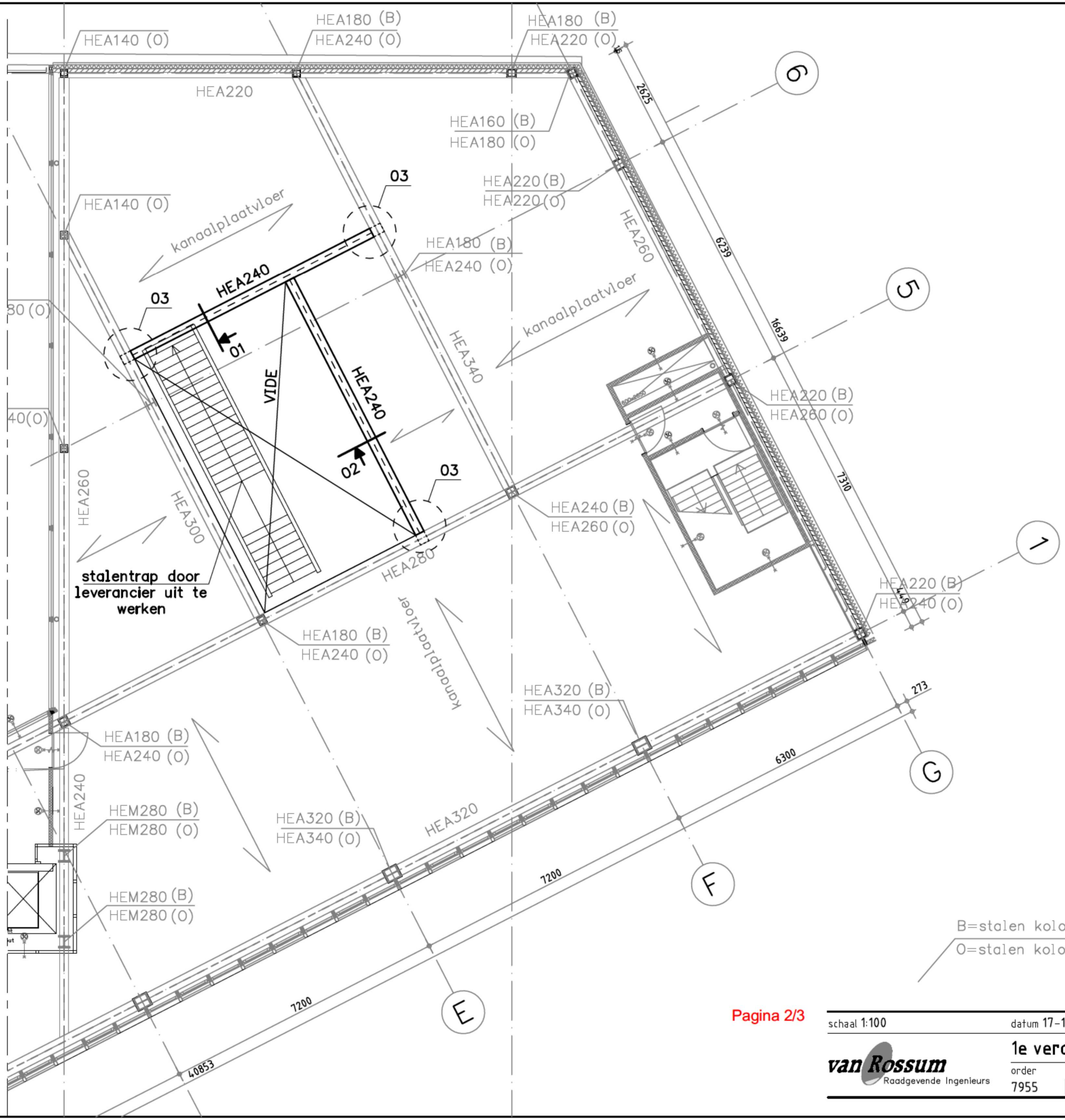

B=stalen kolom boven
O=stalen kolom onder

schaal 1:100 datum 17-11-2011 wijz.

van Rossum Raadgevende Ingenieurs

1e verdieping

order 7955 tekeningnummer B00N1 bladnr. 01

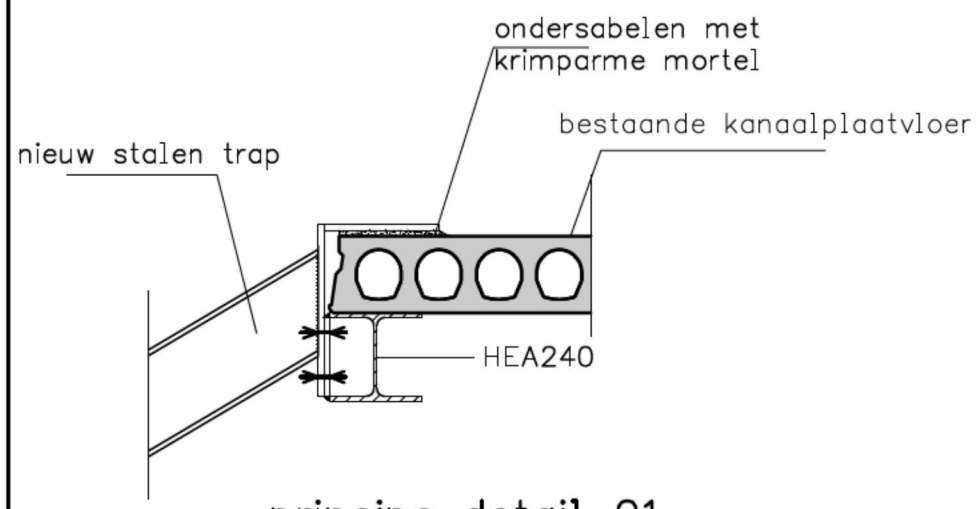

principe detail 01

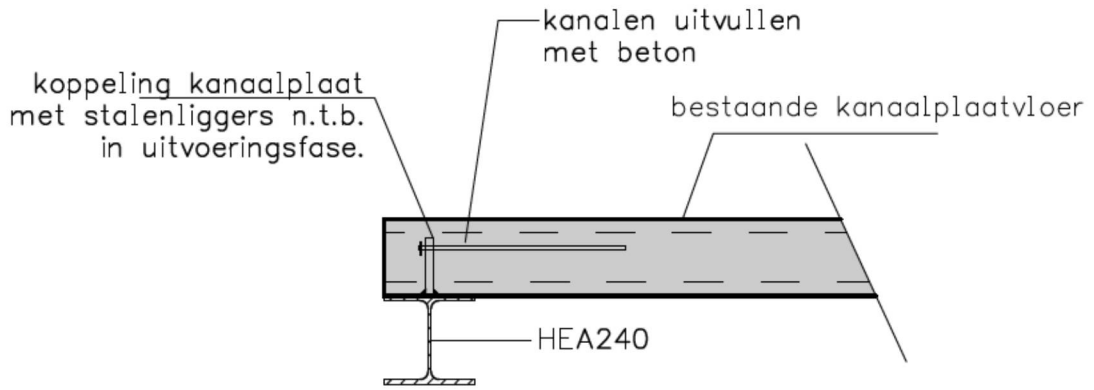

principe detail 02

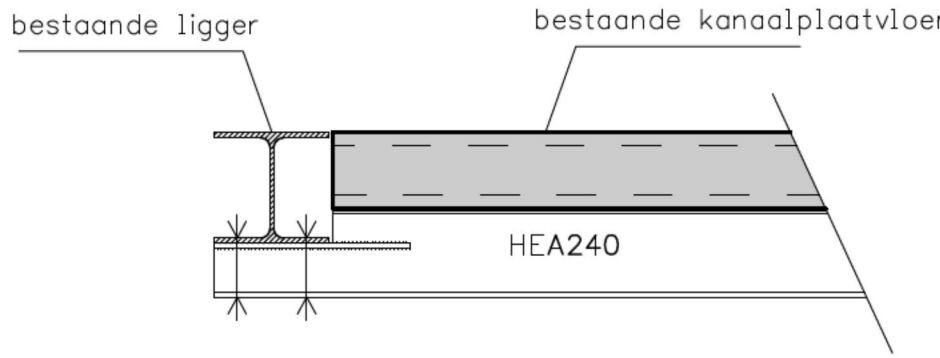

principe detail 03

schaal 1:20 datum 17-11-2011 wijz.

van Rossum Raadgevende Ingenieurs

principe details

order 7955 tekeningnummer B00N1 bladnr. 02