Akoestisch onderzoek omgevingslawaai
James Wattstraat 56-58 te Amsterdam
(2106/053/MVD-01, versie 0)



Akoestisch onderzoek omgevingslawaai

in opdracht van
Van Oostveen Architectuur
T.a.v. de heer T. van Oostveen
Wibautstraat 150
1091Gr AMSTERDAM

betreffende locatie
James Wattstraat 56-58
Amsterdam

documentkenmerk
2106/053/MVD-01

versie
0

vestiging
Nuenen

datum
22 juni 2021

opgesteld door:
ir. M.C.J. van de Ven - Verrijt
Senior projectleider geluid & bouwfysica

gecontroleerd door:
ir. M. van der Donk
Teamleider geluid & bouwfysica

Dit document is digitaal gegenereerd en derhalve niet voorzien van een handtekening. De inhoud is aantoonbaar gecontroleerd en vrijgegeven. Het document mag uitsluitend in zijn geheel worden gereproduceerd. Door derden aangebrachte wijzigingen en/of toevoegingen dan wel oneigenlijk gebruik van het document vallen niet onder de verantwoording van Tritium Advies.

Tritium Advies B.V.
Adviseurs in bouwen, milieu en veiligheid
T. 088 44 02 900
E. info@tritium.nl
I. www.tritium.nl
KvK-nr. 17108024

Tritium Advies is gevestigd in:
Arkel ›› Neer ›› Nuenen ››
Prinsenbeek ›› Rijkevoort

Inhoudsopgave

pagina

1 Inleiding 1

2 Opzet van het onderzoek 2

3 Situatie en randvoorwaarden 3

3.1 Situatie 3
3.2 Geluideisen van de gemeente 4

4 Metingen en berekeningen 5

4.1 Meet- en berekeningsmethodiek 5
4.2 Bronbeschrijving 5
4.2.1 Installaties 5
4.3 Objecten 5
4.4 Ligging van de beoordelingspunten 6

5 Resultaten 7

5.1 Vanwege de inrichting 7
5.2 Toepassing van het BBT-principe 7

6 Samenvatting en conclusies 8

Bijlagen

Bijlage 1: Topografische en kadastrale kaart
Bijlage 2: Tekeningen positie installaties
Bijlage 3: Grafisch overzicht van het akoestisch model
Bijlage 4: Bronvermogens
Bijlage 5: Invoergegevens akoestisch model
Bijlage 6: Resultaten langtijdgemiddelde beoordelingsniveau ($L_{Ar,LT}$)

1 Inleiding

In opdracht van Van Oostveen Architectuur is een akoestisch onderzoek uitgevoerd naar de geluidemissie van de installaties van het hotel aan de James Wattstraat 56-58 te Amsterdam. Het betreft hier alleen het geluid van de installaties welke buiten staan opgesteld.

Het akoestisch onderzoek heeft plaatsgevonden naar aanleiding van de bouw van het hotel inclusief plaatsing van de installaties.

Het geluidonderzoek is uitgevoerd conform de Handleiding meten en rekenen industrielawaai, uitgave 1999 (verder: HMRI).

2 Opzet van het onderzoek

In onderhavig onderzoek is de akoestische situatie beoordeeld na de voorgenomen ontwikkelingen. Daartoe omvat het onderzoek de geluiduitstraling van de buiten opgestelde (dak)installaties van het hotel. De overige activiteiten van het hotel worden in voorliggend onderzoek niet beschouwd. Dit is getoetst aan de geluideisen uit het Activiteitenbesluit.

Er heeft een inventarisatie van geluidbronnen plaatsgevonden in de toekomstige situatie. Hierbij is gebruik gemaakt van:

- de informatie die werd verstrekt door de opdrachtgever. Deze informatie betreft met name positie van de installaties, de geluidvermogenniveaus en de bedrijfstijden;
- archiefgegevens en kentallen.

Voor het verwerken van deze gegevens en het berekenen van de immissieniveaus is gebruik gemaakt van het programma Geomilieu, ontwikkeld door DGMR.

De immissieniveaus zijn bepaald op de meest relevante beoordelingsposities, zijnde de toetspunten gelegen op de gevels van woningen van derden in de directe omgeving van de inrichting. Dit betreft onder andere de nieuwe appartementen en woningen aan de Simon Stevinstraat welke ten westen van het hotel worden gebouwd.

3 Situatie en randvoorwaarden

3.1 Situatie

In bijlage 1 is een topografische kaart en een kadastrale kaart opgenomen met de locatie van de inrichting en haar omgeving omcirkeld.

De inrichting is gelegen ten zuidoosten van de kern van Amsterdam. In onderstaande luchtfoto zijn de inrichting en haar omgeving weergegeven.

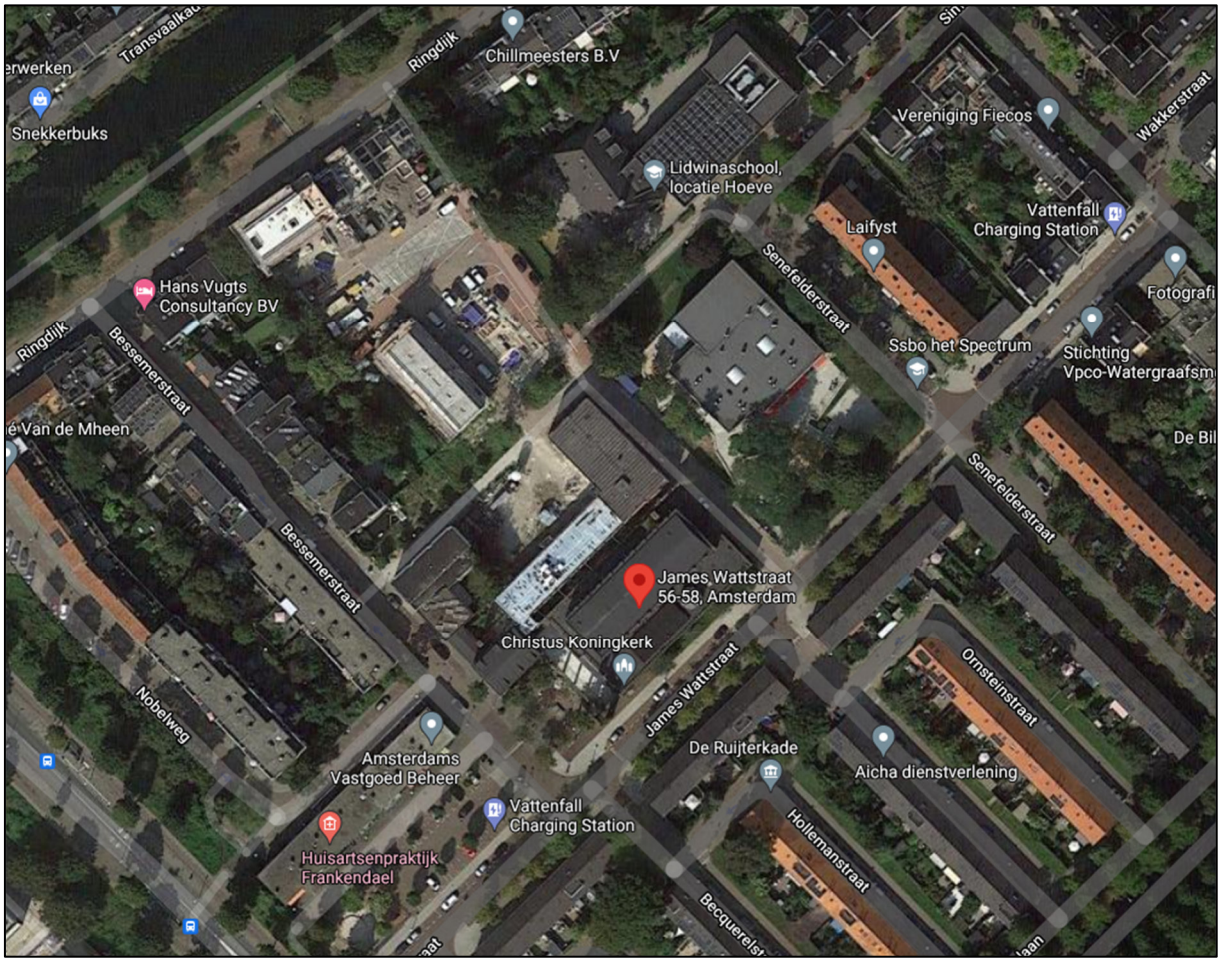

Figuur 3.1: Luchtfoto van de omgeving (bron: Google Maps)

In bijlage 2 is een tekening opgenomen met hierin de locatie van de installaties.

3.2 Geluideisen van de gemeente

Met betrekking tot de geluideisen van de gemeente Amsterdam is in het onderhavige onderzoek uitgegaan van de normstelling uit het Activiteitenbesluit, waaronder de onderhavige inrichting met een meldingsplicht ressorteert. Deze eisen zijn als volgt (niet relevante onderdelen zijn weggelaten):

Artikel 2.17
Voor het langtijdgemiddeld beoordelingsniveau ($L_{Ar,LT}$) en het maximale geluidniveau (L_{Amax}), veroorzaakt door de in de inrichting aanwezige installaties en toestellen, alsmede door de in de inrichting verrichte werkzaamheden en activiteiten en laad- en losactiviteiten ten behoeve van en in de onmiddellijke nabijheid van de inrichting, geldt dat:

- de niveaus op de in tabel 3.1 genoemde plaatsen en tijdstippen niet meer bedragen dan de in tabel 3.1 aangegeven waarden

Tabel 3.1: Geluidgrenswaarden Activiteitenbesluit

	dagperiode 07.00 - 19.00 uur	**avondperiode 19.00 - 23.00 uur**	**nachtperiode 23.00 - 07.00 uur**
$L_{Ar,LT}$ op de gevel van gevoelige gebouwen	50 dB(A)	45 dB(A)	40 dB(A)
$L_{Ar,LT}$ in in- of aanpandige gevoelige gebouwen	35 dB(A)	30 dB(A)	25 dB(A)
L_{Amax} op de gevel van gevoelige gebouwen	70 dB(A)	65 dB(A)	60 dB(A)
L_{Amax} in in- of aanpandige gevoelige gebouwen	55 dB(A)	50 dB(A)	45 dB(A)

- de in de periode tussen 07.00 uur en 19.00 uur in tabel 3.1 opgenomen maximale geluidniveaus ($L_{A,max}$) niet van toepassing zijn op laad- en losactiviteiten;
- de in tabel 3.1 aangegeven waarden binnen in- of aanpandige gevoelige gebouwen niet gelden indien de gebruiker van deze gevoelige gebouwen geen toestemming geeft voor het in redelijkheid uitvoeren of doen uitvoeren van geluidmetingen;
- de in tabel 3.1 aangegeven waarden op de gevel ook gelden bij gevoelige terreinen op de grens van het terrein;
- de waarden in in- en aanpandige gevoelige gebouwen gelden in geluidgevoelige ruimten en verblijfsruimten;
- de in tabel 3.1 aangegeven waarden niet gelden op gevoelige objecten die zijn gelegen op een gezoneerd industrieterrein.

In de berekening moet rekening worden gehouden met bijzondere geluiden die extra hinderlijk zijn. Het gaat dan bijvoorbeeld om tonaal geluid, geluid met een impulsachtig karakter en muziekgeluid. Als deze bijzondere geluiden voorkomen, dan geldt een toeslag op de berekende geluidsbelasting. Conform de HRMI dienen de volgende toeslagen te worden toegepast:

- voor muziekgeluid een toeslag van 10 dB;
- voor geluid met een tonaal of impulsachtig karakter een toeslag van 5 dB;
- is van sprake van èn tonaal èn impulsachtig geluid, dan geldt de toeslag maar één keer.

4 Metingen en berekeningen

4.1 Meet- en berekeningsmethodiek

Ter bepaling van de geluiduitstraling van de geluidrelevante activiteiten is gebruik gemaakt van de productinformatie van de betreffende installaties. De berekeningen van de geluidemissie van het bedrijf zijn uitgevoerd conform de voorschriften van methode II in de HMRI 1999.

4.2 Bronbeschrijving

In bijlage 3 zijn de locaties van de stationaire bronnen (zijnde de installaties) in het akoestisch model grafisch weergegeven. In bijlage 4 zijn de bronvermogens van de gebruikte geluidbronnen weergegeven. In bijlage 5 wordt een overzicht gegeven van de invoergegevens van alle geluidbronnen, die een relevante bijdrage leveren aan de emissieniveaus. In de navolgende paragrafen worden alle gebruikte stationaire bronnen besproken welke in de representatieve bedrijfssituatie (verder: RBS) actief zijn.

4.2.1 Installaties

Op het dak van de hoogbouw en op maaiveldniveau tussen de bestaande bouw en nieuwbouw staan in totaal 6 warmtepompen en 2 systemen voor de warmwaterbereiding (zie bijlage 2 voor de posities). De bronvermogens van deze installaties zijn opgegeven en weergegeven in bijlage 4. Voor de warmtepompen wordt in de dagperiode uitgegaan van het geluidvermogen op vol vermogen van de installatie gedurende 100% van de tijd. In de avond- en nachtperiode wordt uitgegaan van de Low Noise instelling gedurende 100% van de tijd. Daarbij is het geluidvermogen tijdens verwarmen maatgevend. Voor de systemen voor de warmwaterbereiding wordt uitgegaan van een bedrijfstijd van 100% in de dagperiode, 90% in de avondperiode en 75% in de nachtperiode.

4.3 Objecten

In bijlage 3 zijn de objecten grafisch weergegeven. In bijlage 5 zijn de bijbehorende invoergegevens weergegeven.

Voor de onmiddellijke omgeving van de inrichting is gebruik gemaakt van een akoestisch model in Geomilieu, versie 5.21. Alle relevante gebouwen zijn als rechthoekige of polygone objecten ingevoerd met een hoogte ten opzichte van het maaiveld. Voor de gebouwen geldt een profielcorrectie van 0 dB (geen correctie) en een reflectiefactor van 0,8.

De onmiddellijke omgeving van de inrichting is als hard (bodemfactor 0) in rekening gebracht, met uitzondering van de ingevoerde bodemgebieden, waarvoor een bodemfactor 1 (akoestisch zacht) gehanteerd is.

4.4 Ligging van de beoordelingspunten

In bijlage 3 is de ligging van de beoordelingspunten weergegeven. In bijlage 5 zijn de invoergegevens hiervan weergegeven. De relevante beoordelingspunten zijn gelegen op de gevels van de dichtstbijzijnde woningen van derden rondom de inrichting.

Als maatgevende toetshoogte voor de begane grond van de woningen en (nieuwe) appartementen is 1,5 meter boven maaiveld aangehouden. Voor de eerste en tweede verdieping is respectievelijk 4,5 en 7,5 meter gehanteerd. Voor alle punten is gerekend met invallend geluid.

5 Resultaten

5.1 Vanwege de inrichting

Teneinde voldoende inzicht te verkrijgen in de aangevraagde situatie is de rekensituatie in de RBS nader beschouwd. Uit tussenresultaten is gebleken dat de installaties op het dak voorzien moeten worden van een geluidscherm. Dit geluidscherm dient te worden aangebracht in een U-vorm waarbij de opening richting noordoostzijde geplaatst is. Het geluidscherm dient een massa te hebben van minimaal 10 kg/m^2 en kierdicht (ook aan de onderzijde) te worden uitgevoerd. Een voorbeeld is het toepassen van een geluidscherm van Merford, type SKW. De hoogte van het geluidscherm dient minimaal 1,8 meter te bedragen. Hierbij wordt ervan uitgegaan dat de installaties een hoogte hebben van 1,86 meter en dat er dus geen extra stellage wordt aangebracht om de warmtepompen op te plaatsen. Indien de hoogte van de installatie verandert door het aanbrengen van een frame, dan dient de hoogte van het geluidscherm eveneens hierop aangepast te worden. Aan de noordoostzijde kan eventueel een open lamellenrooster worden aangebracht.

In bijlage 6 zijn de rekenresultaten opgenomen van het langtijdgemiddelde beoordelingsniveau ($L_{Ar,LT}$). In tabel 5.1 zijn de rekenresultaten samengevat.

Tabel 5.1: Rekenresultaten (inclusief geluidscherm)

	geluidniveaus [dB(A)]					
	dagperiode		avondperiode		nachtperiode	
punt	$L_{Ar,LT}$	eis	$L_{Ar,LT}$	eis	$L_{Ar,LT}$	eis
RBS (bijlagen 6)						
woningen van derden						
t13, nieuwe appartementen	48	≤ 50	38	≤ 45	37	≤ 40
t14, nieuwe appartementen	47	≤ 50	37	≤ 45	36	≤ 40
t09, nieuwe woningen	47	≤ 50	36	≤ 45	36	≤ 40

5.2 Toepassing van het BBT-principe

Het bevoegd gezag dient bij het beoordelen van de akoestische situatie na te gaan of de aangevraagde (geluid)situatie voldoet aan het BBT-principe.

Aangezien de geluidemissie van de bij de inrichting aanwezige geluidbronnen, is gebaseerd op de huidige stand der techniek, kan worden gesteld dat het redelijkerwijs niet mogelijk is de geluiduitstraling van deze bronnen verder te verminderen. In de avond- en nachtperiode wordt reeds gebruik gemaakt van de Low Noise instelling.

Voorts zijn er geen maatregelen denkbaar de geluiduitstraling verder terug te brengen. Gezien het vorenstaande kan geconcludeerd worden dat de beschouwde situatie derhalve voldoet aan het BBT-principe.

6 Samenvatting en conclusies

In opdracht van Van Oostveen Architectuur is een akoestisch onderzoek uitgevoerd naar de geluidemissie van de installaties van het hotel aan de James Wattstraat 56-58 te Amsterdam. Het betreft hier alleen het geluid van de installaties welke buiten staan opgesteld.

Het akoestisch onderzoek heeft plaatsgevonden naar aanleiding van de bouw van het hotel inclusief plaatsing van de installaties.

De geluidemissie als gevolg van de installaties is getoetst aan de hiervoor geldende geluideisen.

Uit het onderzoek kunnen de volgende conclusies worden getrokken:

- De beschouwde situatie voldoet aan het BBT principe daar er naast het aanbrengen van een geluidscherm redelijkerwijs geen maatregelen te treffen zijn om de geluidbelasting in de omgeving verder terug te dringen.

- Om aan de eisen met betrekking tot het langtijdgemiddelde beoordelingsniveau ($L_{Ar,LT}$) van het Activiteitenbesluit te kunnen voldoen dient een geluidscherm rondom de installaties (in U-vorm) op het dak geplaatst te worden met een hoogte van 1,8 meter.

In onderliggend rapport zijn de geluidniveaus van de installaties berekend, inzichtelijk gemaakt en getoetst aan de gestelde geluideisen. Het bevoegd gezag wordt verzocht voorgestelde situatie te vergunnen.

Bijlage 1: Topografische en kadastrale kaart



Topografische kaart

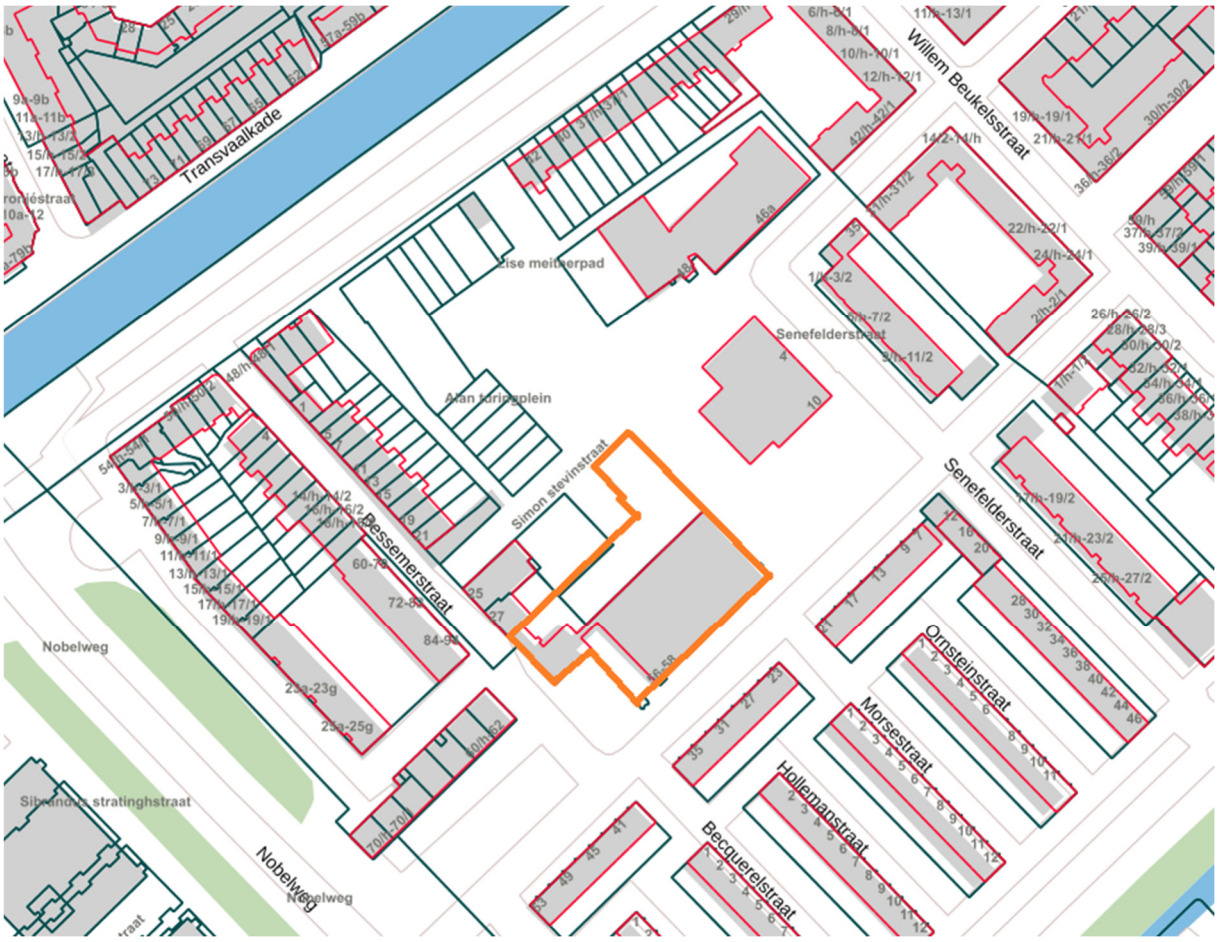

Kadastrale kaart

Bijlage 2: Tekeningen positie installaties

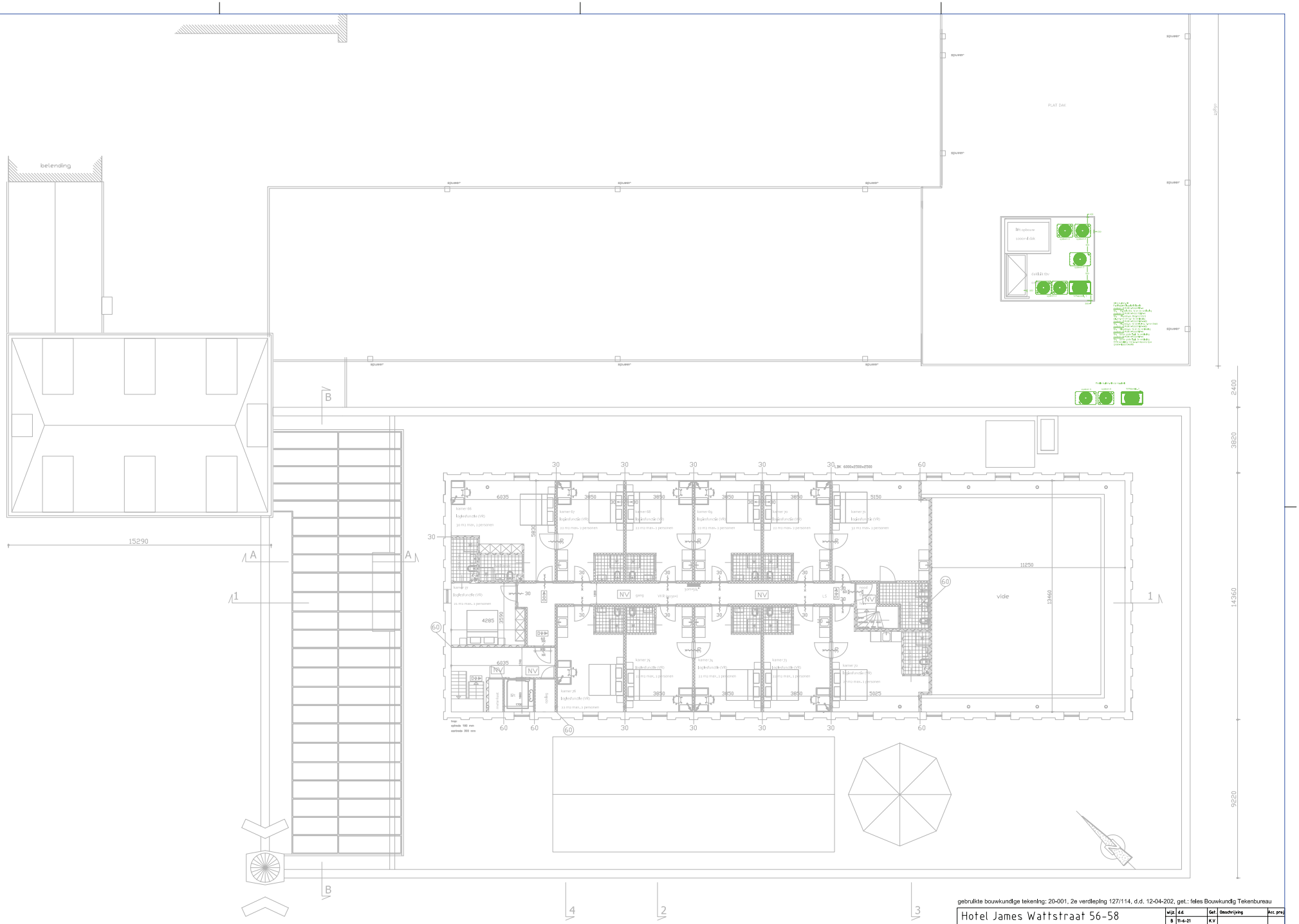

gebruikte bouwkundige tekening: 20-001, 2e verdieping 127/114, d.d. 12-04-202, get.: feles Bouwkundig Tekenbureau

Hotel James Wattstraat 56-58

Airco installatie, opstelling buitenunits

wijz.	d.d.	Get.	Omschrijving	Acc. proj.
B	11-6-21	K.V		
A	18-6-21	K.V		
	11-6-21	K.V		

W-03

behoort bij: Lenny Balkissoen

status: Uitvoering

schaal: 1:100

werknr. 319937

A1

bl. W-03

BENNINK KLIMAATTECHNIEK BV.
O Asterweg 7
O 1031 HL Amsterdam
O www.benninkbv.nl
OTel 020-6301122
O Fax 020-6301120
O bennink@benninkbv.nl

VORTIEFKERK JAMES WATTSTRAAT 56

WABO TEKENINGEN SET

Opdrachtgever dhr. L. Balkissoon

Tekenwerk is in eerste instantie verzorgd door:



Tekenwerk is later opgepakt door Van Oostveen Architectuur. Deze is niet aansprakelijk voor eerdere fouten in tekenwerk van Feles.

DATUM: 15.04.2021
wijz 22.06.2021 - installaties op nieuwbouw

Wibautstraat 150, 1091 GR, Amsterdam E info@vanoostveenarchitectuur.nl

Werknummer	Datum	Fase	Schaal	Wijziging	Formaat	Tekeningnummer
1811		WABO	1:100		A0 en A1 en A1+	

Van Oostveen Architectuur

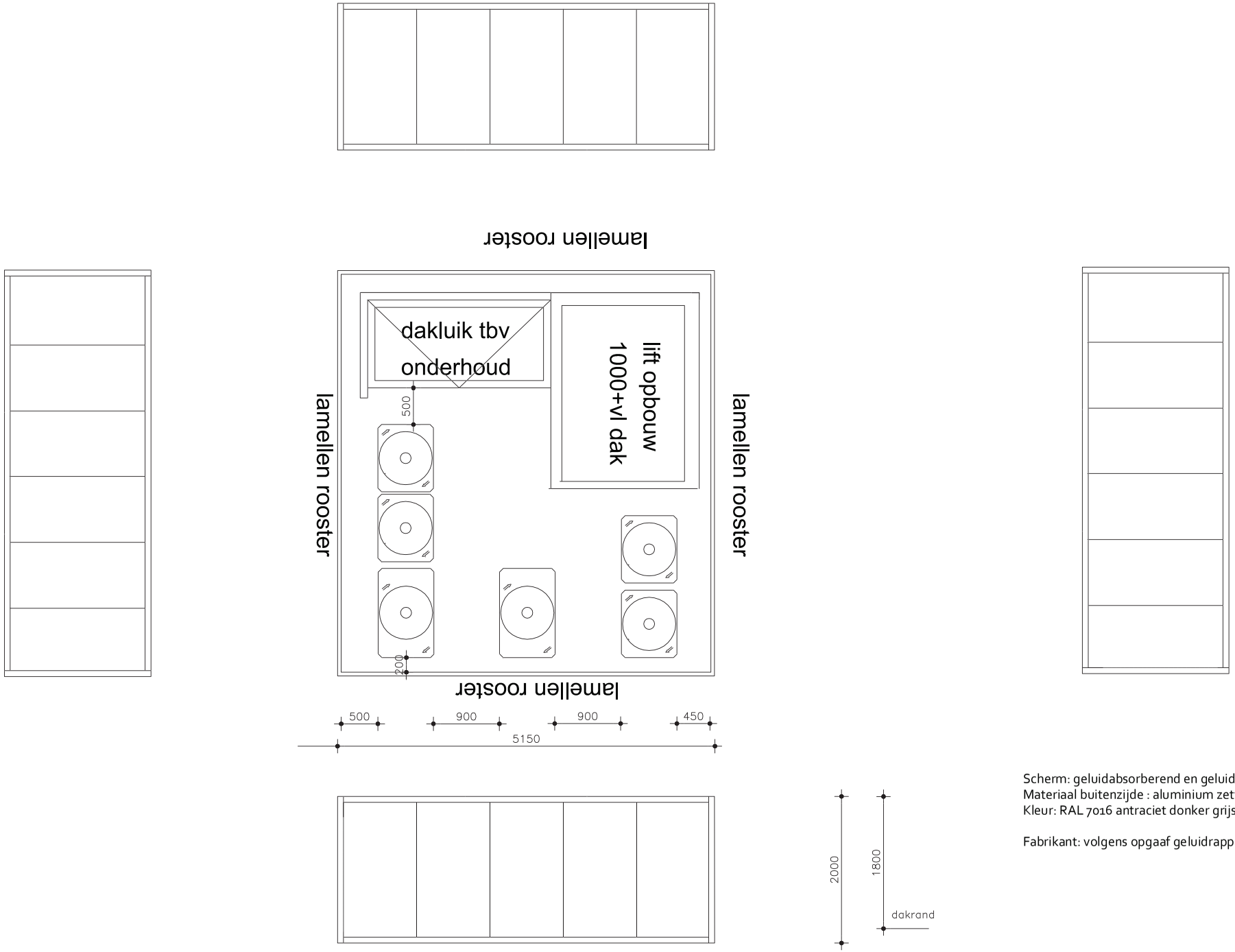

Scherm: geluidabsorberend en geluidisolerend
Materiaal buitenzijde : aluminium zetwerk
Kleur: RAL 7016 antraciet donker grijs

Fabrikant: volgens opgaaf geluidrapport

Wibautstraat 150, 1091 GR, Amsterdam
E info@vanoostveenarchitectuur.nl
Van Oostveen Architectuur

Werknummer	Datum	Fase	Schaal	Wijziging	Formaat	Tekeningnummer
1811	22.06.2021 DO		1:50		A3	KAST INSTALL

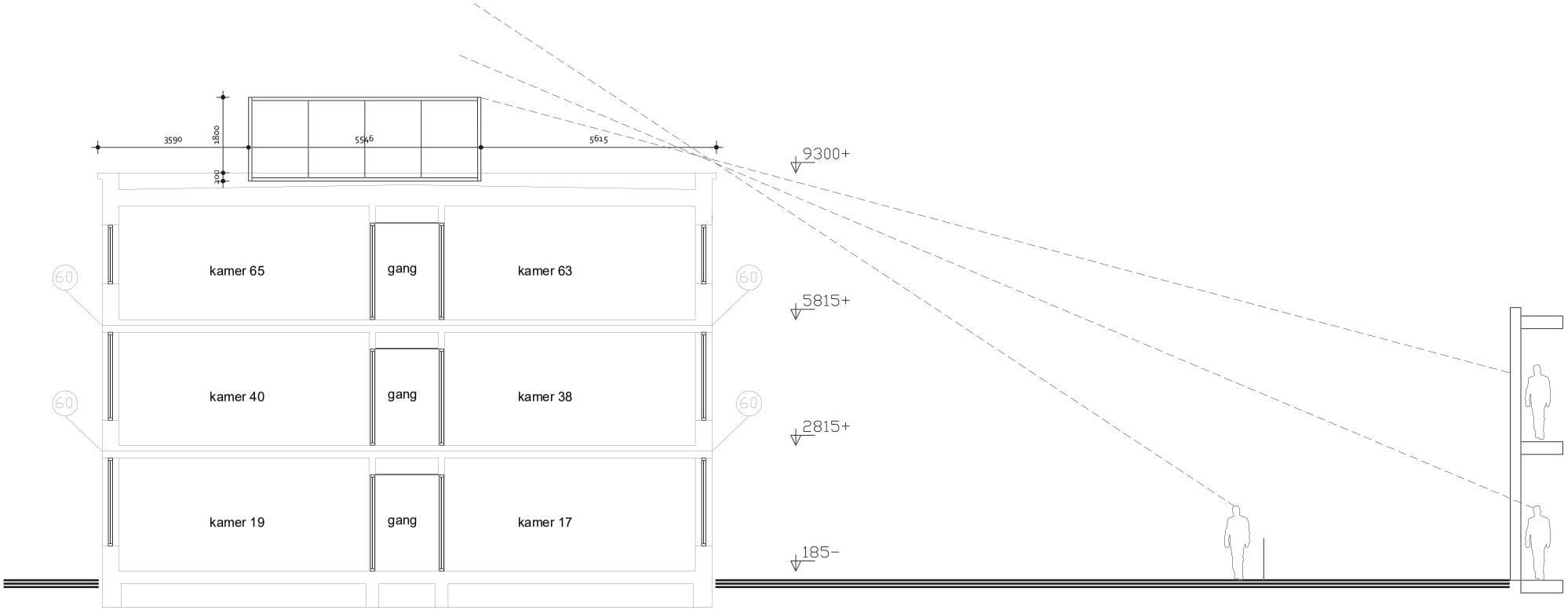

doorsnede 6 nieuw

voetpad naar A.Turingplein

tuin

school 'het spectrum'

Wibautstraat 150, 1091 GR, Amsterdam
E info@vanoostveenarchitectuur.nl

Van Oostveen Architectuur

Werknummer	Datum	Fase	Schaal	Wijziging	Formaat	Tekeningnummer
1811	22.06.2021 DO		1:100		A3	KAST INSTALL

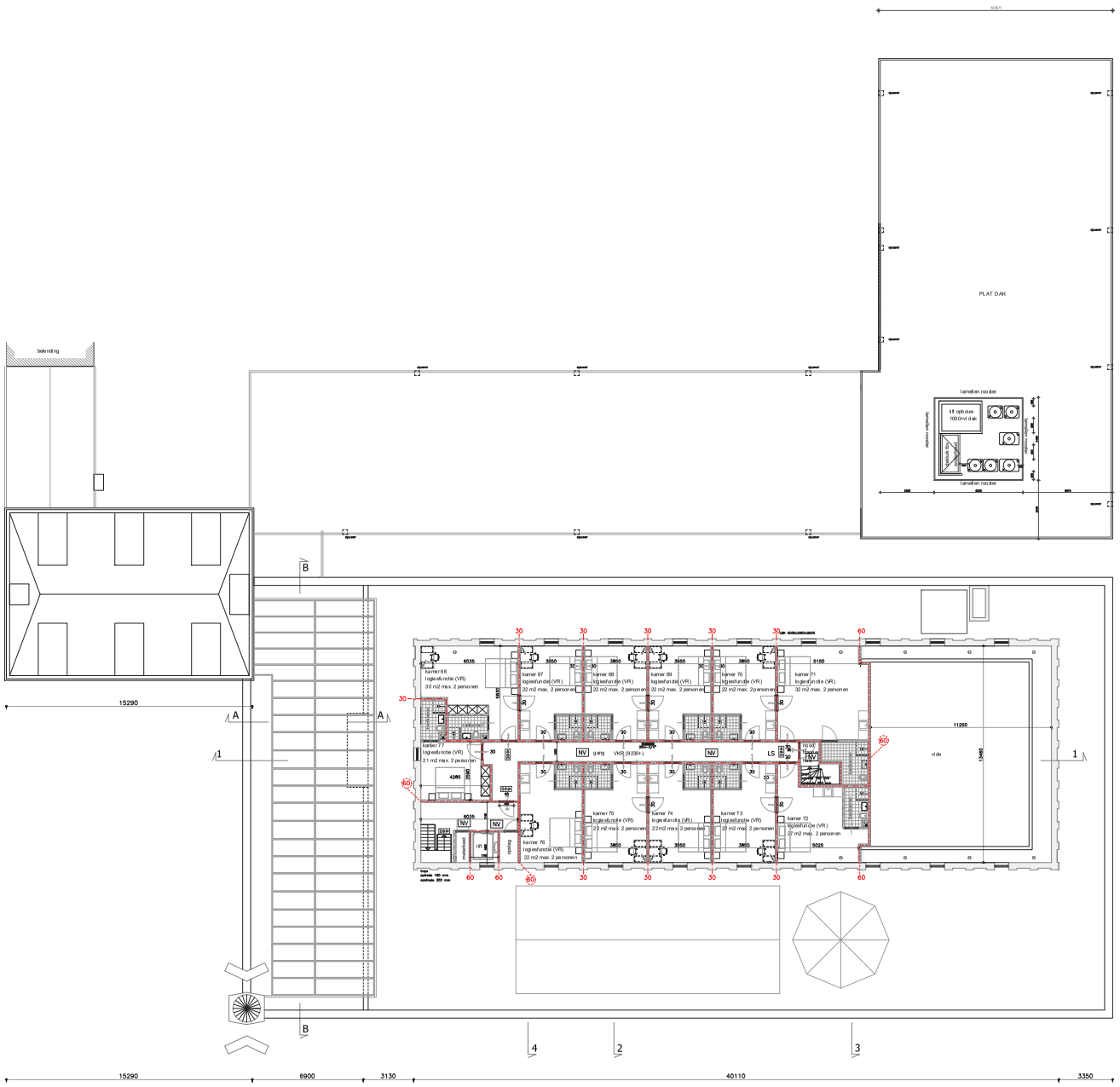

2e verdieping voormalige kerk

renvooi brandweer

- handbrandblusser koolzuurmeeblusser
- handbrandblusser veltblusser
- NV: noodverlichting, conform NEN-EN 1838
- Brandalarmgheapet 30m1
- brandmeldcentrale (NEN 2535)
- ontruimings bedien en uitleespaneel (NEN 2535)
- 60 30 / 60 30: Deur, die zelfsluitend is uitgevoerd in combinatie met het bouwdeel een brandweerendheid bezit van tenminste 30/60 minuten.
- WBDBO 60min. conform NEN 6068
- WBDBO 30min.

P.S. Deur welke te openen is zonder gebruik te maken van losse hulpmiddelen, bijvoorbeeld sleutels.
Deur die in een vluchtroute ligt van een ruimte waarin meer dan 100 personen zullen verblijven en een deur in een doorgang of uitgang bestemd voor ontvluchting van meer dan 100 personen wordt niet anders geacht dan door middel van een sluiting, waarbij de deur opengaat door een fictie druk tegen de deur.

- Vluchtweg aanduidingsteken/transparant verlichtingsarmaturen, uitmonstering van de symbolen UIT en NOODUITGANG conform de pictogrammen zoals deze zijn vermeld in de NEN 6088.
De deuren voldoen aan art. 6.25 en 7.12 van het bouwbesluit 2012
- obk: onderprondse brandkraan
- OpBv: opstelplaats brandweervoertuig
- brandweeringang

Een zijde van een constructiescheidend dat grenst aan de binnenlucht voldoet aan de in tabel 2.66 aangegeven brandklasse en aan rookklasse s2, beide bepaald volgens NEN-EN 13501-1.

Een zijde van een constructiescheidend dat grenst aan de buitenlucht voldoet aan de in tabel 2.66 aangegeven brandklasse bepaald volgens NEN-EN 13501-1.

De bovenzijde van een vloer, een trap en een hellingbaan die grenst aan de binnenlucht voldoet aan de in tabel 2.66 aangegeven brandklasse en aan rookklasse s1, beide bepaald volgens NEN-EN 13501-1.

De bovenzijde van een vloer, een trap en een hellingbaan die grenst aan de buitenlucht voldoet aan de in tabel 2.66 aangegeven brandklasse, bepaald volgens NEN-EN 13501-1.

Ten hoogste 5% van de totale oppervlakte van de constructiescheidenden van elke afzonderlijke ruimte, waarvoor volgens de artikelen 2.87 tot en met 2.89 een eis gesteld, is de eis n.v.t.

De bovenzijde van een dak van een bouwwerk is, bepaald volgens NEN 6063, niet brandgevaarlijk.

brandmeldinstallatie:
Het bouwwerk wordt voorzien van een brandmeldinstallatie conform 6.20 van het bouwbesluit 2012.
De beveiligingsomvang voldoet aan bijlage 1 van het bouwbesluit 2012.
De installatie zal worden gecertificeerd en worden voorzien van een certificaat conform artikel 6020 van het bouwbesluit.

ontruimingsinstallatie:
Het bouwwerk wordt voorzien van een ontruimingsinstallatie conform artikel 6.23 van het bouwbesluit.
De beveiligingsomvang voldoet aan bijlage 1 van het bouwbesluit 2012.
De installatie zal worden gecertificeerd en worden voorzien van eencertificaat conform artikel 6.23 van het bouwbesluit.

De staalconstructie welke van invloed is op de brandwerende scheiding(en) (kolommen, balken, koppel- en randbalken) bezit een brandweerendheid tot bezwijken van 60 minuten conform de NEN 6068.

De hoofddraagconstructie bezit een brandweerendheid tot bezwijken van 90 minuten, conform de NEN 6068.

De brandweerendheid van de doorvoeringen door brandwerende wanden of vloeren is gelijk aan die van de desbetreffende wand of vloer e.e.a. conform de NEN 6068.
De brandweerendheid van de doorvoeringen wordt aangebracht door een daartoe gecertificeerd bedrijf.

Constructiescheidenden van een brand en rook geventileerde vluchtroute, voldoet met betrekking tot de bijdrage tot brandoverplanting aan klasse 2 van de NEN 6065 of NEN-EN 13501-1.

De onderste 2,5 m van de buitengevel voldoet met betrekking tot de bijdrage tot brandvoortplanting aan klasse 1 van de NEN 6065 of NEN-EN 13501-1

CV-ruimte met een of meerdere stooktoestellen is een brandcompartiment.

Schachten, kokers of kanalen zijn aan de binnenzijde onbrandbaarwaar een dikte van 0,01 m conform de NEN 6064.

Het rookkanaal is uitgevoerd conform de NEN 6062.

Indien de ruimte(n) anders worden ingedeeld dan op de bouwvergunningtekening(en) nu is aangegeven, dienen er vooraf zo spoedig mogelijk tekeningen ter goedkeuring te worden overlegd.

renvooi algemeen

- binnenwanden/scheidingswanden
- bestaande constructie
- nieuw metselwerk
- VR: vertrijfruimte (minimale hoogte 2800 mm)
- VKR: verkeersruimte (minimale hoogte 2300 mm), (minimale breedte 1300 mm)
- wand en vloer tegelwerk

trappen conform 2.32 t/m 2.35 van het bouwbesluit:
max optrede 210 mm
min aantrede 210 mm
min. breedte trap 1100 mm
min. vrije hoogte boven de trap 2300 mm
max hoogte trap 4000 mm

bk leuning 1000+ t.o.v. voorkant tree
zwelimbaarheid en doorvalbeveiliging
conform tabel 2.18 t/m 2.20 van het bouwbesluit

Vloerafscheidingen:
–bk hekwerk = 1000+ vloer (tot 13 m)
–bk hekwerk = 1200+ vloer (vanaf 13 m)
–zwelimbaarheid en doorvalbeveiliging conform tabel 2.18 t/m 2.20 van het bouwbesluit

- loszijn
- alle deuren naar vertijfruimtes: minimale dagmaat 850x2300 mm
- als toegankelijkheidseisen worden de ontsnappingsmogelijkheden:
  - vluchtdeur minimale breedte is 20 mm
  - kunnen uitmeting dagmaat t.p.v. entree 900 mm
  - bij een enkele hang- en sluitwerk dient te worden voldaan aan pottikkeurmerk conform bouwbesluit 2012

Al de nieuwe scheidingsconstructie's tussen binnen en buiten,m.u.v. de kozijnen, hebben een leklefswaarde met een R-waarde van minimaal 3,5 m2K/W.

constructie volgens opgave constructeur
conform bouwbesluit 2012

e+w onderdelen volgens opgave installateur
conform bouwbesluit 2012

tire te passen bouwmaterialen dienen te voldoen aan de brandfellaanmmen bouwbesluit 2012

mivudigheidsverlening:
Het kantoor heeft een equivalente dagficht oppervlakte (Aw) van tenminste 2,25t van het vloeroppervlak van het vertijfgebied en tenminste 0,5 m2 per vertijfruimte.

Voor bijeenkomstfunctie, logiefunctie zijn geen dagfichtdeen gesteld in het bouwbesluit.

constructie volgens opgave constructeur conform bouwbesluit 2012

E+W onderdelen volgens opgave installateur conform bouwbesluit 2012

mastwering dient in het werk te worden gecontroleerd

feles
BOUWKUNDIG TEKENBUREAU
Veluweweg 32B
1738 BE Waarland
Tel. 0226-420809
info@feles.nl
www.feles.nl

werkomschrijving	verbouwing/uitbreiding Vortlafkerk aan de James Wattstraat te Amsterdam
opdrachtgever	L.K. Balkissoon
onderwerp	OLO tekening 14 2e verdieping nieuw
schaal	1:100
werk nr.	11-127
blad	127/114
datum wijz.	12-04-2021 25-06-2021



noord-westgevel nieuw



zuid-oostgevel nieuwbouw

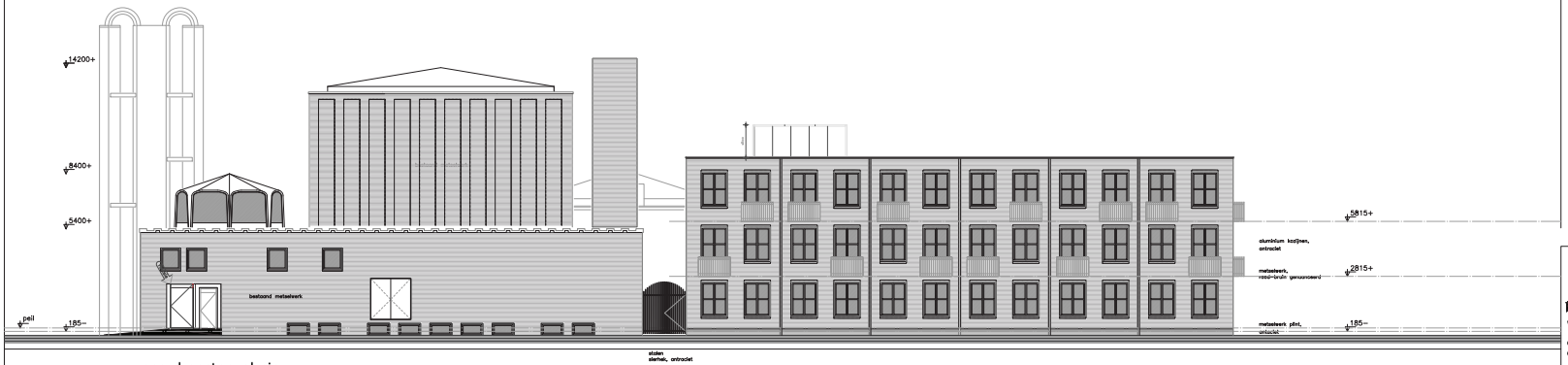

noord-oostgevel nieuw

verklaring herstelwerkzaamheden

A = bestaand betonwerk:
–schoon maken/stralen.
–herstellen van betonrot.
–opnieuw schilderen. (kleur als bestaand)

B = bestaand, al reeds uitgehakt voegwerk:
–voegwerk is of verwijderd door derden.
(alleen tpv zuidgevel)
–opnieuw voegen als bestaand.
(kleur als bestaand rtb, na het opzetten van een proefstuk)

C = bestaande toren:
–al het voegwerk verwijderen.
–beschadigd en gescheurd metselwerk uithakken en vernieuwen.
–opnieuw voegen als bestaand.
(kleur als bestaand rtb, na het opzetten van een proefstuk)

D = bestaand metselwerk/voegwerk:
–op een aantal plaatsen slecht metsel– en voegwerk
–beschadigd en gescheurd metselwerk uithakken en vernieuwen.
–opnieuw voegen als bestaand.
(kleur als bestaand rtb, na het opzetten van een proefstuk)

E = bestaand metselwerk:
–op een aantal plaatsen beschadigd metsel– en voegwerk door graffiti en verf.
–beschadigd metselwerk schoonmaken of evt vernieuwen.

Zie voor deze werkzaamheden ook het fotoblad.
(De aanpak en uitvoering van de werkzaamheden in nauw overleg met monumenten en archeologie)

feles
BOUWKUNDIG TEKENBUREAU
Veluweweg 32B
1738 BE Waarland
tel. 0226-420809
mob. 06-22952252
info@feles.nl
www.feles.nl

werkomschrijving	verbouwing/uitbreiding Vortlefkerk aan de James Wattstraat te Amsterdam
opdrachtgever	L.K. Balkissoon
onderwerp	OLO tekening 17 noord–west, noord–oost en zuid–oostgevel.
schaal	1:100
werk nr.	11–127
blad	127/117
datum	12–04–2021

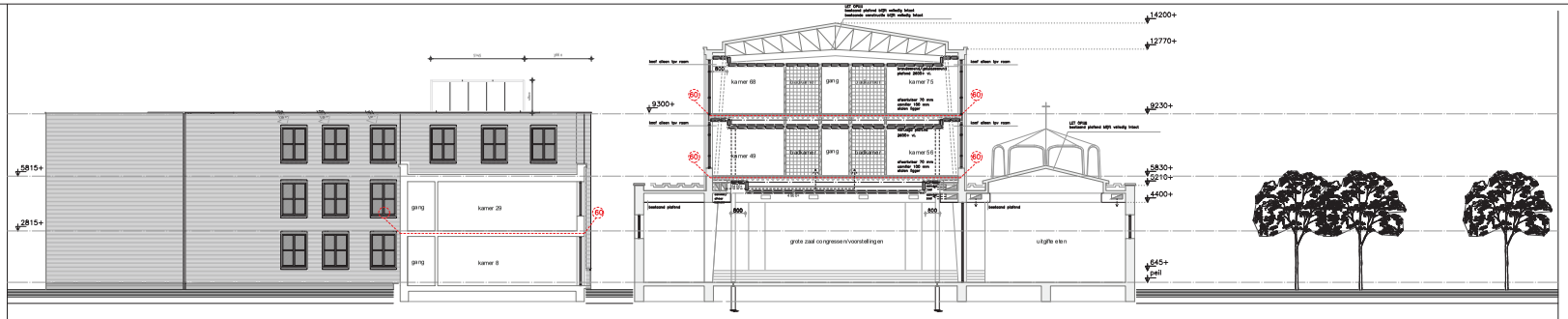

doorsnede 2 nieuw

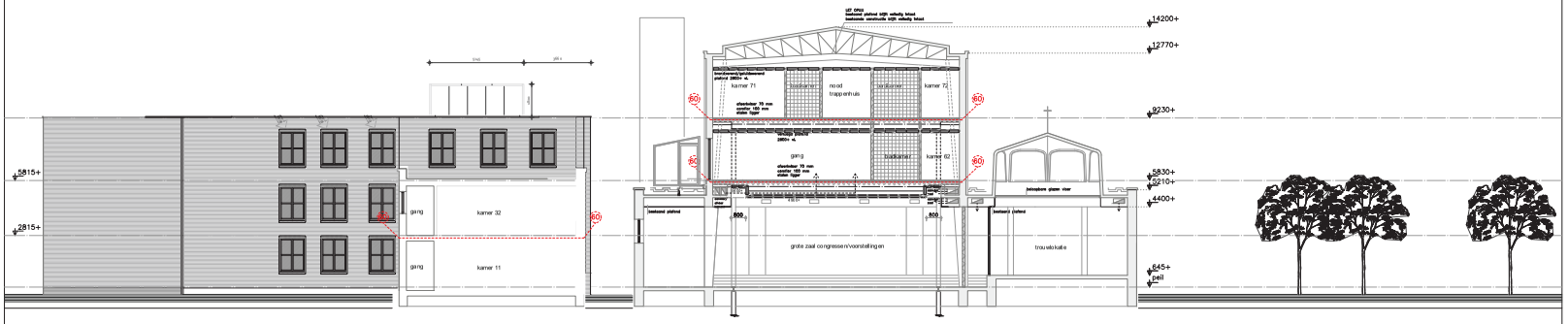

doorsnede 3 nieuw

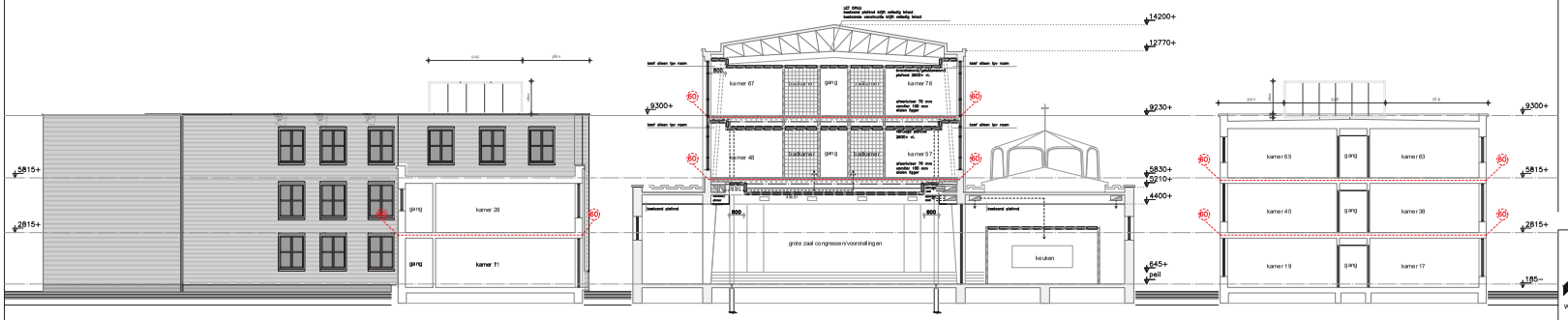

doorsnede 4 nieuw

doorsnede 6 nieuw

verklaring herstelwerkzaamheden

A = bestaand betonwerk:
–schoon maken/strijken.
–herstellen van betonrot.
–opnieuw schilderen. (kleur als bestaand)

B = bestaand, al reeds uitgehakt voegwerk
–voegwerk is al verwijderd door derden.
(alleen tpv zuidgevel)
–opnieuw voegen als bestaand.
(kleur als bestaand nb, na het opzetten van een proefstuk)

C = bestaande terrac
–al het voegwerk verwijderen.
–beschadigd en gescheurd metselwerk uithakken en vernieuwen.
–opnieuw voegen als bestaand.
(kleur als bestaand nb, na het opzetten van een proefstuk)

D = bestaand metselwerk/voegwerk:
–op een aantal plaatsen slecht metsel- en voegwerk
–beschadigd en gescheurd metselwerk uithakken en vernieuwen.
–opnieuw voegen als bestaand.
(kleur als bestaand nb, na het opzetten van een proefstuk)

E = bestaand metselwerk:
–op een aantal plaatsen beschadigd metsel- en voegwerk door graffiti en vuil.
–beschadigd metselwerk schoonmaken of evt vernieuwen.

Zie voor deze werkzaamheden ook het fotoblad.
(De aanpak en uitvoering van de werkzaamheden in nauw overleg met monumenten en archeologie)

feles
BOUWKUNDIG TEKENBUREAU
Veluweweg 328
1738 BE Waarland
tel. 0226-420809
mob. 06-22952252
info@feles.nl
www.feles.nl

werkomschrijving	verbouwing/uitbreiding Vortlefkerk aan de James Wattstraat te Amsterdam	werk nr.	11–127
opdrachtgever	L.K. Balkissoon	blad	127/118
onderwerp	OLO tekening 18 doorsnede 2 t/m 5 nieuw	datum	13–04–2021
schaal	1:100		

Bijlage 3: Grafisch overzicht van het akoestisch model

Grafische weergave akoestisch model omgevingslawaai bijlage 3

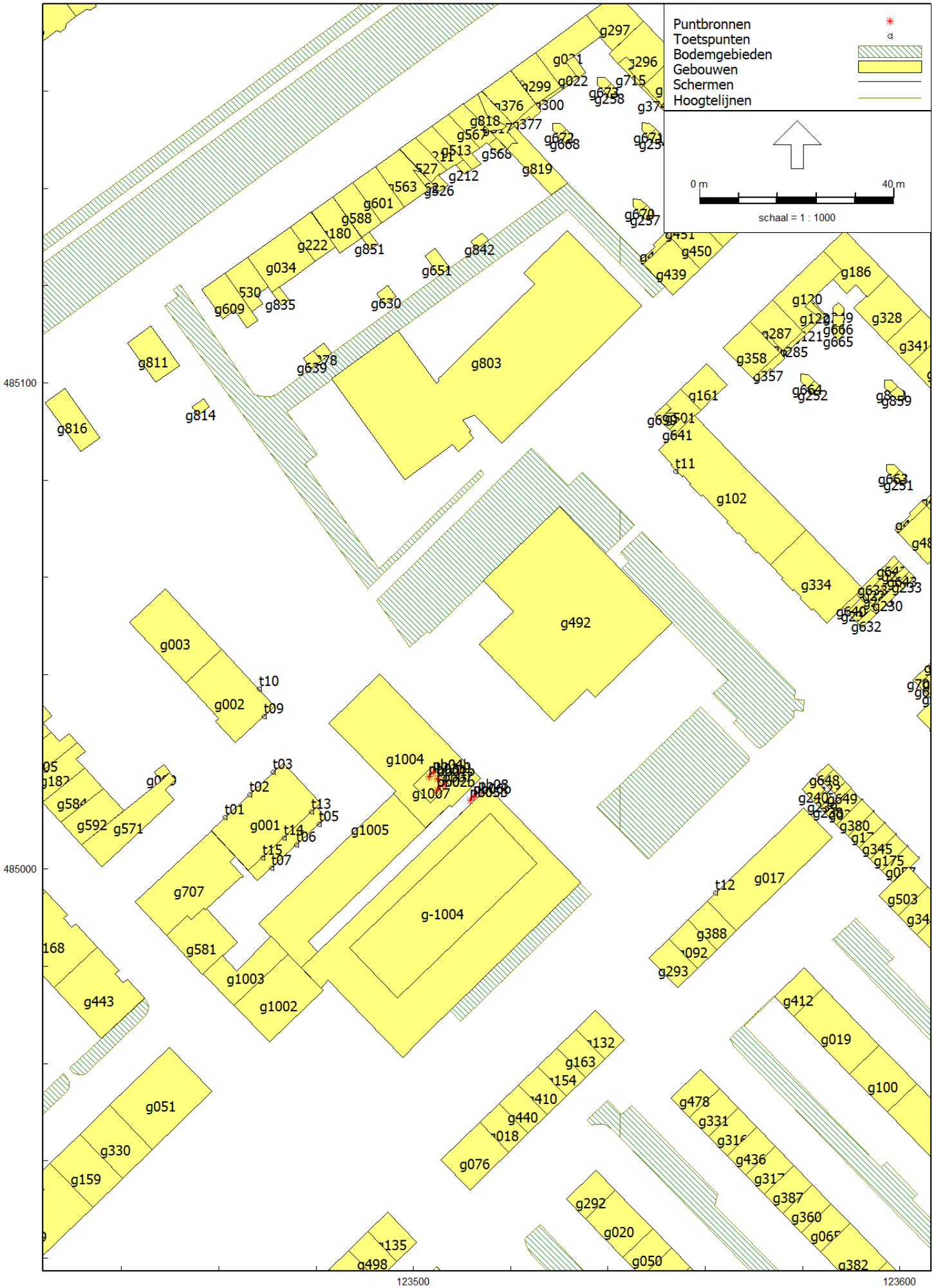

Grafische weergave akoestisch model omgevingslawaai bijlage 3



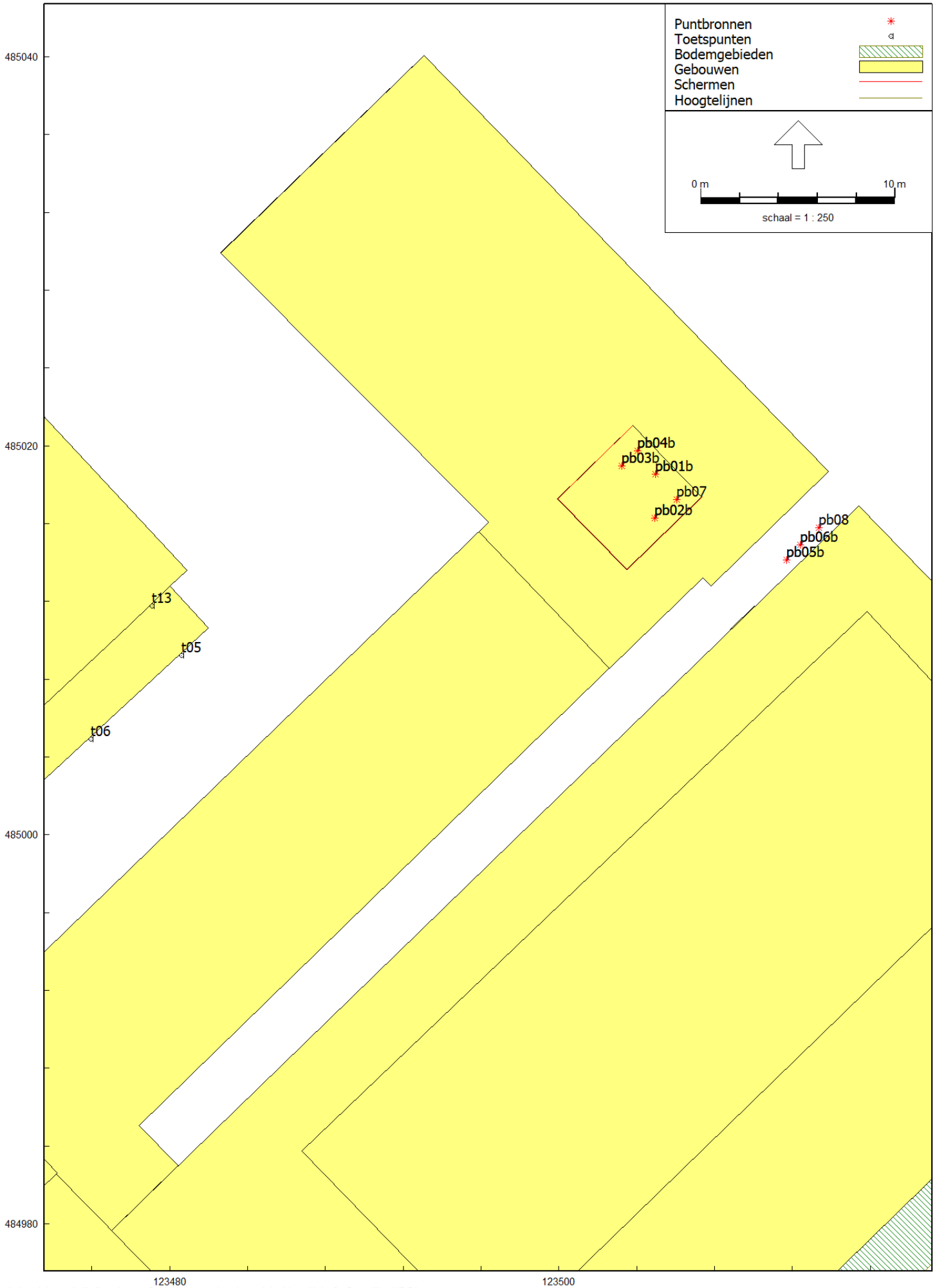
Puntbronnen
Toetspunten
Bodemgebieden
Gebouwen
Schermen
Hoogtelijnen
0 m
10 m
schaal = 1 : 250
485040
485020
485000
484980
123480
123500
pb04b
pb03b
pb01b
pb07
pb02b
pb08
pb06b
pb05b
t13
t05
t06

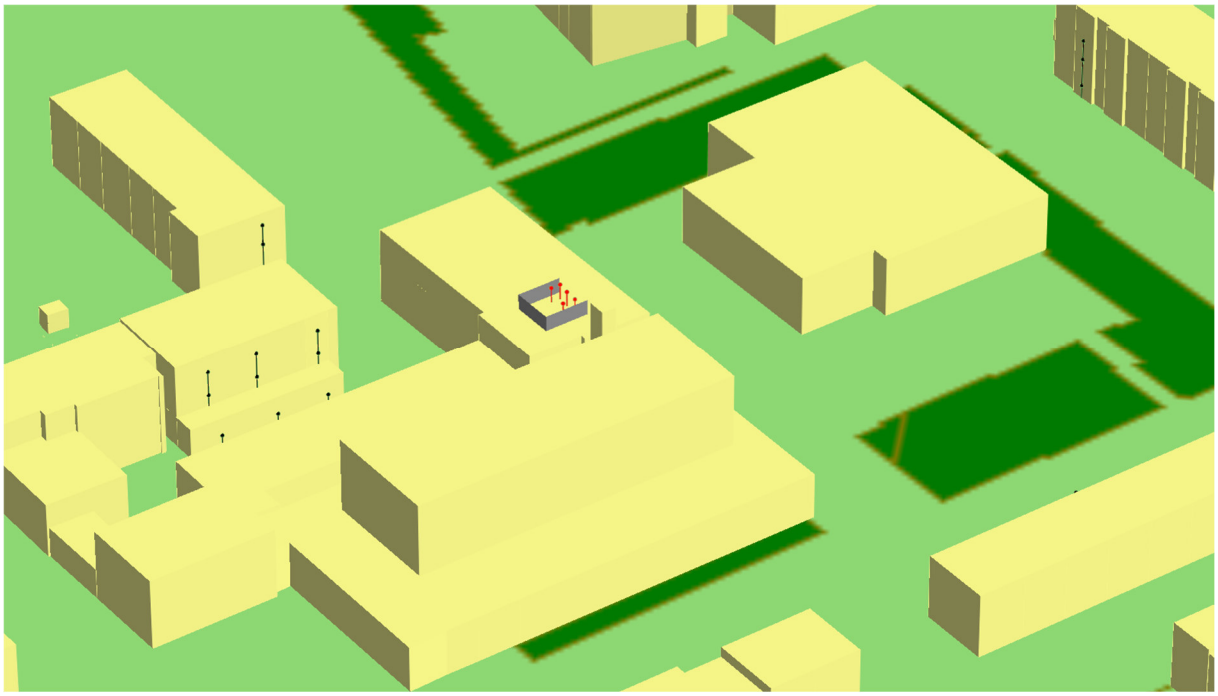

3D weergave akoestisch model

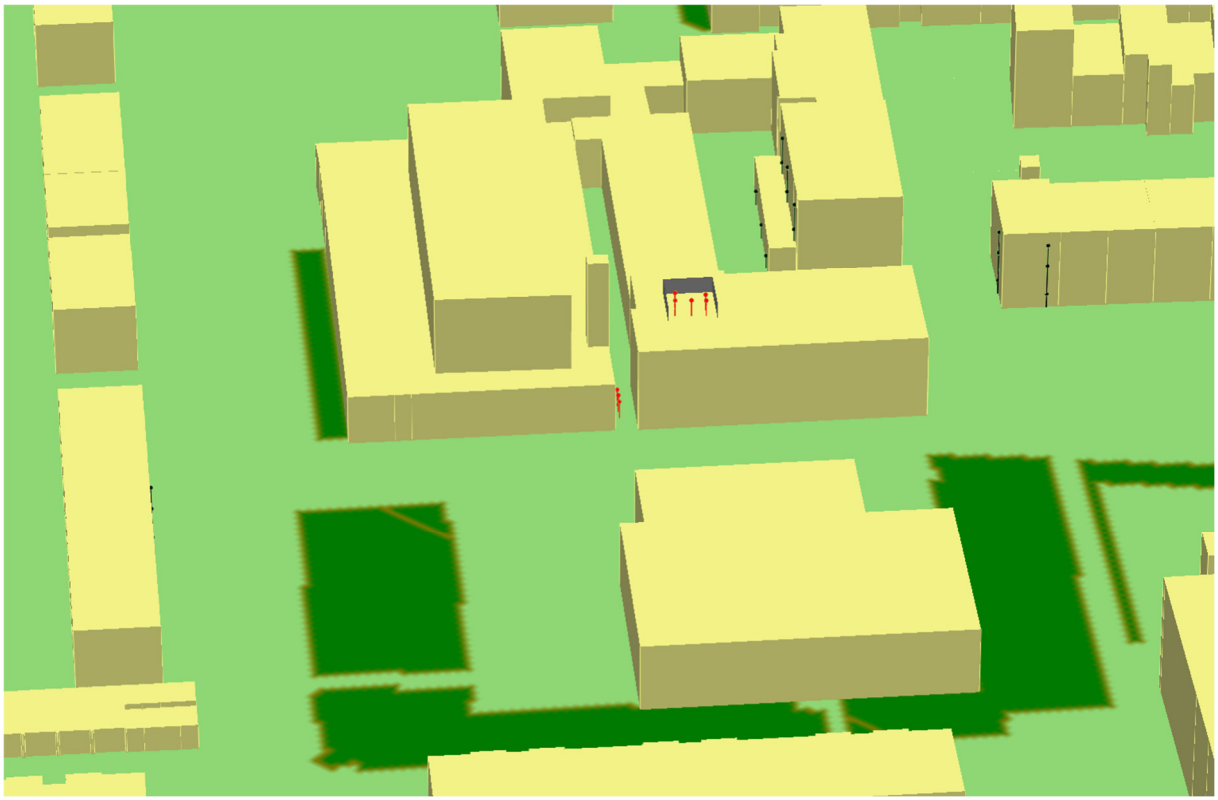

3D weergave akoestisch model

Bijlage 4: Bronvermogens

5-1. Sound levels in cooling mode

Measurement condition
PURY-EP200, 250, 300YNW-A1(-TR)(-BS)

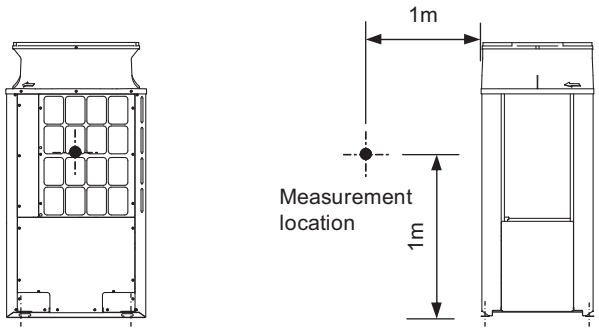

Sound level of PURY-EP300YNW-A1(-TR)(-BS)

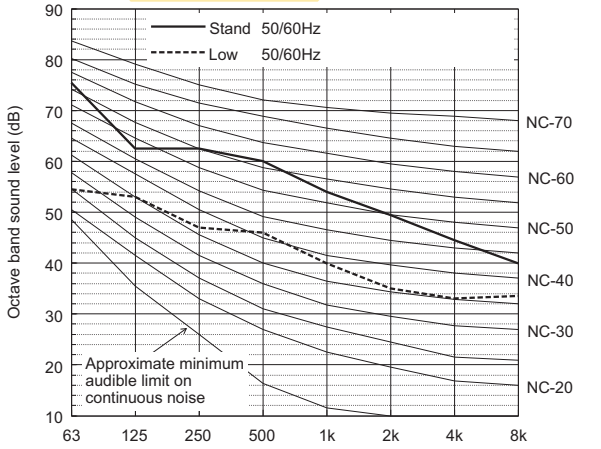

		63	125	250	500	1k	2k	4k	8k	dB(A)
Standard Cooling	50/60Hz	75.5	62.5	62.5	60.0	54.0	49.5	44.5	40.0	61.0
Low noise mode	50/60Hz	54.5	53.0	47.0	46.0	40.0	35.0	33.0	33.5	47.0

When Low noise mode is set,the A/C system's capacity is limited. The system could return to normal operation from Low noise mode automatically in the case that the operation condition is severe.

Sound level of PURY-EP200YNW-A1(-TR)(-BS)

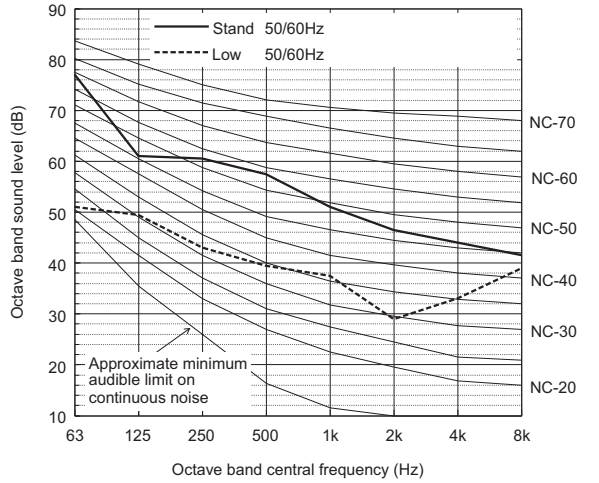

		63	125	250	500	1k	2k	4k	8k	dB(A)
Standard	50/60Hz	77.0	61.0	60.5	57.5	51.0	46.5	44.0	41.5	59.0
Low noise mode	50/60Hz	51.0	49.5	43.0	39.5	37.5	29.0	33.0	39.0	44.0

When Low noise mode is set,the A/C system's capacity is limited. The system could return to normal operation from Low noise mode automatically in the case that the operation condition is severe.

Sound level of PURY-EP250YNW-A1(-TR)(-BS)

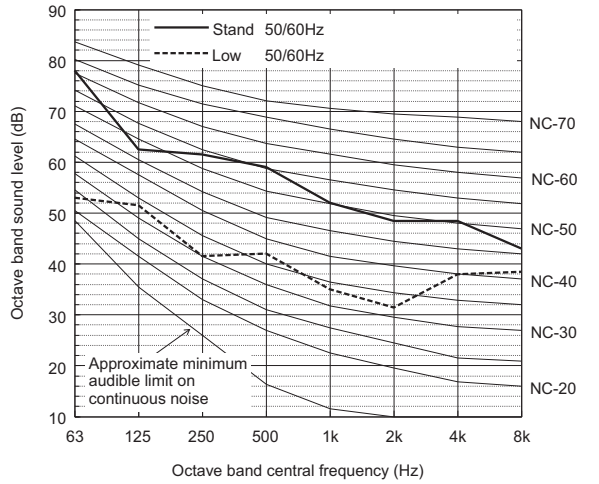

		63	125	250	500	1k	2k	4k	8k	dB(A)
Standard	50/60Hz	78.0	62.5	61.5	59.0	52.0	48.5	48.5	43.0	60.5
Low noise mode	50/60Hz	53.0	51.5	41.5	42.0	35.0	31.5	38.0	38.5	45.0

When Low noise mode is set,the A/C system's capacity is limited. The system could return to normal operation from Low noise mode automatically in the case that the operation condition is severe.

♦Depending on the operation conditions, the unit generates noise caused by valve actuation, refrigerant flow, and pressure changes when operating normally. Please consider to avoid location where quietness is required. For BC controller, it is recommended to be installed in places such as ceilings of corridor, rest rooms and plant rooms.
The sound pressure level measured by the conventional method in JIS for reference purpose.

Measurement condition
PURY-EP350, 400, 450YNW-A1(-TR)(-BS)

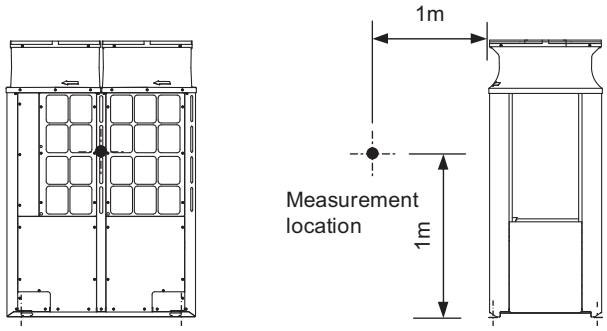

Sound level of PURY-EP450YNW-A1(-TR)(-BS)

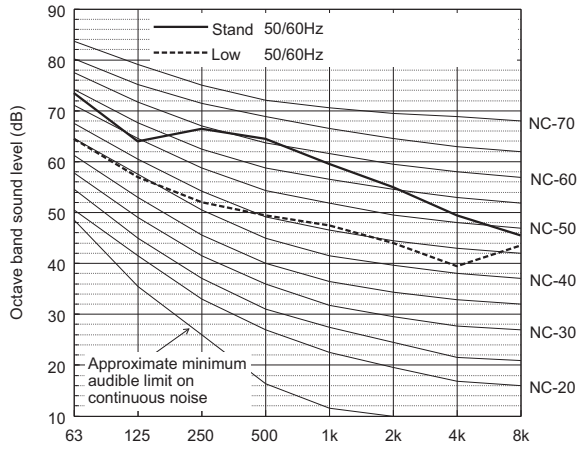

		63	125	250	500	1k	2k	4k	8k	dB(A)
Standard Cooling	50/60Hz	73.5	64.0	66.5	64.5	59.5	55.0	49.5	45.5	65.5
Low noise mode	50/60Hz	64.5	57.0	52.0	49.5	47.5	44.0	39.5	43.5	53.0

When Low noise mode is set,the A/C system's capacity is limited. The system could return to normal operation from Low noise mode automatically in the case that the operation condition is severe.

Sound level of PURY-EP350YNW-A1(-TR)(-BS)

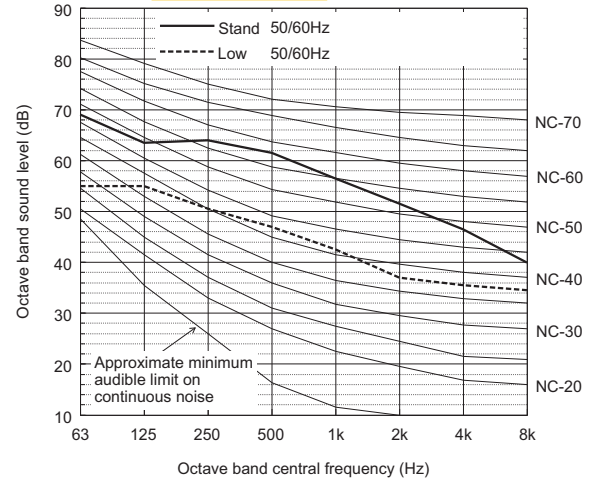

		63	125	250	500	1k	2k	4k	8k	dB(A)
Standard Cooling	50/60Hz	69.0	63.5	64.0	61.5	56.5	51.5	46.5	40.0	62.5
Low noise mode	50/60Hz	55.0	55.0	50.5	47.0	42.5	37.0	35.5	34.5	49.0

When Low noise mode is set,the A/C system's capacity is limited. The system could return to normal operation from Low noise mode automatically in the case that the operation condition is severe.

Sound level of PURY-EP400YNW-A1(-TR)(-BS)

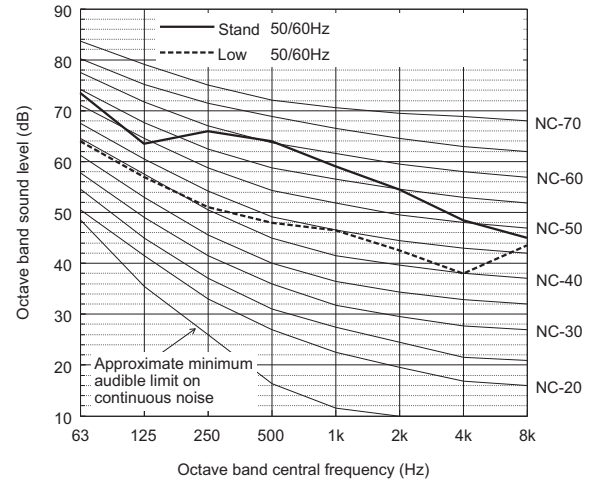

		63	125	250	500	1k	2k	4k	8k	dB(A)
Standard Cooling	50/60Hz	73.5	63.5	66.0	64.0	59.0	54.5	48.5	45.0	65.0
Low noise mode	50/60Hz	64.0	57.0	51.0	48.0	46.5	42.5	38.0	43.5	52.0

When Low noise mode is set,the A/C system's capacity is limited. The system could return to normal operation from Low noise mode automatically in the case that the operation condition is severe.

- Depending on the operation conditions, the unit generates noise caused by valve actuation, refrigerant flow, and pressure changes when operating normally. Please consider to avoid location where quietness is required. For BC controller, it is recommended to be installed in places such as ceilings of corridor, rest rooms and plant rooms.
  The sound pressure level measured by the conventional method in JIS for reference purpose.

5-2. Sound levels in heating mode

Measurement condition
PURY-EP200, 250, 300YNW-A1(-TR)(-BS)

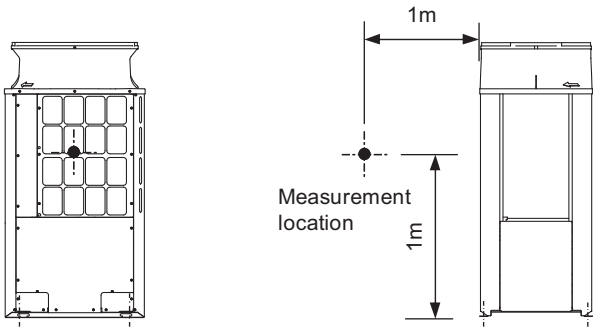

Sound level of PURY-EP300YNW-A1(-TR)(-BS)

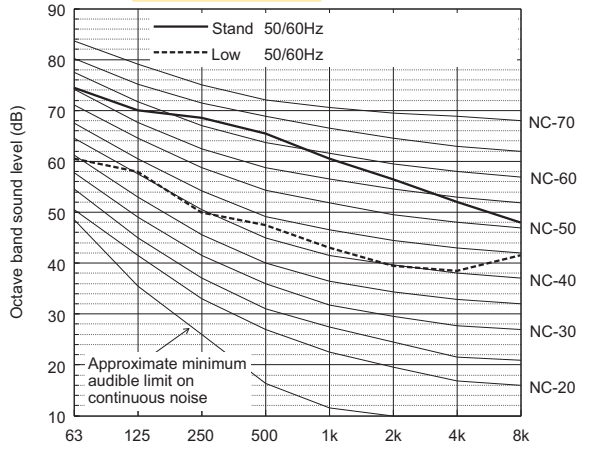

		63	125	250	500	1k	2k	4k	8k	dB(A)
Standard Heating	50/60Hz	74.5	70.0	68.5	65.5	60.5	56.5	52.0	48.0	67.0
Low noise mode	50/60Hz	60.5	58.0	50.0	47.5	43.0	39.5	38.5	41.5	50.5

When Low noise mode is set,the A/C system's capacity is limited. The system could return to normal operation from Low noise mode automatically in the case that the operation condition is severe.

Sound level of PURY-EP200YNW-A1(-TR)(-BS)

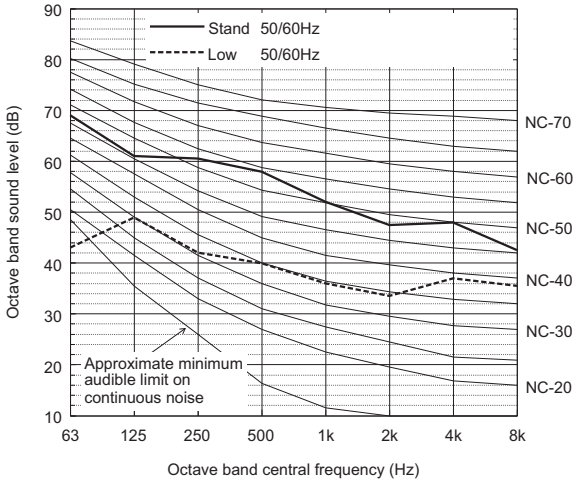

		63	125	250	500	1k	2k	4k	8k	dB(A)
Standard Heating	50/60Hz	69.0	61.0	60.5	58.0	52.0	47.5	48.0	42.5	59.0
Low noise mode	50/60Hz	43.0	49.0	42.0	40.0	36.0	33.5	37.0	35.5	44.0

When Low noise mode is set,the A/C system's capacity is limited. The system could return to normal operation from Low noise mode automatically in the case that the operation condition is severe.

Sound level of PURY-EP250YNW-A1(-TR)(-BS)

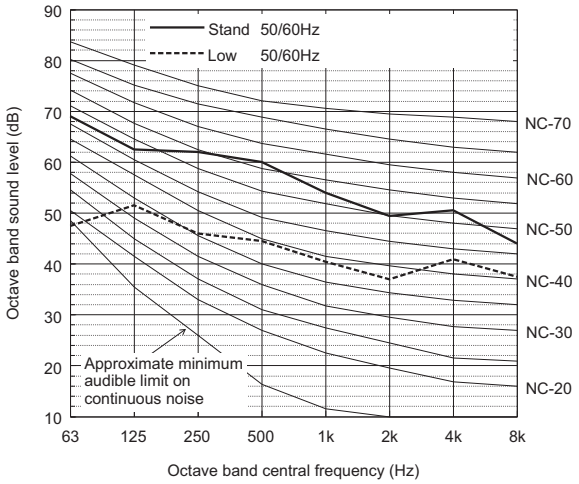

		63	125	250	500	1k	2k	4k	8k	dB(A)
Standard Heating	50/60Hz	69.0	62.5	62.0	60.0	54.0	49.5	50.5	44.0	61.0
Low noise mode	50/60Hz	47.5	51.5	46.0	44.5	40.5	37.0	41.0	37.5	48.0

When Low noise mode is set,the A/C system's capacity is limited. The system could return to normal operation from Low noise mode automatically in the case that the operation condition is severe.

- Depending on the operation conditions, the unit generates noise caused by valve actuation, refrigerant flow, and pressure changes when operating normally. Please consider to avoid location where quietness is required. For BC controller, it is recommended to be installed in places such as ceilings of corridor, rest rooms and plant rooms.
  The sound pressure level measured by the conventional method in JIS for reference purpose.

Measurement condition
PURY-EP350, 400, 450YNW-A1(-TR)(-BS)

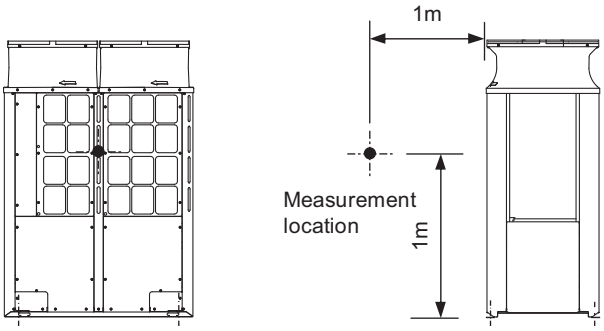

Sound level of PURY-EP450YNW-A1(-TR)(-BS)

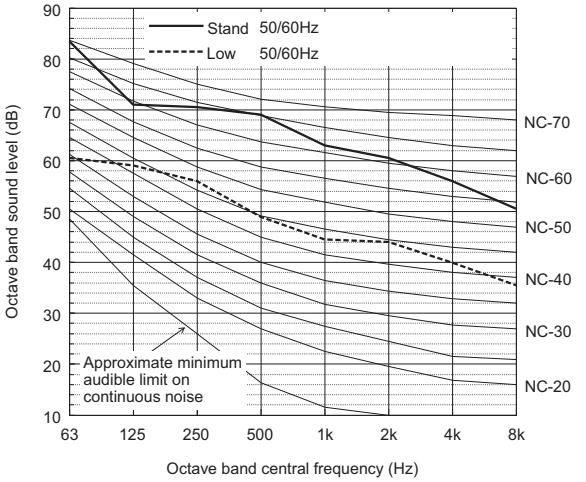

		63	125	250	500	1k	2k	4k	8k	dB(A)
Standard Heating	50/60Hz	83.5	71.0	70.5	69.0	63.0	60.5	56.0	50.5	70.0
Low noise mode	50/60Hz	60.5	59.0	56.0	49.0	44.5	44.0	40.0	35.5	53.0

When Low noise mode is set,the A/C system's capacity is limited. The system could return to normal operation from Low noise mode automatically in the case that the operation condition is severe.

Sound level of PURY-EP350YNW-A1(-TR)(-BS)

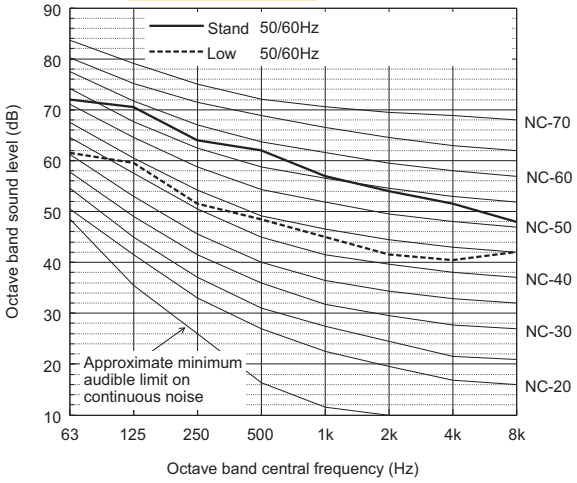

		63	125	250	500	1k	2k	4k	8k	dB(A)
Standard Heating	50/60Hz	72.0	70.5	64.0	62.0	57.0	54.0	51.5	48.0	64.0
Low noise mode	50/60Hz	61.5	59.5	51.5	48.5	45.0	41.5	40.5	42.0	52.0

When Low noise mode is set,the A/C system's capacity is limited. The system could return to normal operation from Low noise mode automatically in the case that the operation condition is severe.

Sound level of PURY-EP400YNW-A1(-TR)(-BS)

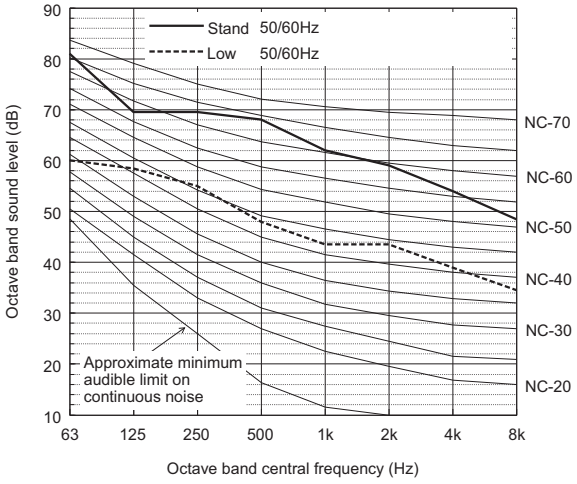

		63	125	250	500	1k	2k	4k	8k	dB(A)
Standard Heating	50/60Hz	81.0	69.5	69.5	68.0	62.0	59.0	54.0	48.5	69.0
Low noise mode	50/60Hz	60.0	58.5	55.0	48.0	43.5	43.5	39.0	34.5	52.0

When Low noise mode is set,the A/C system's capacity is limited. The system could return to normal operation from Low noise mode automatically in the case that the operation condition is severe.

♦Depending on the operation conditions, the unit generates noise caused by valve actuation, refrigerant flow, and pressure changes when operating normally. Please consider to avoid location where quietness is required. For BC controller, it is recommended to be installed in places such as ceilings of corridor, rest rooms and plant rooms.
The sound pressure level measured by the conventional method in JIS for reference purpose.

5-1. Sound levels in cooling mode

Measurement condition
PURY-P200, 250, 300YNW-A1(-TR)(-BS)

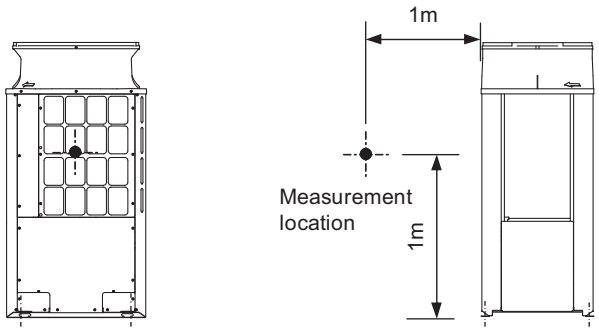

Sound level of PURY-P300YNW-A1(-TR)(-BS)

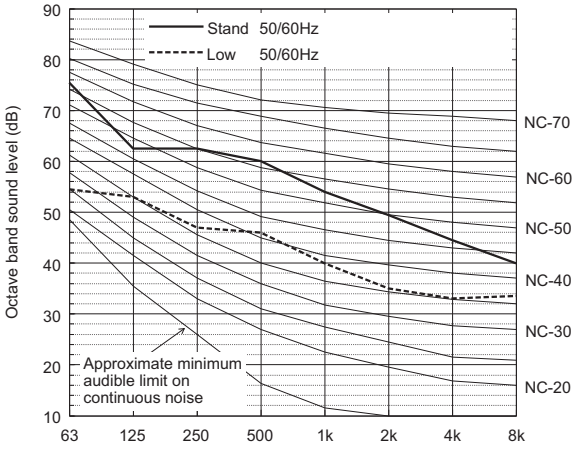

		63	125	250	500	1k	2k	4k	8k	dB(A)
Standard	50/60Hz	75.5	62.5	62.5	60.0	54.0	49.5	44.5	40.0	61.0
Low noise mode	50/60Hz	54.5	53.0	47.0	46.0	40.0	35.0	33.0	33.5	47.0

When Low noise mode is set,the A/C system's capacity is limited. The system could return to normal operation from Low noise mode automatically in the case that the operation condition is severe.

Sound level of PURY-P200YNW-A1(-TR)(-BS)

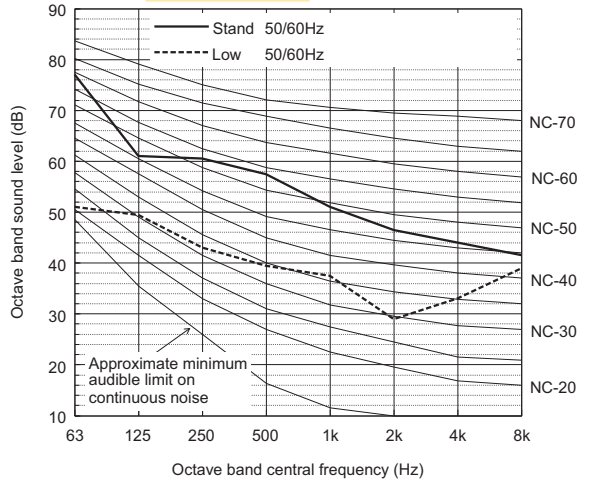

		63	125	250	500	1k	2k	4k	8k	dB(A)
Standard Cooling	50/60Hz	77.0	61.0	60.5	57.5	51.0	46.5	44.0	41.5	59.0
Low noise mode	50/60Hz	51.0	49.5	43.0	39.5	37.5	29.0	33.0	39.0	44.0

When Low noise mode is set,the A/C system's capacity is limited. The system could return to normal operation from Low noise mode automatically in the case that the operation condition is severe.

Sound level of PURY-P250YNW-A1(-TR)(-BS)

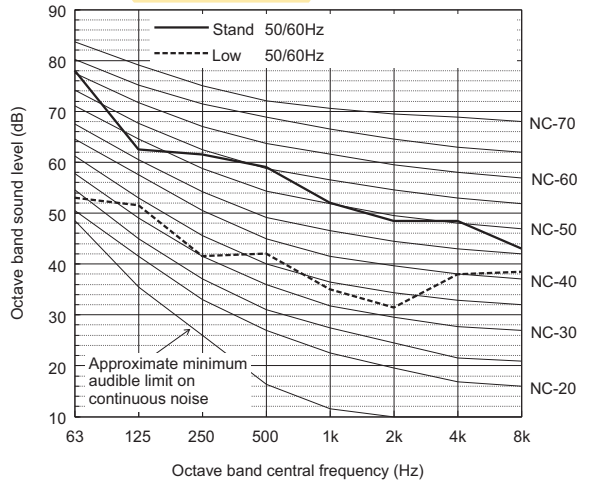

		63	125	250	500	1k	2k	4k	8k	dB(A)
Standard Cooling	50/60Hz	78.0	62.5	61.5	59.0	52.0	48.5	48.5	43.0	60.5
Low noise mode	50/60Hz	53.0	51.5	41.5	42.0	35.0	31.5	38.0	38.5	45.0

When Low noise mode is set,the A/C system's capacity is limited. The system could return to normal operation from Low noise mode automatically in the case that the operation condition is severe.

♦Depending on the operation conditions, the unit generates noise caused by valve actuation, refrigerant flow, and pressure changes when operating normally. Please consider to avoid location where quietness is required. For BC controller, it is recommended to be installed in places such as ceilings of corridor, rest rooms and plant rooms.The sound pressure level measured by the conventional method in JIS for reference purpose.

Measurement condition
PURY-P500, 550YNW-A1(-TR)(-BS)

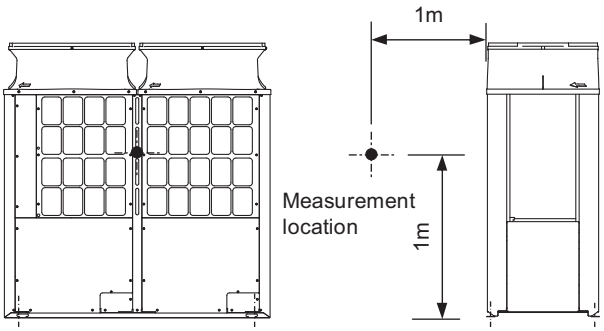

Measurement condition
PURY-P400, 450, 500, 550, 600YSNW-A1(-TR)(-BS)

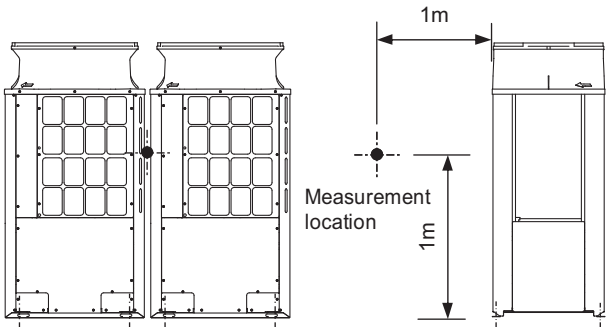

Sound level of PURY-P500YNW-A1(-TR)(-BS)

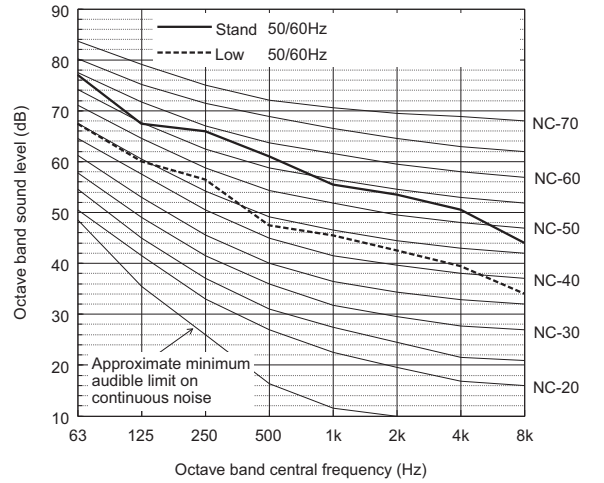

		63	125	250	500	1k	2k	4k	8k	dB(A)
Standard	50/60Hz	77.0	67.5	66.0	61.0	55.5	53.5	50.5	44.0	63.5
Low noise mode	50/60Hz	67.5	60.0	56.5	47.5	45.5	42.5	39.5	34.0	53.0

When Low noise mode is set,the A/C system's capacity is limited. The system could return to normal operation from Low noise mode automatically in the case that the operation condition is severe.

Sound level of PURY-P400YSNW-A1(-TR)(-BS)

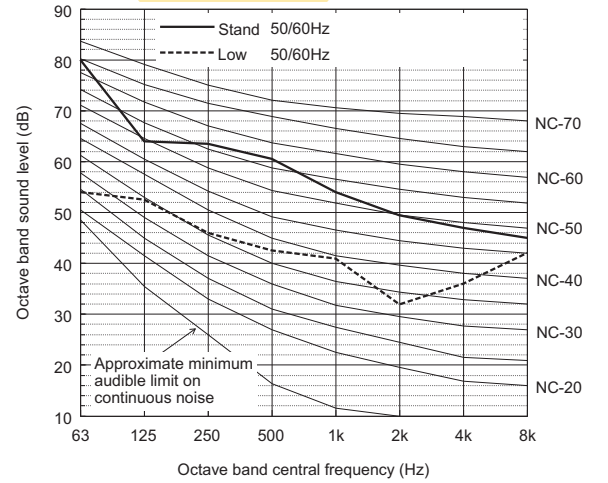

		63	125	250	500	1k	2k	4k	8k	dB(A)
Standard Cooling	50/60Hz	80.0	64.0	63.5	60.5	54.0	49.5	47.0	45.0	62.0
Low noise mode	50/60Hz	54.0	52.5	46.0	42.5	41.0	32.0	36.0	42.0	47.0

When Low noise mode is set,the A/C system's capacity is limited. The system could return to normal operation from Low noise mode automatically in the case that the operation condition is severe.

Sound level of PURY-P550YNW-A1(-TR)(-BS)

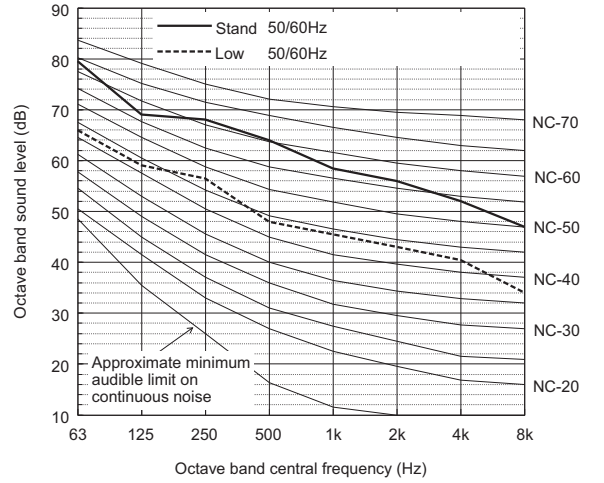

		63	125	250	500	1k	2k	4k	8k	dB(A)
Standard Cooling	50/60Hz	79.5	69.0	68.0	64.0	58.5	56.0	52.0	47.0	66.0
Low noise mode	50/60Hz	66.0	59.0	56.5	48.0	45.5	43.0	40.5	34.0	53.0

When Low noise mode is set,the A/C system's capacity is limited. The system could return to normal operation from Low noise mode automatically in the case that the operation condition is severe.

Sound level of PURY-P450YSNW-A1(-TR)(-BS)

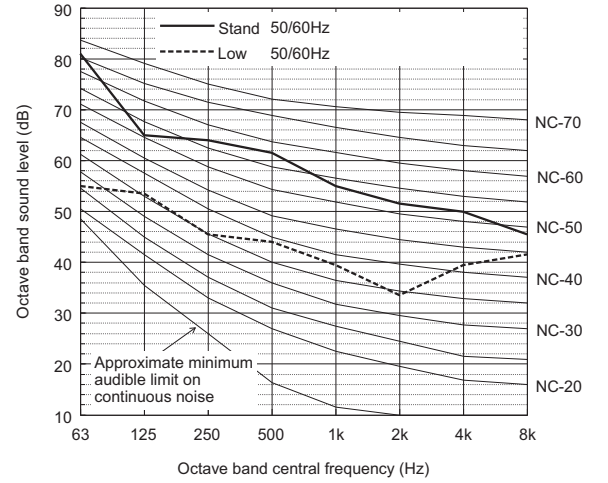

		63	125	250	500	1k	2k	4k	8k	dB(A)
Standard Cooling	50/60Hz	81.0	65.0	64.0	61.5	55.0	51.5	50.0	45.5	63.0
Low noise mode	50/60Hz	55.0	53.5	45.5	44.0	39.5	33.5	39.5	41.5	47.5

When Low noise mode is set,the A/C system's capacity is limited. The system could return to normal operation from Low noise mode automatically in the case that the operation condition is severe.

- Depending on the operation conditions, the unit generates noise caused by valve actuation, refrigerant flow, and pressure changes when operating normally. Please consider to avoid location where quietness is required. For BC controller, it is recommended to be installed in places such as ceilings of corridor, rest rooms and plant rooms.The sound pressure level measured by the conventional method in JIS for reference purpose.

5-2. Sound levels in heating mode

Measurement condition
PURY-P200, 250, 300YNW-A1(-TR)(-BS)

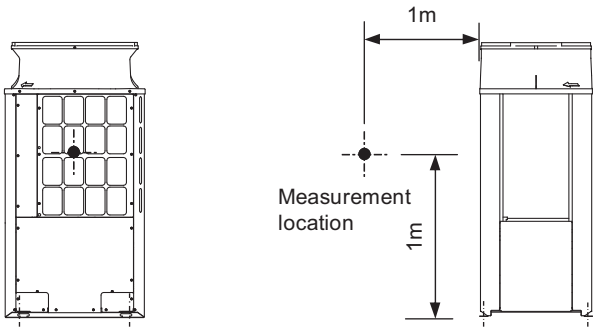

Sound level of PURY-P300YNW-A1(-TR)(-BS)

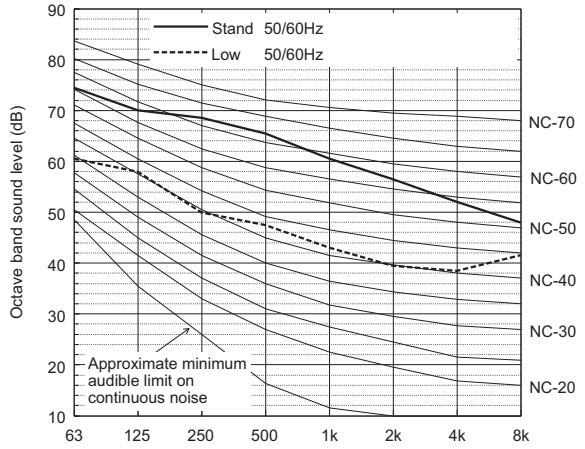

		63	125	250	500	1k	2k	4k	8k	dB(A)
Standard Heating	50/60Hz	74.5	70.0	68.5	65.5	60.5	56.5	52.0	48.0	67.0
Low noise mode	50/60Hz	60.5	58.0	50.0	47.5	43.0	39.5	38.5	41.5	50.5

When Low noise mode is set,the A/C system's capacity is limited. The system could return to normal operation from Low noise mode automatically in the case that the operation condition is severe.

Sound level of PURY-P200YNW-A1(-TR)(-BS)

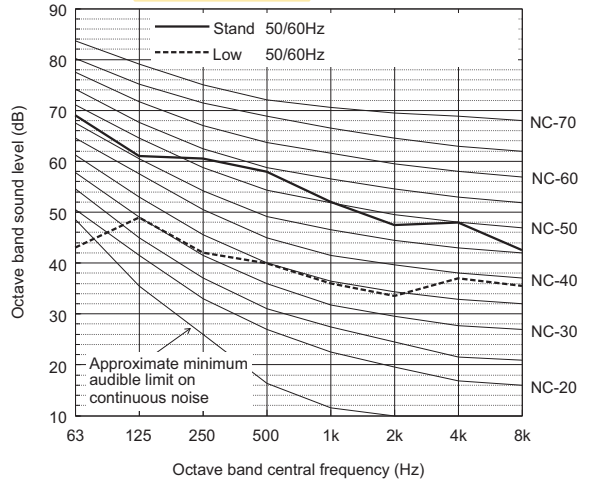

		63	125	250	500	1k	2k	4k	8k	dB(A)
Standard Heating	50/60Hz	69.0	61.0	60.5	58.0	52.0	47.5	48.0	42.5	59.0
Low noise mode	50/60Hz	43.0	49.0	42.0	40.0	36.0	33.5	37.0	35.5	44.0

When Low noise mode is set,the A/C system's capacity is limited. The system could return to normal operation from Low noise mode automatically in the case that the operation condition is severe.

Sound level of PURY-P250YNW-A1(-TR)(-BS)

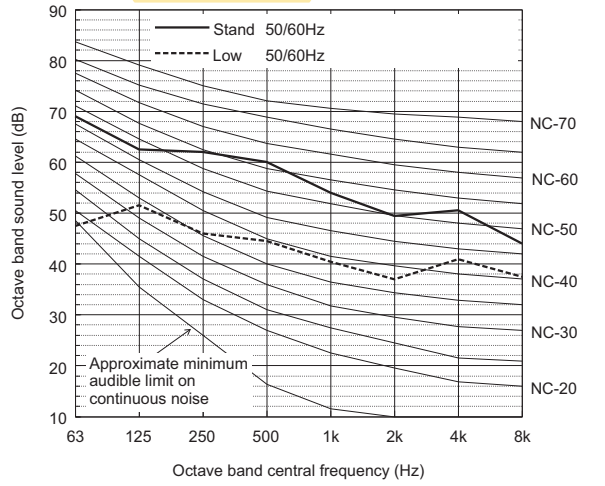

		63	125	250	500	1k	2k	4k	8k	dB(A)
Standard Heating	50/60Hz	69.0	62.5	62.0	60.0	54.0	49.5	50.5	44.0	61.0
Low noise mode	50/60Hz	47.5	51.5	46.0	44.5	40.5	37.0	41.0	37.5	48.0

When Low noise mode is set,the A/C system's capacity is limited. The system could return to normal operation from Low noise mode automatically in the case that the operation condition is severe.

- Depending on the operation conditions, the unit generates noise caused by valve actuation, refrigerant flow, and pressure changes when operating normally. Please consider to avoid location where quietness is required. For BC controller, it is recommended to be installed in places such as ceilings of corridor, rest rooms and plant rooms.The sound pressure level measured by the conventional method in JIS for reference purpose.

Measurement condition
PURY-P500, 550YNW-A1(-TR)(-BS)

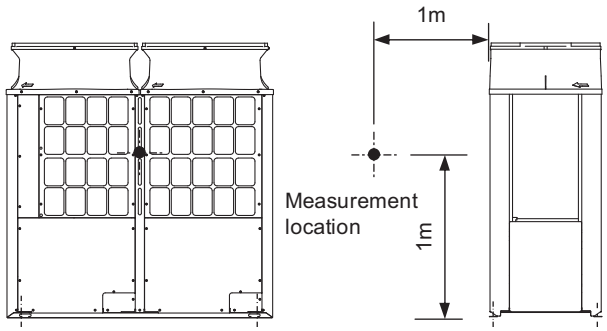

Measurement condition
PURY-P400, 450, 500, 550, 600YSNW-A1(-TR)(-BS)

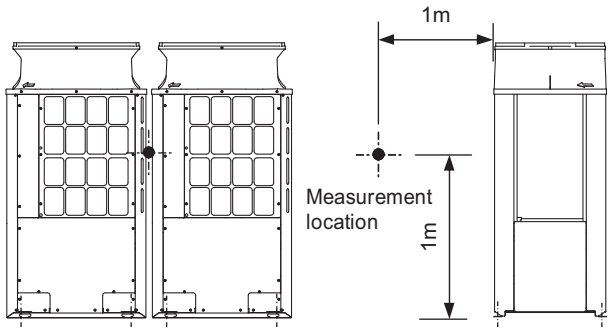

Sound level of PURY-P500YNW-A1(-TR)(-BS)

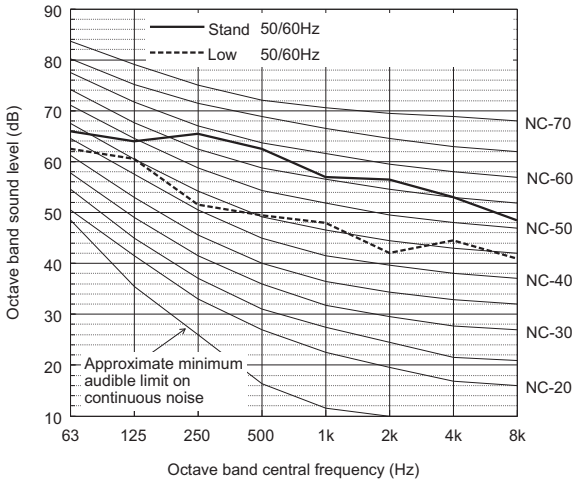

		63	125	250	500	1k	2k	4k	8k	dB(A)
Standard Heating	50/60Hz	66.0	64.0	65.5	62.5	57.0	56.5	53.0	48.5	64.5
Low noise mode	50/60Hz	62.5	60.5	51.5	49.5	48.0	42.0	44.5	41.0	53.5

When Low noise mode is set,the A/C system's capacity is limited. The system could return to normal operation from Low noise mode automatically in the case that the operation condition is severe.

Sound level of PURY-P400YSNW-A1(-TR)(-BS)

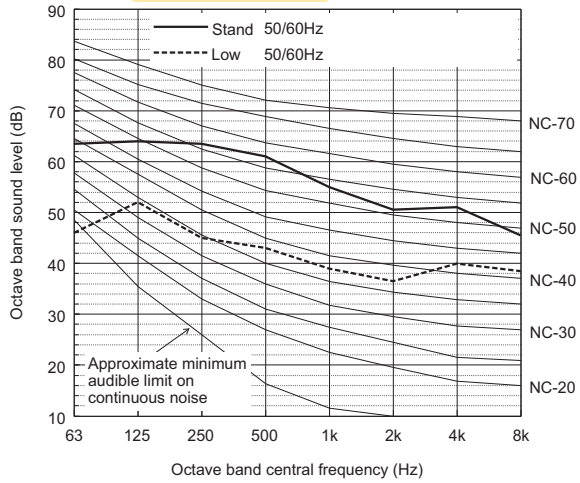

		63	125	250	500	1k	2k	4k	8k	dB(A)
Standard Heating	50/60Hz	63.5	64.0	63.5	61.0	55.0	50.5	51.0	45.5	62.0
Low noise mode	50/60Hz	46.0	52.0	45.0	43.0	39.0	36.5	40.0	38.5	47.0

When Low noise mode is set,the A/C system's capacity is limited. The system could return to normal operation from Low noise mode automatically in the case that the operation condition is severe.

Sound level of PURY-P550YNW-A1(-TR)(-BS)

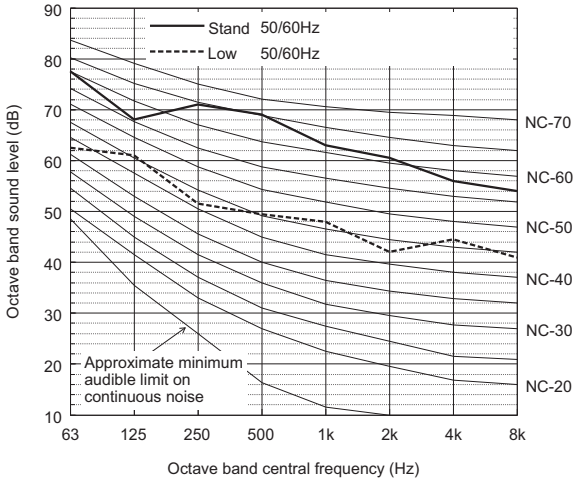

		63	125	250	500	1k	2k	4k	8k	dB(A)
Standard Heating	50/60Hz	77.5	68.0	71.0	69.0	63.0	60.5	56.0	54.0	70.0
Low noise mode	50/60Hz	62.5	61.0	51.5	49.5	48.0	42.0	44.5	41.0	53.5

When Low noise mode is set,the A/C system's capacity is limited. The system could return to normal operation from Low noise mode automatically in the case that the operation condition is severe.

Sound level of PURY-P450YSNW-A1(-TR)(-BS)

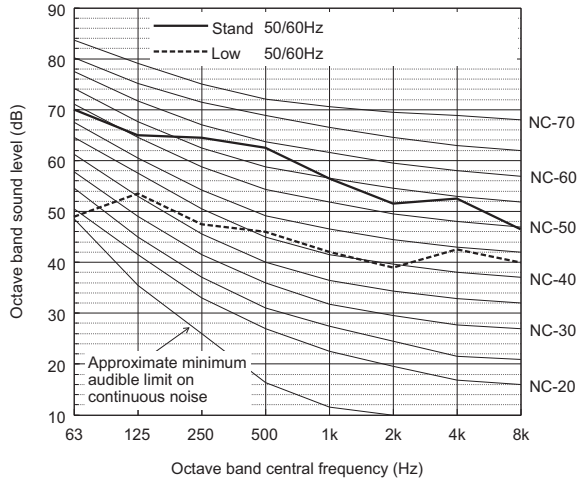

		63	125	250	500	1k	2k	4k	8k	dB(A)
Standard Heating	50/60Hz	70.0	65.0	64.5	62.5	56.5	51.5	52.5	46.5	63.5
Low noise mode	50/60Hz	49.0	53.5	47.5	46.0	42.0	39.0	42.5	40.0	49.5

When Low noise mode is set,the A/C system's capacity is limited. The system could return to normal operation from Low noise mode automatically in the case that the operation condition is severe.

♦Depending on the operation conditions, the unit generates noise caused by valve actuation, refrigerant flow, and pressure changes when operating normally. Please consider to avoid location where quietness is required. For BC controller, it is recommended to be installed in places such as ceilings of corridor, rest rooms and plant rooms.The sound pressure level measured by the conventional method in JIS for reference purpose.

1-1. Specifications

Model			QAHV-N560YA-HPB
Power Source			3-phase 4-wire 380-400-415V 50Hz
Capacity *1		kW	40
		kcal/h	34400
		Btu/h	136480
	Power input	kW	10.31
	Current input	A	17.8-16.9-16.3
	COP(kW/kW)		3.88
Capacity *2		kW	40
		kcal/h	34400
		Btu/h	136480
	Power input	kW	10.97
	Current input	A	20.0-19.0-18.3
	COP(kW/kW)		3.65
Capacity *3		kW	40
		kcal/h	34400
		Btu/h	136480
	Power input	kW	11.6
	Current input	A	20.4-19.4-18.7
	COP(kW/kW)		3.44
Maximum current input		A	33.8
Allowable external pump head			77kPa
Temperature range	Inlet water temp		5-63°C 41-145.4°F
	Outlet water temp		55–90°C (when the secondary side control is enabled: 55–80°C) 131–194°F (when the secondary side control is enabled: 131–176°F)
	Outdoor temp	D.B.	-25~43°C -13~109.4°F
Sound Pressure level (measured 1m below the unit in an anechoic room) *1		dB(A)	56
Water pipe diameter and type	Inlet	mm(in.)	19.05(Rc 3/4"), screw pipe
	Outlet	mm(in.)	19.05(Rc 3/4"), screw pipe
External finish			Acrylic painted steel plate <MUNSELL 5Y 8/1 or similar>
External dimension H x W x D		mm	1837(1777 not including legs) x 1220 x 760
		in.	72.3(69.9 not including legs) x 48.0
Net weight		kg(lbs)	400(882)
Design Pressure	R744	MPa	14
	Water	MPa	0.5
Heat exchanger	Water-side		Copper tube coil
	Air-side		Plate fin and copper tube
Compressor	Type		Inverter scroll hermetic compressor
	Maker		MITSUBISHI ELECTRIC CORPORATION
	Starting method		Inverter
	Motor output	kW	11.0
	Case heater	kW	0.045
	Lubricant		PAG
FAN	Air flow rate	m^3/min	220
		L/s	3666
		cfm	7768
	Type x Quantity		Propeller fan
	Control, Driving mechanism		Inverter-control, Direct-driven by motor
	Motor output	kW	0.92
HIC (HIC: Heat inter-changer) circuit			Copper pipe
Protection	High pressure protection		High pres.Sensor & High pres.Switch at 14MPa(643psi)
	Inverter circuit		Overheat and overcurrent protection
	Compressor		Overheat protection
	Fan motor		Thermal switch
Defrosting method			Auto-defrost mode (Hot gas)
Refrigerant	Type x original charge		CO_2 (R744) 6.5kg
	Flow and temperature control		LEV

Notes:

*1.Under Normal heating conditions at the outdoor temp, 16°CDB/12°CWB(60.8°FDB/53.6°FWB), the outlet water temperature 65°C(149°F), and the inlet water temperature 17°C(62.6°F)
*2.Under Normal heating conditions at the outdoor temp, 7°CDB/6°CWB(44.6°FDB/42.8°FWB), the outlet water temperature 65°C(149°F), and the inlet water temperature 9°C(48.2°F)
*3.Under Normal heating conditions at the outdoor temp, 7°CDB/6°CWB(44.6°FDB/42.8°FWB), the outlet water temperature 65°C(149°F), and the inlet water temperature 15°C(59.0°F)
*Due to continuing improvements, specifications may be subject to change without notice
*Do not use steel pipes as water pipes.
*Keep the water circulated at all times. Blow the water out of the pipes if the unit will not be used for an extended period time.
*Do not use ground water or well water
*Do not install the unit in an environment where the wet bulb temperature exceeds 32°C
*The water circuit must use the closed circuit
*There is a possibility that the unit may abnormally stop when it operates outside its operating range. Provide backup (ex.boiler start with error display output signal (blue CN511 1-3)) for abnormal stop.

Unit converter	
kcal/h	=kW x 860
BTU/h	=kW x 3,412
cfm	=m^3/min x 35.31
lbs	=kg/0.4536

2-2. Sound pressure levels

Measurement condition

QAHV-N560YA-HPB(-BS)

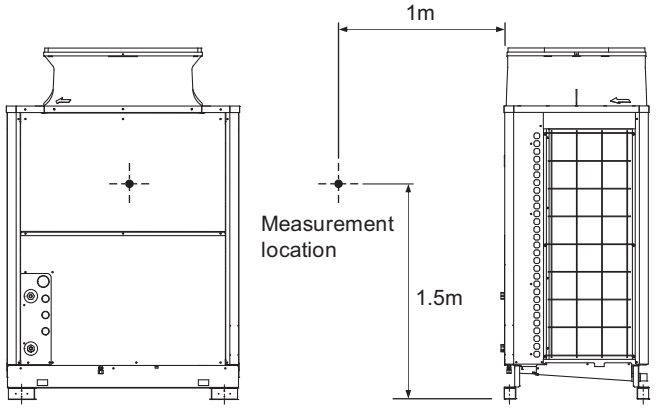

Sound Pressure Level: 56.0 / 58.0 dB (Spring, Autumn/Winter)
Opetation condition… Spring, Autumn: Outdoor temp.: 16°CDB/12°CWB, Inlet water temp.: 17°C, Outlet water temp.: 65°C
Winter: Outdoor temp.: 7°CDB/6°CWB, Inlet water temp.: 9°C, Outlet water temp.: 65°C

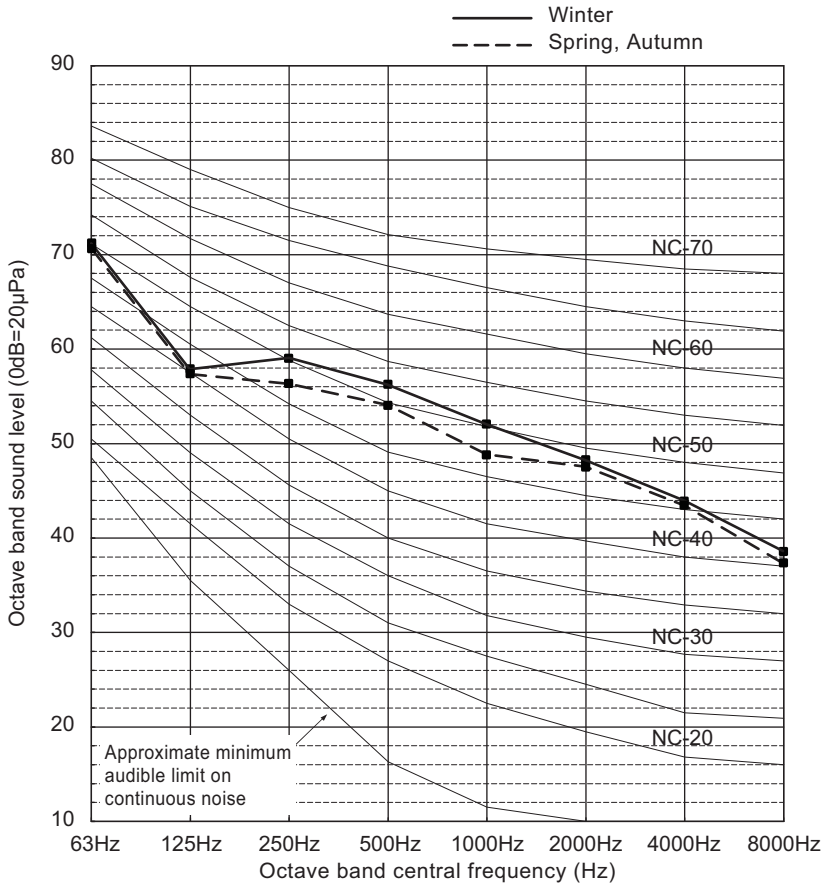

Bijlage 5: Invoergegevens akoestisch model

Rapport: Lijst van model eigenschappen
Model: omgevingslawaai, incl Low Noise

Model eigenschap	
Omschrijving	omgevingslawaai, incl Low Noise
Verantwoordelijke	MvdV
Rekenmethode	#2|Industrielawaai|IL|
Aangemaakt door	MvdV op 16-6-2021
Laatst ingezien door	MvdV op 21-6-2021
Model aangemaakt met	Geomilieu V5.21
Dagperiode	07:00 - 19:00
Avondperiode	19:00 - 23:00
Nachtperiode	23:00 - 07:00
Samengestelde periode	Etmaalwaarde
Waarde	Max(Dag, Avond + 5, Nacht + 10)
Standaard maaiveldhoogte	0
Rekenhoogte contouren	4
Detailniveau toetspunt resultaten	Bronresultaten
Detailniveau resultaten grids	Groepsresultaten
Meteorologische correctie	Toepassen standaard, 5,0
Standaard bodemfactor	0,0
Absorptiestandaarden	HMRI-II.8
Dynamische foutmarge	--
Clusteren gebouwen	Ja
Verwijderen binnenwanden	Ja

Commentaar

avond- en nachtperiode low noise
dagperiode vol vermogen
scherm 1,8 meter

Model: omgevingslawaai, incl Low Noise
versie van Gebied - Gebied
Groep: (hoofdgroep)
Lijst van Gebouwen, voor rekenmethode Industrielawaai - IL

Naam	Omschr.	Hoogte	Maaiveld	Hdef.	Cp	Refl. 31
g001b	g001b	3,60	-3,77	Relatief	0 dB	0,80
g002	g002	9,00	-3,77	Relatief	0 dB	0,80
g003	g003	9,00	-3,77	Relatief	0 dB	0,80
g004	g004	7,05	-3,77	Absoluut	0 dB	0,80
g005	g005	5,42	-3,77	Absoluut	0 dB	0,80
g006	g006	1,83	-3,77	Absoluut	0 dB	0,80
g007	g007	-1,47	-3,77	Absoluut	0 dB	0,80
g008	g008	0,25	-3,77	Absoluut	0 dB	0,80
g009	g009	-1,53	-3,77	Absoluut	0 dB	0,80
g010	g010	6,75	-3,77	Absoluut	0 dB	0,80
g011	g011	-1,21	-3,77	Absoluut	0 dB	0,80
g012	g012	-1,53	-3,77	Absoluut	0 dB	0,80
g013	g013	-1,64	-3,77	Absoluut	0 dB	0,80
g014	g014	3,64	-3,77	Absoluut	0 dB	0,80
g015	g015	3,63	-3,77	Absoluut	0 dB	0,80
g016	g016	-1,51	-3,77	Absoluut	0 dB	0,80
g017	g017	3,84	-3,77	Absoluut	0 dB	0,80
g018	g018	3,84	-3,77	Absoluut	0 dB	0,80
g019	g019	3,71	-3,77	Absoluut	0 dB	0,80
g020	g020	3,69	-3,77	Absoluut	0 dB	0,80
g021	g021	7,99	-3,77	Absoluut	0 dB	0,80
g022	g022	3,15	-3,77	Absoluut	0 dB	0,80
g023	g023	3,73	-3,77	Absoluut	0 dB	0,80
g024	g024	6,25	-3,77	Absoluut	0 dB	0,80
g025	g025	10,97	-3,77	Absoluut	0 dB	0,80
g026	g026	7,76	-3,77	Absoluut	0 dB	0,80
g027	g027	3,64	-3,77	Absoluut	0 dB	0,80
g028	g028	6,53	-3,77	Absoluut	0 dB	0,80
g029	g029	10,91	-3,77	Absoluut	0 dB	0,80
g030	g030	6,00	-3,77	Absoluut	0 dB	0,80
g031	g031	11,42	-3,77	Absoluut	0 dB	0,80
g032	g032	2,85	-3,77	Absoluut	0 dB	0,80
g033	g033	8,74	-3,77	Absoluut	0 dB	0,80

Model: omgevingslawaai, incl Low Noise
versie van Gebied - Gebied
Groep: (hoofdgroep)
Lijst van Gebouwen, voor rekenmethode Industrielawaai - IL

Naam	Omschr.	Hoogte	Maaiveld	Hdef.	Cp	Refl. 31
g034	g034	7,13	-3,77	Absoluut	0 dB	0,80
g035	g035	3,69	-3,77	Absoluut	0 dB	0,80
g036	g036	3,69	-3,77	Absoluut	0 dB	0,80
g037	g037	-1,17	-3,77	Absoluut	0 dB	0,80
g038	g038	16,34	-3,77	Absoluut	0 dB	0,80
g039	g039	15,31	-3,77	Absoluut	0 dB	0,80
g040	g040	11,74	-3,77	Absoluut	0 dB	0,80
g041	g041	11,42	-3,77	Absoluut	0 dB	0,80
g042	g042	6,61	-3,77	Absoluut	0 dB	0,80
g043	g043	3,71	-3,77	Absoluut	0 dB	0,80
g044	g044	6,74	-3,77	Absoluut	0 dB	0,80
g045	g045	8,32	-3,77	Absoluut	0 dB	0,80
g046	g046	11,49	-3,77	Absoluut	0 dB	0,80
g047	g047	6,75	-3,77	Absoluut	0 dB	0,80
g048	g048	11,67	-3,77	Absoluut	0 dB	0,80
g049	g049	2,71	-3,77	Absoluut	0 dB	0,80
g050	g050	2,39	-3,77	Absoluut	0 dB	0,80
g051	g051	2,90	-3,77	Absoluut	0 dB	0,80
g052	g052	10,91	-3,77	Absoluut	0 dB	0,80
g053	g053	10,92	-3,77	Absoluut	0 dB	0,80
g054	g054	11,88	-3,77	Absoluut	0 dB	0,80
g055	g055	3,69	-3,77	Absoluut	0 dB	0,80
g056	g056	7,54	-3,77	Absoluut	0 dB	0,80
g057	g057	-1,16	-3,77	Absoluut	0 dB	0,80
g058	g058	8,73	-3,77	Absoluut	0 dB	0,80
g059	g059	12,78	-3,77	Absoluut	0 dB	0,80
g060	g060	0,58	-3,77	Absoluut	0 dB	0,80
g061	g061	11,66	-3,77	Absoluut	0 dB	0,80
g063	g063	10,91	-3,77	Absoluut	0 dB	0,80
g064	g064	12,53	-3,77	Absoluut	0 dB	0,80
g065	g065	3,69	-3,77	Absoluut	0 dB	0,80
g066	g066	3,69	-3,77	Absoluut	0 dB	0,80
g067	g067	11,57	-3,77	Absoluut	0 dB	0,80

Model: omgevingslawaai, incl Low Noise
versie van Gebied - Gebied
Groep: (hoofdgroep)
Lijst van Gebouwen, voor rekenmethode Industrielawaai - IL

Naam	Omschr.	Hoogte	Maaiveld	Hdef.	Cp	Refl. 31
g068	g068	6,63	-3,77	Absoluut	0 dB	0,80
g069	g069	2,90	-3,77	Absoluut	0 dB	0,80
g070	g070	10,87	-3,77	Absoluut	0 dB	0,80
g071	g071	11,43	-3,77	Absoluut	0 dB	0,80
g072	g072	7,87	-3,77	Absoluut	0 dB	0,80
g073	g073	5,99	-3,77	Absoluut	0 dB	0,80
g074	g074	6,61	-3,77	Absoluut	0 dB	0,80
g075	g075	11,40	-3,77	Absoluut	0 dB	0,80
g076	g076	3,82	-3,77	Absoluut	0 dB	0,80
g077	g077	4,15	-3,77	Absoluut	0 dB	0,80
g078	g078	8,48	-3,77	Absoluut	0 dB	0,80
g079	g079	13,74	-3,77	Absoluut	0 dB	0,80
g080	g080	8,27	-3,77	Absoluut	0 dB	0,80
g081	g081	12,86	-3,77	Absoluut	0 dB	0,80
g082	g082	12,62	-3,77	Absoluut	0 dB	0,80
g083	g083	15,31	-3,77	Absoluut	0 dB	0,80
g084	g084	3,67	-3,77	Absoluut	0 dB	0,80
g085	g085	11,49	-3,77	Absoluut	0 dB	0,80
g086	g086	6,69	-3,77	Absoluut	0 dB	0,80
g087	g087	6,66	-3,77	Absoluut	0 dB	0,80
g088	g088	3,66	-3,77	Absoluut	0 dB	0,80
g089	g089	10,29	-3,77	Absoluut	0 dB	0,80
g090	g090	6,45	-3,77	Absoluut	0 dB	0,80
g091	g091	7,53	-3,77	Absoluut	0 dB	0,80
g092	g092	3,84	-3,77	Absoluut	0 dB	0,80
g093	g093	3,74	-3,77	Absoluut	0 dB	0,80
g094	g094	6,88	-3,77	Absoluut	0 dB	0,80
g095	g095	8,29	-3,77	Absoluut	0 dB	0,80
g096	g096	11,75	-3,77	Absoluut	0 dB	0,80
g097	g097	2,52	-3,77	Absoluut	0 dB	0,80
g098	g098	-1,33	-3,77	Absoluut	0 dB	0,80
g099	g099	7,81	-3,77	Absoluut	0 dB	0,80
g100	g100	3,70	-3,77	Absoluut	0 dB	0,80

Model: omgevingslawaai, incl Low Noise
versie van Gebied - Gebied
Groep: (hoofdgroep)
Lijst van Gebouwen, voor rekenmethode Industrielawaai - IL

Naam	Omschr.	Hoogte	Maaiveld	Hdef.	Cp	Refl. 31
g101	g101	3,69	-3,77	Absoluut	0 dB	0,80
g102	g102	7,62	-3,77	Absoluut	0 dB	0,80
g103	g103	15,77	-3,77	Absoluut	0 dB	0,80
g104	g104	3,74	-3,77	Absoluut	0 dB	0,80
g105	g105	12,75	-3,77	Absoluut	0 dB	0,80
g106	g106	3,76	-3,77	Absoluut	0 dB	0,80
g107	g107	8,38	-3,77	Absoluut	0 dB	0,80
g108	g108	15,55	-3,77	Absoluut	0 dB	0,80
g109	g109	12,55	-3,77	Absoluut	0 dB	0,80
g110	g110	8,73	-3,77	Absoluut	0 dB	0,80
g111	g111	2,52	-3,77	Absoluut	0 dB	0,80
g112	g112	-1,31	-3,77	Absoluut	0 dB	0,80
g113	g113	13,41	-3,77	Absoluut	0 dB	0,80
g114	g114	8,34	-3,77	Absoluut	0 dB	0,80
g115	g115	16,64	-3,77	Absoluut	0 dB	0,80
g116	g116	3,80	-3,77	Absoluut	0 dB	0,80
g117	g117	14,53	-3,77	Absoluut	0 dB	0,80
g118	g118	15,74	-3,77	Absoluut	0 dB	0,80
g119	g119	6,05	-3,77	Absoluut	0 dB	0,80
g120	g120	6,44	-3,77	Absoluut	0 dB	0,80
g121	g121	2,88	-3,77	Absoluut	0 dB	0,80
g122	g122	2,77	-3,77	Absoluut	0 dB	0,80
g123	g123	4,16	-3,77	Absoluut	0 dB	0,80
g124	g124	6,60	-3,77	Absoluut	0 dB	0,80
g125	g125	14,51	-3,77	Absoluut	0 dB	0,80
g126	g126	12,71	-3,77	Absoluut	0 dB	0,80
g127	g127	15,78	-3,77	Absoluut	0 dB	0,80
g128	g128	14,28	-3,77	Absoluut	0 dB	0,80
g129	g129	9,87	-3,77	Absoluut	0 dB	0,80
g130	g130	5,00	-3,77	Absoluut	0 dB	0,80
g131	g131	3,72	-3,77	Absoluut	0 dB	0,80
g132	g132	3,85	-3,77	Absoluut	0 dB	0,80
g133	g133	3,69	-3,77	Absoluut	0 dB	0,80

Model: omgevingslawaai, incl Low Noise
versie van Gebied - Gebied
Groep: (hoofdgroep)
Lijst van Gebouwen, voor rekenmethode Industrielawaai - IL

Naam	Omschr.	Hoogte	Maaiveld	Hdef.	Cp	Refl. 31
g134	g134	9,34	-3,77	Absoluut	0 dB	0,80
g135	g135	3,82	-3,77	Absoluut	0 dB	0,80
g136	g136	3,68	-3,77	Absoluut	0 dB	0,80
g137	g137	3,15	-3,77	Absoluut	0 dB	0,80
g138	g138	7,20	-3,77	Absoluut	0 dB	0,80
g139	g139	8,07	-3,77	Absoluut	0 dB	0,80
g140	g140	9,35	-3,77	Absoluut	0 dB	0,80
g141	g141	8,43	-3,77	Absoluut	0 dB	0,80
g142	g142	14,46	-3,77	Absoluut	0 dB	0,80
g143	g143	11,69	-3,77	Absoluut	0 dB	0,80
g144	g144	3,75	-3,77	Absoluut	0 dB	0,80
g145	g145	14,29	-3,77	Absoluut	0 dB	0,80
g146	g146	9,70	-3,77	Absoluut	0 dB	0,80
g147	g147	7,15	-3,77	Absoluut	0 dB	0,80
g148	g148	3,19	-3,77	Absoluut	0 dB	0,80
g149	g149	7,21	-3,77	Absoluut	0 dB	0,80
g150	g150	3,14	-3,77	Absoluut	0 dB	0,80
g151	g151	3,80	-3,77	Absoluut	0 dB	0,80
g152	g152	15,54	-3,77	Absoluut	0 dB	0,80
g153	g153	5,03	-3,77	Absoluut	0 dB	0,80
g154	g154	2,64	-3,77	Absoluut	0 dB	0,80
g155	g155	8,46	-3,77	Absoluut	0 dB	0,80
g156	g156	5,35	-3,77	Absoluut	0 dB	0,80
g157	g157	7,86	-3,77	Absoluut	0 dB	0,80
g158	g158	1,35	-3,77	Absoluut	0 dB	0,80
g159	g159	2,89	-3,77	Absoluut	0 dB	0,80
g160	g160	3,65	-3,77	Absoluut	0 dB	0,80
g161	g161	-1,15	-3,77	Absoluut	0 dB	0,80
g162	g162	14,47	-3,77	Absoluut	0 dB	0,80
g163	g163	3,84	-3,77	Absoluut	0 dB	0,80
g164	g164	2,51	-3,77	Absoluut	0 dB	0,80
g165	g165	0,60	-3,77	Absoluut	0 dB	0,80
g166	g166	8,37	-3,77	Absoluut	0 dB	0,80

Model: omgevingslawaai, incl Low Noise
versie van Gebied - Gebied
Groep: (hoofdgroep)
Lijst van Gebouwen, voor rekenmethode Industrielawaai - IL

Naam	Omschr.	Hoogte	Maaiveld	Hdef.	Cp	Refl. 31
g167	g167	0,65	-3,77	Absoluut	0 dB	0,80
g168	g168	2,24	-3,77	Absoluut	0 dB	0,80
g169	g169	13,84	-3,77	Absoluut	0 dB	0,80
g170	g170	10,03	-3,77	Absoluut	0 dB	0,80
g171	g171	3,69	-3,77	Absoluut	0 dB	0,80
g172	g172	3,79	-3,77	Absoluut	0 dB	0,80
g173	g173	2,52	-3,77	Absoluut	0 dB	0,80
g174	g174	15,32	-3,77	Absoluut	0 dB	0,80
g175	g175	-1,17	-3,77	Absoluut	0 dB	0,80
g176	g176	12,65	-3,77	Absoluut	0 dB	0,80
g177	g177	7,03	-3,77	Absoluut	0 dB	0,80
g178	g178	-1,17	-3,77	Absoluut	0 dB	0,80
g179	g179	7,08	-3,77	Absoluut	0 dB	0,80
g180	g180	5,98	-3,77	Absoluut	0 dB	0,80
g181	g181	7,27	-3,77	Absoluut	0 dB	0,80
g182	g182	4,79	-3,77	Absoluut	0 dB	0,80
g183	g183	3,77	-3,77	Absoluut	0 dB	0,80
g184	g184	12,25	-3,77	Absoluut	0 dB	0,80
g185	g185	2,19	-3,77	Absoluut	0 dB	0,80
g186	g186	6,46	-3,77	Absoluut	0 dB	0,80
g187	g187	15,74	-3,77	Absoluut	0 dB	0,80
g188	g188	6,37	-3,77	Absoluut	0 dB	0,80
g189	g189	9,71	-3,77	Absoluut	0 dB	0,80
g190	g190	6,22	-3,77	Absoluut	0 dB	0,80
g191	g191	10,02	-3,77	Absoluut	0 dB	0,80
g192	g192	6,16	-3,77	Absoluut	0 dB	0,80
g193	g193	6,24	-3,77	Absoluut	0 dB	0,80
g194	g194	6,93	-3,77	Absoluut	0 dB	0,80
g195	g195	10,13	-3,77	Absoluut	0 dB	0,80
g196	g196	7,30	-3,77	Absoluut	0 dB	0,80
g197	g197	11,06	-3,77	Absoluut	0 dB	0,80
g198	g198	7,88	-3,77	Absoluut	0 dB	0,80
g199	g199	6,23	-3,77	Absoluut	0 dB	0,80

Model: omgevingslawaai, incl Low Noise
versie van Gebied - Gebied
Groep: (hoofdgroep)
Lijst van Gebouwen, voor rekenmethode Industrielawaai - IL

Naam	Omschr.	Hoogte	Maaiveld	Hdef.	Cp	Refl. 31
g200	g200	10,24	-3,77	Absoluut	0 dB	0,80
g201	g201	10,14	-3,77	Absoluut	0 dB	0,80
g202	g202	6,87	-3,77	Absoluut	0 dB	0,80
g203	g203	6,79	-3,77	Absoluut	0 dB	0,80
g204	g204	6,10	-3,77	Absoluut	0 dB	0,80
g205	g205	7,47	-3,77	Absoluut	0 dB	0,80
g206	g206	12,43	-3,77	Absoluut	0 dB	0,80
g207	g207	9,61	-3,77	Absoluut	0 dB	0,80
g208	g208	8,18	-3,77	Absoluut	0 dB	0,80
g209	g209	7,66	-3,77	Absoluut	0 dB	0,80
g210	g210	10,92	-3,77	Absoluut	0 dB	0,80
g211	g211	10,84	-3,77	Absoluut	0 dB	0,80
g212	g212	3,27	-3,77	Absoluut	0 dB	0,80
g213	g213	7,59	-3,77	Absoluut	0 dB	0,80
g214	g214	1,95	-3,77	Absoluut	0 dB	0,80
g215	g215	11,07	-3,77	Absoluut	0 dB	0,80
g216	g216	12,26	-3,77	Absoluut	0 dB	0,80
g217	g217	6,22	-3,77	Absoluut	0 dB	0,80
g218	g218	4,77	-3,77	Absoluut	0 dB	0,80
g219	g219	6,79	-3,77	Absoluut	0 dB	0,80
g220	g220	0,56	-3,77	Absoluut	0 dB	0,80
g221	g221	10,20	-3,77	Absoluut	0 dB	0,80
g222	g222	7,39	-3,77	Absoluut	0 dB	0,80
g223	g223	6,10	-3,77	Absoluut	0 dB	0,80
g224	g224	2,69	-3,77	Absoluut	0 dB	0,80
g225	g225	2,79	-3,77	Absoluut	0 dB	0,80
g226	g226	2,76	-3,77	Absoluut	0 dB	0,80
g227	g227	3,11	-3,77	Absoluut	0 dB	0,80
g228	g228	-1,16	-3,77	Absoluut	0 dB	0,80
g229	g229	-1,17	-3,77	Absoluut	0 dB	0,80
g230	g230	-1,15	-3,77	Absoluut	0 dB	0,80
g231	g231	-1,15	-3,77	Absoluut	0 dB	0,80
g232	g232	-1,17	-3,77	Absoluut	0 dB	0,80

Model: omgevingslawaai, incl Low Noise
versie van Gebied - Gebied
Groep: (hoofdgroep)
Lijst van Gebouwen, voor rekenmethode Industrielawaai - IL

Naam	Omschr.	Hoogte	Maaiveld	Hdef.	Cp	Refl. 31
g233	g233	-1,14	-3,77	Absoluut	0 dB	0,80
g234	g234	3,27	-3,77	Absoluut	0 dB	0,80
g235	g235	3,31	-3,77	Absoluut	0 dB	0,80
g236	g236	3,20	-3,77	Absoluut	0 dB	0,80
g237	g237	-1,15	-3,77	Absoluut	0 dB	0,80
g238	g238	-1,19	-3,77	Absoluut	0 dB	0,80
g239	g239	-1,18	-3,77	Absoluut	0 dB	0,80
g240	g240	-1,17	-3,77	Absoluut	0 dB	0,80
g241	g241	-1,29	-3,77	Absoluut	0 dB	0,80
g242	g242	-1,18	-3,77	Absoluut	0 dB	0,80
g243	g243	2,92	-3,77	Absoluut	0 dB	0,80
g244	g244	3,04	-3,77	Absoluut	0 dB	0,80
g245	g245	3,15	-3,77	Absoluut	0 dB	0,80
g246	g246	2,73	-3,77	Absoluut	0 dB	0,80
g247	g247	2,83	-3,77	Absoluut	0 dB	0,80
g248	g248	-1,27	-3,77	Absoluut	0 dB	0,80
g249	g249	-1,24	-3,77	Absoluut	0 dB	0,80
g250	g250	-1,23	-3,77	Absoluut	0 dB	0,80
g251	g251	-1,24	-3,77	Absoluut	0 dB	0,80
g252	g252	-1,30	-3,77	Absoluut	0 dB	0,80
g253	g253	-1,00	-3,77	Absoluut	0 dB	0,80
g254	g254	-0,93	-3,77	Absoluut	0 dB	0,80
g255	g255	6,79	-3,77	Absoluut	0 dB	0,80
g256	g256	-0,92	-3,77	Absoluut	0 dB	0,80
g257	g257	-0,94	-3,77	Absoluut	0 dB	0,80
g258	g258	-0,90	-3,77	Absoluut	0 dB	0,80
g259	g259	-1,36	-3,77	Absoluut	0 dB	0,80
g260	g260	2,57	-3,77	Absoluut	0 dB	0,80
g261	g261	-1,17	-3,77	Absoluut	0 dB	0,80
g262	g262	-1,18	-3,77	Absoluut	0 dB	0,80
g263	g263	-1,16	-3,77	Absoluut	0 dB	0,80
g264	g264	-2,45	-3,77	Absoluut	0 dB	0,80
g265	g265	-2,72	-3,77	Absoluut	0 dB	0,80

Model: omgevingslawaai, incl Low Noise
versie van Gebied - Gebied
Groep: (hoofdgroep)
Lijst van Gebouwen, voor rekenmethode Industrielawaai - IL

Naam	Omschr.	Hoogte	Maaiveld	Hdef.	Cp	Refl. 31
g266	g266	-1,28	-3,77	Absoluut	0 dB	0,80
g267	g267	2,75	-3,77	Absoluut	0 dB	0,80
g268	g268	3,30	-3,77	Absoluut	0 dB	0,80
g269	g269	2,59	-3,77	Absoluut	0 dB	0,80
g270	g270	-1,30	-3,77	Absoluut	0 dB	0,80
g271	g271	-1,17	-3,77	Absoluut	0 dB	0,80
g272	g272	-1,39	-3,77	Absoluut	0 dB	0,80
g273	g273	-1,03	-3,77	Absoluut	0 dB	0,80
g274	g274	2,44	-3,77	Absoluut	0 dB	0,80
g275	g275	1,46	-3,77	Absoluut	0 dB	0,80
g276	g276	-1,28	-3,77	Absoluut	0 dB	0,80
g277	g277	10,62	-3,77	Absoluut	0 dB	0,80
g278	g278	-2,57	-3,77	Absoluut	0 dB	0,80
g279	g279	0,33	-3,77	Absoluut	0 dB	0,80
g280	g280	3,57	-3,77	Absoluut	0 dB	0,80
g281	g281	6,84	-3,77	Absoluut	0 dB	0,80
g282	g282	3,52	-3,77	Absoluut	0 dB	0,80
g283	g283	14,84	-3,77	Absoluut	0 dB	0,80
g284	g284	3,70	-3,77	Absoluut	0 dB	0,80
g285	g285	2,85	-3,77	Absoluut	0 dB	0,80
g286	g286	12,87	-3,77	Absoluut	0 dB	0,80
g287	g287	7,64	-3,77	Absoluut	0 dB	0,80
g288	g288	6,61	-3,77	Absoluut	0 dB	0,80
g289	g289	11,45	-3,77	Absoluut	0 dB	0,80
g290	g290	13,14	-3,77	Absoluut	0 dB	0,80
g291	g291	3,80	-3,77	Absoluut	0 dB	0,80
g292	g292	3,70	-3,77	Absoluut	0 dB	0,80
g293	g293	3,85	-3,77	Absoluut	0 dB	0,80
g294	g294	11,45	-3,77	Absoluut	0 dB	0,80
g295	g295	6,64	-3,77	Absoluut	0 dB	0,80
g296	g296	6,74	-3,77	Absoluut	0 dB	0,80
g297	g297	6,85	-3,77	Absoluut	0 dB	0,80
g298	g298	13,16	-3,77	Absoluut	0 dB	0,80

Model: omgevingslawaai, incl Low Noise
versie van Gebied - Gebied
Groep: (hoofdgroep)
Lijst van Gebouwen, voor rekenmethode Industrielawaai - IL

Naam	Omschr.	Hoogte	Maaiveld	Hdef.	Cp	Refl. 31
g299	g299	7,95	-3,77	Absoluut	0 dB	0,80
g300	g300	3,14	-3,77	Absoluut	0 dB	0,80
g301	g301	3,68	-3,77	Absoluut	0 dB	0,80
g302	g302	2,41	-3,77	Absoluut	0 dB	0,80
g303	g303	6,78	-3,77	Absoluut	0 dB	0,80
g304	g304	2,61	-3,77	Absoluut	0 dB	0,80
g305	g305	15,80	-3,77	Absoluut	0 dB	0,80
g306	g306	8,87	-3,77	Absoluut	0 dB	0,80
g307	g307	6,73	-3,77	Absoluut	0 dB	0,80
g308	g308	11,59	-3,77	Absoluut	0 dB	0,80
g309	g309	8,41	-3,77	Absoluut	0 dB	0,80
g310	g310	8,46	-3,77	Absoluut	0 dB	0,80
g311	g311	12,72	-3,77	Absoluut	0 dB	0,80
g312	g312	8,77	-3,77	Absoluut	0 dB	0,80
g313	g313	15,05	-3,77	Absoluut	0 dB	0,80
g314	g314	5,63	-3,77	Absoluut	0 dB	0,80
g315	g315	12,67	-3,77	Absoluut	0 dB	0,80
g316	g316	2,52	-3,77	Absoluut	0 dB	0,80
g317	g317	3,68	-3,77	Absoluut	0 dB	0,80
g318	g318	8,35	-3,77	Absoluut	0 dB	0,80
g319	g319	4,08	-3,77	Absoluut	0 dB	0,80
g320	g320	4,26	-3,77	Absoluut	0 dB	0,80
g321	g321	7,40	-3,77	Absoluut	0 dB	0,80
g322	g322	6,49	-3,77	Absoluut	0 dB	0,80
g323	g323	5,87	-3,77	Absoluut	0 dB	0,80
g324	g324	10,97	-3,77	Absoluut	0 dB	0,80
g325	g325	3,21	-3,77	Absoluut	0 dB	0,80
g326	g326	9,67	-3,77	Absoluut	0 dB	0,80
g327	g327	3,65	-3,77	Absoluut	0 dB	0,80
g328	g328	3,24	-3,77	Absoluut	0 dB	0,80
g329	g329	9,64	-3,77	Absoluut	0 dB	0,80
g330	g330	2,91	-3,77	Absoluut	0 dB	0,80
g331	g331	3,70	-3,77	Absoluut	0 dB	0,80

Model: omgevingslawaai, incl Low Noise
versie van Gebied - Gebied
Groep: (hoofdgroep)
Lijst van Gebouwen, voor rekenmethode Industrielawaai - IL

Naam	Omschr.	Hoogte	Maaiveld	Hdef.	Cp	Refl. 31
g332	g332	2,85	-3,77	Absoluut	0 dB	0,80
g333	g333	7,69	-3,77	Absoluut	0 dB	0,80
g334	g334	7,63	-3,77	Absoluut	0 dB	0,80
g335	g335	29,31	-3,77	Absoluut	0 dB	0,80
g336	g336	3,65	-3,77	Absoluut	0 dB	0,80
g337	g337	8,77	-3,77	Absoluut	0 dB	0,80
g338	g338	8,08	-3,77	Absoluut	0 dB	0,80
g339	g339	6,42	-3,77	Absoluut	0 dB	0,80
g340	g340	5,85	-3,77	Absoluut	0 dB	0,80
g341	g341	5,00	-3,77	Absoluut	0 dB	0,80
g342	g342	4,97	-3,77	Absoluut	0 dB	0,80
g343	g343	11,70	-3,77	Absoluut	0 dB	0,80
g344	g344	8,49	-3,77	Absoluut	0 dB	0,80
g345	g345	-1,18	-3,77	Absoluut	0 dB	0,80
g346	g346	3,68	-3,77	Absoluut	0 dB	0,80
g347	g347	4,12	-3,77	Absoluut	0 dB	0,80
g348	g348	3,73	-3,77	Absoluut	0 dB	0,80
g352	g352	2,52	-3,77	Absoluut	0 dB	0,80
g353	g353	0,60	-3,77	Absoluut	0 dB	0,80
g354	g354	14,28	-3,77	Absoluut	0 dB	0,80
g355	g355	7,24	-3,77	Absoluut	0 dB	0,80
g356	g356	3,13	-3,77	Absoluut	0 dB	0,80
g357	g357	5,82	-3,77	Absoluut	0 dB	0,80
g358	g358	10,69	-3,77	Absoluut	0 dB	0,80
g359	g359	3,83	-3,77	Absoluut	0 dB	0,80
g360	g360	3,68	-3,77	Absoluut	0 dB	0,80
g361	g361	5,25	-3,77	Absoluut	0 dB	0,80
g362	g362	11,47	-3,77	Absoluut	0 dB	0,80
g363	g363	8,18	-3,77	Absoluut	0 dB	0,80
g364	g364	3,68	-3,77	Absoluut	0 dB	0,80
g365	g365	15,30	-3,77	Absoluut	0 dB	0,80
g366	g366	5,26	-3,77	Absoluut	0 dB	0,80
g367	g367	3,71	-3,77	Absoluut	0 dB	0,80

Model: omgevingslawaai, incl Low Noise
versie van Gebied - Gebied
Groep: (hoofdgroep)
Lijst van Gebouwen, voor rekenmethode Industrielawaai - IL

Naam	Omschr.	Hoogte	Maaiveld	Hdef.	Cp	Refl. 31
g368	g368	4,08	-3,77	Absoluut	0 dB	0,80
g369	g369	4,11	-3,77	Absoluut	0 dB	0,80
g370	g370	10,14	-3,77	Absoluut	0 dB	0,80
g371	g371	12,73	-3,77	Absoluut	0 dB	0,80
g372	g372	3,12	-3,77	Absoluut	0 dB	0,80
g373	g373	7,56	-3,77	Absoluut	0 dB	0,80
g374	g374	3,28	-3,77	Absoluut	0 dB	0,80
g375	g375	8,40	-3,77	Absoluut	0 dB	0,80
g376	g376	13,22	-3,77	Absoluut	0 dB	0,80
g377	g377	6,38	-3,77	Absoluut	0 dB	0,80
g378	g378	11,63	-3,77	Absoluut	0 dB	0,80
g379	g379	8,38	-3,77	Absoluut	0 dB	0,80
g380	g380	-1,18	-3,77	Absoluut	0 dB	0,80
g381	g381	9,67	-3,77	Absoluut	0 dB	0,80
g382	g382	3,68	-3,77	Absoluut	0 dB	0,80
g383	g383	11,02	-3,77	Absoluut	0 dB	0,80
g384	g384	5,99	-3,77	Absoluut	0 dB	0,80
g385	g385	4,87	-3,77	Absoluut	0 dB	0,80
g386	g386	7,49	-3,77	Absoluut	0 dB	0,80
g387	g387	4,17	-3,77	Absoluut	0 dB	0,80
g388	g388	3,85	-3,77	Absoluut	0 dB	0,80
g389	g389	0,57	-3,77	Absoluut	0 dB	0,80
g390	g390	4,30	-3,77	Absoluut	0 dB	0,80
g391	g391	3,74	-3,77	Absoluut	0 dB	0,80
g392	g392	11,42	-3,77	Absoluut	0 dB	0,80
g393	g393	6,76	-3,77	Absoluut	0 dB	0,80
g394	g394	6,68	-3,77	Absoluut	0 dB	0,80
g395	g395	3,30	-3,77	Absoluut	0 dB	0,80
g396	g396	10,02	-3,77	Absoluut	0 dB	0,80
g397	g397	3,23	-3,77	Absoluut	0 dB	0,80
g398	g398	8,47	-3,77	Absoluut	0 dB	0,80
g399	g399	13,26	-3,77	Absoluut	0 dB	0,80
g400	g400	5,34	-3,77	Absoluut	0 dB	0,80

Model: omgevingslawaai, incl Low Noise
versie van Gebied - Gebied
Groep: (hoofdgroep)
Lijst van Gebouwen, voor rekenmethode Industrielawaai - IL

Naam	Omschr.	Hoogte	Maaiveld	Hdef.	Cp	Refl. 31
g401	g401	8,43	-3,77	Absoluut	0 dB	0,80
g402	g402	1,90	-3,77	Absoluut	0 dB	0,80
g403	g403	7,47	-3,77	Absoluut	0 dB	0,80
g404	g404	4,19	-3,77	Absoluut	0 dB	0,80
g405	g405	8,72	-3,77	Absoluut	0 dB	0,80
g406	g406	10,81	-3,77	Absoluut	0 dB	0,80
g407	g407	3,69	-3,77	Absoluut	0 dB	0,80
g408	g408	11,53	-3,77	Absoluut	0 dB	0,80
g409	g409	15,03	-3,77	Absoluut	0 dB	0,80
g410	g410	3,83	-3,77	Absoluut	0 dB	0,80
g411	g411	3,67	-3,77	Absoluut	0 dB	0,80
g412	g412	4,16	-3,77	Absoluut	0 dB	0,80
g413	g413	11,36	-3,77	Absoluut	0 dB	0,80
g414	g414	3,76	-3,77	Absoluut	0 dB	0,80
g415	g415	3,67	-3,77	Absoluut	0 dB	0,80
g416	g416	1,14	-3,77	Absoluut	0 dB	0,80
g417	g417	5,82	-3,77	Absoluut	0 dB	0,80
g418	g418	2,49	-3,77	Absoluut	0 dB	0,80
g419	g419	6,49	-3,77	Absoluut	0 dB	0,80
g420	g420	2,41	-3,77	Absoluut	0 dB	0,80
g421	g421	1,66	-3,77	Absoluut	0 dB	0,80
g422	g422	15,55	-3,77	Absoluut	0 dB	0,80
g423	g423	0,33	-3,77	Absoluut	0 dB	0,80
g424	g424	6,32	-3,77	Absoluut	0 dB	0,80
g425	g425	8,38	-3,77	Absoluut	0 dB	0,80
g426	g426	6,67	-3,77	Absoluut	0 dB	0,80
g427	g427	11,30	-3,77	Absoluut	0 dB	0,80
g428	g428	9,35	-3,77	Absoluut	0 dB	0,80
g429	g429	4,83	-3,77	Absoluut	0 dB	0,80
g430	g430	9,82	-3,77	Absoluut	0 dB	0,80
g431	g431	3,68	-3,77	Absoluut	0 dB	0,80
g432	g432	10,69	-3,77	Absoluut	0 dB	0,80
g433	g433	14,26	-3,77	Absoluut	0 dB	0,80

Model: omgevingslawaai, incl Low Noise
versie van Gebied - Gebied
Groep: (hoofdgroep)
Lijst van Gebouwen, voor rekenmethode Industrielawaai - IL

Naam	Omschr.	Hoogte	Maaiveld	Hdef.	Cp	Refl. 31
g434	g434	8,36	-3,77	Absoluut	0 dB	0,80
g435	g435	15,04	-3,77	Absoluut	0 dB	0,80
g436	g436	3,70	-3,77	Absoluut	0 dB	0,80
g437	g437	11,44	-3,77	Absoluut	0 dB	0,80
g438	g438	6,26	-3,77	Absoluut	0 dB	0,80
g439	g439	11,00	-3,77	Absoluut	0 dB	0,80
g440	g440	3,82	-3,77	Absoluut	0 dB	0,80
g441	g441	8,46	-3,77	Absoluut	0 dB	0,80
g442	g442	0,90	-3,77	Absoluut	0 dB	0,80
g443	g443	2,35	-3,77	Absoluut	0 dB	0,80
g444	g444	8,50	-3,77	Absoluut	0 dB	0,80
g445	g445	8,47	-3,77	Absoluut	0 dB	0,80
g446	g446	8,67	-3,77	Absoluut	0 dB	0,80
g447	g447	15,65	-3,77	Absoluut	0 dB	0,80
g448	g448	6,63	-3,77	Absoluut	0 dB	0,80
g449	g449	12,43	-3,77	Absoluut	0 dB	0,80
g450	g450	7,95	-3,77	Absoluut	0 dB	0,80
g451	g451	3,25	-3,77	Absoluut	0 dB	0,80
g452	g452	3,15	-3,77	Absoluut	0 dB	0,80
g453	g453	7,20	-3,77	Absoluut	0 dB	0,80
g454	g454	4,85	-3,77	Absoluut	0 dB	0,80
g455	g455	8,35	-3,77	Absoluut	0 dB	0,80
g456	g456	3,78	-3,77	Absoluut	0 dB	0,80
g457	g457	11,64	-3,77	Absoluut	0 dB	0,80
g458	g458	3,78	-3,77	Absoluut	0 dB	0,80
g459	g459	6,60	-3,77	Absoluut	0 dB	0,80
g460	g460	3,83	-3,77	Absoluut	0 dB	0,80
g461	g461	11,14	-3,77	Absoluut	0 dB	0,80
g462	g462	11,44	-3,77	Absoluut	0 dB	0,80
g463	g463	6,61	-3,77	Absoluut	0 dB	0,80
g464	g464	14,04	-3,77	Absoluut	0 dB	0,80
g465	g465	11,77	-3,77	Absoluut	0 dB	0,80
g466	g466	3,75	-3,77	Absoluut	0 dB	0,80

Model: omgevingslawaai, incl Low Noise
versie van Gebied - Gebied
Groep: (hoofdgroep)
Lijst van Gebouwen, voor rekenmethode Industrielawaai - IL

Naam	Omschr.	Hoogte	Maaiveld	Hdef.	Cp	Refl. 31
g467	g467	6,80	-3,77	Absoluut	0 dB	0,80
g468	g468	4,14	-3,77	Absoluut	0 dB	0,80
g469	g469	6,59	-3,77	Absoluut	0 dB	0,80
g470	g470	3,82	-3,77	Absoluut	0 dB	0,80
g471	g471	12,88	-3,77	Absoluut	0 dB	0,80
g472	g472	2,54	-3,77	Absoluut	0 dB	0,80
g473	g473	15,76	-3,77	Absoluut	0 dB	0,80
g474	g474	8,47	-3,77	Absoluut	0 dB	0,80
g475	g475	12,64	-3,77	Absoluut	0 dB	0,80
g476	g476	5,93	-3,77	Absoluut	0 dB	0,80
g477	g477	7,17	-3,77	Absoluut	0 dB	0,80
g478	g478	3,71	-3,77	Absoluut	0 dB	0,80
g479	g479	11,72	-3,77	Absoluut	0 dB	0,80
g480	g480	7,67	-3,77	Absoluut	0 dB	0,80
g481	g481	2,84	-3,77	Absoluut	0 dB	0,80
g482	g482	5,95	-3,77	Absoluut	0 dB	0,80
g483	g483	10,59	-3,77	Absoluut	0 dB	0,80
g484	g484	13,32	-3,77	Absoluut	0 dB	0,80
g485	g485	6,05	-3,77	Absoluut	0 dB	0,80
g486	g486	8,48	-3,77	Absoluut	0 dB	0,80
g487	g487	12,88	-3,77	Absoluut	0 dB	0,80
g488	g488	3,19	-3,77	Absoluut	0 dB	0,80
g489	g489	7,21	-3,77	Absoluut	0 dB	0,80
g490	g490	3,66	-3,77	Absoluut	0 dB	0,80
g491	g491	8,86	-3,77	Absoluut	0 dB	0,80
g492	g492	3,44	-3,77	Absoluut	0 dB	0,80
g493	g493	8,72	-3,77	Absoluut	0 dB	0,80
g494	g494	8,74	-3,77	Absoluut	0 dB	0,80
g495	g495	16,38	-3,77	Absoluut	0 dB	0,80
g496	g496	5,28	-3,77	Absoluut	0 dB	0,80
g497	g497	12,82	-3,77	Absoluut	0 dB	0,80
g498	g498	3,81	-3,77	Absoluut	0 dB	0,80
g499	g499	11,38	-3,77	Absoluut	0 dB	0,80

Model: omgevingslawaai, incl Low Noise
versie van Gebied - Gebied
Groep: (hoofdgroep)
Lijst van Gebouwen, voor rekenmethode Industrielawaai - IL

Naam	Omschr.	Hoogte	Maaiveld	Hdef.	Cp	Refl. 31
g500	g500	3,65	-3,77	Absoluut	0 dB	0,80
g501	g501	-1,16	-3,77	Absoluut	0 dB	0,80
g502	g502	-0,49	-3,77	Absoluut	0 dB	0,80
g503	g503	3,75	-3,77	Absoluut	0 dB	0,80
g504	g504	8,80	-3,77	Absoluut	0 dB	0,80
g505	g505	5,05	-3,77	Absoluut	0 dB	0,80
g506	g506	12,91	-3,77	Absoluut	0 dB	0,80
g507	g507	6,62	-3,77	Absoluut	0 dB	0,80
g508	g508	7,56	-3,77	Absoluut	0 dB	0,80
g509	g509	2,23	-3,77	Absoluut	0 dB	0,80
g510	g510	10,39	-3,77	Absoluut	0 dB	0,80
g511	g511	10,30	-3,77	Absoluut	0 dB	0,80
g512	g512	8,89	-3,77	Absoluut	0 dB	0,80
g513	g513	8,15	-3,77	Absoluut	0 dB	0,80
g514	g514	11,05	-3,77	Absoluut	0 dB	0,80
g515	g515	9,12	-3,77	Absoluut	0 dB	0,80
g516	g516	3,05	-3,77	Absoluut	0 dB	0,80
g517	g517	6,59	-3,77	Absoluut	0 dB	0,80
g518	g518	9,77	-3,77	Absoluut	0 dB	0,80
g519	g519	1,57	-3,77	Absoluut	0 dB	0,80
g520	g520	5,09	-3,77	Absoluut	0 dB	0,80
g521	g521	10,32	-3,77	Absoluut	0 dB	0,80
g522	g522	7,91	-3,77	Absoluut	0 dB	0,80
g523	g523	8,95	-3,77	Absoluut	0 dB	0,80
g524	g524	4,93	-3,77	Absoluut	0 dB	0,80
g525	g525	11,92	-3,77	Absoluut	0 dB	0,80
g526	g526	3,98	-3,77	Absoluut	0 dB	0,80
g527	g527	10,50	-3,77	Absoluut	0 dB	0,80
g528	g528	9,69	-3,77	Absoluut	0 dB	0,80
g529	g529	12,74	-3,77	Absoluut	0 dB	0,80
g530	g530	2,88	-3,77	Absoluut	0 dB	0,80
g531	g531	0,83	-3,77	Absoluut	0 dB	0,80
g532	g532	9,59	-3,77	Absoluut	0 dB	0,80

Model: omgevingslawaai, incl Low Noise
versie van Gebied - Gebied
Groep: (hoofdgroep)
Lijst van Gebouwen, voor rekenmethode Industrielawaai - IL

Naam	Omschr.	Hoogte	Maaiveld	Hdef.	Cp	Refl. 31
g533	g533	0,60	-3,77	Absoluut	0 dB	0,80
g534	g534	6,14	-3,77	Absoluut	0 dB	0,80
g535	g535	15,55	-3,77	Absoluut	0 dB	0,80
g536	g536	9,12	-3,77	Absoluut	0 dB	0,80
g537	g537	1,32	-3,77	Absoluut	0 dB	0,80
g538	g538	1,92	-3,77	Absoluut	0 dB	0,80
g539	g539	5,28	-3,77	Absoluut	0 dB	0,80
g540	g540	8,50	-3,77	Absoluut	0 dB	0,80
g541	g541	6,48	-3,77	Absoluut	0 dB	0,80
g542	g542	8,69	-3,77	Absoluut	0 dB	0,80
g543	g543	4,42	-3,77	Absoluut	0 dB	0,80
g544	g544	10,22	-3,77	Absoluut	0 dB	0,80
g545	g545	10,39	-3,77	Absoluut	0 dB	0,80
g546	g546	6,94	-3,77	Absoluut	0 dB	0,80
g547	g547	3,50	-3,77	Absoluut	0 dB	0,80
g548	g548	6,41	-3,77	Absoluut	0 dB	0,80
g549	g549	7,29	-3,77	Absoluut	0 dB	0,80
g550	g550	10,37	-3,77	Absoluut	0 dB	0,80
g551	g551	3,10	-3,77	Absoluut	0 dB	0,80
g552	g552	8,92	-3,77	Absoluut	0 dB	0,80
g553	g553	6,11	-3,77	Absoluut	0 dB	0,80
g554	g554	9,11	-3,77	Absoluut	0 dB	0,80
g555	g555	6,54	-3,77	Absoluut	0 dB	0,80
g556	g556	12,00	-3,77	Absoluut	0 dB	0,80
g557	g557	7,79	-3,77	Absoluut	0 dB	0,80
g558	g558	3,37	-3,77	Absoluut	0 dB	0,80
g559	g559	7,24	-3,77	Absoluut	0 dB	0,80
g560	g560	6,26	-3,77	Absoluut	0 dB	0,80
g561	g561	10,19	-3,77	Absoluut	0 dB	0,80
g562	g562	1,19	-3,77	Absoluut	0 dB	0,80
g563	g563	7,51	-3,77	Absoluut	0 dB	0,80
g564	g564	6,19	-3,77	Absoluut	0 dB	0,80
g565	g565	10,19	-3,77	Absoluut	0 dB	0,80

Model: omgevingslawaai, incl Low Noise
versie van Gebied - Gebied
Groep: (hoofdgroep)
Lijst van Gebouwen, voor rekenmethode Industrielawaai - IL

Naam	Omschr.	Hoogte	Maaiveld	Hdef.	Cp	Refl. 31
g566	g566	10,97	-3,77	Absoluut	0 dB	0,80
g567	g567	10,77	-3,77	Absoluut	0 dB	0,80
g568	g568	6,71	-3,77	Absoluut	0 dB	0,80
g569	g569	6,55	-3,77	Absoluut	0 dB	0,80
g570	g570	9,75	-3,77	Absoluut	0 dB	0,80
g571	g571	-7,12	-3,77	Absoluut	0 dB	0,80
g572	g572	7,79	-3,77	Absoluut	0 dB	0,80
g573	g573	6,90	-3,77	Absoluut	0 dB	0,80
g574	g574	10,16	-3,77	Absoluut	0 dB	0,80
g575	g575	10,37	-3,77	Absoluut	0 dB	0,80
g576	g576	4,78	-3,77	Absoluut	0 dB	0,80
g577	g577	6,32	-3,77	Absoluut	0 dB	0,80
g578	g578	3,17	-3,77	Absoluut	0 dB	0,80
g579	g579	3,16	-3,77	Absoluut	0 dB	0,80
g580	g580	6,48	-3,77	Absoluut	0 dB	0,80
g581	g581	2,67	-3,77	Absoluut	0 dB	0,80
g582	g582	10,92	-3,77	Absoluut	0 dB	0,80
g583	g583	5,00	-3,77	Absoluut	0 dB	0,80
g584	g584	2,39	-3,77	Absoluut	0 dB	0,80
g585	g585	5,44	-3,77	Absoluut	0 dB	0,80
g586	g586	10,31	-3,77	Absoluut	0 dB	0,80
g587	g587	9,02	-3,77	Absoluut	0 dB	0,80
g588	g588	7,02	-3,77	Absoluut	0 dB	0,80
g589	g589	7,67	-3,77	Absoluut	0 dB	0,80
g590	g590	6,22	-3,77	Absoluut	0 dB	0,80
g591	g591	9,06	-3,77	Absoluut	0 dB	0,80
g592	g592	8,18	-3,77	Absoluut	0 dB	0,80
g593	g593	5,36	-3,77	Absoluut	0 dB	0,80
g594	g594	-8,50	-3,77	Absoluut	0 dB	0,80
g595	g595	8,24	-3,77	Absoluut	0 dB	0,80
g596	g596	8,71	-3,77	Absoluut	0 dB	0,80
g597	g597	3,14	-3,77	Absoluut	0 dB	0,80
g598	g598	6,20	-3,77	Absoluut	0 dB	0,80

Model: omgevingslawaai, incl Low Noise
versie van Gebied - Gebied
Groep: (hoofdgroep)
Lijst van Gebouwen, voor rekenmethode Industrielawaai - IL

Naam	Omschr.	Hoogte	Maaiveld	Hdef.	Cp	Refl. 31
g599	g599	6,17	-3,77	Absoluut	0 dB	0,80
g600	g600	3,43	-3,77	Absoluut	0 dB	0,80
g601	g601	5,91	-3,77	Absoluut	0 dB	0,80
g602	g602	13,49	-3,77	Absoluut	0 dB	0,80
g603	g603	3,52	-3,77	Absoluut	0 dB	0,80
g604	g604	6,75	-3,77	Absoluut	0 dB	0,80
g605	g605	2,17	-3,77	Absoluut	0 dB	0,80
g606	g606	6,80	-3,77	Absoluut	0 dB	0,80
g607	g607	3,47	-3,77	Absoluut	0 dB	0,80
g608	g608	5,56	-3,77	Absoluut	0 dB	0,80
g609	g609	4,43	-3,77	Absoluut	0 dB	0,80
g610	g610	7,96	-3,77	Absoluut	0 dB	0,80
g611	g611	2,30	-3,77	Absoluut	0 dB	0,80
g612	g612	5,77	-3,77	Absoluut	0 dB	0,80
g613	g613	4,18	-3,77	Absoluut	0 dB	0,80
g614	g614	1,67	-3,77	Absoluut	0 dB	0,80
g615	g615	7,17	-3,77	Absoluut	0 dB	0,80
g616	g616	7,00	-3,77	Absoluut	0 dB	0,80
g617	g617	6,96	-3,77	Absoluut	0 dB	0,80
g618	g618	3,01	-3,77	Absoluut	0 dB	0,80
g619	g619	9,00	-3,77	Absoluut	0 dB	0,80
g620	g620	10,00	-3,77	Absoluut	0 dB	0,80
g621	g621	5,38	-3,77	Absoluut	0 dB	0,80
g622	g622	2,28	-3,77	Absoluut	0 dB	0,80
g623	g623	6,33	-3,77	Absoluut	0 dB	0,80
g624	g624	8,13	-3,77	Absoluut	0 dB	0,80
g625	g625	3,01	-3,77	Absoluut	0 dB	0,80
g626	g626	8,44	-3,77	Absoluut	0 dB	0,80
g627	g627	10,78	-3,77	Absoluut	0 dB	0,80
g628	g628	6,54	-3,77	Absoluut	0 dB	0,80
g629	g629	9,21	-3,77	Absoluut	0 dB	0,80
g630	g630	-2,19	-3,77	Absoluut	0 dB	0,80
g631	g631	2,68	-3,77	Absoluut	0 dB	0,80

Model: omgevingslawaai, incl Low Noise
versie van Gebied - Gebied
Groep: (hoofdgroep)
Lijst van Gebouwen, voor rekenmethode Industrielawaai - IL

Naam	Omschr.	Hoogte	Maaiveld	Hdef.	Cp	Refl. 31
g632	g632	-1,14	-3,77	Absoluut	0 dB	0,80
g633	g633	-1,18	-3,77	Absoluut	0 dB	0,80
g634	g634	2,72	-3,77	Absoluut	0 dB	0,80
g635	g635	-0,46	-3,77	Absoluut	0 dB	0,80
g636	g636	2,97	-3,77	Absoluut	0 dB	0,80
g637	g637	3,15	-3,77	Absoluut	0 dB	0,80
g638	g638	3,00	-3,77	Absoluut	0 dB	0,80
g639	g639	-2,39	-3,77	Absoluut	0 dB	0,80
g640	g640	-1,17	-3,77	Absoluut	0 dB	0,80
g641	g641	-1,15	-3,77	Absoluut	0 dB	0,80
g642	g642	-1,18	-3,77	Absoluut	0 dB	0,80
g643	g643	-1,16	-3,77	Absoluut	0 dB	0,80
g644	g644	3,20	-3,77	Absoluut	0 dB	0,80
g645	g645	3,24	-3,77	Absoluut	0 dB	0,80
g646	g646	3,17	-3,77	Absoluut	0 dB	0,80
g647	g647	3,20	-3,77	Absoluut	0 dB	0,80
g648	g648	-1,16	-3,77	Absoluut	0 dB	0,80
g649	g649	-1,16	-3,77	Absoluut	0 dB	0,80
g650	g650	-1,02	-3,77	Absoluut	0 dB	0,80
g651	g651	-2,28	-3,77	Absoluut	0 dB	0,80
g652	g652	2,67	-3,77	Absoluut	0 dB	0,80
g653	g653	2,57	-3,77	Absoluut	0 dB	0,80
g654	g654	2,09	-3,77	Absoluut	0 dB	0,80
g655	g655	2,64	-3,77	Absoluut	0 dB	0,80
g656	g656	3,16	-3,77	Absoluut	0 dB	0,80
g657	g657	3,05	-3,77	Absoluut	0 dB	0,80
g658	g658	2,75	-3,77	Absoluut	0 dB	0,80
g659	g659	3,80	-3,77	Absoluut	0 dB	0,80
g660	g660	-0,47	-3,77	Absoluut	0 dB	0,80
g661	g661	-1,29	-3,77	Absoluut	0 dB	0,80
g662	g662	-1,79	-3,77	Absoluut	0 dB	0,80
g663	g663	-1,29	-3,77	Absoluut	0 dB	0,80
g664	g664	-1,24	-3,77	Absoluut	0 dB	0,80

Model: omgevingslawaai, incl Low Noise
versie van Gebied - Gebied
Groep: (hoofdgroep)
Lijst van Gebouwen, voor rekenmethode Industrielawaai - IL

Naam	Omschr.	Hoogte	Maaiveld	Hdef.	Cp	Refl. 31
g665	g665	-1,14	-3,77	Absoluut	0 dB	0,80
g666	g666	-1,23	-3,77	Absoluut	0 dB	0,80
g667	g667	-1,41	-3,77	Absoluut	0 dB	0,80
g668	g668	-0,80	-3,77	Absoluut	0 dB	0,80
g669	g669	-0,94	-3,77	Absoluut	0 dB	0,80
g670	g670	-0,97	-3,77	Absoluut	0 dB	0,80
g671	g671	-0,94	-3,77	Absoluut	0 dB	0,80
g672	g672	-0,79	-3,77	Absoluut	0 dB	0,80
g673	g673	-0,86	-3,77	Absoluut	0 dB	0,80
g674	g674	-1,16	-3,77	Absoluut	0 dB	0,80
g675	g675	-1,16	-3,77	Absoluut	0 dB	0,80
g676	g676	-1,17	-3,77	Absoluut	0 dB	0,80
g677	g677	-1,15	-3,77	Absoluut	0 dB	0,80
g678	g678	-0,86	-3,77	Absoluut	0 dB	0,80
g679	g679	-1,26	-3,77	Absoluut	0 dB	0,80
g680	g680	-2,40	-3,77	Absoluut	0 dB	0,80
g681	g681	3,23	-3,77	Absoluut	0 dB	0,80
g682	g682	3,39	-3,77	Absoluut	0 dB	0,80
g683	g683	3,17	-3,77	Absoluut	0 dB	0,80
g684	g684	3,28	-3,77	Absoluut	0 dB	0,80
g685	g685	3,12	-3,77	Absoluut	0 dB	0,80
g686	g686	2,91	-3,77	Absoluut	0 dB	0,80
g687	g687	3,43	-3,77	Absoluut	0 dB	0,80
g688	g688	2,95	-3,77	Absoluut	0 dB	0,80
g689	g689	3,09	-3,77	Absoluut	0 dB	0,80
g690	g690	3,42	-3,77	Absoluut	0 dB	0,80
g691	g691	2,96	-3,77	Absoluut	0 dB	0,80
g692	g692	-1,31	-3,77	Absoluut	0 dB	0,80
g693	g693	-1,96	-3,77	Absoluut	0 dB	0,80
g694	g694	-0,95	-3,77	Absoluut	0 dB	0,80
g695	g695	0,08	-3,77	Absoluut	0 dB	0,80
g696	g696	0,17	-3,77	Absoluut	0 dB	0,80
g697	g697	2,80	-3,77	Absoluut	0 dB	0,80

Model: omgevingslawaai, incl Low Noise
versie van Gebied - Gebied
Groep: (hoofdgroep)
Lijst van Gebouwen, voor rekenmethode Industrielawaai - IL

Naam	Omschr.	Hoogte	Maaiveld	Hdef.	Cp	Refl. 31
g698	g698	3,25	-3,77	Absoluut	0 dB	0,80
g699	g699	-1,15	-3,77	Absoluut	0 dB	0,80
g700	g700	-1,15	-3,77	Absoluut	0 dB	0,80
g701	g701	-1,15	-3,77	Absoluut	0 dB	0,80
g702	g702	-1,15	-3,77	Absoluut	0 dB	0,80
g703	g703	-1,16	-3,77	Absoluut	0 dB	0,80
g704	g704	14,18	-3,77	Absoluut	0 dB	0,80
g705	g705	-0,21	-3,77	Absoluut	0 dB	0,80
g706	g706	6,76	-3,77	Absoluut	0 dB	0,80
g707	g707	5,96	-3,77	Absoluut	0 dB	0,80
g708	g708	6,71	-3,77	Absoluut	0 dB	0,80
g709	g709	9,72	-3,77	Absoluut	0 dB	0,80
g710	g710	0,09	-3,77	Absoluut	0 dB	0,80
g711	g711	0,72	-3,77	Absoluut	0 dB	0,80
g712	g712	1,37	-3,77	Absoluut	0 dB	0,80
g713	g713	6,24	-3,77	Absoluut	0 dB	0,80
g714	g714	0,10	-3,77	Absoluut	0 dB	0,80
g715	g715	4,74	-3,77	Absoluut	0 dB	0,80
g716	g716	3,66	-3,77	Absoluut	0 dB	0,80
g717	g717	3,63	-3,77	Absoluut	0 dB	0,80
g718	g718	3,64	-3,77	Absoluut	0 dB	0,80
g719	g719	3,63	-3,77	Absoluut	0 dB	0,80
g720	g720	3,66	-3,77	Absoluut	0 dB	0,80
g721	g721	3,63	-3,77	Absoluut	0 dB	0,80
g722	g722	3,64	-3,77	Absoluut	0 dB	0,80
g723	g723	3,65	-3,77	Absoluut	0 dB	0,80
g724	g724	3,65	-3,77	Absoluut	0 dB	0,80
g725	g725	3,64	-3,77	Absoluut	0 dB	0,80
g726	g726	3,61	-3,77	Absoluut	0 dB	0,80
g727	g727	3,64	-3,77	Absoluut	0 dB	0,80
g728	g728	3,64	-3,77	Absoluut	0 dB	0,80
g729	g729	3,65	-3,77	Absoluut	0 dB	0,80
g730	g730	3,64	-3,77	Absoluut	0 dB	0,80

Model: omgevingslawaai, incl Low Noise
versie van Gebied - Gebied
Groep: (hoofdgroep)
Lijst van Gebouwen, voor rekenmethode Industrielawaai - IL

Naam	Omschr.	Hoogte	Maaiveld	Hdef.	Cp	Refl. 31
g731	g731	3,66	-3,77	Absoluut	0 dB	0,80
g732	g732	3,61	-3,77	Absoluut	0 dB	0,80
g733	g733	3,62	-3,77	Absoluut	0 dB	0,80
g734	g734	3,61	-3,77	Absoluut	0 dB	0,80
g735	g735	3,64	-3,77	Absoluut	0 dB	0,80
g736	g736	3,63	-3,77	Absoluut	0 dB	0,80
g737	g737	3,65	-3,77	Absoluut	0 dB	0,80
g738	g738	3,66	-3,77	Absoluut	0 dB	0,80
g739	g739	3,64	-3,77	Absoluut	0 dB	0,80
g740	g740	-1,48	-3,77	Absoluut	0 dB	0,80
g741	g741	-1,51	-3,77	Absoluut	0 dB	0,80
g742	g742	-1,54	-3,77	Absoluut	0 dB	0,80
g743	g743	-1,52	-3,77	Absoluut	0 dB	0,80
g744	g744	-1,67	-3,77	Absoluut	0 dB	0,80
g745	g745	-1,66	-3,77	Absoluut	0 dB	0,80
g746	g746	-1,65	-3,77	Absoluut	0 dB	0,80
g747	g747	-1,57	-3,77	Absoluut	0 dB	0,80
g748	g748	-1,55	-3,77	Absoluut	0 dB	0,80
g749	g749	-1,55	-3,77	Absoluut	0 dB	0,80
g750	g750	-1,68	-3,77	Absoluut	0 dB	0,80
g751	g751	-1,43	-3,77	Absoluut	0 dB	0,80
g752	g752	-1,67	-3,77	Absoluut	0 dB	0,80
g753	g753	-1,62	-3,77	Absoluut	0 dB	0,80
g754	g754	-1,60	-3,77	Absoluut	0 dB	0,80
g755	g755	-1,58	-3,77	Absoluut	0 dB	0,80
g756	g756	-1,53	-3,77	Absoluut	0 dB	0,80
g757	g757	-1,62	-3,77	Absoluut	0 dB	0,80
g758	g758	-1,66	-3,77	Absoluut	0 dB	0,80
g759	g759	-1,60	-3,77	Absoluut	0 dB	0,80
g760	g760	-1,54	-3,77	Absoluut	0 dB	0,80
g761	g761	-1,56	-3,77	Absoluut	0 dB	0,80
g762	g762	-1,56	-3,77	Absoluut	0 dB	0,80
g763	g763	-1,51	-3,77	Absoluut	0 dB	0,80

Model: omgevingslawaai, incl Low Noise
versie van Gebied - Gebied
Groep: (hoofdgroep)
Lijst van Gebouwen, voor rekenmethode Industrielawaai - IL

Naam	Omschr.	Hoogte	Maaiveld	Hdef.	Cp	Refl. 31
g764	g764	-1,53	-3,77	Absoluut	0 dB	0,80
g765	g765	-1,50	-3,77	Absoluut	0 dB	0,80
g766	g766	-1,54	-3,77	Absoluut	0 dB	0,80
g767	g767	-0,11	-3,77	Absoluut	0 dB	0,80
g768	g768	3,62	-3,77	Absoluut	0 dB	0,80
g769	g769	-0,11	-3,77	Absoluut	0 dB	0,80
g770	g770	-1,48	-3,77	Absoluut	0 dB	0,80
g771	g771	3,66	-3,77	Absoluut	0 dB	0,80
g772	g772	-1,63	-3,77	Absoluut	0 dB	0,80
g773	g773	-1,49	-3,77	Absoluut	0 dB	0,80
g774	g774	-1,58	-3,77	Absoluut	0 dB	0,80
g775	g775	-1,64	-3,77	Absoluut	0 dB	0,80
g776	g776	3,62	-3,77	Absoluut	0 dB	0,80
g777	g777	-1,49	-3,77	Absoluut	0 dB	0,80
g778	g778	-1,55	-3,77	Absoluut	0 dB	0,80
g779	g779	-0,11	-3,77	Absoluut	0 dB	0,80
g780	g780	-1,57	-3,77	Absoluut	0 dB	0,80
g781	g781	3,62	-3,77	Absoluut	0 dB	0,80
g782	g782	-1,65	-3,77	Absoluut	0 dB	0,80
g783	g783	-1,54	-3,77	Absoluut	0 dB	0,80
g784	g784	-1,59	-3,77	Absoluut	0 dB	0,80
g785	g785	-0,12	-3,77	Absoluut	0 dB	0,80
g786	g786	3,62	-3,77	Absoluut	0 dB	0,80
g787	g787	-1,66	-3,77	Absoluut	0 dB	0,80
g788	g788	3,64	-3,77	Absoluut	0 dB	0,80
g789	g789	-1,51	-3,77	Absoluut	0 dB	0,80
g790	g790	3,62	-3,77	Absoluut	0 dB	0,80
g791	g791	-1,60	-3,77	Absoluut	0 dB	0,80
g792	g792	-1,59	-3,77	Absoluut	0 dB	0,80
g793	g793	-1,48	-3,77	Absoluut	0 dB	0,80
g794	g794	3,65	-3,77	Absoluut	0 dB	0,80
g795	g795	-1,53	-3,77	Absoluut	0 dB	0,80
g796	g796	-1,52	-3,77	Absoluut	0 dB	0,80

Model: omgevingslawaai, incl Low Noise
versie van Gebied - Gebied
Groep: (hoofdgroep)
Lijst van Gebouwen, voor rekenmethode Industrielawaai - IL

Naam	Omschr.	Hoogte	Maaiveld	Hdef.	Cp	Refl. 31
g797	g797	3,63	-3,77	Absoluut	0 dB	0,80
g798	g798	11,38	-3,77	Absoluut	0 dB	0,80
g799	g799	8,86	-3,77	Absoluut	0 dB	0,80
g800	g800	11,77	-3,77	Absoluut	0 dB	0,80
g801	g801	7,43	-3,77	Absoluut	0 dB	0,80
g802	g802	6,76	-3,77	Absoluut	0 dB	0,80
g803	g803	8,78	-3,77	Absoluut	0 dB	0,80
g804	g804	11,67	-3,77	Absoluut	0 dB	0,80
g805	g805	9,29	-3,77	Absoluut	0 dB	0,80
g806	g806	-0,10	-3,77	Absoluut	0 dB	0,80
g807	g807	15,26	-3,77	Absoluut	0 dB	0,80
g808	g808	7,92	-3,77	Absoluut	0 dB	0,80
g809	g809	13,48	-3,77	Absoluut	0 dB	0,80
g810	g810	8,63	-3,77	Absoluut	0 dB	0,80
g811	g811	10,11	-3,77	Absoluut	0 dB	0,80
g812	g812	1,34	-3,77	Absoluut	0 dB	0,80
g813	g813	2,93	-3,77	Absoluut	0 dB	0,80
g814	g814	0,92	-3,77	Absoluut	0 dB	0,80
g815	g815	8,84	-3,77	Absoluut	0 dB	0,80
g816	g816	10,51	-3,77	Absoluut	0 dB	0,80
g817	g817	11,79	-3,77	Absoluut	0 dB	0,80
g818	g818	11,85	-3,77	Absoluut	0 dB	0,80
g819	g819	-0,68	-3,77	Absoluut	0 dB	0,80
g820	g820	4,33	-3,77	Absoluut	0 dB	0,80
g821	g821	16,43	-3,77	Absoluut	0 dB	0,80
g822	g822	8,99	-3,77	Absoluut	0 dB	0,80
g823	g823	1,60	-3,77	Absoluut	0 dB	0,80
g824	g824	9,08	-3,77	Absoluut	0 dB	0,80
g825	g825	14,66	-3,77	Absoluut	0 dB	0,80
g826	g826	9,11	-3,77	Absoluut	0 dB	0,80
g827	g827	2,96	-3,77	Absoluut	0 dB	0,80
g828	g828	2,46	-3,77	Absoluut	0 dB	0,80
g829	g829	2,55	-3,77	Absoluut	0 dB	0,80

Model: omgevingslawaai, incl Low Noise
versie van Gebied - Gebied
Groep: (hoofdgroep)
Lijst van Gebouwen, voor rekenmethode Industrielawaai - IL

Naam	Omschr.	Hoogte	Maaiveld	Hdef.	Cp	Refl. 31
g830	g830	1,10	-3,77	Absoluut	0 dB	0,80
g831	g831	9,14	-3,77	Absoluut	0 dB	0,80
g832	g832	14,38	-3,77	Absoluut	0 dB	0,80
g833	g833	9,75	-3,77	Absoluut	0 dB	0,80
g834	g834	10,79	-3,77	Absoluut	0 dB	0,80
g835	g835	10,79	-3,77	Absoluut	0 dB	0,80
g836	g836	9,12	-3,77	Absoluut	0 dB	0,80
g837	g837	2,60	-3,77	Absoluut	0 dB	0,80
g838	g838	9,00	-3,77	Absoluut	0 dB	0,80
g839	g839	8,71	-3,77	Absoluut	0 dB	0,80
g840	g840	2,70	-3,77	Absoluut	0 dB	0,80
g841	g841	8,30	-3,77	Absoluut	0 dB	0,80
g842	g842	0,47	-3,77	Absoluut	0 dB	0,80
g843	g843	13,19	-3,77	Absoluut	0 dB	0,80
g844	g844	11,91	-3,77	Absoluut	0 dB	0,80
g845	g845	6,01	-3,77	Absoluut	0 dB	0,80
g846	g846	9,73	-3,77	Absoluut	0 dB	0,80
g847	g847	6,23	-3,77	Absoluut	0 dB	0,80
g848	g848	7,95	-3,77	Absoluut	0 dB	0,80
g849	g849	10,26	-3,77	Absoluut	0 dB	0,80
g850	g850	8,59	-3,77	Absoluut	0 dB	0,80
g851	g851	11,53	-3,77	Absoluut	0 dB	0,80
g852	g852	14,53	-3,77	Absoluut	0 dB	0,80
g853	g853	8,45	-3,77	Absoluut	0 dB	0,80
g854	g854	7,61	-3,77	Absoluut	0 dB	0,80
g855	g855	7,85	-3,77	Absoluut	0 dB	0,80
g856	g856	2,17	-3,77	Absoluut	0 dB	0,80
g858	g858	14,49	-3,77	Absoluut	0 dB	0,80
g859	g859	2,71	-3,77	Absoluut	0 dB	0,80
g860	g860	8,51	-3,77	Absoluut	0 dB	0,80
g861	g861	8,57	-3,77	Absoluut	0 dB	0,80
g862	g862	9,08	-3,77	Absoluut	0 dB	0,80
g863	g863	11,87	-3,77	Absoluut	0 dB	0,80

Model: omgevingslawaai, incl Low Noise
versie van Gebied - Gebied
Groep: (hoofdgroep)
Lijst van Gebouwen, voor rekenmethode Industrielawaai - IL

Naam	Omschr.	Hoogte	Maaiveld	Hdef.	Cp	Refl. 31
g864	g864	8,76	-3,77	Absoluut	0 dB	0,80
g865	g865	2,56	-3,77	Absoluut	0 dB	0,80
g866	g866	11,90	-3,77	Absoluut	0 dB	0,80
g867	g867	12,55	-3,77	Absoluut	0 dB	0,80
g868	g868	5,87	-3,77	Absoluut	0 dB	0,80
g1005	nieuwbouw hotel	5,90	-3,77	Relatief	0 dB	0,80
g1002	bestaand pastorie	8,40	-3,77	Relatief	0 dB	0,80
g1003	bestaand pastorie	3,50	-3,77	Relatief	0 dB	0,80
g1001	bestaande kerk	5,40	-3,77	Relatief	0 dB	0,80
g-1004	kerk	14,20	-3,77	Relatief	0 dB	0,80
g1004	nieuwbouw hotel	9,23	-3,77	Relatief	0 dB	0,80
g1007	opbouw	0,00	-3,77	Relatief	0 dB	0,80
g001	g001	10,05	-3,77	Relatief	0 dB	0,80

Model: omgevingslawaai, incl Low Noise
versie van Gebied - Gebied
Groep: (hoofdgroep)
Lijst van Bodemgebieden, voor rekenmethode Industrielawaai - IL

Naam	Omschr.	Bf
3835	groen	1,00
3843	groen	1,00
3998	groen	1,00
4000	groen	1,00
4001	groen	1,00
4002	groen	1,00
4003	groen	1,00
4007	groen	1,00
4010	groen	1,00
4011	groen	1,00
4012	groen	1,00
4013	groen	1,00
4016	groen	1,00
4131	groen	1,00
4133	groen	1,00
4134	groen	1,00
4135	groen	1,00
4136	groen	1,00
4137	groen	1,00
4138	groen	1,00
4139	groen	1,00
4143	groen	1,00
4144	groen	1,00
4145	groen	1,00
4146	groen	1,00
4147	groen	1,00
4148	groen	1,00
4149	groen	1,00
4150	groen	1,00
4151	groen	1,00
4152	groen	1,00
4153	groen	1,00
4154	groen	1,00

Model: omgevingslawaai, incl Low Noise
versie van Gebied - Gebied
Groep: (hoofdgroep)
Lijst van Bodemgebieden, voor rekenmethode Industrielawaai - IL

Naam	Omschr.	Bf
4155	groen	1,00
4156	groen	1,00
4157	groen	1,00
4158	groen	1,00
4159	groen	1,00
4160	groen	1,00
4161	groen	1,00
4162	groen	1,00
4163	groen	1,00
4164	groen	1,00
4165	groen	1,00
4166	groen	1,00
4167	groen	1,00
4168	groen	1,00
4169	groen	1,00
4170	groen	1,00
4171	groen	1,00
4172	groen	1,00
4173	groen	1,00
4174	groen	1,00
4175	groen	1,00
4176	groen	1,00
4177	groen	1,00
4178	groen	1,00
4179	groen	1,00
4180	groen	1,00
4181	groen	1,00
4182	groen	1,00
4183	groen	1,00
4184	groen	1,00
4185	groen	1,00
4186	groen	1,00
4187	groen	1,00

Model: omgevingslawaai, incl Low Noise
versie van Gebied - Gebied
Groep: (hoofdgroep)
Lijst van Bodemgebieden, voor rekenmethode Industrielawaai - IL

Naam	Omschr.	Bf
4188	groen	1,00
4189	groen	1,00
4191	groen	1,00
4192	groen	1,00
4193	groen	1,00
4194	groen	1,00
4195	groen	1,00
4199	groen	1,00
4200	groen	1,00
4201	groen	1,00
4202	groen	1,00
4203	groen	1,00
4204	groen	1,00
4216	groen	1,00
4217	groen	1,00
4189	groen	1,00

Model: omgevingslawaai, incl Low Noise
versie van Gebied - Gebied
Groep: (hoofdgroep)
Lijst van Toetspunten, voor rekenmethode Industrielawaai - IL

Naam	Omschr.	Maaiveld	Hdef.	Hoogte A	Hoogte B	Hoogte C	Hoogte D	Gevel
t01	toetspunt	-3,77	Relatief	1,50	5,00	8,00	--	Ja
t02	toetspunt	-3,77	Relatief	1,50	5,00	8,00	--	Ja
t03	toetspunt	-3,77	Relatief	1,50	5,00	8,00	--	Ja
t05	toetspunt	-3,77	Relatief	1,50	--	--	--	Ja
t06	toetspunt	-3,77	Relatief	1,50	--	--	--	Ja
t07	toetspunt	-3,77	Relatief	1,50	--	--	--	Ja
t09	toetspunt	-3,77	Relatief	1,50	5,00	7,50	--	Ja
t10	toetspunt	-3,77	Relatief	1,50	5,00	7,50	--	Ja
t11	toetspunt	-3,77	Relatief	1,50	5,00	7,50	--	Ja
t12	toetspunt	-3,77	Relatief	1,50	5,00	7,50	--	Ja
t13	toetspunt	-3,77	Relatief	--	5,00	8,00	--	Ja
t14	toetspunt	-3,77	Relatief	--	5,00	8,00	--	Ja
t15	toetspunt	-3,77	Relatief	--	5,00	8,00	--	Ja

Model: omgevingslawaai, incl Low Noise
versie van Gebied - Gebied
Groep: (hoofdgroep)
Lijst van Schermen, voor rekenmethode Industrielawaai - IL

Naam	Omschr.	ISO_H	ISO M.	H-1	H-n	M-1	M-n	Cp	Refl.L 31	Refl.R 31
s01	scherm installaties	1,80	5,46	1,80	1,80	5,46	5,46	0 dB	0,80	0,80

Model: omgevingslawaai, incl Low Noise
versie van Gebied - Gebied
Groep: (hoofdgroep)
Lijst van Puntbronnen, voor rekenmethode Industrielawaai - IL

Naam	Omschr.	Hoogte	Maaiveld	Hdef.	Type	Richt.	Hoek	GeenDemping	Cb(D)	Cb(A)	Cb(N)	GeenRefl.	GeenProces	Lwr 31
pb01	systeem 1: P350	1,85	5,46	Relatief aan onderliggend item	Normale puntbron	0,00	360,00	Nee	0,00	--	--	Nee	Nee	--
pb02	systeem 2: P400	1,85	5,46	Relatief aan onderliggend item	Normale puntbron	0,00	360,00	Nee	0,00	--	--	Nee	Nee	--
pb03	systeem 3: P200	1,85	5,46	Relatief aan onderliggend item	Normale puntbron	0,00	360,00	Nee	0,00	--	--	Nee	Nee	--
pb04	systeem 4: P300	1,85	5,46	Relatief aan onderliggend item	Normale puntbron	0,00	360,00	Nee	0,00	--	--	Nee	Nee	--
pb05	systeem 5: P350	1,85	-3,77	Relatief aan onderliggend item	Normale puntbron	0,00	360,00	Nee	0,00	--	--	Nee	Nee	--
pb06	systeem 6: P250	1,85	-3,77	Relatief aan onderliggend item	Normale puntbron	0,00	360,00	Nee	0,00	--	--	Nee	Nee	--
pb07	WW bereiding 1	1,85	5,46	Relatief aan onderliggend item	Normale puntbron	0,00	360,00	Nee	0,00	0,46	1,25	Nee	Nee	--
pb08	WW bereiding 2	1,85	-3,77	Relatief aan onderliggend item	Normale puntbron	0,00	360,00	Nee	0,00	0,46	1,25	Nee	Nee	--
pb01b	systeem 1: P350 (Low Noise)	1,85	5,46	Relatief aan onderliggend item	Normale puntbron	0,00	360,00	Nee	--	0,00	0,00	Nee	Nee	--
pb02b	systeem 2: P400 (Low Noise)	1,85	5,46	Relatief aan onderliggend item	Normale puntbron	0,00	360,00	Nee	--	0,00	0,00	Nee	Nee	--
pb03b	systeem 3: P200 (Low Noise)	1,85	5,46	Relatief aan onderliggend item	Normale puntbron	0,00	360,00	Nee	--	0,00	0,00	Nee	Nee	--
pb04b	systeem 4: P300 (Low Noise)	1,85	5,46	Relatief aan onderliggend item	Normale puntbron	0,00	360,00	Nee	--	0,00	0,00	Nee	Nee	--
pb05b	systeem 5: P350 (Low Noise)	1,85	-3,77	Relatief aan onderliggend item	Normale puntbron	0,00	360,00	Nee	--	0,00	0,00	Nee	Nee	--
pb06b	systeem 6: P250 (Low Noise)	1,85	-3,77	Relatief aan onderliggend item	Normale puntbron	0,00	360,00	Nee	--	0,00	0,00	Nee	Nee	--

Model: omgevingslawaai, incl Low Noise
versie van Gebied - Gebied
Groep: (hoofdgroep)
Lijst van Puntbronnen, voor rekenmethode Industrielawaai - IL

Naam	Lwr 125	Lwr 63	Lwr 250	Lwr 500	Lwr 1k	Lwr 2k	Lwr 4k	Lwr 8k	Lwr Totaal
pb01	73,40	64,80	74,40	77,80	76,00	74,20	71,50	65,90	82,94
pb02	66,90	56,30	73,90	76,80	74,00	70,70	71,00	63,40	81,12
pb03	63,90	61,80	70,90	73,80	71,00	67,70	68,00	60,40	78,20
pb04	72,90	67,30	78,90	81,30	79,50	76,70	72,00	65,90	85,94
pb05	73,40	64,80	74,40	77,80	76,00	74,20	71,50	65,90	82,94
pb06	65,40	61,80	72,40	75,80	73,00	69,70	70,50	61,90	80,10
pb07	60,90	63,80	69,40	72,00	71,00	68,20	64,00	56,50	77,02
pb08	60,90	63,80	69,40	72,00	71,00	68,20	64,00	56,50	77,02
pb01b	62,40	54,30	61,90	64,30	64,00	61,70	60,50	59,90	70,91
pb02b	54,90	38,80	55,40	58,80	58,00	56,70	60,00	56,40	65,97
pb03b	51,90	35,80	52,40	55,80	55,00	53,70	57,00	53,40	62,97
pb04b	60,90	53,30	60,40	63,30	62,00	59,70	58,50	59,40	69,43
pb05b	62,40	54,30	61,90	64,30	64,00	61,70	60,50	59,90	70,91
pb06b	54,40	40,30	56,40	60,30	59,50	57,20	61,00	55,40	66,83

Bijlage 6: Resultaten langtijdgemiddelde beoordelingsniveau ($L_{Ar,LT}$)

Rapport: Resultatentabel
Model: omgevingslawaai, incl Low Noise
LAeq totaalresultaten voor toetspunten
Groep: (hoofdgroep)
Groepsreductie: Nee

Naam Toetspunt	Omschrijving	X	Y	Hoogte	Dag	Avond	Nacht	Etmaal	Li
t01_A	toetspunt	123461,24	485010,65	1,50	33,0	22,9	22,4	33,0	34,4
t01_B	toetspunt	123461,24	485010,65	5,00	32,8	21,0	20,6	32,8	32,9
t01_C	toetspunt	123461,24	485010,65	8,00	35,9	25,4	24,9	35,9	36,1
t02_A	toetspunt	123466,31	485015,35	1,50	38,3	28,1	27,6	38,3	39,1
t02_B	toetspunt	123466,31	485015,35	5,00	40,9	30,0	29,5	40,9	41,1
t02_C	toetspunt	123466,31	485015,35	8,00	41,6	31,2	30,7	41,6	41,8
t03_A	toetspunt	123471,23	485019,90	1,50	39,1	28,7	28,2	39,1	39,3
t03_B	toetspunt	123471,23	485019,90	5,00	41,9	31,0	30,5	41,9	42,1
t03_C	toetspunt	123471,23	485019,90	8,00	42,4	32,0	31,5	42,4	42,6
t05_A	toetspunt	123480,60	485009,23	1,50	43,8	34,3	33,8	43,8	43,9
t06_A	toetspunt	123475,95	485004,93	1,50	43,5	34,1	33,5	43,5	43,6
t07_A	toetspunt	123470,84	485000,20	1,50	42,4	33,0	32,4	42,4	43,2
t09_A	toetspunt	123469,37	485031,39	1,50	40,4	30,3	29,8	40,4	41,1
t09_B	toetspunt	123469,37	485031,39	5,00	43,3	33,0	32,5	43,3	43,4
t09_C	toetspunt	123469,37	485031,39	7,50	46,6	36,2	35,7	46,6	46,7
t10_A	toetspunt	123468,30	485036,98	1,50	40,5	30,1	29,6	40,5	41,5
t10_B	toetspunt	123468,30	485036,98	5,00	41,2	30,2	29,8	41,2	41,3
t10_C	toetspunt	123468,30	485036,98	7,50	45,8	35,1	34,6	45,8	45,9
t11_A	toetspunt	123553,97	485081,80	1,50	30,6	20,5	20,0	30,6	33,6
t11_B	toetspunt	123553,97	485081,80	5,00	41,5	31,1	30,6	41,5	42,4
t11_C	toetspunt	123553,97	485081,80	7,50	41,9	31,3	30,8	41,9	42,1
t12_A	toetspunt	123562,09	484995,16	1,50	41,9	29,5	29,1	41,9	44,3
t12_B	toetspunt	123562,09	484995,16	5,00	45,1	32,2	31,9	45,1	45,2
t12_C	toetspunt	123562,09	484995,16	7,50	43,7	32,0	31,6	43,7	43,8
t13_B	toetspunt	123479,11	485011,76	5,00	47,0	37,0	36,5	47,0	47,1
t13_C	toetspunt	123479,11	485011,76	8,00	48,5	37,8	37,4	48,5	48,6
t14_B	toetspunt	123473,47	485006,45	5,00	46,2	36,2	35,7	46,2	46,3
t14_C	toetspunt	123473,47	485006,45	8,00	47,4	36,8	36,4	47,4	47,5
t15_B	toetspunt	123469,06	485002,32	5,00	44,7	35,2	34,6	44,7	44,8
t15_C	toetspunt	123469,06	485002,32	8,00	45,7	35,5	35,0	45,7	45,9

Alle getoonde dB-waarden zijn A-gewogen

Rapport: Resultatentabel
Model: omgevingslawaai, incl Low Noise
LAeq bij Bron voor toetspunt: t13_C - toetspunt
Groep: (hoofdgroep)
Groepsreductie: Nee

Naam Bron	Omschrijving	X	Y	Hoogte	Dag	Avond	Nacht	Etmaal	Li
t13_C	toetspunt	123479,11	485011,76	8,00	48,5	37,8	37,4	48,5	48,6
pb04	systeem 4: P300	123504,06	485019,75	1,85	44,7	--	--	44,7	44,7
pb07	WW bereiding 1	123506,06	485017,24	1,85	35,6	35,2	34,4	44,4	35,6
pb01	systeem 1: P350	123504,98	485018,54	1,85	43,2	--	--	43,2	43,2
pb01b	systeem 1: P350 (Low Noise)	123504,98	485018,54	1,85	--	31,1	31,1	41,1	31,1
pb02	systeem 2: P400	123504,92	485016,30	1,85	39,4	--	--	39,4	39,4
pb04b	systeem 4: P300 (Low Noise)	123504,06	485019,75	1,85	--	28,3	28,3	38,3	28,3
pb03	systeem 3: P200	123503,22	485018,97	1,85	37,2	--	--	37,2	37,2
pb08	WW bereiding 2	123513,35	485015,79	1,85	25,6	25,2	24,4	34,4	25,6
pb02b	systeem 2: P400 (Low Noise)	123504,92	485016,30	1,85	--	23,7	23,7	33,7	23,7
pb05	systeem 5: P350	123511,69	485014,12	1,85	31,4	--	--	31,4	31,4
pb03b	systeem 3: P200 (Low Noise)	123503,22	485018,97	1,85	--	20,9	20,9	30,9	20,9
pb05b	systeem 5: P350 (Low Noise)	123511,69	485014,12	1,85	--	19,7	19,7	29,7	19,7
pb06	systeem 6: P250	123512,42	485014,90	1,85	27,8	--	--	27,8	27,8
pb06b	systeem 6: P250 (Low Noise)	123512,42	485014,90	1,85	--	13,4	13,4	23,4	13,4

Alle getoonde dB-waarden zijn A-gewogen