oth_

maten in het werk te controleren!

Kozijnenstaat

ART18.11			A	15.05.2019
ARTIS	binnenkozijnen	1:20	A4	A32.01

oth_architecten bv · kruithuisstraat 23 · 1018 wj amsterdam · tel. 020 - 6274576 · info@oth.nl · www.oth.nl

k.t.01

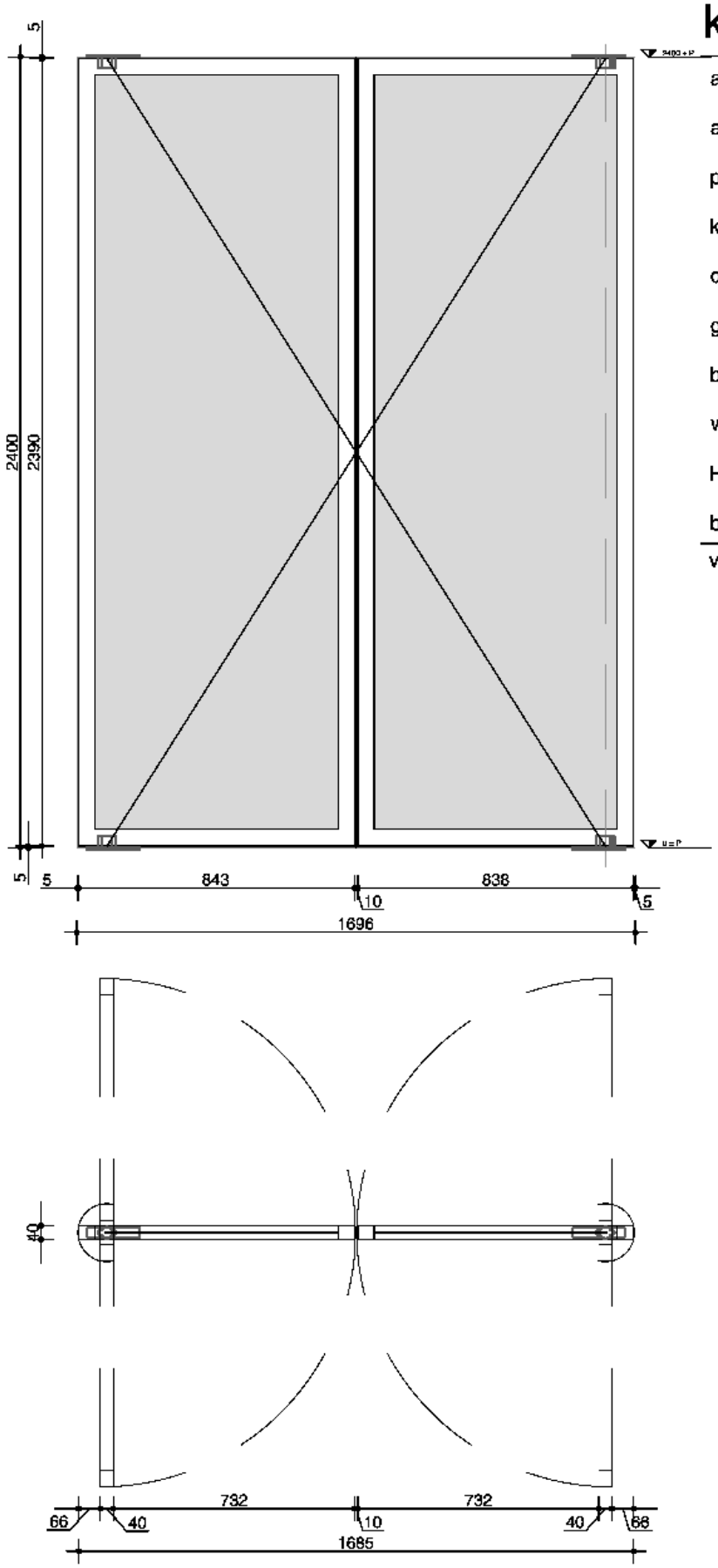

aantal zoals getekend:	2
aantal gespiegeld:	0
positie:	BG 0.01 & 0.02
kozijn:	n.v.t.
deur:	stalendeur vzv glas, profiel gepoedercoat RAL 9004
glas:	cf opgave leverancier n.t.b.
behandeling:	gepoedercoat RAL 9004 n.t.b.
wbdbo:	n.v.t.
H&S werk:	system ONE mechanisme bovenspeun

bijzonderheden

voor kozijndetail zie H6

oth_

maten in het werk te controleren!

bouwaanvraag

ART18.11	kozijnenstaat		A	15.05.2019
ARTIS	binnenkozijnen	1:20	A4	taatsdeur

oth_architecten bv · kruithuisstraat 23 · 1018 wj amsterdam · tel. 020 - 6274576 · info@oth.nl · www.oth.nl

k.t.02

aantal zoals getekend:	1
aantal gespiegeld:	0
positie:	BG 0.02
kozijn:	n.v.t.
deur:	stalendeur vzv glas, profiel gepoedercoat RAL 9004
glas:	cf opgave leverancier n.t.b.
behandeling:	gepoedercoat RAL 9004 n.t.b.
wbdbo:	n.v.t.
H&S werk:	system ONE mechanisme bovenspeun

bijzonderheden

voor kozijndetail zie H6

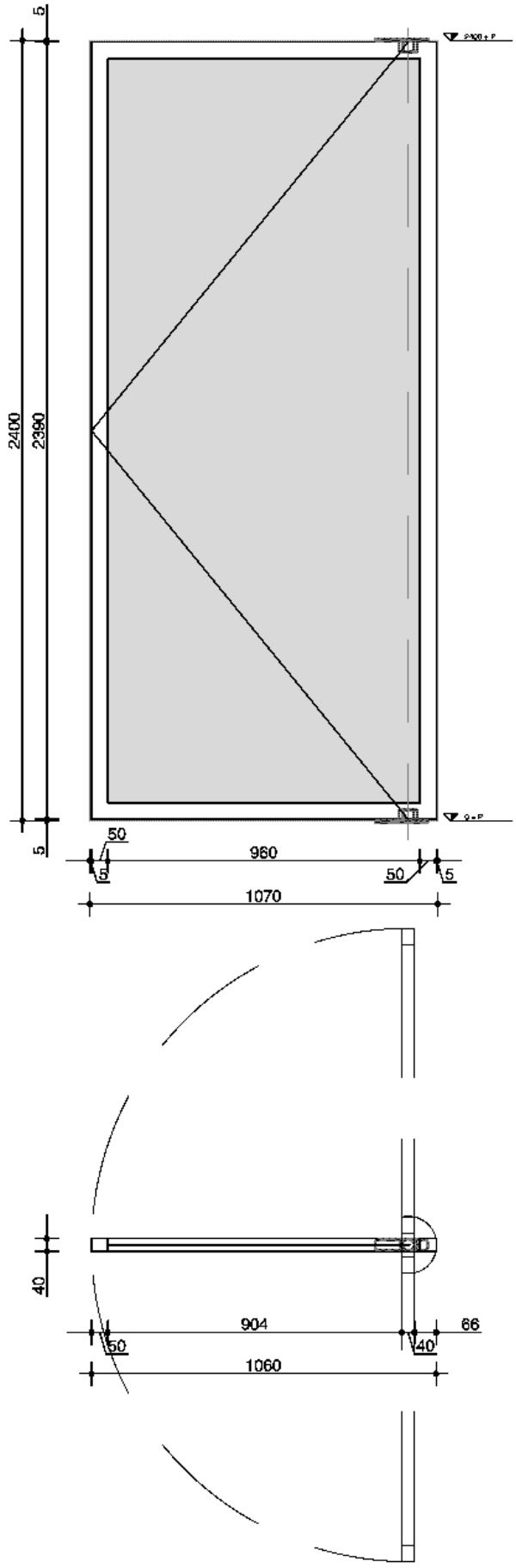

oth_

maten in het werk te controleren!

bouwaanvraag

ART18.11	kozijnenstaat		A	15.05.2019
ARTIS	binnenkozijnen	1:20	A4	taatsdeur

oth_architecten bv · kruithuisstraat 23 · 1018 wj amsterdam · tel. 020 - 6274576 · info@oth.nl · www.oth.nl

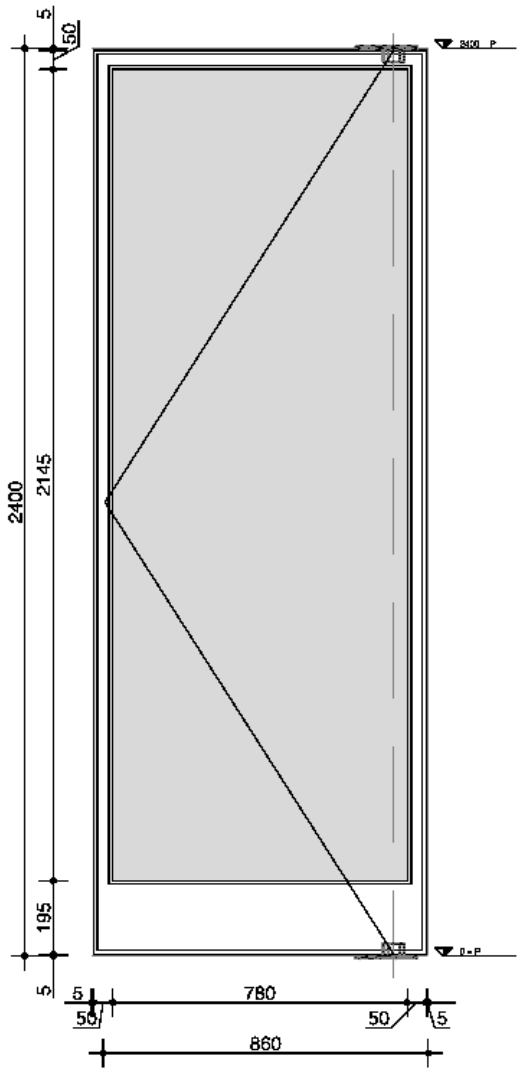

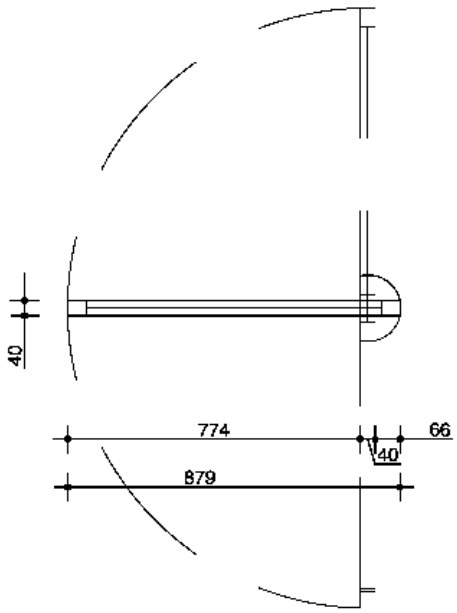

k.t.03

aantal zoals getekend:	1
aantal gespiegeld:	1
positie:	1e T1.03a
kozijn:	n.v.t.
deur:	stalendeur vzv glas, profiel gepoedercoat RAL 9004
glas:	cf opgave leverancier n.t.b.
behandeling:	gepoedercoat RAL 9004 n.t.b.
wbdbo:	n.v.t.
H&S werk:	system ONE mechanisme bovenspeun

bijzonderheden

deurprofiel vzv stalenstrippen zie kozijndetail n.t.b.,
voor kozijndetail zie H9 & V10

oth_

maten in het werk te controleren!

bouwaanvraag

ART18.11	kozijnenstaat		A	15.05.2019
ARTIS	binnenkozijnen	1:20	A4	taatsdeur

oth_architecten bv · kruithuisstraat 23 · 1018 wj amsterdam · tel. 020 - 6274576 · info@oth.nl · www.oth.nl

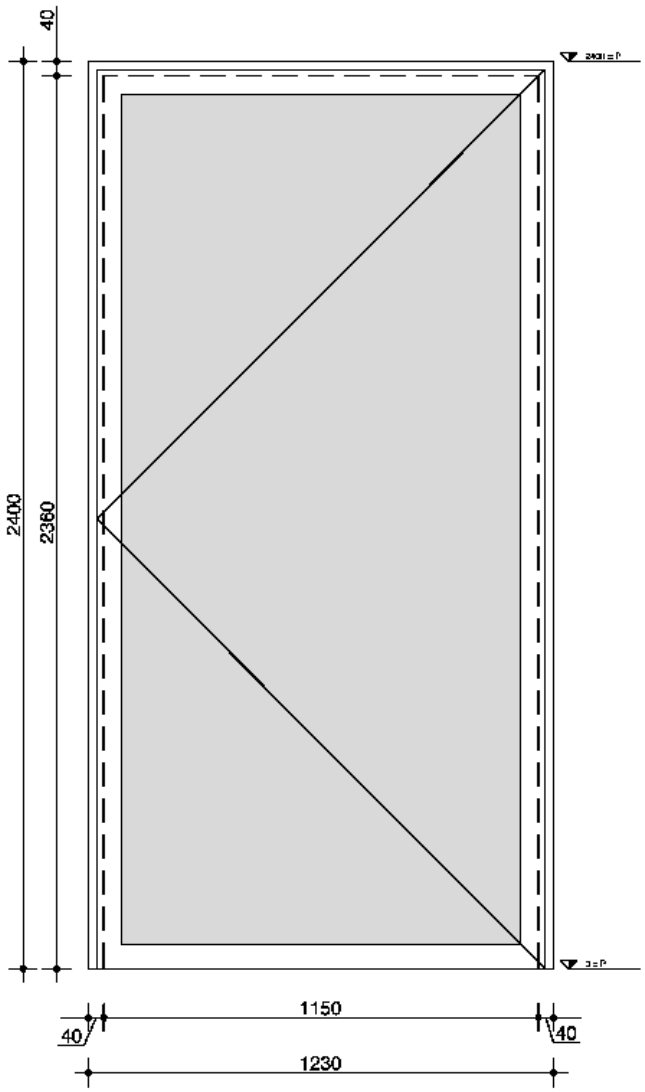

k.s.01

aantal zoals getekend:	3
aantal gespiegeld:	0
positie:	BG 0.03 & -1.13
kozijn:	Jansen Economy 50
deur:	stalendeur vzv glas, profiel gepoedercoat RAL 9004
glas:	cf opgave leverancier
behandeling:	gepoedercoat RAL 9004
wbdbo:	30min. brandwerend
H&S werk:	Dorma ITS 96 deurdranger Artitec Boda ITS

bijzonderheden

voor kozijndetail zie H4 & V5

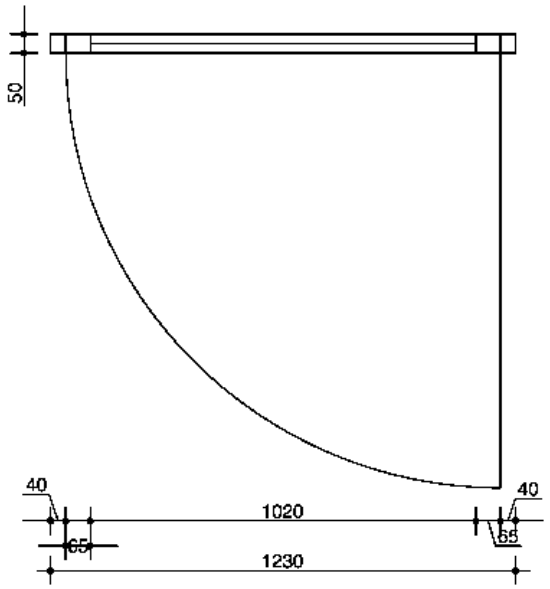

oth_

maten in het werk te controleren!

bouwaanvraag

ART18.11	kozijnenstaat		A	15.05.2019
ARTIS	binnenkozijnen	1:20	A4	stalen kozijn

oth_architecten bv · kruithuisstraat 23 · 1018 wj amsterdam · tel. 020 - 6274576 · info@oth.nl · www.oth.nl

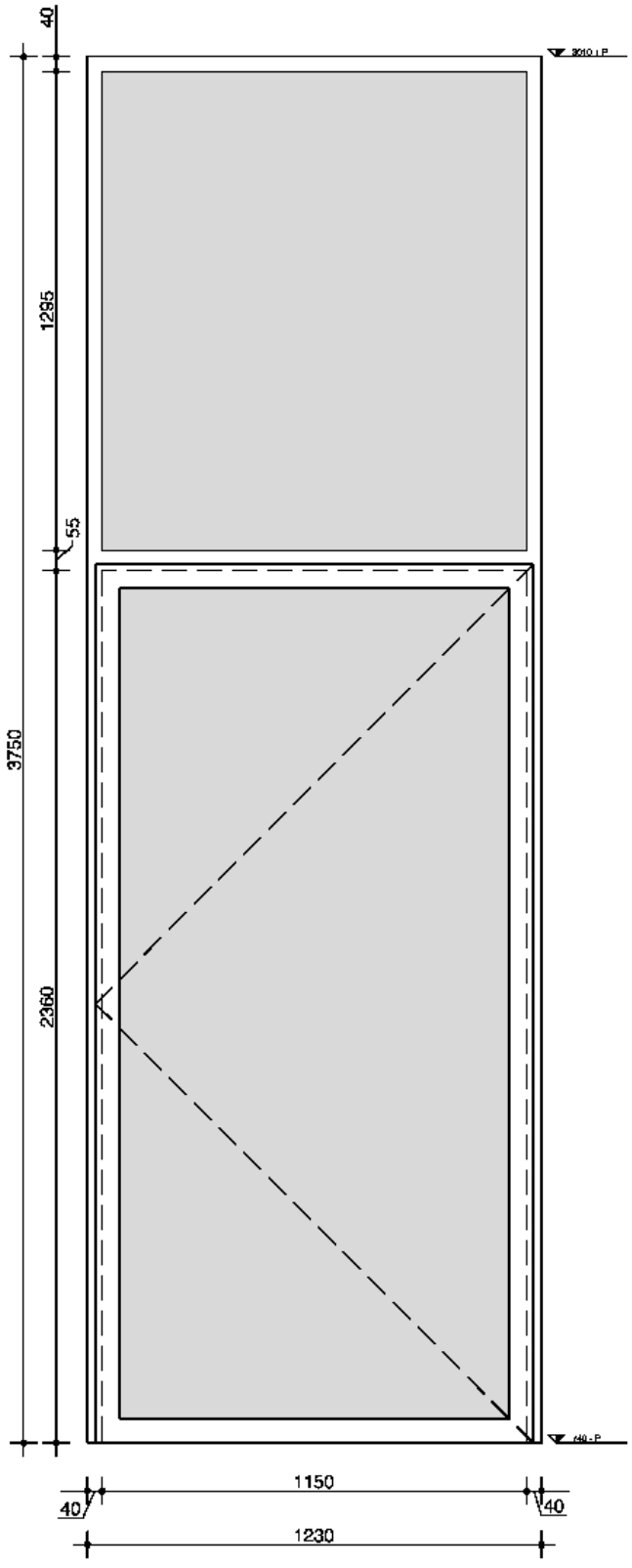

k.s.02

aantal zoals getekend:	1
aantal gespiegeld:	1
positie:	BG -1.02a
kozijn:	Jansen Economy 50
deur:	stalendeur vzv glas
glas:	cf opgave leverancier
behandeling:	n.t.b.
wbdbo:	n.v.t.
H&S werk:	Dorma ITS 96 deurdranger Artitec Boda ITS

bijzonderheden

voor kozijndetail zie H4 & V5

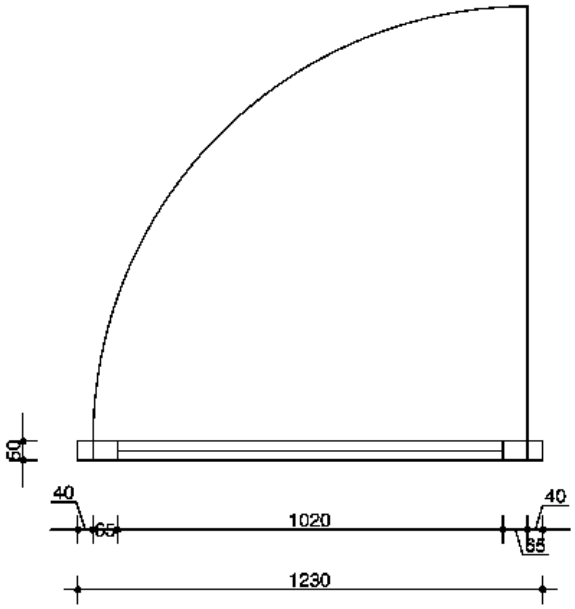

oth_

maten in het werk te controleren!

bouwaanvraag

ART18.11	kozijnenstaat		A	15.05.2019
ARTIS	binnenkozijnen	1:20	A4	stalen kozijn

oth_architecten bv · kruithuisstraat 23 · 1018 wj amsterdam · tel. 020 - 6274576 · info@oth.nl · www.oth.nl

k.s.03

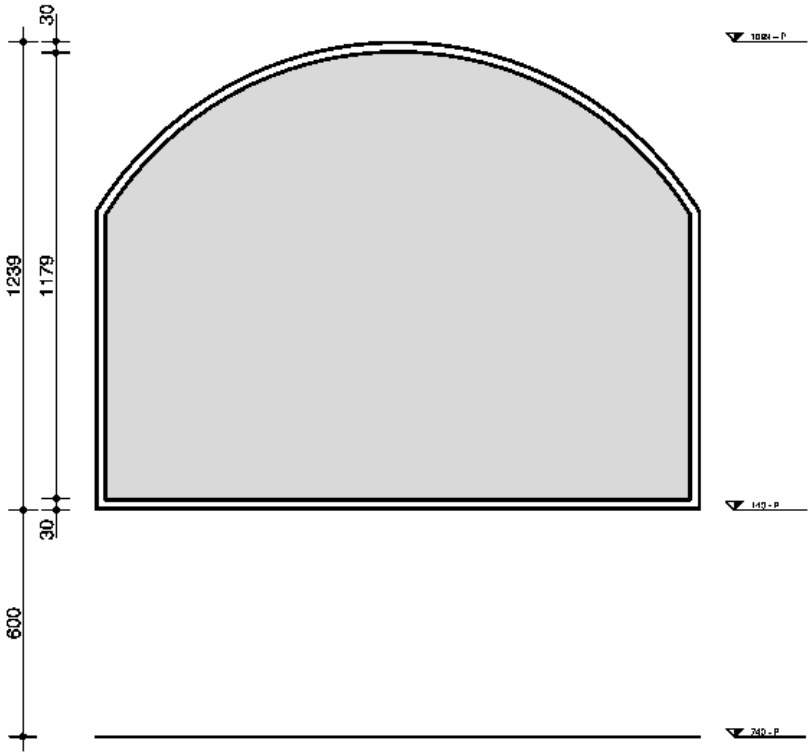

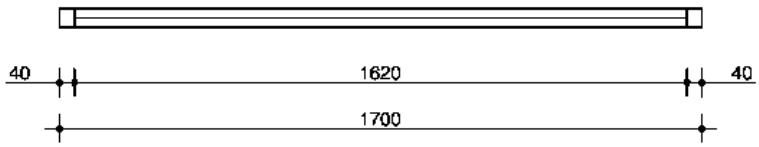

aantal zoals getekend:	2
aantal gespiegeld:	0
positie:	BG -1.02a
kozijn:	Jansen Economy 50
deur:	n.v.t.
glas:	cf opgave leverancier
behandeling:	n.t.b.
wbdbo:	30min. brandwerend
H&S werk:	n.v.t.

bijzonderheden

voor kozijndetail zie H2

oth_ maten in het werk te controleren! bouwaanvraag

ART18.11	kozijnenstaat		A	15.05.2019
ARTIS	binnenkozijnen	1:20	A4	stalen kozijn

oth_architecten bv · kruithuisstraat 23 · 1018 wj amsterdam · tel. 020 - 6274576 · info@oth.nl · www.oth.nl

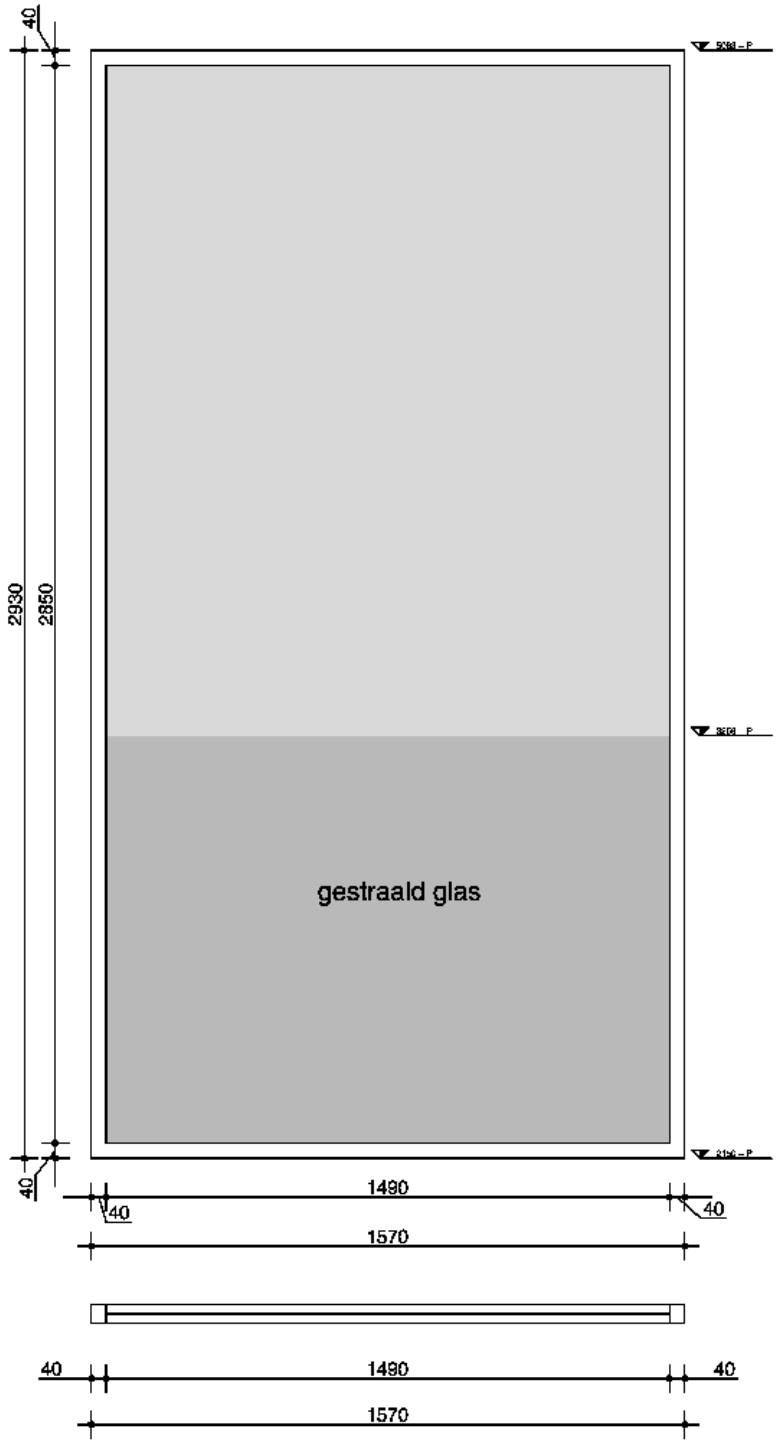

k.s.04

aantal zoals getekend:	1
aantal gespiegeld:	0
positie:	1e 1.01
kozijn:	Jansen Economy 50
deur:	stalendeur vzv glas
glas:	cf opgave leverancier
behandeling:	n.t.b.
wbdbo:	n.v.t.
H&S werk:	n.v.t.

bijzonderheden

glas t.p.v. vloer 1e v.z.v. gestraald glas

oth_ maten in het werk te controleren! bouwaanvraag

ART18.11	kozijnenstaat		A	15.05.2019
ARTIS	binnenkozijnen	1:20	A4	stalen kozijn

oth_architecten bv · kruithuisstraat 23 · 1018 wj amsterdam · tel. 020 - 6274576 · info@oth.nl · www.oth.nl

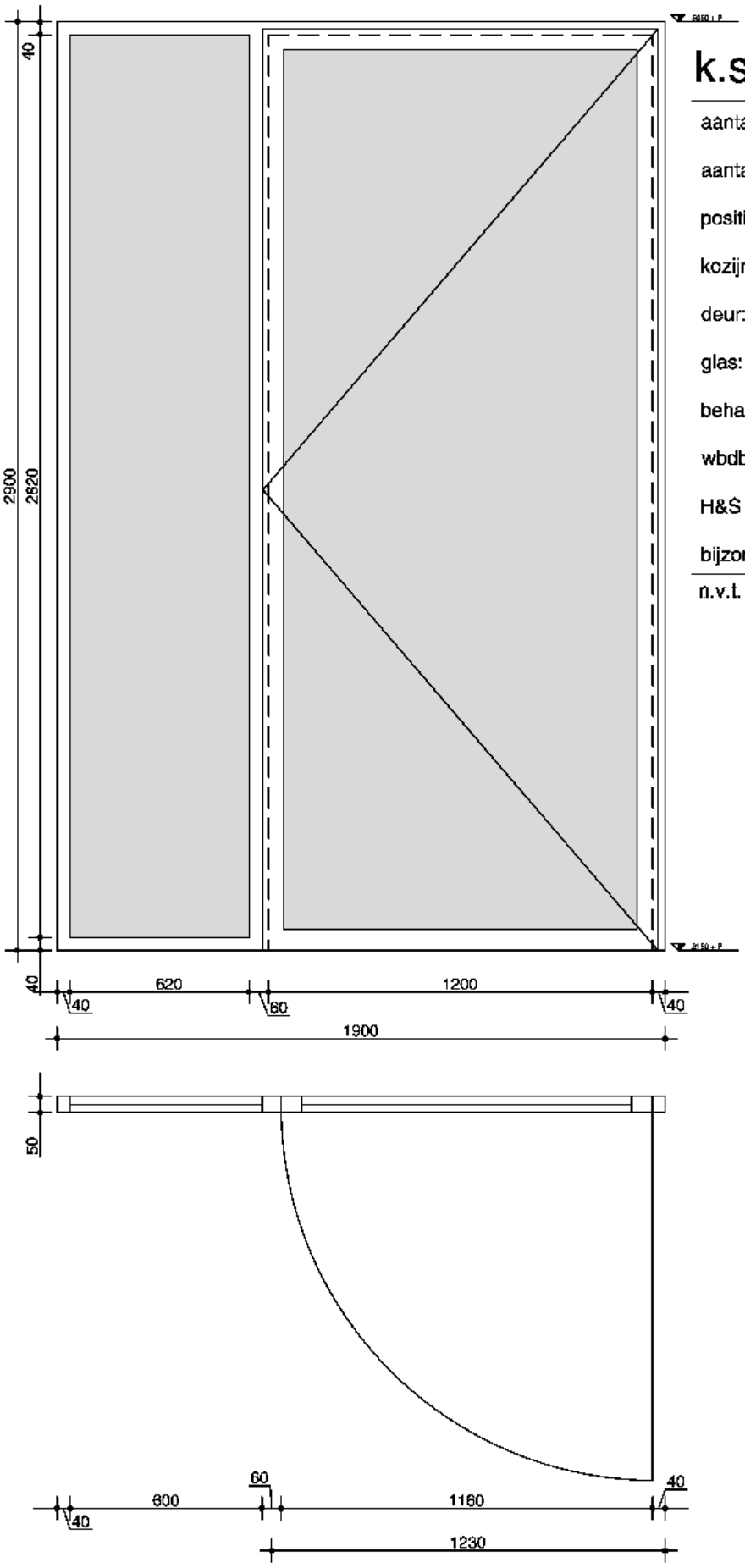

k.s.05

aantal zoals getekend:	1
aantal gespiegeld:	1
positie:	1e 1.08
kozijn:	Jansen Economy 50
deur:	stalendeur vzv glas
glas:	cf opgave leverancier
behandeling:	n.t.b.
wbdbo:	30min. brandwerend
H&S werk:	Dorma ITS 96 deurdranger Artitec Boda ITS

bijzonderheden

n.v.t.

oth_

maten in het werk te controleren!

bouwaanvraag

ART18.11	kozijnenstaat		A	15.05.2019
ARTIS	binnenkozijnen	1:20	A4	stalen kozijn

oth_architecten bv · kruithuisstraat 23 · 1018 wj amsterdam · tel. 020 - 6274576 · info@oth.nl · www.oth.nl

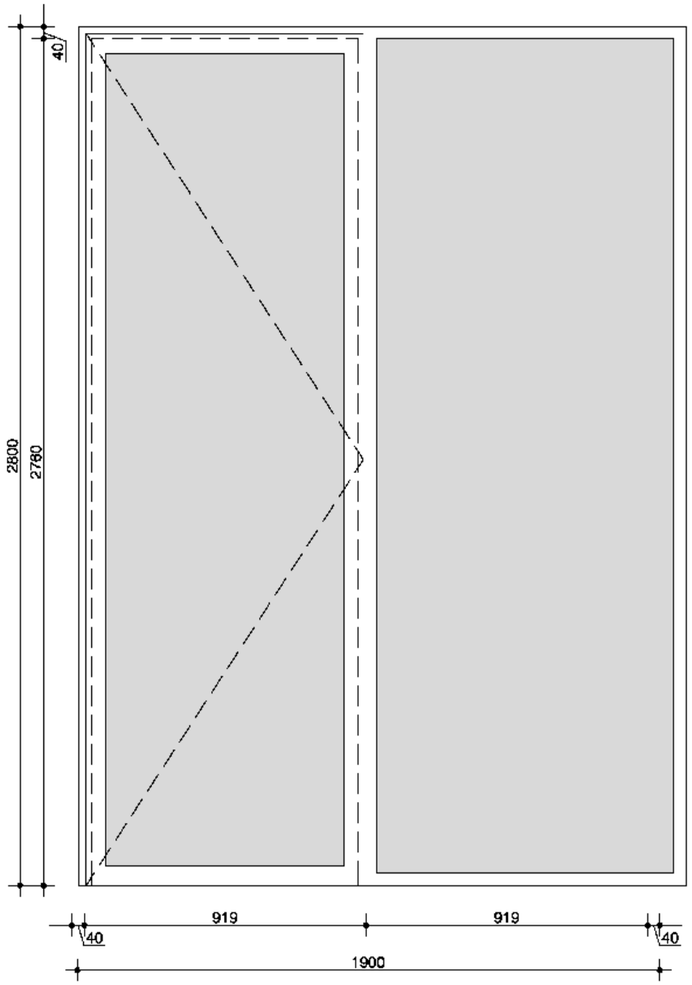

A

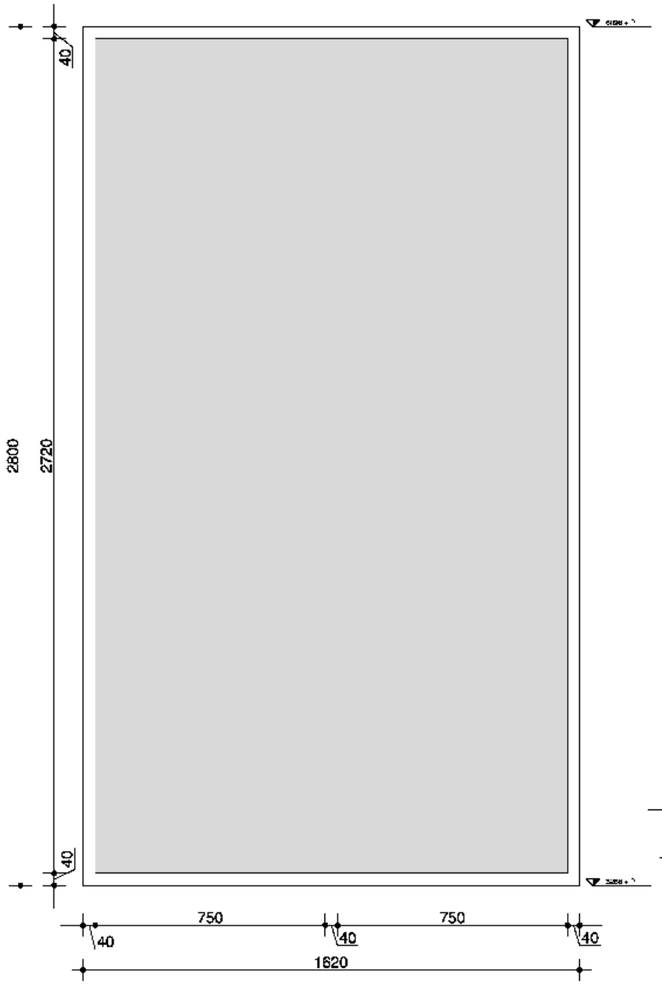

B

k.s.06

aantal zoals getekend:	1
aantal gespiegeld:	0
positie:	1e tussen verd. trappenhuis
kozijn:	Jansen Economy 50
deur:	stalendeur vzv glas
glas:	cf opgave leverancier
behandeling:	n.t.b.
wbdbo:	30min.
H&S werk:	Dorma ITS 96 deurdranger Artitec Boda ITS

bijzonderheden

n.v.t.

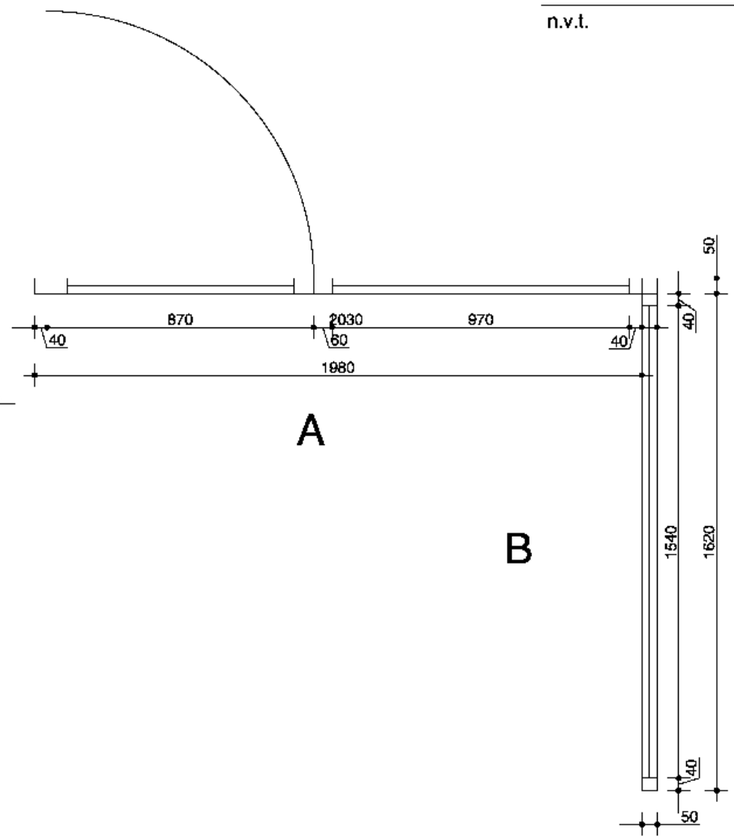

A

B

oth_ maten in het werk te controleren!

bouwaanvraag

ART18.11	kozijnenstaat		A	15.05.2019
Artis	binnenkozijnen	1:20	A3	stalen kozijn

oth_architecten bv · kruithuisstraat 23 · 1018 wj amsterdam · tel. 020 - 6274576 · info@oth.nl · www.oth.nl

k.s.07

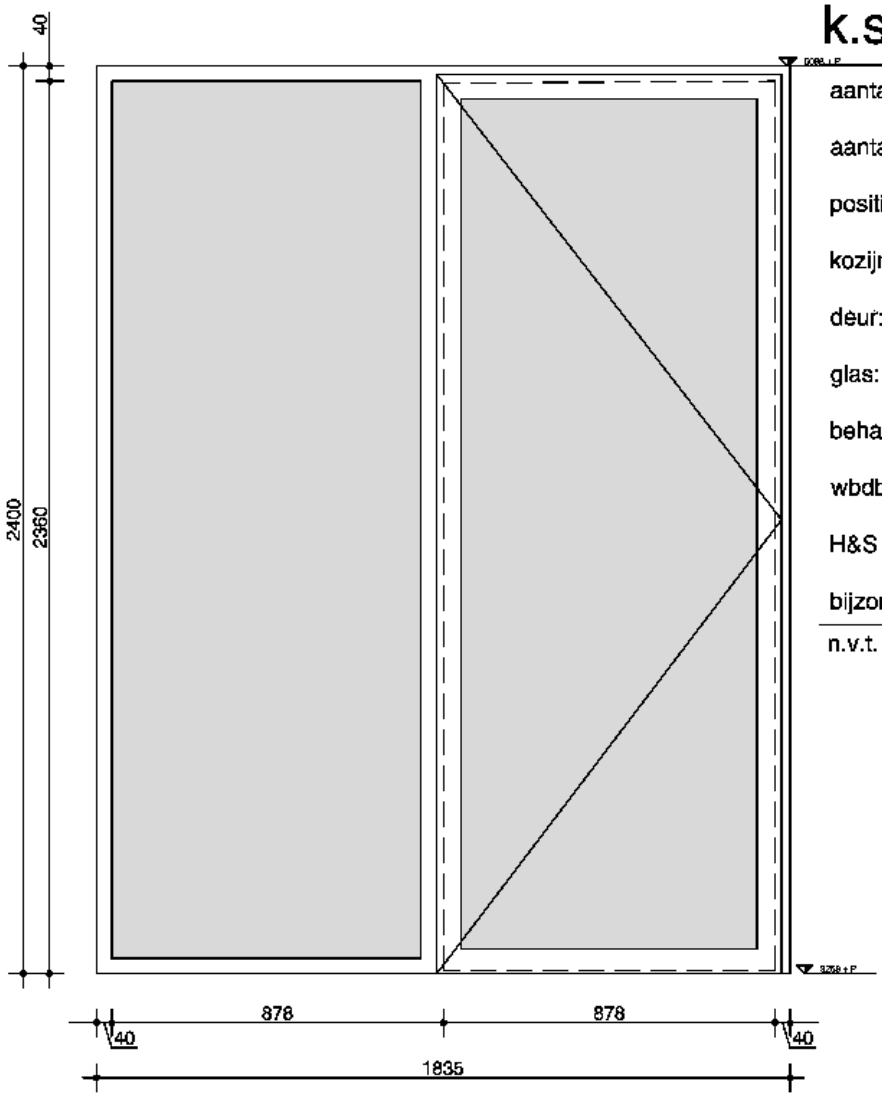

aantal zoals getekend:	1
aantal gespiegeld:	0
positie:	1e tussen verd. lift A
kozijn:	Jansen Economy 50
deur:	stalendeur vzv glas
glas:	cf opgave leverancier
behandeling:	n.t.b.
wbdbo:	30min.
H&S werk:	Dorma ITS 96 deurdranger Artitec Boda ITS

bijzonderheden

n.v.t.

oth_

maten in het werk te controleren!

bouwaanvraag

ART18.11	kozijnenstaat		A	15.05.2019
ARTIS	binnenkozijnen	1:20	A4	stalen kozijn

oth_architecten bv · kruithuisstraat 23 · 1018 wj amsterdam · tel. 020 - 6274576 · info@oth.nl · www.oth.nl

k.s.08

aantal zoals getekend:	1
aantal gespiegeld:	1
positie:	BG 0.04e & 0.06e
kozijn:	Jansen Economy 50
deur:	stalendeur vzv glas
glas:	cf opgave leverancier
behandeling:	n.t.b.
wbdbo:	30min
H&S werk:	Dorma ITS 96 deurdranger Artitec Boda ITS

bijzonderheden

n.v.t.

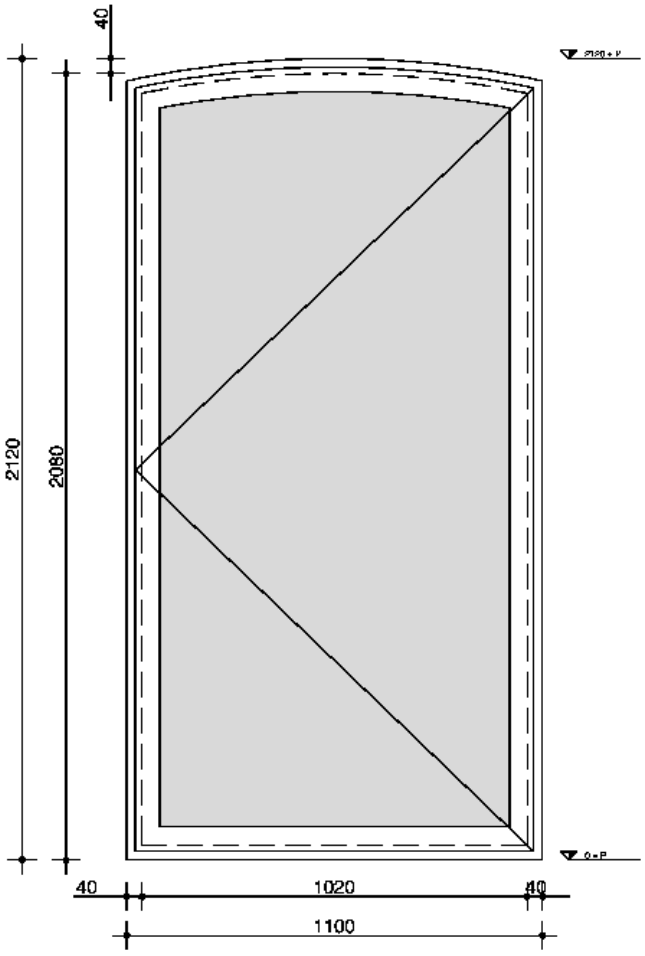

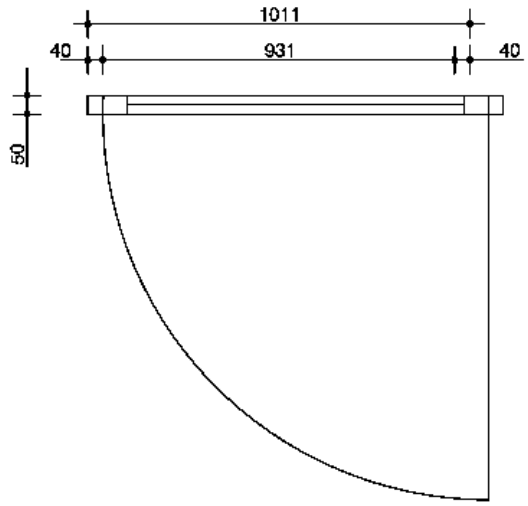

oth_ maten in het werk te controleren! bouwaanvraag

ART18.11	kozijnenstaat		A	15.05.2019
ARTIS	binnenkozijnen	1:20	A4	stalen kozijn

oth_architecten bv · kruithuisstraat 23 · 1018 wj amsterdam · tel. 020 - 6274576 · info@oth.nl · www.oth.nl

k.s.09/k.s.10

aantal zoals getekend:	1
aantal gespiegeld:	0
positie:	BG hal 0.05
kozijn:	Jansen Economy 50
deur:	n.t.b.
glas:	cf opgave leverancier
behandeling:	n.t.b.
wbdbo:	30min.
H&S werk:	n.v.t.

bijzonderheden

n.v.t.

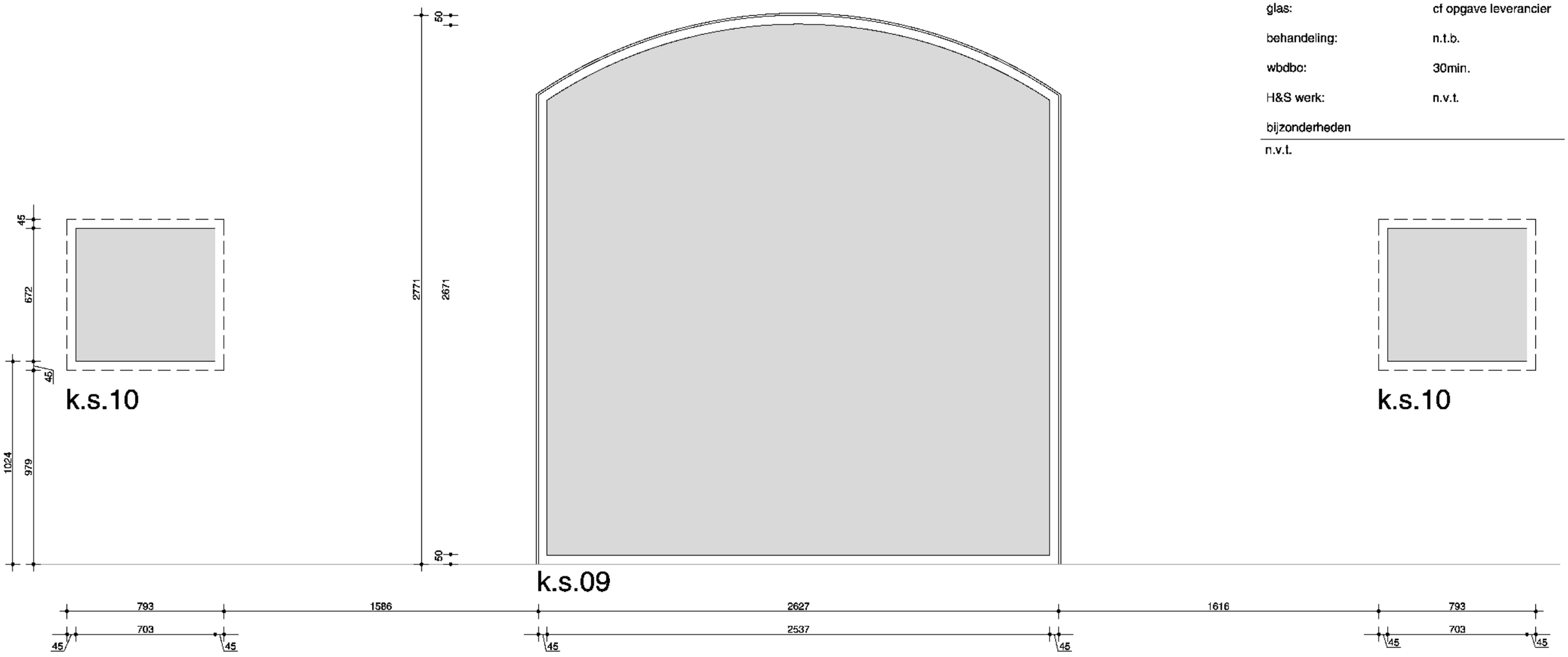

oth_

maten in het werk te controleren!

bouwaanvraag

ART18.11	kozijnenstaat		A	15.05.2019
Artis	binnenkozijnen	1:20	A3	

stalen kozijn

oth_architecten bv · kruithuisstraat 23 · 1018 wj amsterdam · tel. 020 - 6274576 · info@oth.nl · www.oth.nl

k.sl.01

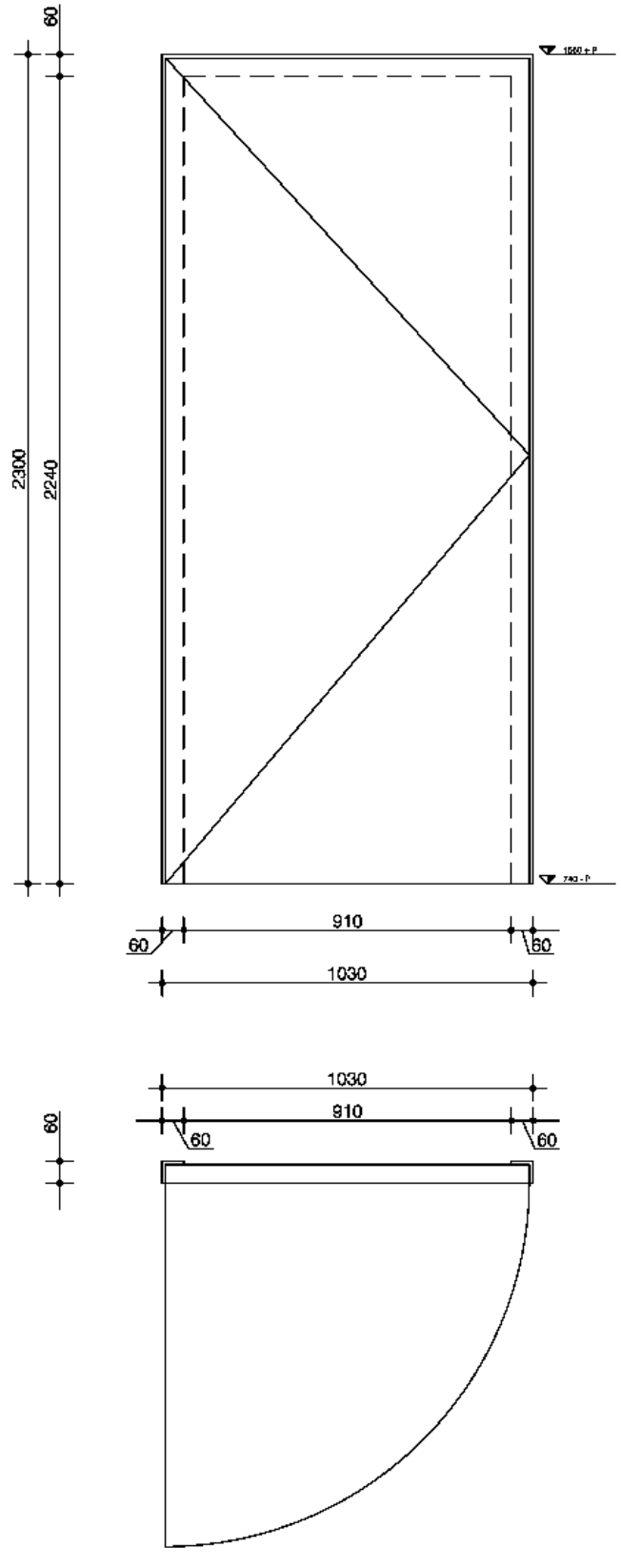

aantal zoals getekend:	3
aantal gespiegeld:	3
positie:	BG -1.02
kozijn:	stalen L-profiel kozijn
deur:	houten stompe deur
glas:	n.v.t.
behandeling:	n.t.b.
wbdbo:	n.v.t.
H&S werk:	Artitec Boda ITS vrij/bezet indicatie

bijzonderheden

deuren vzv onzichtbare scharnieren, leverancier n.t.b.
voor kozijndetail zie H1 & V1a, V1b

oth_

maten in het werk te controleren!

bouwaanvraag

ART18.11	kozijnenstaat		A	15.05.2019
ARTIS	binnenkozijnen	1:20	A4	stalen profiel kozijn

oth_architecten bv · kruithuisstraat 23 · 1018 wj amsterdam · tel. 020 - 6274576 · info@oth.nl · www.oth.nl

k.sl.02

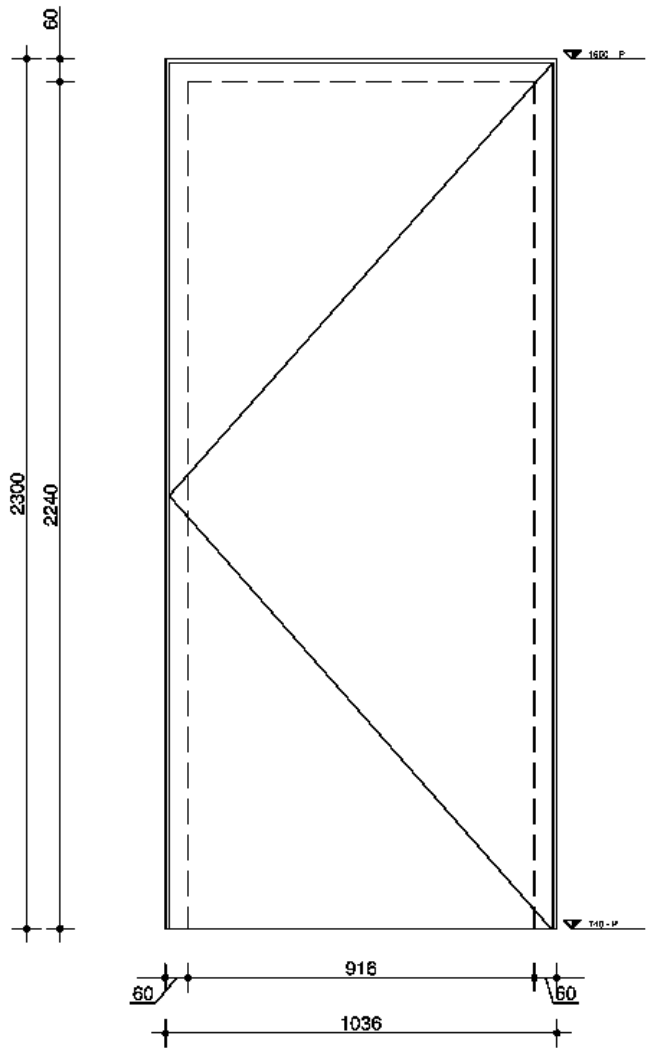

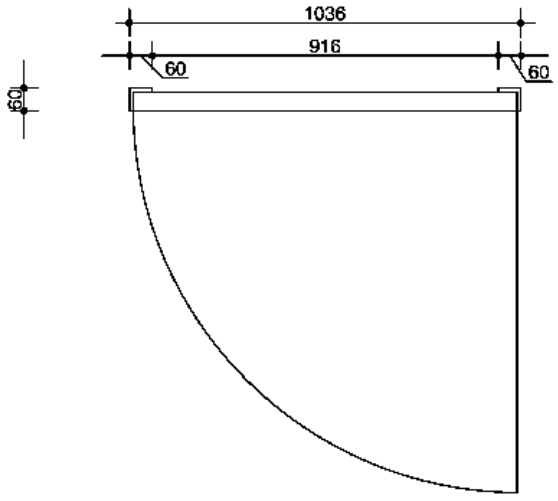

aantal zoals getekend:	1
aantal gespiegeld:	2
positie:	BG -1.02
kozijn:	stalen L-profiel kozijn
deur:	houten stompe deur
glas:	n.v.t.
behandeling:	n.t.b.
wbdbo:	n.v.t.
H&S werk:	Artitec Boda ITS vrij/bezet indicatie

bijzonderheden

deuren vzv onzichtbare scharnieren, leverancier n.t.b.
voor kozijndetail zie H1 & V1a, V1b

oth_

maten in het werk te controleren!

bouwaanvraag

ART18.11	kozijnenstaat		A	15.05.2019
ARTIS	binnenkozijnen	1:20	A4	stalen profiel kozijn

oth_architecten bv · kruithuisstraat 23 · 1018 wj amsterdam · tel. 020 - 6274576 · info@oth.nl · www.oth.nl

k.sl.03

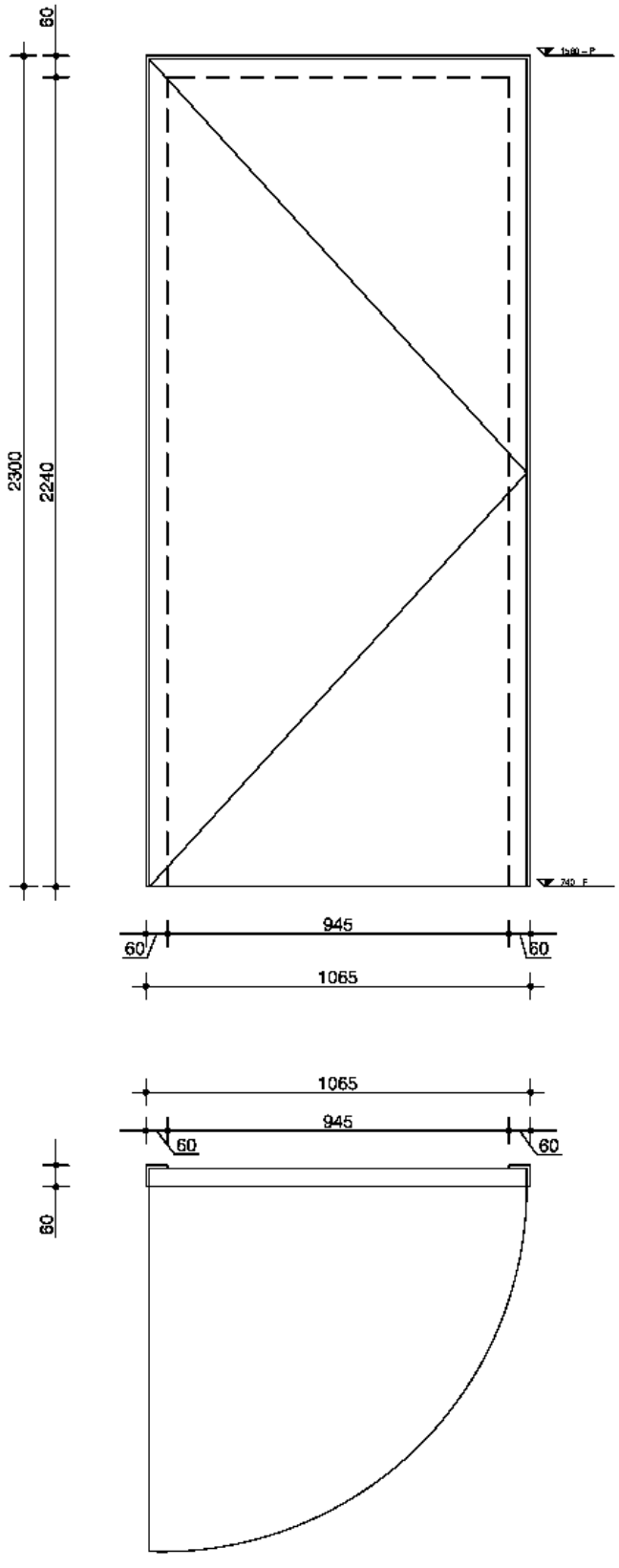

aantal zoals getekend:	2
aantal gespiegeld:	2
positie:	BG -1.02
kozijn:	stalen L-profiel kozijn
deur:	houten stompe deur
glas:	n.v.t.
behandeling:	n.t.b.
wbdbo:	n.v.t.
H&S werk:	Artitec Boda ITS vrij/bezet indicatie

bijzonderheden

deuren vzv onzichtbare schamieren, leverancier n.t.b.
voor kozijndetail zie H1 & V1a, V1b

oth_

maten in het werk te controleren!

bouwaanvraag

ART18.11	kozijnenstaat		A	15.05.2019
ARTIS	binnenkozijnen	1:20	A4	stalen profiel kozijn

oth_architecten bv · kruithuisstraat 23 · 1018 wj amsterdam · tel. 020 - 6274576 · info@oth.nl · www.oth.nl

k.sl.04

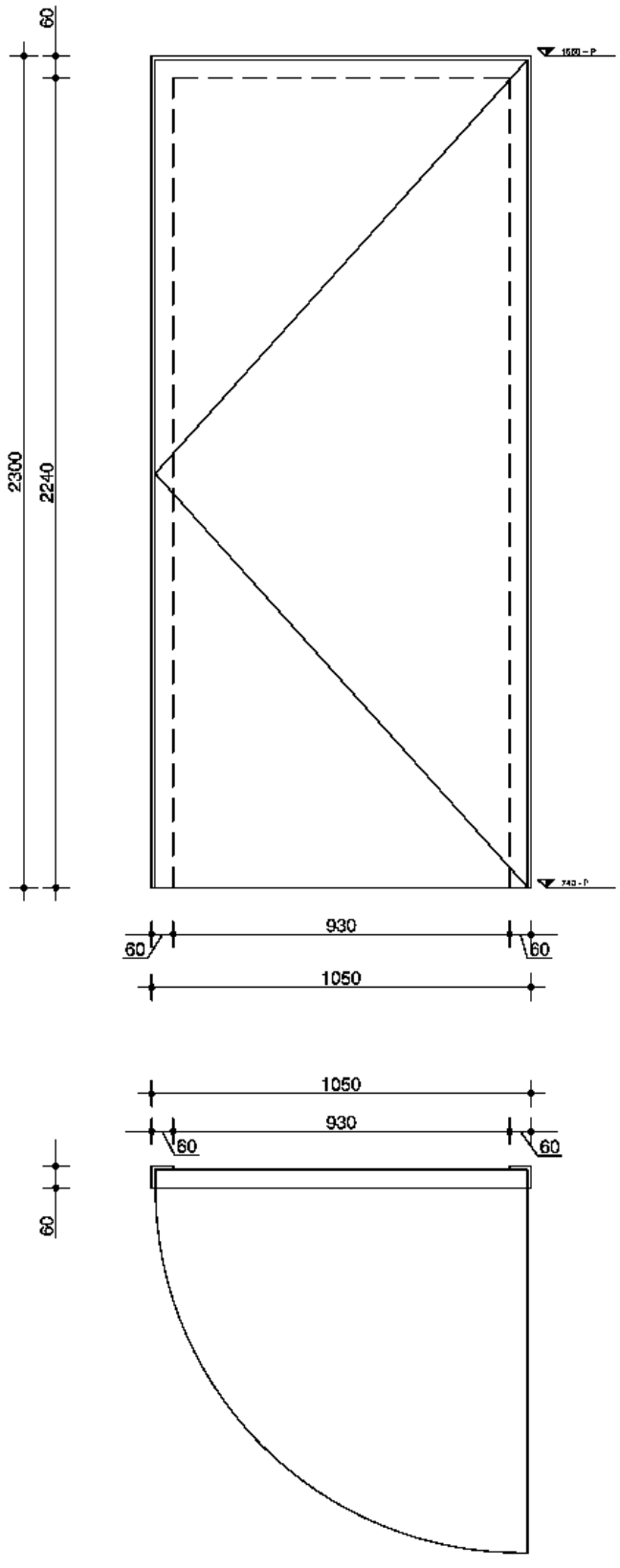

aantal zoals getekend:	2
aantal gespiegeld:	1
positie:	BG -1.02
kozijn:	stalen L-profiel kozijn
deur:	houten stompe deur
glas:	n.v.t.
behandeling:	n.t.b.
wbdbo:	n.v.t.
H&S werk:	Artitec Boda ITS vrij/bezet indicatie

bijzonderheden

deuren vzv onzichtbare schamieren, leverancier n.t.b.
voor kozijndetail zie H1 & V1a, V1b

oth_

maten in het werk te controleren!

bouwaanvraag

ART18.11	kozijnenstaat		A	15.05.2019
ARTIS	binnenkozijnen	1:20	A4	stalen profiel kozijn

oth_architecten bv · kruithuisstraat 23 · 1018 wj amsterdam · tel. 020 - 6274576 · info@oth.nl · www.oth.nl

k.sl.05

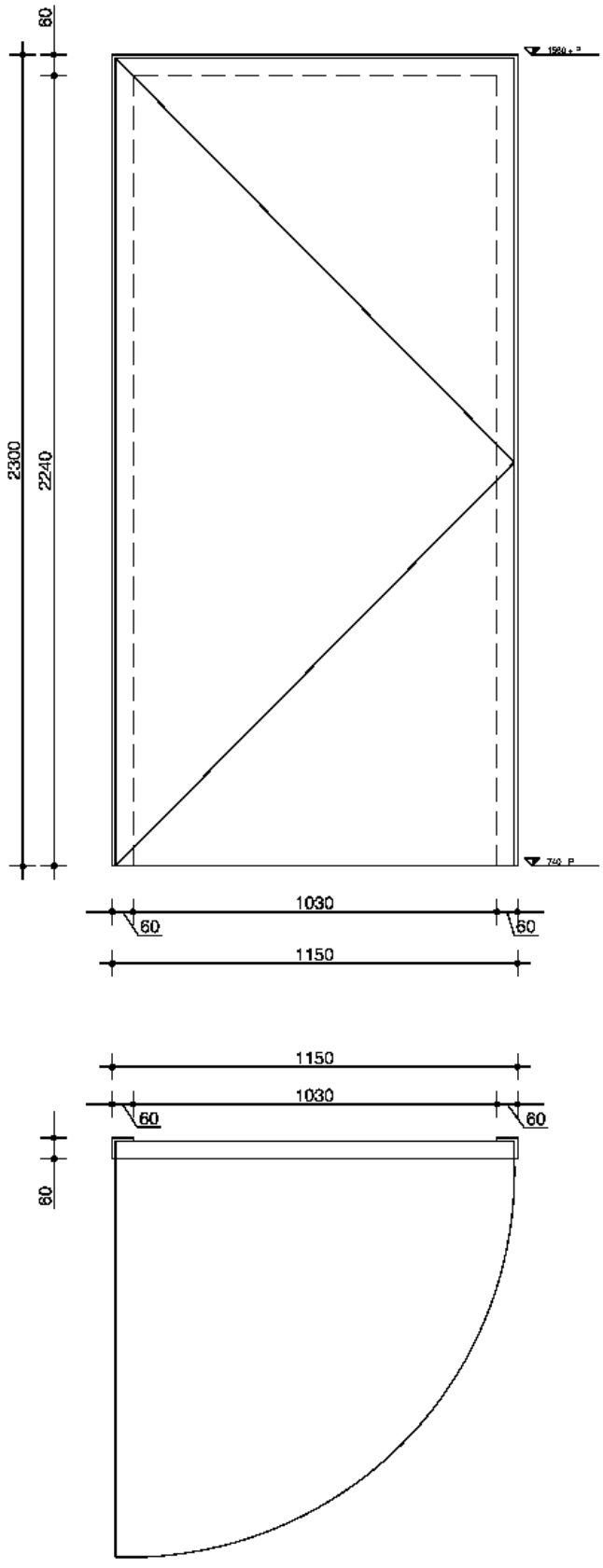

aantal zoals getekend:	2
aantal gespiegeld:	1
positie:	BG -1.02
kozijn:	stalen L-profiel kozijn
deur:	houten stompe deur
glas:	n.v.t.
behandeling:	n.t.b.
wbdbo:	n.v.t.
H&S werk:	Artitec Boda ITS vrij/bezet indicatie

bijzonderheden

deuren vzv onzichtbare scharnieren, leverancier n.t.b.
deuren tpv -1.01 niet vzv vrij/bezet indicatie
voor kozijndetail zie H1 & V1a, V1b

oth_

maten in het werk te controleren!

bouwaanvraag

ART18.11	kozijnenstaat		A	15.05.2019
ARTIS	binnenkozijnen	1:20	A4	stalen profiel kozijn

oth_architecten bv · kruithuisstraat 23 · 1018 wj amsterdam · tel. 020 - 6274576 · info@oth.nl · www.oth.nl

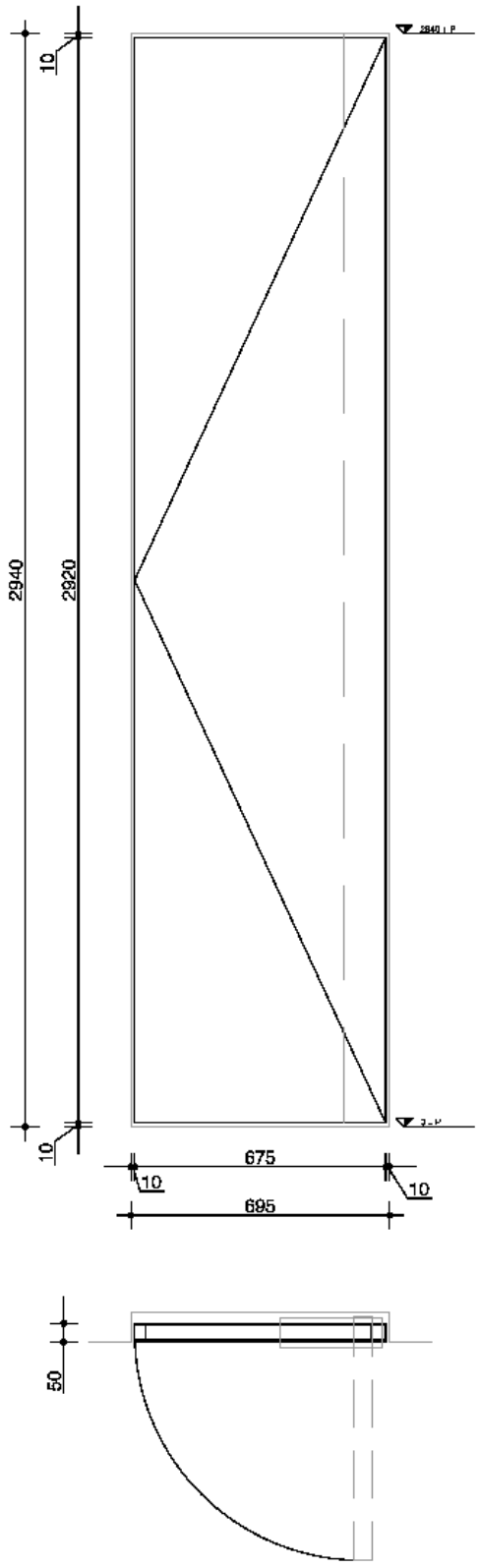

k.wd.01

aantal zoals getekend:	4
aantal gespiegeld:	4
positie:	BG & 1e transitiezone
kozijn:	n.v.t.
deur:	houten stompe deur vzv messing
glas:	n.v.t.
behandeling:	n.v.t.
wbdbo:	30 min. brandwerend
H&S werk:	cf opgave leverancier

bijzonderheden

deuren vzv onzichtbare scharnieren, deur vzv messing
voor kozijndetail zie H11, H12 & V12, V13
wanddeur vzv klemmagneet en firestrip

oth_

maten in het werk te controleren!

bouwaanvraag

ART18.11	kozijnenstaat		A	15.05.2019
ARTIS	binnenkozijnen	1:20	A4	wanddeur

oth_architecten bv · kruithuisstraat 23 · 1018 wj amsterdam · tel. 020 - 6274576 · info@oth.nl · www.oth.nl

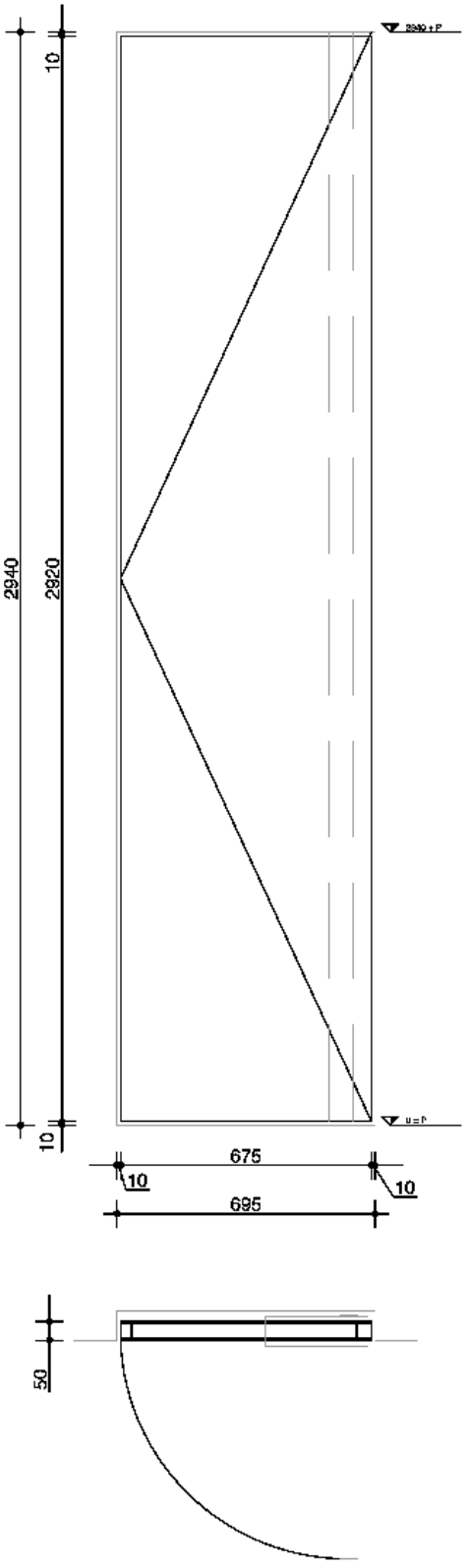

k.wd.02

aantal zoals getekend:	1
aantal gespiegeld:	1
positie:	1e tussen verd. trappenhuis
kozijn:	n.v.t.
deur:	houten stompe deur vzv staal kleur als doorgang
glas:	n.v.t.
behandeling:	n.v.t.
wbdbo:	30 min. brandwerend
H&S werk:	cf opgave leverancier

bijzonderheden

wanddeur vzv klemmagneet en firestrip
voor kozijndetail zie H11, H12 & V12, V13

oth_

maten in het werk te controleren!

bouwaanvraag

ART18.11	kozijnenstaat		A	15.05.2019
ARTIS	binnenkozijnen	1:20	A4	wanddeur

oth_architecten bv · kruithuisstraat 23 · 1018 wj amsterdam · tel. 020 - 6274576 · info@oth.nl · www.oth.nl

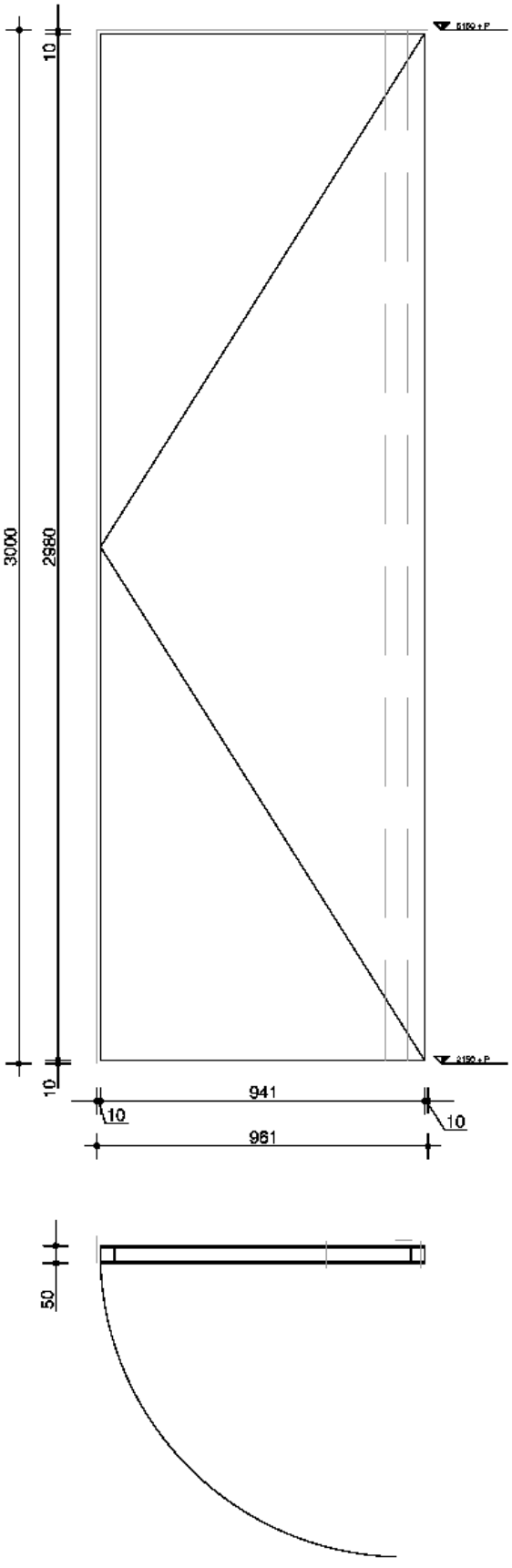

k.wd.03

aantal zoals getekend:	1
aantal gespiegeld:	1
positie:	1e 1.03
kozijn:	n.v.t.
deur:	houten stompe deur vzv staal kleur als doorgang
glas:	n.v.t.
behandeling:	n.v.t.
wbdbo:	30 min. brandwerend
H&S werk:	cf opgave leverancier

bijzonderheden

wanddeur vzv klemmagneet en firestrip
voor kozijndetail zie H11, H12 & V12, V13

oth_

maten in het werk te controleren!

bouwaanvraag

ART18.11	kozijnenstaat		A	15.05.2019
ARTIS	binnenkozijnen	1:20	A4	wanddeur

oth_architecten bv · kruithuisstraat 23 · 1018 wj amsterdam · tel. 020 - 6274576 · info@oth.nl · www.oth.nl