Gegevens bevoegd gezag

Referentienummer	Datum ontvangst

Behoort bij besluit

BWT 3359329
Gemerkt 01

Gemeente Amsterdam
Centrum

Formulierversie
2017.02

Aanvraaggegevens

Publiceerbare aanvraag/melding

Aanvraagnummer	3359329
Aanvraagnaam	warmoesstraat 10 begane grond deur
Uw referentiecode	w10
Ingediend op	08-12-2017
Soort procedure	Reguliere procedure
Projectomschrijving	het wijzigen van de toegansdeur van het restaurant
Opmerking	-
Gefaseerd	Nee
Blokkerende onderdelen weglaten	Nee
Kosten openbaar maken	Nee
Bijlagen die later komen	niet bekend
Bijlagen n.v.t. of al bekend	niet bekend

Bevoegd gezag

Naam:	Gemeente Amsterdam
Bezoekadres:	U kunt uw uitgeprinte aanvraag per post of aan de balie bij uw stadsdeel indienen. Kijk voor informatie op www.amsterdam.nl/omgevingsvergunning
Postadres:	Voor vragen kunt u contact opnemen met Antwoord, via onderstaand telefoonnummer of mailadres. U kunt uw aanvraag echter niet per mail indienen
Telefoonnummer:	14 020
Contactformulier:	https://www.amsterdam.nl/contact
Website:	www.amsterdam.nl/omgevingsvergunning

Overzicht bijgevoegde modulebladen

Aanvraaggegevens

Locatie van de werkzaamheden

Werkzaamheden en onderdelen

Overige veranderingen

- Bouwen

Bijlagen



Formulierversie
2017.02

Locatie

1 Adres

Postcode	1012JD
Huisnummer	10
Huisletter	-
Huisnummertoevoeging	H
Straatnaam	Warmoesstraat
Plaatsnaam	Amsterdam
Gelden de werkzaamheden in deze aanvraag/melding voor meerdere adressen of percelen?	☐ Ja ☑ Nee



Formulierversie
2017.02

Bouwen

Overige veranderingen

1 Woonboten en drijvende objecten

Betreft het bouwwerk een drijvend object?	☐ Ja ☑ Nee

2 Woning

Gaat het om de bouw van één of meer woningen?	☐ Ja ☑ Nee

3 De bouwwerkzaamheden

Wat is er op het bouwwerk van toepassing?	☐ Het wordt geheel vervangen ☑ Het wordt gedeeltelijk vervangen ☐ Het wordt nieuw geplaatst
Eventuele toelichting	de toegangsdeur restaurant begane grond
Hebt u voor deze bouwwerkzaamheden al eerder een vergunning aangevraagd?	☐ Ja ☑ Nee

4 Plaats van het bouwwerk

Waar gaat u bouwen?	Hoofdgebouw

5 Seizoensgebonden en tijdelijke bouwwerken

Gaat het om een seizoensgebonden bouwwerk?	☐ Ja ☑ Nee
Gaat het om een tijdelijk bouwwerk?	☐ Ja ☑ Nee

6 Gebruik

Waar gebruikt u het bouwwerk en/ of terrein momenteel voor?	☐ Wonen ☑ Overige gebruiksfuncties
Geef aan waar u het bouwwerk en/ of terrein momenteel voor gebruikt.	restaurant
Waar gaat u het bouwwerk voor gebruiken?	☐ Wonen ☑ Overige gebruiksfuncties
Geef aan waar u het bouwwerk voor gaat gebruiken.	restaurant

7 Gebruiksfuncties

In onderstaande tabel staan in de eerste kolom mogelijke gebruiksfuncties die in een bouwwerk kunnen voorkomen. Vul voor alle gebruiksfuncties die voor u van toepassing zijn het aantal personen, de totale gebruiksoppervlakte en de totale vloeroppervlakte van het verblijfsgebied in m2 in hele getallen in.

Gebruiksfunctie	Aantal personen	Gebruiksoppervlakte (m2)	Verblijfsoppervlakte (m2)
Bijeenkomst			
Cel			
Gezondheidszorg			
Industrie			
Kantoor			
Logies			
Onderwijs			
Sport			
Winkel			
Overige gebruiksfuncties			

8 Uiterlijk bouwwerk/welstand

Beschrijf van de onderstaande onderdelen de materialen en kleuren die u voor het bouwwerk gebruikt. U mag het veld leeg laten als u materialen en kleuren in de bijlagen vermeldt

Onderdelen	Materiaal	Kleur
Gevels		
- Plint gebouw		
- Gevelbekleding		
- Borstweringen		
- Voegwerk		
Kozijnen		
- Ramen		
- Deuren	hout	donker/gracht groen
- Luiken		
Balkonhekken		
Dakgoten en boeidelen		
Dakbedekking		

Vul hier overige onderdelen en bijbehorende materialen en kleuren in. -

9 Mondeling toelichten

Ik wil mijn bouwplan mondeling toelichten voor de welstandscommissie/ stadsbouwmeester.

- ☐ Ja
- ☑ Nee



Formulierversie
2017.02

Bijlagen

Formele bijlagen

Naam bijlage	Bestandsnaam	Type	Datum ingediend	Status document
W10_tek_1__BT_pdf	W10 tek 1 BT.pdf	Plattegronden, doorsneden en detailtekeningen bouwen complexere bouwwerken Welstand	2017-12-08	In behandeling
W10_tek_2_NT_pdf	W10 tek 2 NT.pdf	Plattegronden, doorsneden en detailtekeningen bouwen complexere bouwwerken Welstand	2017-12-08	In behandeling
w10_foto_pdf	w10 foto.pdf	Welstand	2017-12-08	In behandeling
archieftekeningen_W-10_ivm_Orde_2	archieftekeningen W10 ivm Orde 2.pdf	Plattegronden, doorsneden en detailtekeningen bouwen complexere bouwwerken Welstand	2017-12-08	In behandeling
werkomschrijving_cult_hist_pdf	werkomschrijving cult hist.pdf	Welstand Anders	2017-12-08	In behandeling

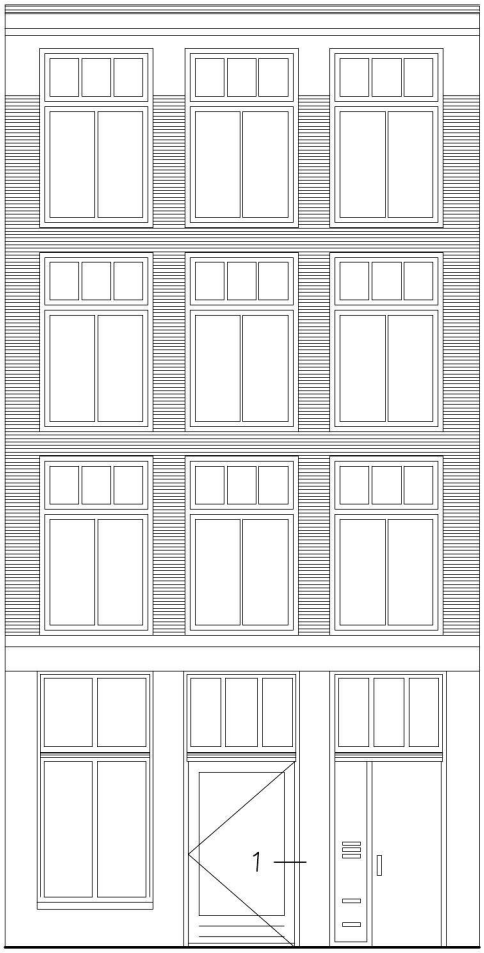

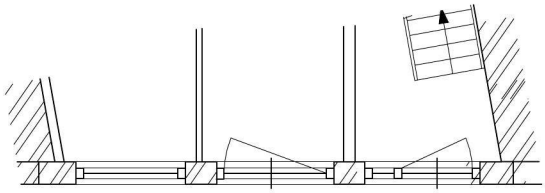

6288

Behoort bij besluit

BWT 3359329
Gemerkt 02

Gemeente
Amsterdam
Centrum

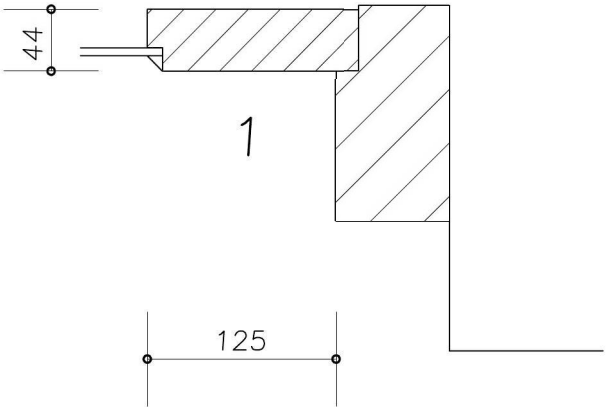

DETAIL 1
SCHAAL 1:5

begane grond

tekeningnr. 1

opdrachtgever	:	casa dela gioia bv
werk	:	warmoesstraat 10
onderwerp	:	bestaande toestand
datum	:	8-12-17

zaanweg 59
1521 DM Wormerveer
tel: 075-6287686
e-mail: info@kleinbv.nl

ARCHITECTENBUREAU KLEIN

Behoort bij besluit

BWT 3359329
Gemerkt 03

Gemeente Amsterdam
Centrum

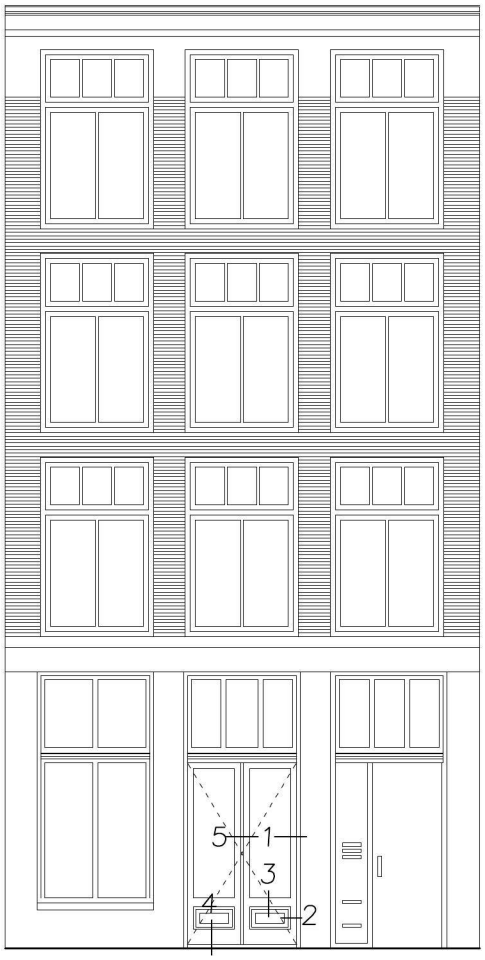

nieuwe dubbele deur onderpui

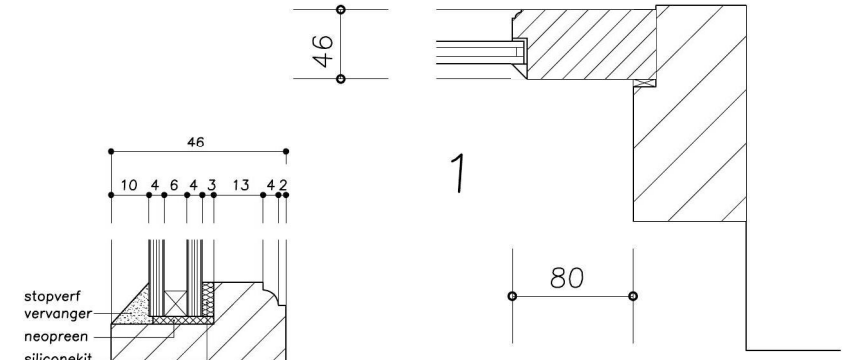

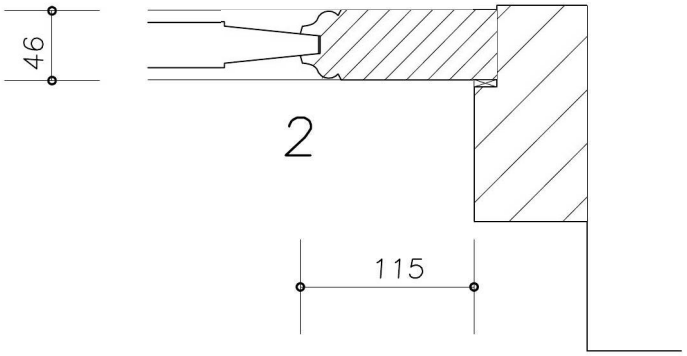

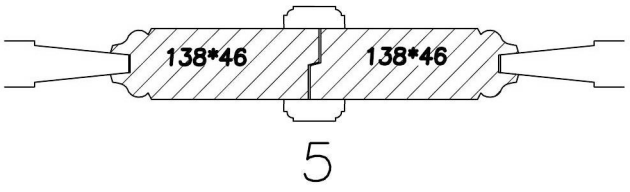



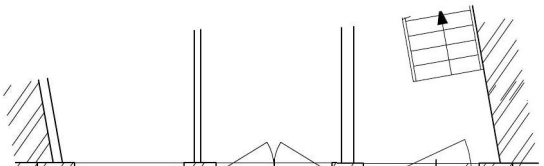

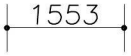



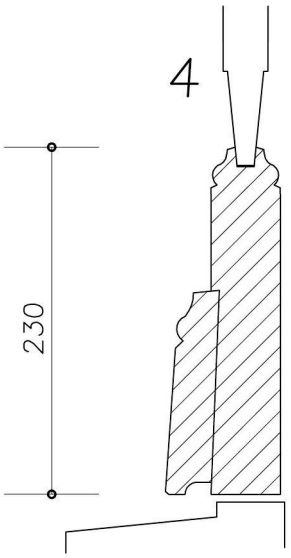

bestaande onderdorpel

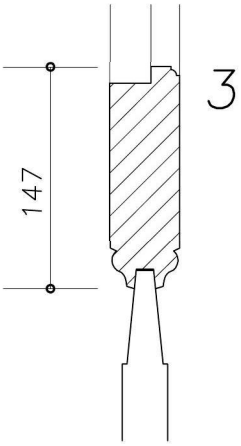

begane grond

deur – hout – donker groen als bestaand

DETAIL 1
SCHAAL 1:5

tekeningnr. 2

opdrachtgever	:	casa dela gioia bv
werk	:	warmoesstraat 10
onderwerp	:	nieuwe toestand
datum	:	8–12–17

zaanweg 59
1521 DM Wormerveer
tel: 075–6287686
e–mail: info@kleinbv.nl

ARCHITECTENBUREAU KLEIN





Behoort bij besluit

BWT 3359329
Gemerkt 04

Gemeente
Amsterdam
Centrum


SMOKE SHISHA
OPEN
PASTA
ALL PIZZA + SOFT DRINK
€10,00
DOLCE VITA


VITA
DOLCE VITA
PIZZA PASTA STEAK
ALL PIZZA + SOFT DRINK
€10,00
PIZZA
Special Offers!

Warmoesstraat 10 Cult. Historische werkomschrijving

Het pand Warmoesstraat 10 is een Orde 2 pand.

Deze is recent (ca 4 jaar terug) voorzien van een nieuwe fundering

Op de begane grond is een restaurant gevestigd.

De entree deur van dit restaurant bestaat uit een brede glasdeur van ca 1450 mm breed (dagmaat)

De wens is om deze deur aan te veranderen in een passender set stolpstel deuren voorzien van bossing panelen aan de onderzijde. E.e.a. conform de bijgevoegde detaillering.

Het kozijn en de onderdorpel blijven bestaand.

Behoort bij besluit

BWT 3359329
Gemerkt 05

Gemeente
Amsterdam
Centrum

Gemeente Amsterdam
Centrum

Bezoekadres
Amstel 1
1011 PN Amsterdam

Postbus 202
1000 AE Amsterdam
Telefoon 14 020
Fax 020 256 4433
centrum.amsterdam.nl

Datum **18 januari 2018**
Ons kenmerk 3359329
Behandeld door [redacted]

Omgevingsvergunning

GEMEENTE AMSTERDAM
Het algemeen bestuur van de bestuurscommissie van stadsdeel Centrum

Besluit

Een omgevingsvergunning te verlenen aan Casa della goioa bv voor het wijzigen van de toegangsdeur van de begane grond van het gebouw Warmoesstraat 10 ten behoeve van het restaurant.

De aanhouding van de aanvraag te doorbreken op basis van artikel 3.3, derde lid van de Wet algemene bepalingen omgevingsrecht.

Activiteiten

De omgevingsvergunning wordt verleend voor de volgende activiteit:

- het bouwen van een bouwwerk (artikel 2.1, eerste lid, onder a, van de Wet algemene bepalingen omgevingsrecht).

Vergunningvoorschriften

Bouwen (artikel 2.1, eerste lid, onder a, Wabo)
Bouwbesluit 2012
De volgende voorschriften zijn verbonden aan deze omgevingsvergunning:

- De reclame-uitingen die op de foto's zichtbaar zijn behoren niet tot deze aanvraag. Op voorhand wordt aangegeven dat deze voldoen niet aan de criteria voor reclame-uitingen.

Gewaarmerkte gegevens en bescheiden

De volgende gewaarmerkte gegevens en bescheiden behoren bij deze omgevingsvergunning:

- aanvraagformulier, gemerkt 01;
- tekening bestaand, gemerkt 02;
- tekening nieuw, gemerkt 03;
- foto's, gemerkt 04;
- historische werkomschrijving, gemerkt 05.

Aanhangsel

Bij deze omgevingsvergunning hoort een aanhangsel. Hierin vindt u informatie over:

- rechtsbescherming;
- inwerkingtreding besluit;
- intrekking en overschrijving;
- verloop van de procedure;
- beoordeling van het project;
- overige voorschriften;
- nadere aanwijzingen.

Met vriendelijke groet,
het algemeen bestuur van de bestuurscommissie van stadsdeel Centrum,
namens hen,

[redacted]

medewerker Vergunningen

Rechtsbescherming

Niet mee eens?
Bent u het niet eens met dit besluit? Dan kunt u als belanghebbende binnen zes weken na de dag waarop het besluit verzonden is bezwaar maken. Het poststempel geldt als datum waarop uw bezwaarschrift is verzonden.

Stuur uw bezwaarschrift naar:
Het algemeen bestuur van de bestuurscommissie van stadsdeel Centrum
Juridisch Bureau
Postbus 483
1000 AL Amsterdam

Vermeld in uw bezwaarschrift altijd:
- uw naam, adres en telefoonnummer;
- de datum waarop u het bezwaarschrift schrijft en uw handtekening;
- de datum en het kenmerk van het besluit waartegen u bezwaar maakt;
- waarom u bezwaar maakt.

Dient iemand anders namens u het bezwaarschrift in? Stuur dan een machtiging mee.

Na ontvangst informeren wij u over de afhandeling van uw bezwaarschrift.

Voorlopige voorziening
Het indienen van een bezwaarschrift heeft **geen** schorsende werking. Het besluit waartegen u bezwaar maakt blijft geldig totdat op uw bezwaar is beslist.

Om te voorkomen dat door het besluit een onomkeerbare situatie ontstaat kan een belanghebbende een verzoek om een voorlopige voorziening indienen. Met een voorlopige voorziening kan de inwerkingtreding van het besluit worden opgeschort.

Een verzoek om een voorlopige voorziening dient u in bij:
De voorzieningenrechter van de Rechtbank Amsterdam
Afdeling Publiekrecht - team bestuursrecht
Postbus 75850
1070 AW AMSTERDAM

U kunt ook een verzoek om een voorlopige voorziening indienen via de website: http://loket.rechtspraak.nl/bestuursrecht. Andere belangrijke informatie vindt u via de website: www.rechtspraak.nl/Naar-de-rechter/Bestuursrechter/Kosten.

Inwerkingtreding besluit

Directe inwerkingtreding beschikking
De beschikking treedt in werking met ingang van de dag na haar bekendmaking (artikel 6.1, eerste lid, van de Wabo). Het indienen van een bezwaarschrift heeft geen opschortende werking.

Intrekking en overschrijving

Intrekking
De omgevingsvergunning kan onder andere ingetrokken worden als er gedurende een bepaalde termijn geen handelingen zijn verricht met gebruikmaking van deze vergunning, op verzoek van de vergunninghouder, of als hiervoor een zwaarwegend belang aanwezig is. In sommige gevallen moet de omgevingsvergunning worden ingetrokken. Bijvoorbeeld op verzoek van een ander bestuursorgaan of een adviseur, als deze bij het besluit betrokken is geweest (artikel 2.29 en artikel 2.33 van de Wabo).

Overschrijving
Het is mogelijk om een omgevingsvergunning over te schrijven, zodat iemand anders dan de aanvrager vergunninghouder wordt. Dit moet minimaal een maand voor de gewenste overschrijving aan het stadsdeel worden gemeld (artikel 2.25, tweede lid, van de Wabo).
Hierbij dienen de volgende gegevens worden ingediend:
- naam en adres van de vergunninghouder;
- de omgevingsvergunning(en) met kenmerk waar het verzoek betrekking op heeft;
- naam, adres en telefoonnummer van degene voor wie de omgevingsvergunning zal gaan gelden;
- een contactpersoon van degene voor wie de omgevingsvergunning zal gaan gelden;
- het tijdstip waarop de overschrijving plaats zal vinden.

Verloop van de procedure

Procedureverloop van de aanvraag om een omgevingsvergunning:

- op 8 december 2017 is de aanvraag omgevingsvergunning ontvangen;
- op 18 januari 2018 is de aanvraag gepubliceerd op basis van artikel 3.8 van de Wabo;
- het besluit is voorbereid volgens de reguliere voorbereidingsprocedure als bedoeld in paragraaf 3.2 van de Wabo.

Beoordeling van het project

Bouwen (artikel 2.1, eerste lid, onder a, Wabo)
Voor de activiteit 'bouwen' is een omgevingsvergunning nodig. Het project is beoordeeld aan de toetsingscriteria als bedoeld in artikel 2.10 van de Wabo.

Bouwbesluit 2012
Het project is beoordeeld aan de voorschriften van het Bouwbesluit 2012 en omvat de volgende gebruiksfunctie(s):
- bijeenkomstfunctie.

Het is aannemelijk dat het project voldoet aan de relevante bepalingen en voorschriften van het Bouwbesluit 2012 met inachtneming van de voorschriften behorende bij deze omgevingsvergunning.

Bestemmingsplan
Het project ligt in een gebied waar het bestemmingsplan 'Postcodegebied 1012' geldt.

Het project is gesitueerd op gronden met de bestemming 'Gemengd-1.4'.Deze gronden zijn bestemd voor onder andere horeca 4 in de eerste bouwlaag.

Het project is in overeenstemming met de bouw- en gebruiksbepalingen van dit bestemmingsplan.

Aanhoudingsverplichting
Voordat wij de aanvraag hebben ontvangen is op 6 oktober 2017 het voorbereidingsbesluit Centrum in werking getreden.

Het project houdt geen verband met de inhoud van dit voorbereidingsbesluit. Wij doorbreken de aanhoudingsplicht op basis van artikel 3.3, derde lid, van de Wabo.

Welstand
Het project is op 15 januari 2018 voorgelegd aan de Commissie Ruimtelijke Kwaliteit. De commissie heeft het project beoordeeld op basis van de welstandsnota 'De Schoonheid van Amsterdam 2016'. De commissie adviseert als volgt:
Akkoord. De deuren sluiten goed aan bij dit orde 2 pand. De reclame-uitingen die op de foto's zichtbaar zijn behoren niet tot deze aanvraag. Op voorhand wordt aangegeven dat deze voldoen niet aan de criteria voor reclame-uitingen.

Het project voldoet aan redelijke eisen van welstand.

Wij nemen dit advies over.

Conclusie
Het project voldoet aan de toetsingscriteria voor de activiteit 'bouwen' met inachtneming van de voorschriften behorende bij deze omgevingsvergunning.

Overige voorschriften

Aan de omgevingsvergunning zijn verschillende voorschriften verbonden. Het is belangrijk dat u zich aan deze voorschriften houdt.

Uitvoeringsvoorschriften bouwen

Procedure bouwwerkzaamheden (§ 1.6 Bouwbesluit 2012)

Aanwezigheid bescheiden (artikel 1.23 Bouwbesluit 2012)
Tijdens het bouwen zijn, voor zover van toepassing, de volgende bescheiden of een afschrift daarvan op het terrein aanwezig:

a. vergunning voor het bouwen;
b. veiligheidsplan als bedoeld in artikel 8.7;
c. afschrift van een besluit ingevolge artikel 13, 13a, of 14 van de Woningwet, dan wel een besluit tot oplegging van een last onder bestuursdwang dan wel last onder dwangsom, en;
d. overige voor het bouwen van belang zijnde vergunningen en documenten met nadere voorwaarden en ontheffingen.

Mededeling aanvang en beëindiging bouwwerkzaamheden (artikel 1.25 Bouwbesluit 2012)

1. Het bevoegd gezag wordt ten minste twee werkdagen voor de feitelijke aanvang van de bouwwerkzaamheden waarvoor vergunning is verleend door de houder van deze vergunning schriftelijk van de aanvang van de werkzaamheden, met inbegrip van ontgravingswerkzaamheden, in kennis gesteld.
2. Het bevoegd gezag wordt uiterlijk op de eerste werkdag na de dag van beëindiging van de bouwwerkzaamheden, door de houder van deze vergunning schriftelijk van de beëindiging van de werkzaamheden in kennis gesteld.
3. Een bouwwerk voor het bouwen waarvan een vergunning voor het bouwen is verleend, wordt niet in gebruik gegeven of genomen als niet is voldaan aan het bepaalde in het tweede lid.

De hierboven bedoelde meldingen kunnen worden gedaan, onder vermelding van het OLO/BWT nummer en het adres waar de werkzaamheden plaatsvinden, via het e-mailadres: Bouwtoezicht.SDC@amsterdam.nl.

Als de bouwwerkzaamheden niet gereed zijn gemeld bij het bevoegd gezag mag het bouwwerk niet in gebruik gegeven of genomen worden.

Het voorkomen van onveilige situaties en het beperken van hinder tijdens het uitvoeren van bouw- en sloopwerkzaamheden (Afdeling 8.1 Bouwbesluit 2012)

Aansturingsartikel (artikel 8.1 Bouwbesluit 2012)

1. De uitvoering van bouw- en sloopwerkzaamheden is zodanig dat voor de omgeving een onveilige situatie of voor de gezondheid of bruikbaarheid nadelige hinder zoveel mogelijk wordt voorkomen.

2. Aan de in het eerste lid gestelde eis wordt voldaan door toepassing van de voorschriften in deze afdeling.

Veiligheid in de omgeving (artikel 8.2 Bouwbesluit 2012)
Bij de uitvoering van bouw- en sloopwerkzaamheden worden maatregelen getroffen ter voorkoming van:
a. letsel van personen op een aangrenzend perceel of een aan het bouw- of sloopterrein grenzende openbare weg, openbaar water of openbaar groen;
b. letsel van personen die het bouw- of sloopterrein onbevoegd betreden, en;
c. beschadiging of belemmering van wegen, van in de weg gelegen werken en van andere al dan niet roerende zaken op een aangrenzend perceel of op een aan het bouw- of sloopterrein grenzende openbare weg, openbaar water of openbaar groen.

Geluidshinder (artikel 8.3 Bouwbesluit 2012)
De op basis van artikel 8.2 te treffen maatregelen worden op aanwijzing van het bevoegd gezag vastgelegd in een bouw- of sloopveiligheidsplan. De maatregelen hebben ten minste betrekking op:
1. Bedrijfsmatige bouw- of sloopwerkzaamheden worden op werkdagen en op zaterdag tussen 7.00 uur en 19.00 uur uitgevoerd.
2. Bij het uitvoeren van de werkzaamheden als bedoeld in het eerste lid worden de in tabel 8.3 aangegeven dagwaarden en de daarbij behorende maximale blootstellingsduur niet overschreden.

Tabel 8.3

Dagwaarde	≤ 60 dB(A)	> 60 dB(A)	> 65 dB(A)	> 70 dB(A)	> 75 dB(A)	> 80 dB(A)
Maximale blootstellingsduur	Onbeperkt	50 dagen	30 dagen	15 dagen	5 dagen	0 dagen

3. Het bevoegd gezag kan ontheffing verlenen van het eerste en tweede lid. Onverkort het gestelde in de ontheffing, wordt bij het uitvoeren van bouw- of sloopwerkzaamheden gebruik gemaakt van de best beschikbare stille technieken.
4. Als het bevoegd gezag met betrekking tot het uitvoeren van bouw- of sloopwerkzaamheden beleidsregels als bedoeld in titel 4.3 van de Algemene wet bestuursrecht heeft vastgesteld, is in afwijking van het derde lid geen ontheffing vereist, als het uitvoeren van de werkzaamheden voldoet aan die beleidsregels en het bevoegd gezag ten minste twee werkdagen voor de feitelijke aanvang van die werkzaamheden in kennis is gesteld van de aanvang van de werkzaamheden.

Trillingshinder (artikel 8.4 Bouwbesluit 2012)
1. Trillingen veroorzaakt door het uitvoeren van bouw- of sloopwerkzaamheden bedragen in geluidsgevoelige ruimten als bedoeld in artikel 1 van de Wet geluidhinder en in verblijfsruimten als bedoeld in artikel 1.1, onderdeel e van het Besluit geluidhinder niet meer dan de trillingsterkte, genoemd in tabel 4 van de Meet- en beoordelingsrichtlijn deel B 'Hinder voor personen in gebouwen' 2006.

2. Het bevoegd gezag kan ontheffing verlenen van de trillingsterkte als bedoeld in het eerste lid.

Stofhinder (artikel 8.5 Bouwbesluit 2012)
Tijdens het uitvoeren van bouw en sloopwerkzaamheden dienen maatregelen te worden getroffen om visueel waarneembare stofverspreiding buiten het bouw- of sloopterrein te voorkomen.

Veiligheidsplan (artikel 8.7 Bouwbesluit 2012)
De op basis van de artikelen 8.2 tot en met 8.6 te treffen maatregelen worden op aanwijzing van het bevoegd gezag vastgelegd in een veiligheidsplan. Het plan bevat ter beoordeling door het bevoegd gezag:

a. ten minste een tekening waaruit de bouw- of sloopplaatsinrichting blijkt met:
   1° de toegang tot de bouw- of sloopplaats inclusief begrenzing, afscheiding en afsluiting van de bouw- of sloopplaats;
   2° de ligging van het perceel waarop gebouwd of gesloopt wordt en de omliggende wegen en bouwwerken;
   3° de situering van het te bouwen of te slopen bouwwerk;
   4° de aan- en afvoerwegen;
   5° de laad-, los- en hijszones;
   6° de plaats van bouwketen;
   7° de in of op de bodem van het perceel aanwezige leidingen;
   8° de plaats van machines, werktuigen en ander hulpmaterieel en opslag van materialen;
   9° de bereikbaarheid van bluswater- en andere veiligheidsvoorzieningen;
b. gegevens en bescheiden over de toe te passen bouw- of sloopmethodiek en de toe te passen materialen, materieel, hulp- en beveiligingsmiddelen bij de bouw- of sloopwerkzaamheden;
c. als een bouwput wordt gemaakt:
   1° de hoofdopzet van de verticale bouwputafscheiding en de bouwputbodem;
   2° de uitgangspunten voor een bemalingsplan;
   3° de uitgangspunten voor een monitoringsplan ter voorkoming van schade aan naburige bouwwerken;
d. een rapport van een akoestisch onderzoek, als aannemelijk is dat de dagwaarde vanwege het uitvoeren van bouw- of sloopwerkzaamheden meer bedraagt of de maximale blootstellingsduur in dagen langer duurt dan de waarden, bedoeld in artikel 8.3, tweede en derde lid, of als aannemelijk is dat niet wordt voldaan aan de beleidsregels als bedoeld in artikel 8.3, vierde lid;
e. een rapport van een trillingenonderzoek, als aannemelijk is dat het uitvoeren van de bouw- of sloopwerkzaamheden een grotere trillingsterkte veroorzaakt dan de trillingsterkte bedoeld in artikel 8.4, eerste lid.

Afvalscheiding (Afdeling 8.2 Bouwbesluit 2012)

Aansturingsartikel (artikel 8.8 Bouwbesluit 2012)

1. Bouw- en sloopwerkzaamheden worden zodanig uitgevoerd dat tijdens de uitvoering vrijkomend bouw- en sloopafval deugdelijk wordt gescheiden.
2. Aan de in het eerste lid gestelde eis wordt voldaan door toepassing van de voorschriften in deze afdeling en de krachtens die bepalingen gegeven voorschriften.

Scheiden bouw- en sloopafval (artikel 8.9 Bouwbesluit 2012)
Bij ministeriële regeling kunnen voorschriften worden gegeven over de te scheiden categorieën bouw- en sloopafval en de opslag en afvoer daarvan op en van het terrein bij de uitvoering van bouw- en sloopwerkzaamheden.

Scheiding bouw- en sloopafval (artikel 4.1 Regeling Bouwbesluit 2012)

1. Onverminderd artikel 1.29, tweede lid, van het Bouwbesluit 2012 worden de categorieën bouw- sloopafval als bedoeld in artikel 8.9 van het Bouwbesluit 2012 ten minste gescheiden in de volgende fracties:
   a. als gevaarlijk aangeduide afvalstoffen zoals bedoeld in hoofdstuk 17 van de afvalstoffenlijst van de Regeling Europese afvalstoffenlijst, voor zover deze stoffen niet in de onderdelen b tot en met j van dit lid zijn opgenomen;
   b. teerhoudende dakbedekking, al dan niet met dakbeschot;
   c. teerhoudend asfalt;
   d. bitumineuze dakbedekking, al dan niet met dakbeschot;
   e. niet teerhoudend asfalt;
   f. vlakglas, al dan niet met kozijn:
   g. gipsblokken en gipsplaatmateriaal;
   h. dakgrind;
   i. armaturen;
   j. gasontladingslampen.
2. Gevaarlijke stoffen, als bedoeld in eerste lid, onder a, mogen niet worden gemengd of gescheiden.
3. De fracties, als bedoeld in eerste lid, worden op het bouw- of sloopterrein gescheiden gehouden en gescheiden afgevoerd.
4. Eerste lid, onder b tot en met j, en derde lid zijn niet van toepassing voor zover de hoeveelheid afval van de betreffende fractie minder dan 1 m³ bedraagt.
5. In afwijking van derde lid kunnen de fracties op een andere locatie worden gescheiden voor zover scheiding op het bouw- of sloopterrein naar oordeel van het bevoegd gezag redelijkerwijs niet mogelijk is.

Nadere aanwijzingen

Gebruiksmelding (§ 1.5 Bouwbesluit 2012)
De omgevingsvergunning is geen gebruiksmelding als bedoeld in paragraaf 1.5 van het Bouwbesluit 2012. Een gebruiksmelding moet minimaal vier weken voor de voorgenomen aanvang van het gebruik worden gedaan via de website: www.omgevingsloket.nl.

Werken in de openbare ruimte (Wior)
Voor werkzaamheden in de openbare ruimte is ook een WIOR-vergunning nodig. De WIOR-vergunning is een integrale vergunning voor het gebruik van de openbare ruimte. Verschillende vergunningen die voor het uitvoeren van werk in de openbare ruimte noodzakelijk kunnen zijn, kunt u met één formulier aanvragen. U hoeft dan bijvoorbeeld geen aparte tijdelijke verkeersmaatregel of verkeersontheffing meer aan te vragen. De WIOR-vergunning kunt u aanvragen via de website: www.amsterdam.nl/veelgevraagd/.

Drank- en Horecawet
De omgevingsvergunning is geen Drank- en Horecawet vergunning of exploitatievergunning. Informatie en het aanvraagformulier vindt u via de website: www.amsterdam.nl/veelgevraagd.

Nederlandse Voedsel- en Warenautoriteit (NVWA)
De omgevingsvergunning is geen vereiste goedkeuring van de NVWA. Informatie vindt u via de website: www.vwa.nl.

Schade
Bestaande gebreken aan gemeentelijke eigendommen moet u voorafgaand aan de werkzaamheden schriftelijk melden bij de afdeling Handhaving Openbare Ruimte van stadsdeel Centrum.

Schade aan gemeentelijke eigendommen veroorzaakt als gevolg van de werkzaamheden moet door u worden vergoed. Denkt u hierbij aan schade aan gebouwen, wegen, trottoirs, bomen, lichtmasten , kabels en/of leidingen etc. Schade moet u onmiddellijk melden bij de afdeling Handhaving Openbare Ruimte van stadsdeel Centrum via telefoonnummer 14020.

Inspectie SZW (Sociale Zaken en Werkgelegenheid)
De omgevingsvergunning is geen goedkeuring van de inspectie SZW. Voor zover nodig kunt u contact opnemen met de Inspectie SZW. Aanvraagformulieren vindt u via de website: www.inspectieszw.nl.