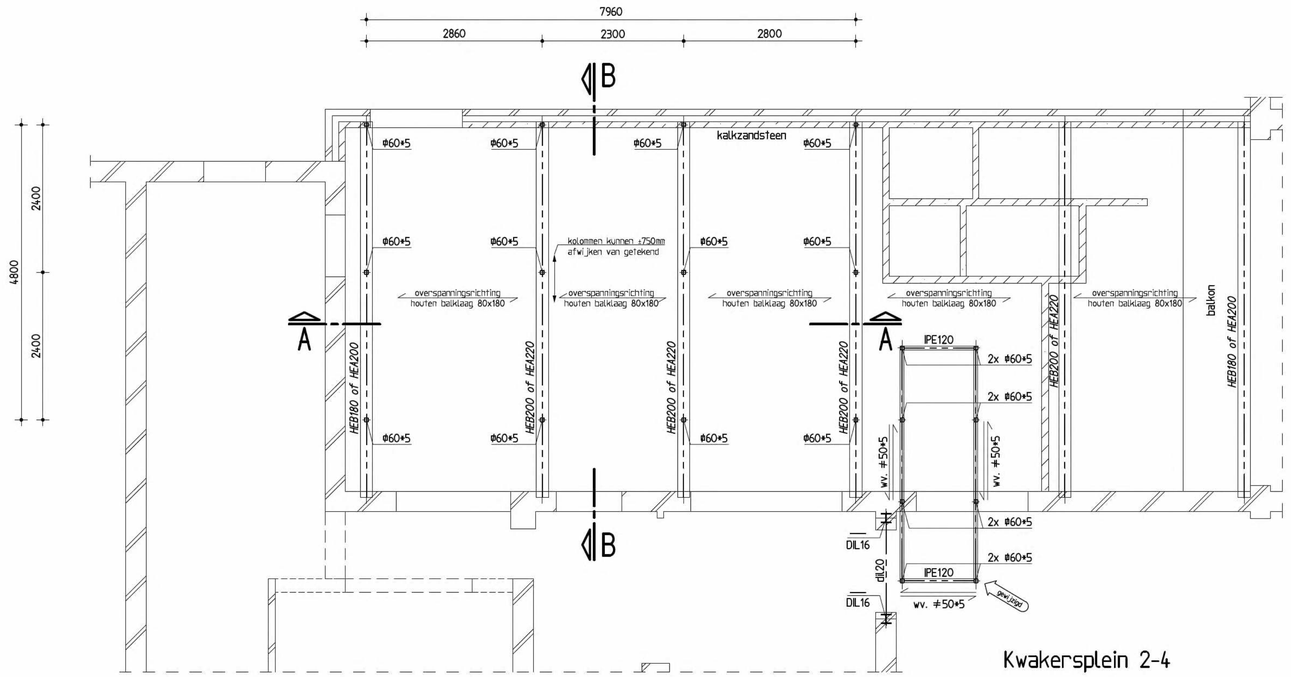

Kwakersplein 2-4

1e verdieping/dak

3320 +P

Bilderdijkstraat 102-106

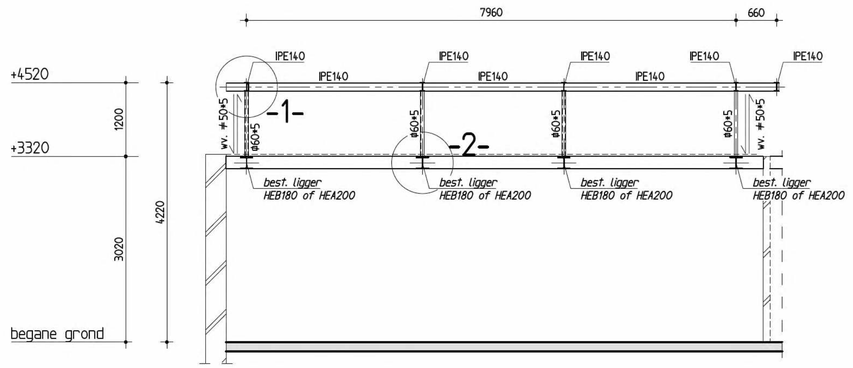

doorsnede A-A

windverbanden zie plattegrond

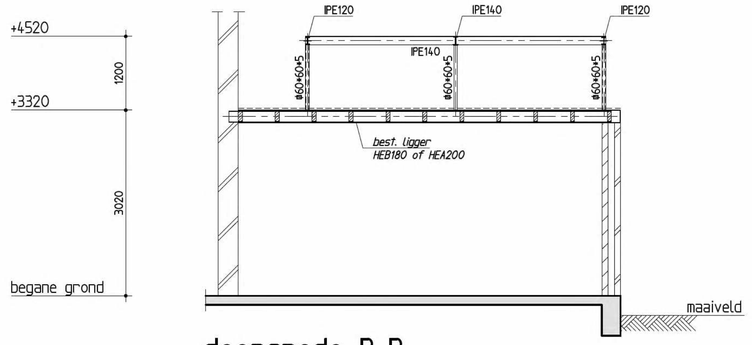

doorsnede B-B

windverbanden zie plattegrond

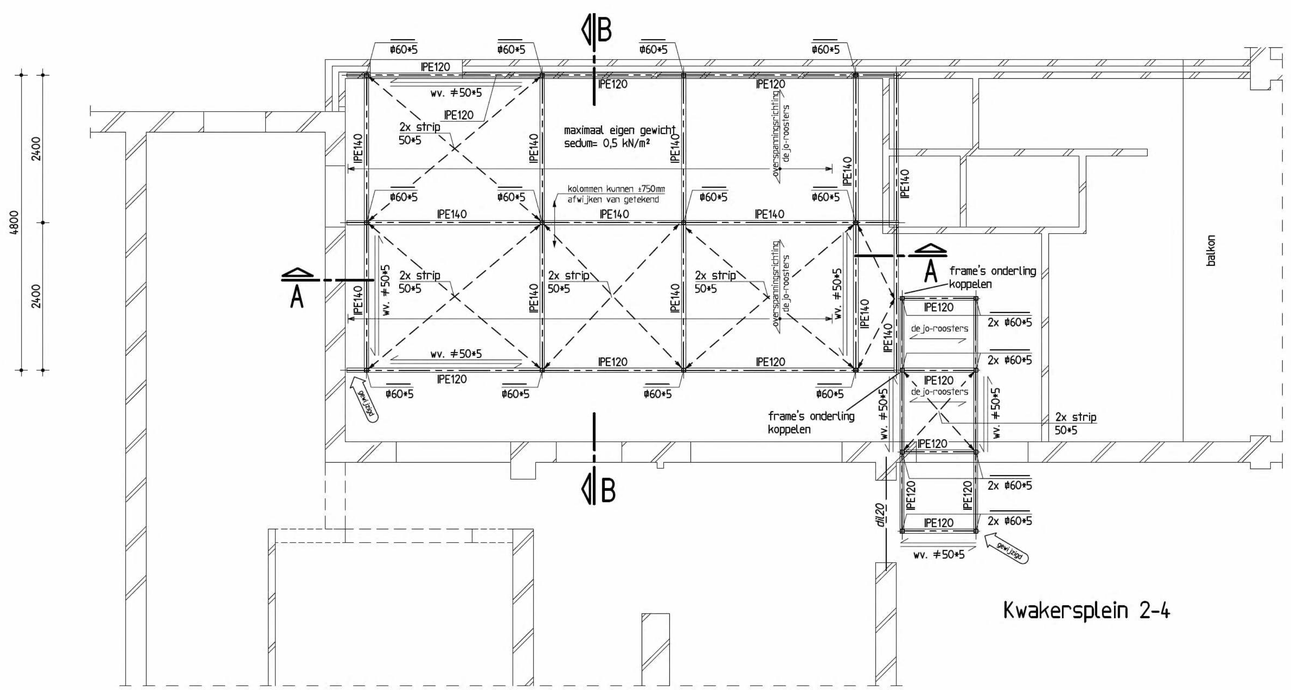

Kwakersplein 2-4

staal dak opbouw

4520 +P

Bilderdijkstraat 102-106

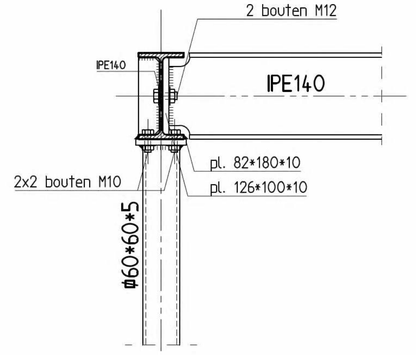

detail 1

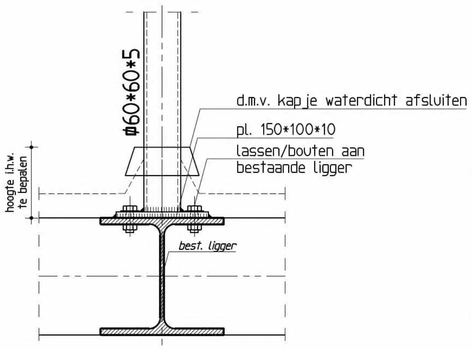

detail 2

* Alvorens over te gaan tot uitvoering van de werkzaamheden adviseren wij een onderzoek naar de eventuele aanwezigheid van asbest en/of vervuilde grond uit te voeren.

Staalconstructie

staalkwaliteit*	:	S235 (koker- en buisprofielen S275)
boutkwaliteit*	:	8.8
ankerkwaliteit*	:	4.6

(* tenzij anders aangegeven)

algemeen

- ■ lassen a =1/2t (min. 4mm) (tenzij anders aangegeven)
- ■ kop- en voetplaten rondom aflassen
- ■ detailberekeningen en tekeningen ter controle aanbieden aan de constructeur
- □ stralen en meniën
- ■ thermisch verzinken, beschadigde delen behandelen met zinkstofcompound
- ■ 2* in de epoxyprimer
- ■ bevestigingsmiddelen RVS
- ■ RVS bevestigingsmiddelen isoleren met nylon ring
- □ constructie op spanning brengen
- □ constructie aanwerken met krimparme mortel
- ■ constructie brandwerend bekleden conform Bouwbesluit 2012
- □ lijmankers
  - inlijmen met Edilon Dex-R 2K of gelijkwaardig
  - lijm verwerken volgens voorschriften leverancier
- ■ windverbanden op spanning brengen
- ■ voor bouwkundige voorzieningen zie tekeningen architect
- □ kanaalplaten koppelen aan staalconstructie
- ■ verbindingen voorzien van schotten en kopplaten

dakconstructie

- □ blijvend afschot min. 16mm per m¹
- □ noodoverstorten aanbrengen met voldoende capaciteit, er mag maximaal 50 mm water op dak blijven staan
- □ stalen dakplaten in 'halfsteensverband' leggen
- □ dakplaten bevestigen volgens voorschriften leverancier
- □ stalen dakplaten dienen als knik- en kipsteunen berekening ter controle aanbieden aan constructeur

■ = van toepassing

Maten in het werk controleren !!!

Wijziging	Datum	Omschrijving	Tekenaar
A	11-03-21	extra frame	

Opdrachtgever :
Maverick Bouw B.V.

Architect :
Maverick Bouw B.V.

Werk :
Kwakersplein 2-4
Amsterdam

Onderdeel :
staalconstructie t.b.v. ombouw installaties

Duyts bouwconstructies
Duyts Bouwconstructies B.V.
Van Slingelandtstraat 28
1051 CH Amsterdam
Postbus 57153
1040 BB Amsterdam
Telefoon : 020 684 74 75
E-mail : info@duyts.nl
www.duyts.nl

Tekenaar :	Constructeur :	Schaal :	Datum :	Werk nr. :	Tek. nr. : Wijz.
		1:50/5	17-12-2020	220620	-01A

0 1 2 3 4 5

formaat: A1