## 1.9 Driedimensionale impressie in kleur of foto's


Sloepvrienden.nl







Sleepvrienden
Amsterdam
13800092
45 personen


Sloepvrienden.nl

## 1.10 Tekeningen



Kabelaring rondom
kleur beige

## Sloep zonder kap

Sideview

Gehele sloep in RAL 9001

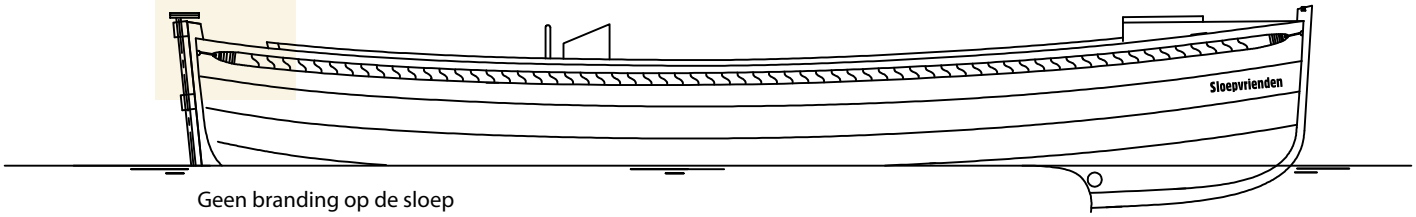


Geen branding op de sloep
Alleen naam, woonplaats, aantal personen en Europanummer

## Sloep met kap

Sideview

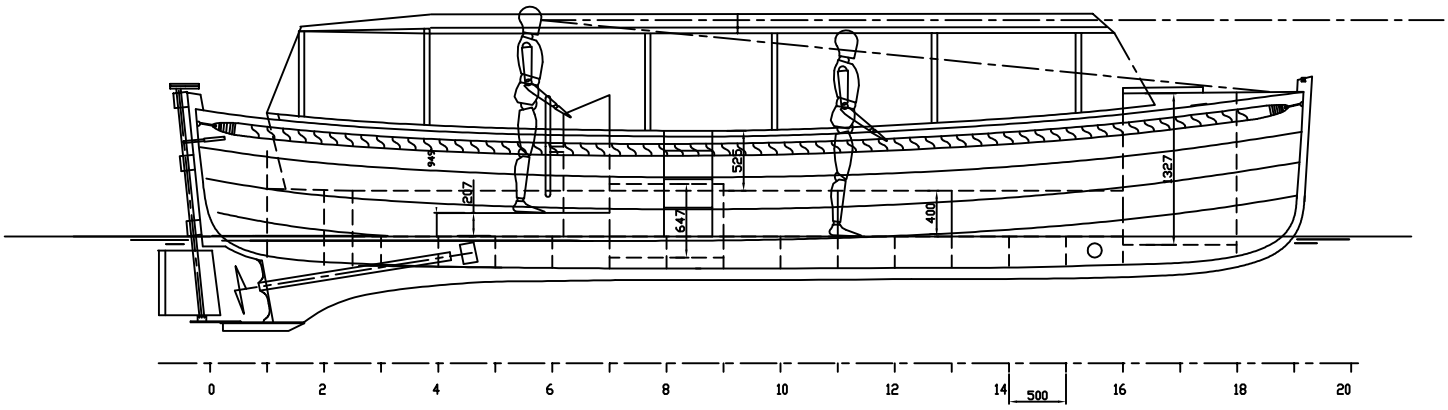


Topview

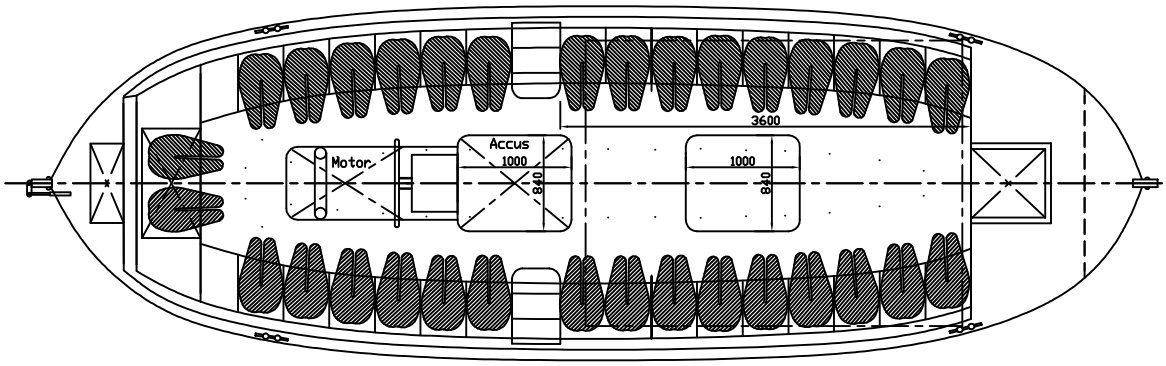


## Main Principals

| |
|---|
| Loa= 9,95 mtr. |
| Boa= 3,15 mtr Bm=3,10 |
| T = 0,95 mtr |
| Min freeboard= 1,03 mtr |
| Appr. weight = 3000Kg |

van Vossen

| | | | |
|---|---|---|---|
| change | Project no.: | Dwg. no.: | Date : |
| change | Title : Reddingssloep 990 | | Scale : |
| change | | | Drawn : [redacted] |
| change | Remarks : | | Cad : |
| change | | | |

All rights reserved. Neither this whole nor any part of this document may be reproduced, stored in retrieval system, or transmitted, in any form or by any means (electronic, mechanical, photographic, recording or otherwise), without the prior permission of van Vossen Engineering

A1L



Kabelaring rondom
kleur beige

## Sloep zonder kap

Sideview

Gehele sloep in RAL 9001

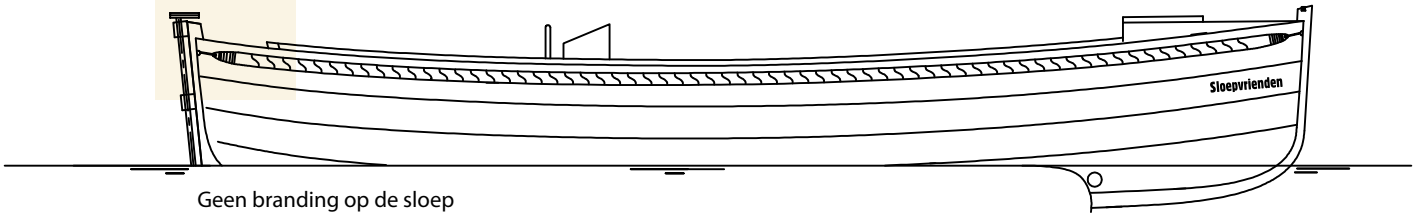


Geen branding op de sloep
Alleen naam, woonplaats, aantal personen en Europanummer

## Sloep met kap

Sideview

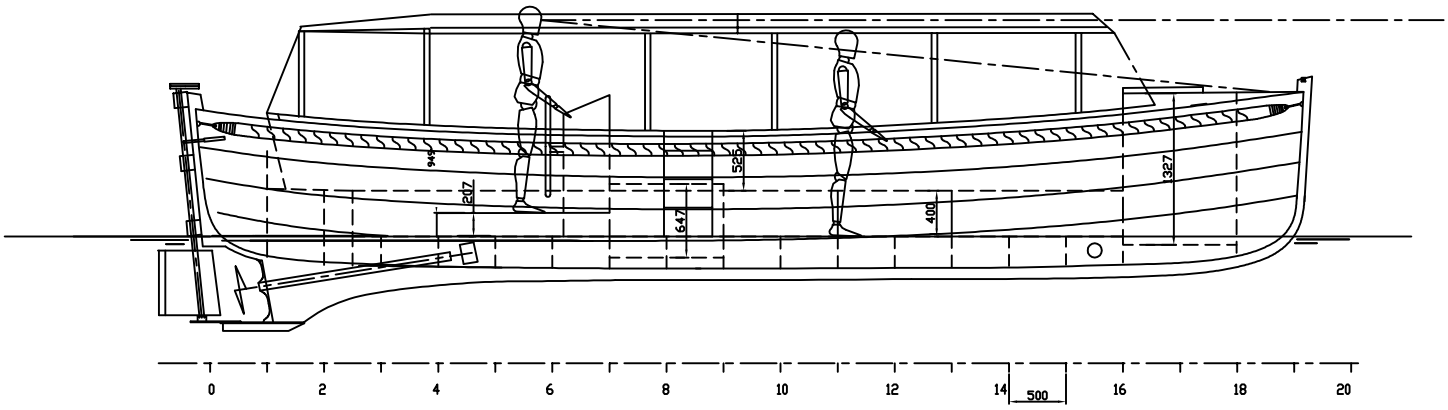


Topview

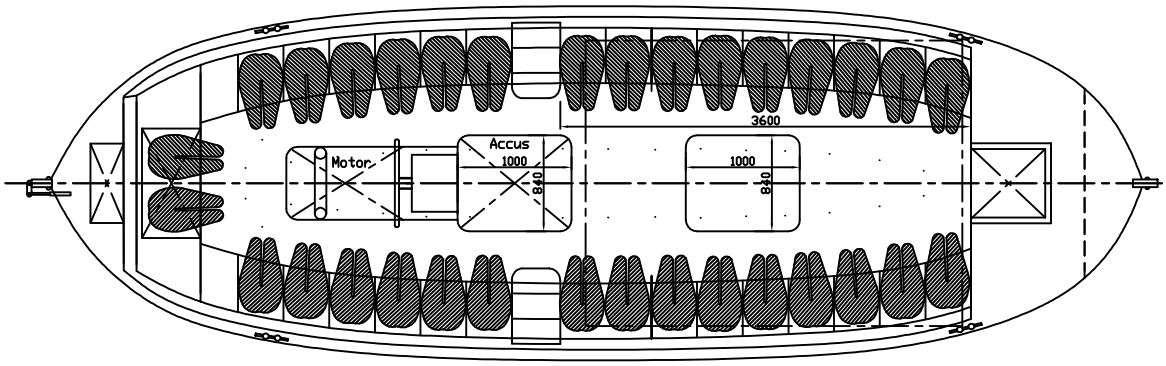


## Main Principals

| |
|---|
| Loa= 9,95 mtr. |
| Boa= 3,15 mtr Bm=3,10 |
| T = 0,95 mtr |
| Min freeboard= 1,03 mtr |
| Appr. weight = 3000Kg |

van Vossen

| | | | |
|---|---|---|---|
| change | Project no.: | Dwg. no.: | Date : |
| change | Title : Reddingssloep 990 | | Scale : |
| change | | | Drawn : [redacted] |
| change | Remarks : | | Ckd : |
| change | | | |

All rights reserved. Neither this whole nor any part of this document may be reproduced, stored in retrieval system, or transmitted, in any form or by any means (electronic, mechanical, photographic, recording or otherwise), without the prior permission of van Vossen Engineering

A1L

# Ontwerp

Ik vraag 15 x een sloep van 10m aan.

1 x mijn bestaande al (nu varende Sloepvrienden) sloep aan en 14x het nog te bouwen zusterschip.

Mijn sloep is in blank aluminium maar de uiteindelijke boot zal in kleur RAL 9001 geschilderd worden en zal voorzien worden van een kabelaring.

Ik heb natuurlijk geen foto van de boot in juiste kleur. Een collega reder heeft wel een identieke romp in RAL 9001. Wel zonder kabelaring. Onderstaand een foto van deze boot. De opbouw moet u maar even wegdenken.

Ik heb geen reclame op de rompen van mijn boten behalve de naam op de voorkant en woonplaats en Europanummer op de achterkant.




Voorbeeld
vergelijkbare boot in RAL 9001

