4-3-4

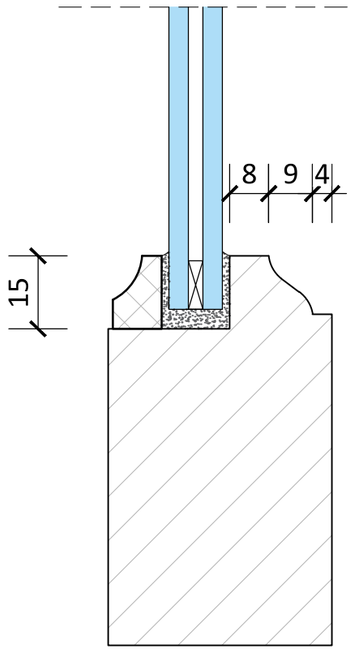

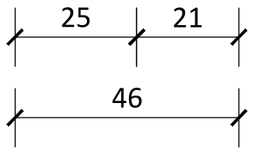

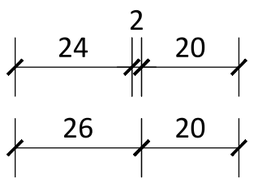

uitfrezen

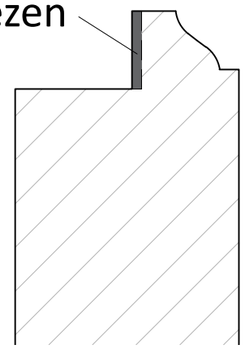

4(H)-3-44.2

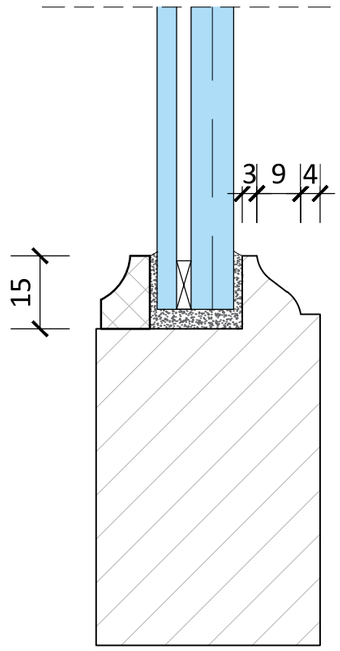

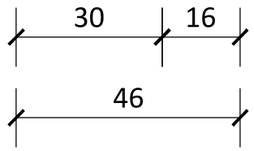

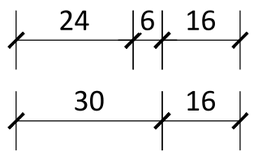

uitfrezen

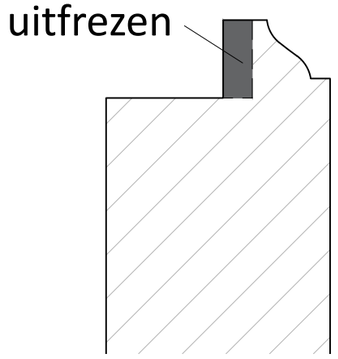

4(H)-6-33.1

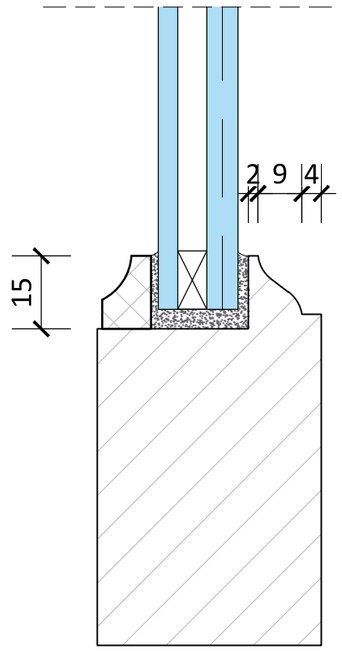

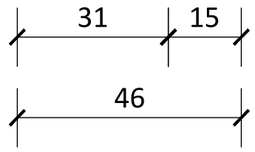

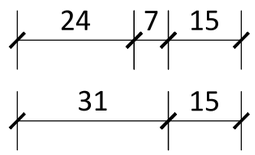

uitfrezen



bestaand

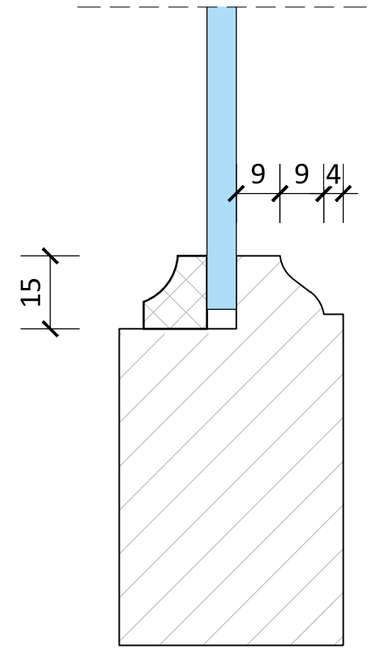

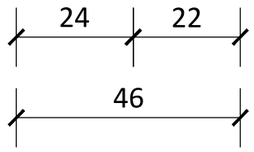

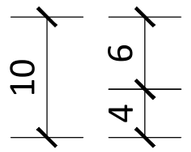

glaslat

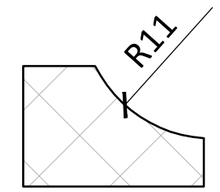

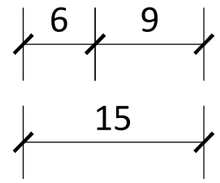

Project	**Artis Aquarium**
Onderdeel	Buitenbeglazing - sponning uitfrezen - glaslatten

Salverda Bouw BV
Postbus 4 | Industrieweg 13 | T 0525 - 651 666
8084 ZG 't Harde | 8084 GS 't Harde | info@salverda.nl
Samen maken we morgen.

d.d. wijz A	3-2-2023	d.d. wijz B	16-2-2023
Datum	16-1-2023	Schaal	n.v.t.
Formaat	Projectnr. **S04622**	Tekening	Glaslat