GEWICHT 675 kg

MAST IN EN UITWENDIG VOLBAD VERZINKEN, ZINKLAAG 70 µ.

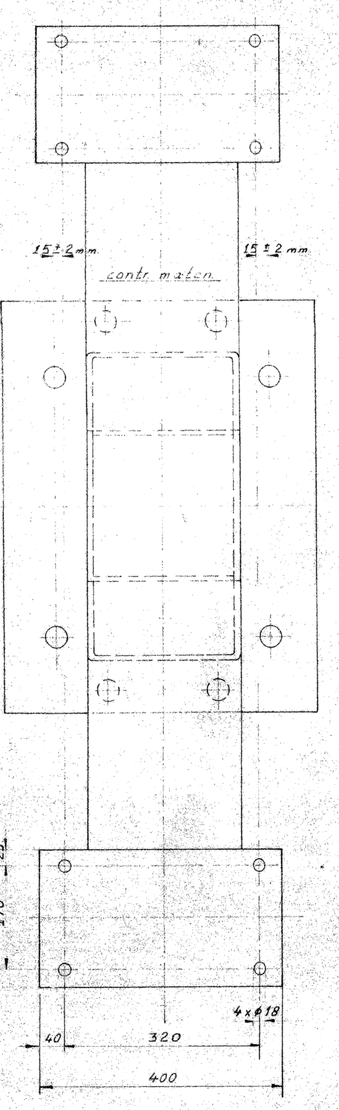

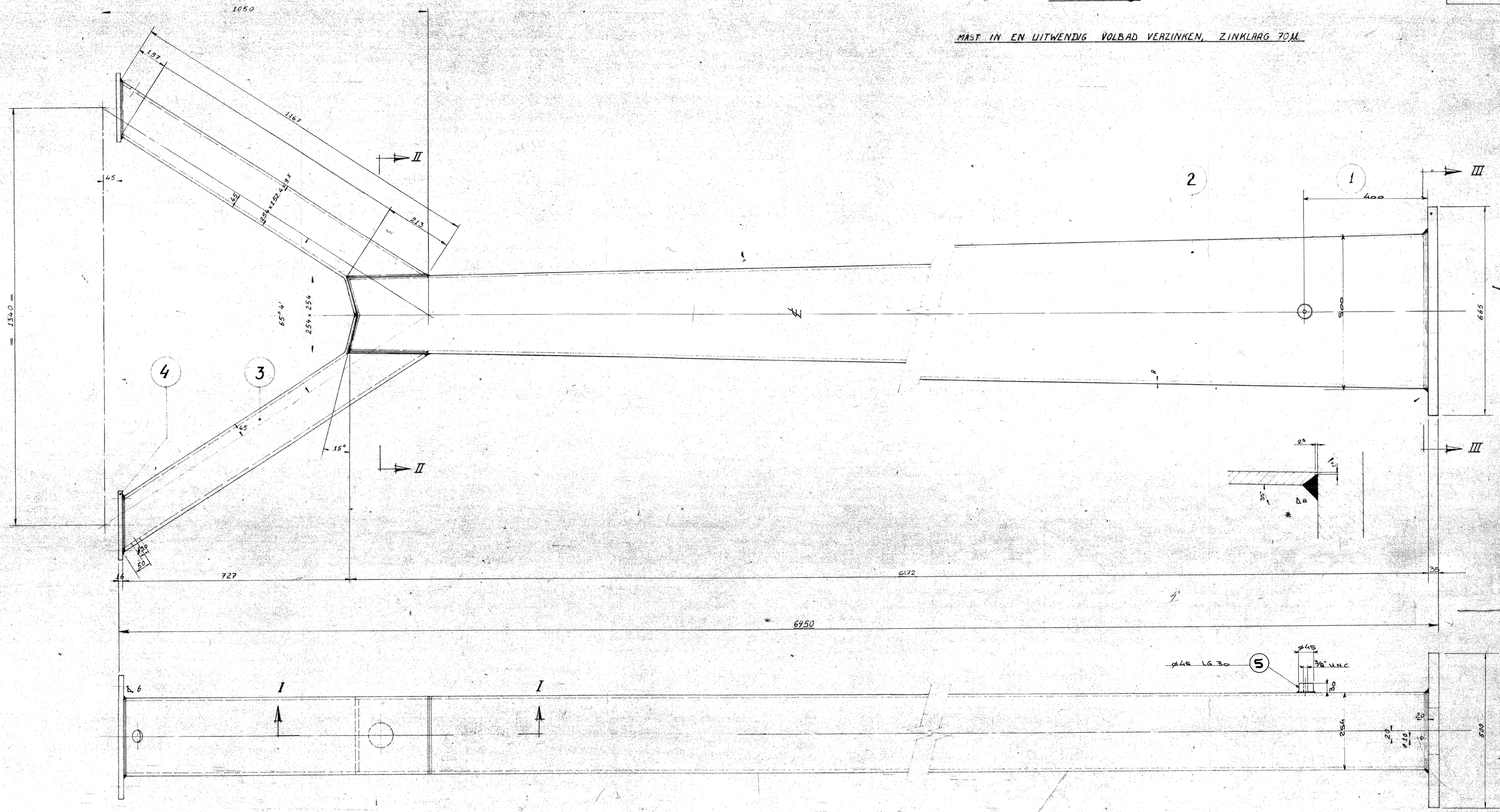

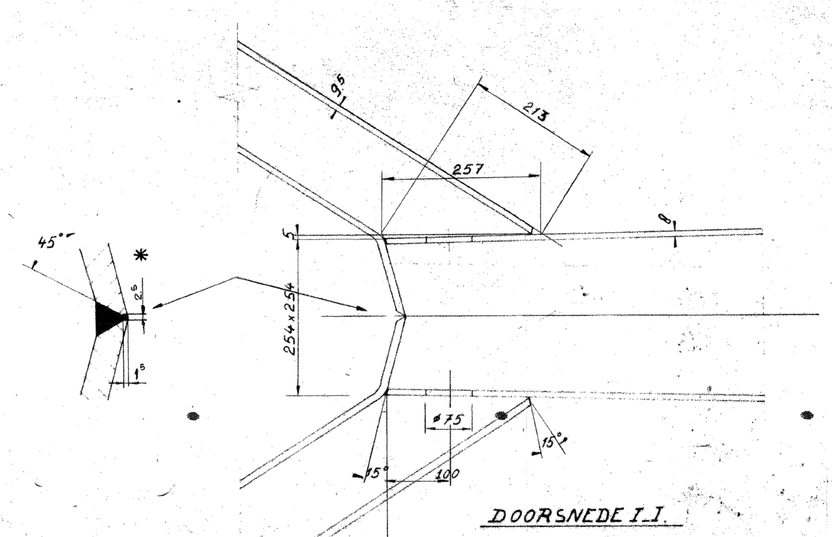

DOORSNEDE I.I.

MAAT

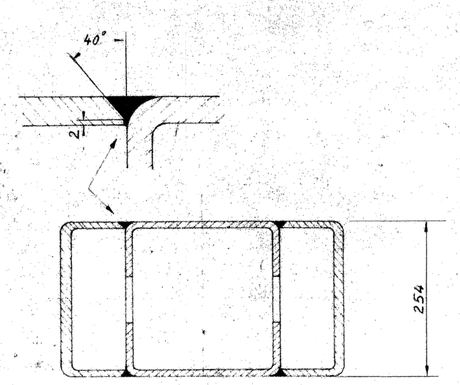

DOORSNEDE II.II.

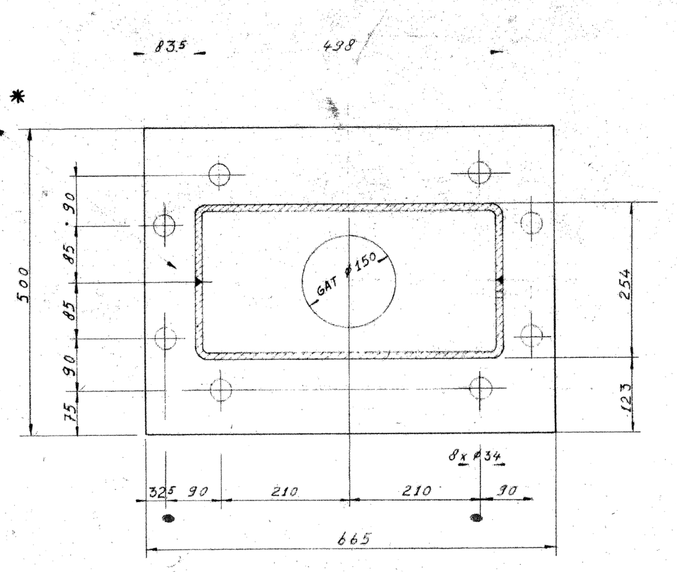

DOORSNEDE III.III.

VOOR TEKENINGENLYST ZIE TBK. V3518/79/2001 - A0

LASSEN GEMERKT * VLGS I.I.W II

ANDERE LASSEN VLGS I.I.W III

MAST 4 x UITVOEREN.

Pos 5 1x EXTRA VOOR BESTAANDE VORKMAST

AANLASSEN VÓÓR VERZINKEN.

B.V. INGENIEURSBUREAU I.B.N. AMSTERDAM - ROTTERDAM

5	1	AARDNOK Ø45	LG. 30	Q mc 37	
4	2	PLAAT	400x220x16	Q m 37	
3	2	HOEKPROFIEL	254x152x9,5	"	DEPENVLEN&B
2	1	HOEKPROFIEL	8 mm PLAAT	"	
1	1	VOETPLAAT	665x500x30	Q m 37	

POS.	AANT.	BENAMING	NETTO AFM. GEWICHT PER POS.	MATERIAAL NORMAANDUIDING EN KWAL. FABRIKANTENTYP	MERK NR. TE MAKEN DOOR OPDRACHTNEMER

ALGEMENE TOLERANTIE VOLGENS NEN 3251	AFWIJKEND AANGEGEVEN	PLAATMATEN VOLGENS MODEL A WANDERATE	KONINKLIJKE/SHELL-LABORATORIUM, AMSTERDAM
			SCHAAL 1:5 1:1
			V3518/79/2004 A0
			DATUM SEP. 79

RENOVATIE GRASWEG

VORKMAST

	GETEKEND	GEZIEN	GOEDGEKEURD	PROJECTLEIDER

3518