## 4(H)-3-33.1

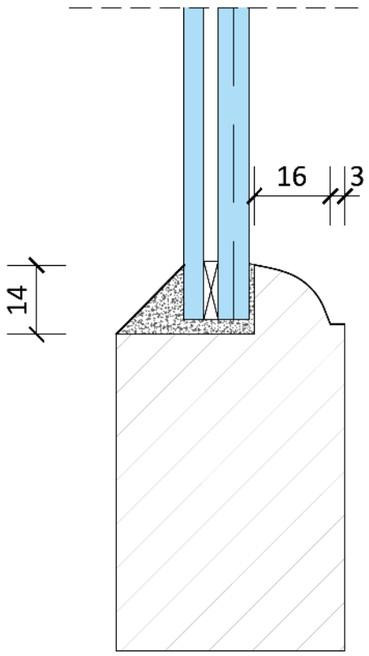


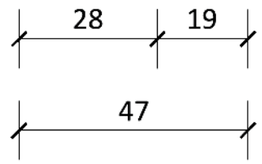


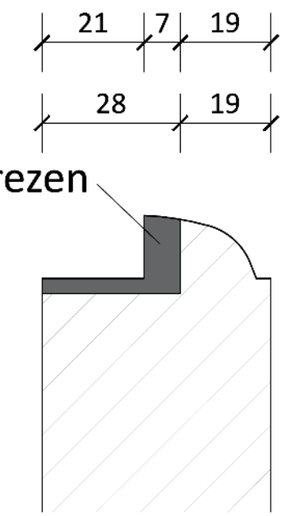


## bestaand

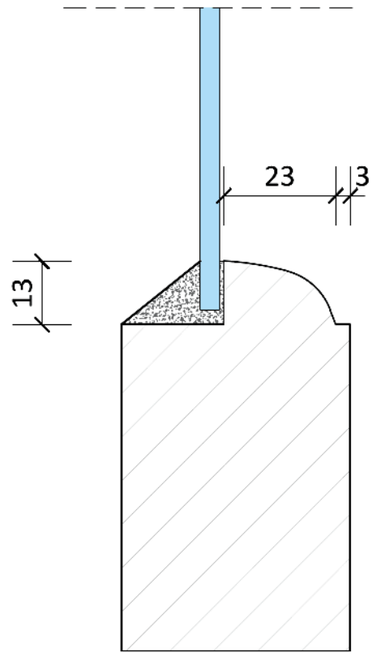


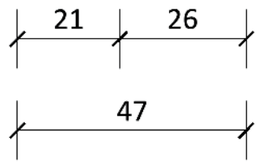


| | | | |
|---|---|---|---|
| Project | **Artis Aquarium** | | |
| Onderdeel | Buitenbeglazing - sponning uitfrezen - stopverf | | |
| **Salverda Bouw BV** Postbus 4 8084 ZG 't Harde | Industrieweg 13 8084 GS 't Harde | T 0525 - 551 866 info@salverda.nl | SALVERDA BOUW |
| Samen maken we morgen | ONDERDEEL VAN DE SCHAREN GROEP | | |
| d.d. wijz A | 23-1-2023 | d.d. wijz B | |
| Datum | 16-1-2023 | Schaal | n.v.t. |
| Formaat | Projectnr. **S04622** | Tekening | Stopverf |