HOLOCAUST NAMENMONUMENT NEDERLAND

KONINKLIJKE WOUDENBERG

Projectplan

Uitvoeringsfase

Nadere uitwerking o.b.v. goedgekeurd BLVC-plan Gemeente Amsterdam met kenmerk 20171372 d.d. 17 juni 2019



Koninklijke Woudenberg

Project:

Nationaal Holocaust Namenmonument

(Fase 1 – bouwrijp maken)

Projectnummer:

3025600

Akkoord opsteller:		Akkoord project [redacted]	
Paraaf: *(idem als projectleider)*		Paraaf [redacted]	
Ameide	d.d: 21-10-2019	Ameide [redacted]	d.d.: 29-10-2019
Laatste rev.	d.d: 07-11-2019		
Akkoord bouwdirectie / opdrachtgever d.d. ……..			
Naam:			
Handtekening:		Status	Definitief

1 Inleiding 3

2 Projectbeschrijving 4
2.1 Werkzaamheden 4
2.2 Planning 5

3 Omgeving 6
3.1 Omgeving van het project 6
3.2 Project locatie 6
3.3 Verkeer 7
3.4 Voorzieningen 7
3.5 Parkeren 8
3.6 WLS-vergunning 9

4 Uitvoeringseisen 10
4.1 Omgevingsvergunning 10
4.2 Bereikbaarheid 10
4.3 Leefbaarheid 12
4.4 Veiligheid 12
4.5 Communicatie 13

Bijlage(n) 14

1. Namen en adressen van betrokken partijen 15

2. Bouwplaats inrichting 17

3. Voorziening openbare ruimte (tijdelijk trap) 20

4. Werkplan Grondwerk & Sloop 23

5. Werkplan damwanden en betonwerk 24

6. Veiligheid en gezondheidsplan 25

1 Inleiding

Het huidige parkje aan de Weesperstraat achter de Hoftuin van de Hermitage wordt getransformeerd tot Nationaal Holocaust Namenmonument. Dit gedenkmonument bestaat uit een viertal gemetselde volumes, welke de Hebreeuwse letters ל ז כ ר vormen. De betekenis hiervan is “In memory of”. De grenzen van het gebied worden aan de binnenzijde van het terrein architectonisch ingericht en langs de buitenzijde van het plangebied voorzien van beplanting.



Het doel van een Project-plan is het onderzoeken, beschrijven en in kaart brengen van de maatregelen die nodig zijn om een goede balans te creëren tussen veilig en efficiënt bouwen en het handhaven van de bereikbaarheid, leefbaarheid en veiligheid van de directe omgeving.

2 Projectbeschrijving

2.1 Werkzaamheden



Figuur 1: Werkgebied, ligging in buurt

De werkzaamheden (fase 1) zijn:

1. Bouwplaats inrichten
2. Tijdelijk verplaatsen Vaz Diaz monument
3. Het verwijderen van inrichting door gemeente Amsterdam
4. Het verwijderen van erkentelijkheid monument
5. Sloop van boombakken
6. Sloop van enkele muurtjes
7. Het plaatsen van damwanden, c.q. het realiseren van een keermuur.
8. Grondwerk
9. Verleggen van kabels en leidingen

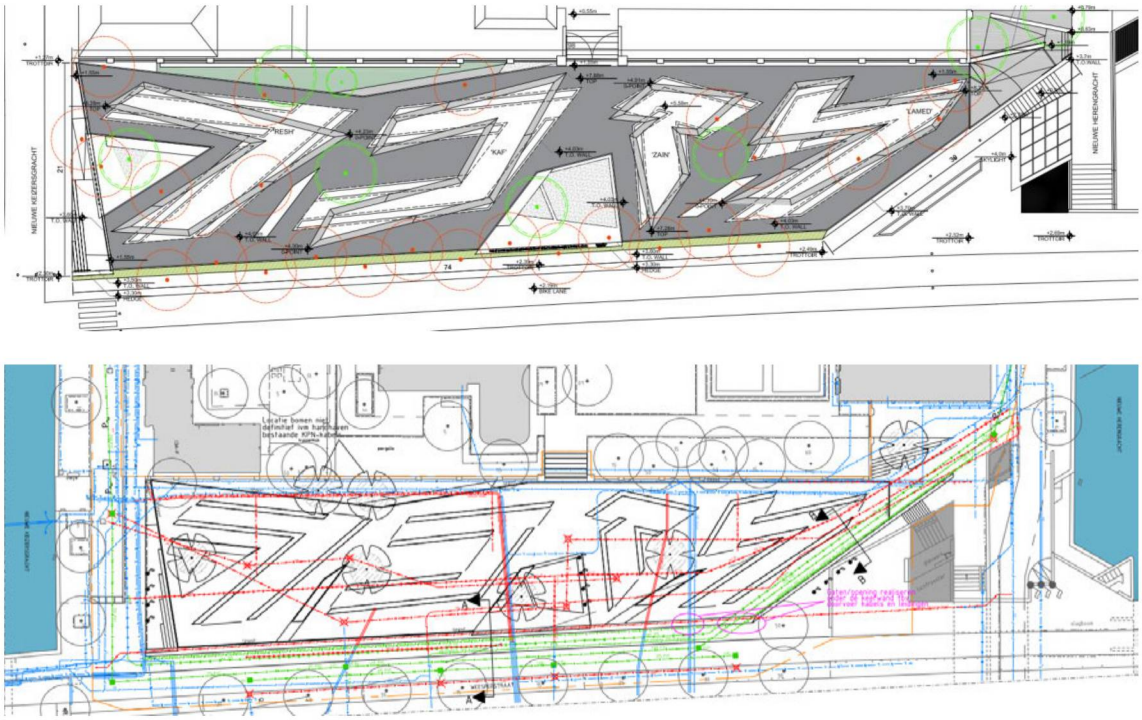

Figuur 3: plattegrond kabels en leidingen

2.2 Planning

Het project bestaat uit 2 fase.

1. Het voorbereidend werk / bouwrijp maken (fase 1)
2. Realisatie van het monument (fase 2)

Geplande start uitvoering is vanaf november 2019 inclusief voorbereidende werkzaamheden neemt ca 90 werkweken in beslag. Fase 1 loopt van november 2019 tot de start van de werkzaamheden NUTS, ca. maart 2020.

Werktijden: Ma-vr van 7.00 uur-17.00 uur..

3 Omgeving

3.1 Omgeving van het project

Het plangebied ligt aan de Weesperstraat midden in de voormalige Joodse buurt. Het huidige parkje grenst direct aan de Hoftuin, de achtertuin van de Hermitage. De begrenzing bestaat uit een stalen hek met hierin opgenomen een poort, welke overdag geopend is voor voetgangers. Tevens is hier een trappartij opgenomen tet overbrugging van het plantsoentje met de tuin van de Hermitage, welke tuin circa 1 meter lager ligt. De tuin kan ook bereikt worden via een hek aan de zijde van het metrostation (Nieuwe Herengracht). Dit hek wordt eveneens door de beheerder van de Hoftuin afgesloten tijdens de avond- en nachturen, incidenteel blijft de hoftuin open voor evenementen en festiviteiten.

3.2 Project locatie

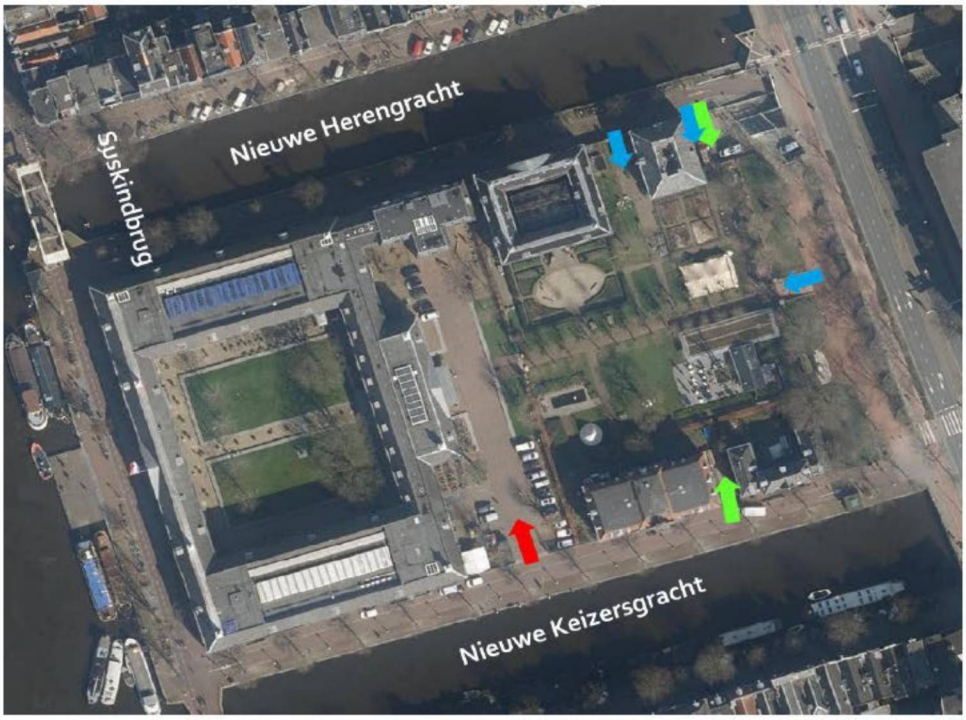

Figuur 4: werkgebied met toegang leveranciers Hermitage (rood) en Hoftuin (groen); bezoekers (blauw)

In de Hoftuin is tevens een horecagelegenheid-genaamd Lunchroom Dignita gelegen, die onder meer bereikt kan worden via het parkje. Deze lunchroom is alleen overdag geopend.

3.3 Verkeer

De Weesperstraat is Plusnet corridor auto, Plusnet fiets en Hoofdnet voetgangers. Onder de Weesperstraat loopt de Oostlijn van de metro (lijnen 51, 53 en 54).

De Nieuwe Herengracht (zuidzijde) is Plusnet fiets.

De Weesperstraat bestaat uit 2x2 rijstroken met aan beide kanten een vrij liggend enkelzijdig fietspad. Naast het fietspad ligt een smal trottoir. Aan de noordzijde van het werkgebied bevindt zich een voetgangers toegang naar de metrohalte (geen lift aanwezig).

Vanaf de Weesperstraat is de Nieuwe Keizersgracht bereikbaar voor gemotoriseerd verkeer. De straat zelf is echter afgesloten met elektronische paaltjes (vezip), zodat deze alleen toegankelijk is voor bestemmingsverkeer.

De zijde van de Nieuwe Herengracht is voor gemotoriseerd niet rechtstreeks bereikbaar vanaf de Weesperstraat omdat de Nieuwe Herengracht onder de Weesperstraat door kruist. Bestemmingsverkeer kan via de Nieuwe Keizersgracht en Amstel of Nieuwe Herengracht noordzijde en Walter Suskindbrug tot de noordoostelijke hoek van de Hoftuin komen.

De Walter Suskindbrug is vanwege de slechte staat gesloten voor autoverkeer.

Voetgangers kunnen aan beide zijden van de Weesperstraat alleen via trappen de Nieuwe Herengracht zuidzijde bereiken Er zijn geen voorzieningen voor mindervaliden.

3.4 Voorzieningen

Alle betrokken bedrijven en organisaties zijn gelegen in het gebied tussen de Weesperstraat, Nieuwe Keizersgracht noordzijde, Amstel en Nieuwe Herengracht zuidzijde Hier vinden we de Protestante Kerk Amsterdam, de Hermitage, de Diaconie Amsterdam, Lunchroom Dignita, de Hodsonhof en het Wereldhuis.

De volgende stakeholders dienen specifieke aandacht te krijgen:
Hermitage/ Lunchroom Dignita: tijdens fase 2 zijn er een aantal deelfasen waarbij laden en lossen niet plaats kan vinden via Weesperstraat>Nieuwe Keizersgracht omdat de rijbaan werkvak is. Erwordt dan aangereden vanaf de Nieuwe Prinsengracht en Amstel tot de rand van het werkvak maar het profiel van de Amstel staat hier geen tweerichtingen verkeer toe. Tevens dient erop gelet te worden dat er voldoende breedte overblijft van de 8m brede toegangspoort van de Hermitage aan de Nieuwe Keizersgracht. Er zijn geen parkeerplaatsen langs dit deel van de Weesperstraat, de Nieuwe Keizersgracht en de Nieuwe Herengracht.

Vanuit het park is een uitgang vanaf / toegang tot de Hoftuin aanwezig, waar ook de uitgang van de Hermitage aanwezig is. Er is aan de zijde van de Nieuwe Herengracht ook een poort aanwezig, welke als ontsluiting dient van de Hoftuin.
De zuidelijke toegang tot het metrostation Waterlooplein is naast het werkgebied middels een trap gesitueerd. Het metrostation en het tunneltracé hebben op diverse locaties invloed op het plangebied:
- De hoek van de entreehal grenst direct tegen het plangebied.
- Het dak van de tunnel ligt deels onder de grondkeringen en de letters, de fundering rust op geen enkele positie op de tunnelbuis, dan wel het station.

De ingang van het metrostation Waterlooplein blijft toegankelijk. Echter vanwege het niveau- verschil met de Weesperstraat is er momenteel een buitentrap die de Nieuwe Herengracht met de Weesperstraat verbindt. Deze trap wordt echter verwijderd ten behoeve van de werkzaamheden aan de grondkeringen en de aanleg van kabels en leidingen, waarna een nieuwe trap op een iets gewijzigde positie wordt geplaatst. Deze werkzaamheden zullen circa 3 maanden in beslag nemen, waardoor langs deze zijde de toegang naar het metrostation vanaf de Weesperstraat niet mogelijk is.

Om de toegankelijk van de metrotunnel en de Nieuwe Herengracht te waarborgen, wordt gedurende deze periode een tijdelijke steigertrap geplaatst. Deze wordt op de huidige buitentrap t.p.v. de Nieuwe Herengracht gesitueerd, zodat er vanaf het dak van de metrohal een directe verbinding met dit niveau ontstaat. Hiertoe wordt de huidige balustrade plaatselijk verwijderd.



Figuur 5 :locatie tijdelijke steigertrap

3.5 Parkeren

Op het terrein zal niet geparkeerd worden.

3.6 WLS-vergunning

Omdat er gewerkt zal worden in de nabijheid van (boven) spoor infrastructuur, is een WLS (Wet Lokaal Spoor)-vergunning aangevraagd en verstrekt. Het goedgekeurde BLVC-plan is onderdeel geweest van de aanvraag van de WLS-vergunning. Tijdens de voorbereiding is al contact opgenomen met MeT betreffende de uit te voeren werkzaamheden. Het project is aangemeld (IOS-M-OV-GW/01082).

Door de constructeur van het Namenmonument is in samenwerking met MeT een constructie ontworpen zodat de bestaande infrastructuur van het metrostation/tunnel in tact te houden zodat de exploitatie geen risico loopt.

De WLS vergunning is verstrekt met bovenstaande kernmerk, d.d. 26 september 2019

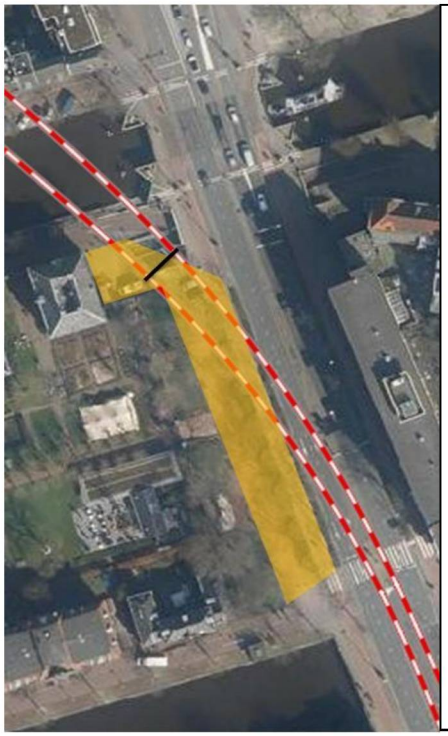

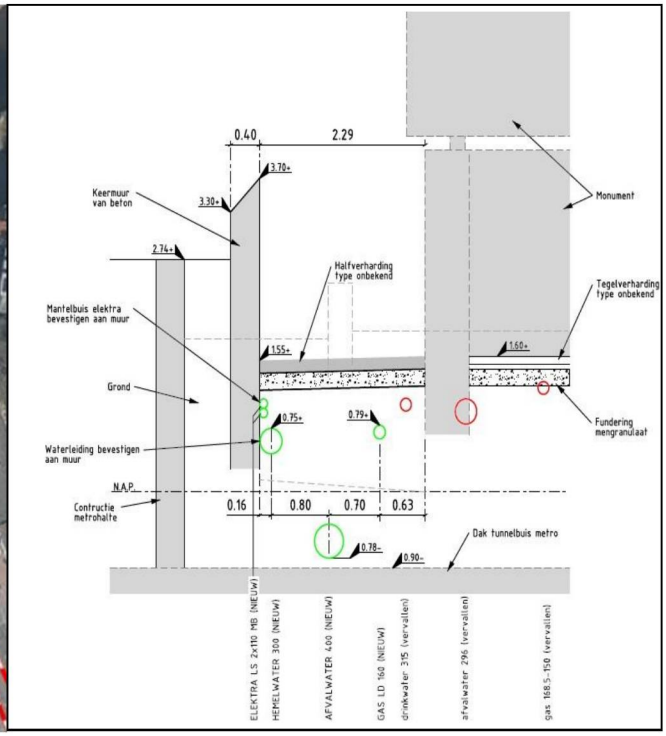

Figuur 6: projectgebied en ligging metrolijn
Figuur 7: dwarsdoorsnede monument in relatie tot het dak van de metro

4 Uitvoeringseisen

Onderstaande eisen en randvoorwaarden zijn gedurende het hele project van toepassing.

4.1 Omgevingsvergunning

Voor uitvoering van de werkzaamheden dienen de volgende zaken ingediend – afgestemd of georganiseerd zijn
▪ Het bevoegd gezag wordt ten minste twee werkdagen voor de feitelijke aanvang van de bouwwerkzaamheden waarvoor vergunning is verleend door de houder van deze vergunning schriftelijk van de aanvang van de werkzaamheden, met inbegrip van ontgravingswerkzaamheden, in kennis gesteld
▪ De volgende bescheiden of kopie dienen op het werk aanwezig te zijn - vergunning voor het bouwen; - Projectplan en VGM-plan - Werkplanning van specifieke onderdelen - Overige voor het bouwen van belang zijnde vergunningen en documenten met nadere voorwaarden en ontheffingen. - WLS-vergunning - WIOR-vergunning - Archeologisch plan van aanpak
▪ Bevoegd gezag zet de bebouwingsgrenzen en straatpeil uit
▪ Het bevoegd gezag wordt uiterlijk op de eerste werkdag na de dag van beëindiging van de bouwwerkzaamheden, door de houder van deze vergunning schriftelijk van de beëindiging van de werkzaamheden in kennis gesteld
▪ Als de bouwwerkzaamheden niet gereed zijn gemeld bij het bevoegd gezag mag het bouwwerk niet in gebruik gegeven of genomen worden

4.2 Bereikbaarheid

Tijdens de uitvoering van de werkzaamheden dienen alle achter het projectgebied gelegen functies bereikbaar te zijn.
Bedrijven / voorzieningen ▪ De bedrijven en voorzieningen rond het werkgebied blijven bereikbaar.

▪ Op de bouwschuttingen die lang blijven staan worden verwijzingen en bezoekersinformatie Hoftuin/ lunchroom aangebracht. ▪ De nooduitgangen dienen te allen tijde bereikbaar te blijven en voorzien te zijn van duidelijke vluchtroutes. ▪ De bedrijven moeten bereikbaar blijven voor bevoorrading.
Verkeer ▪ De route dient dagelijks geïnspecteerd te worden op onvolkomenheden en toegankelijkheid
Fietsverkeer ▪ Fietsverkeer stad-uit Weesperstraat wordt omgeleid, omdat het fietspad nodig is als werkterrein en als bouwweg. ▪ De omleidingsroute dient dagelijks geïnspecteerd te worden op onvolkomenheden ▪ Fietsverkeer mag niet over de rijbaan van de Weesperstraat gaan rijden. Er dient gemonitord te worden of fietsers op de Weesperstraat, ondanks de omleiding, niet over de rijbaan langs het werk gaan rijden. Indien noodzakelijk dienen er aanvullende maatregelen getroffen te worden om fietsers op de rijbaan te voorkomen.
Voetgangers ▪ Worden vanaf Mr. Visserplein via vop naar overkant Weesperstraat en vop thv Nieuwe Keizersgracht om het werk geleid. ▪ De Hoftuin is vanaf Nieuwe Herengracht bereikbaar voor voetgangers ▪ Voetgangers worden voor het werkgebied via een steigertrap omlaag geleid naar de Nieuwe Herengracht, zie bijlage 3: ▪ De omleidingsroute dient dagelijks geïnspecteerd te worden op onvolkomenheden
Nood- en hulpdiensten ▪ Voorwaarden voor de nood- en hulpdiensten m.b.t. bereikbaarheid zijn apart opgenomen in de bijlage. Alle partijen dienen zich strikt te houden aan deze voorwaarden.
Bouwverkeer ▪ Aanrijden via A10 Noord , Nieuwe Leeuwarderweg, IJtunnel, Valkenburgerstraat, Mr. Visserplein, Weesperstraat. Ter hoogte van Nieuwe Herengracht wordt een inrit voor bouwverkeer gecreëerd. ▪ Afrijden via Weesperstraat, Wibautstraat, Gooiseweg en A10. Uitrit voor bouwverkeer is bij de Nieuwe Keizersgracht, ▪ Keren over de Weesperstraat is niet toegestaan. ▪ Stilstaan/wachten in de openbare ruimte met bouwverkeer (Weesperstraat) is niet toegestaan.
Laden en Lossen t.b.v. voorzieningen

▪ Het laden en lossen wordt door de opdrachtnemer zo goed als mogelijk gefaciliteerd.

4.3 Leefbaarheid

De leefbaarheid binnen het projectgebied dient voor alle gebruikers en functies gewaarborgd te blijven door de aannemer.
De werktijden zijn op werkdagen tussen 7:00 en 17:00
Tijdens de uitvoering moet de werkomgeving schoon en veilig gehouden worden, de omliggende openbare ruimte moet worden vrijgehouden van zand, vuil en losliggend materiaal. Los liggend materiaal is niet toegestaan.

4.4 Veiligheid

De verkeersveiligheid voor alle modaliteiten dient gewaarborgd te zijn tijdens de uitvoering.
De tijdelijke situatie zal qua maatvoering, geleiding, bebording en afzetting moeten voldoen aan de wettelijke veiligheidseisen en -normen, zowel voor werknemers als voor de verkeersdeelnemers.
Plaatsing van bouwhekken moet zodanig zijn dat er geen nissen en onoverzichtelijke hoeken ontstaan (sociaal onveilig).
Bouwhekken moeten dusdanig geplaatst en bevestigd zijn dat de veiligheid van passanten en omgeving gewaarborgd is.
Bouwplaatsen in de nabijheid van bebouwing zodanig verlichten dat het niet in de bebouwing schijnt.
De opdrachtnemer zorgt ervoor dat de voorzieningen schoon blijven en er verzorgt uitzien. Elke dag wordt dit gedaan en graffiti, bepakkingen en vervuilingen worden direct verwijderd.
De Opdrachtnemer dient zorg te dragen voor veilige en overzichtelijke in- en uitritten bij het werkterrein.

4.5 Communicatie

De communicatie afspraken dienen door alle betrokkenen worden nageleefd
De betrokken partijen zorgen voor een actuele contactpersonen lijst

Bijlage(n)

1. Namen en adressen van betrokken partijen

Projectlocatie:	
Adres	Weesperstraat / Weesperplantsoen, Amsterdam
Postcode / Plaats	Amsterdam
Telefoonnummer	n.v.t.
E-mail	n.v.t.

Opdrachtgever	
Naam	Stichting Nederlands Auschwitz Comité
Contactpersonen	De heren [redacted] & [redacted]
Adres	Postbus 74131
Postcode / Plaats	1070 BC Amsterdam
Telefoonnummer	020 – 67 23 388
E-mail	info@auswitz.nl

Ontwerpende partij	
Naam	Studio Libeskind llc
Contactpersoon	De heer [redacted]
Postcode / Plaats	New York, USA
Telefoonnummer	[redacted]

Directievoerende partij	
Naam	Rijnboutt bv
Contactpersoon	De heren [redacted] & [redacted]
Adres	Moermanskade 317
Postcode / Plaats	1013 BC Amsterdam
Telefoonnummer	[redacted]
E-mail	[redacted] @rijnbouwtt.nl [redacted] @rijnboutt.nl

Constructeur	
Naam	IMD
Contactpersoon	De heer [redacted]
Adres	Piekstraat 77
Postcode / Plaats	3071 EL Rotterdam
Telefoonnummer	[redacted]
E-mail	[redacted] @imdbv.nl

Projectleider Koninklijke Woudenberg	
Naam	Koninklijke Woudenberg
Contactpersoon	De heer [redacted]
Adres	Voorstraat 7
Postcode / Plaats	4233 AE AMEIDE
Telefoonnummer	[redacted]
E-mail	[redacted] @koninklijkewoudenberg.nl

Uitvoerder Koninklijke Woudenberg	
Naam	Koninklijke Woudenberg
Contactpersoon	De heer [redacted]
Adres	Voorstraat 7
Postcode / Plaats	4233 AE AMEIDE
Telefoonnummer	[redacted]
E-mail	[redacted]@koninklijkewoudenberg.nl

Werkvoorbereider Koninklijke Woudenberg	
Naam	Koninklijke Woudenberg
Contactpersoon	De heer [redacted]
Adres	Voorstraat 7
Postcode / Plaats	4233 AE AMEIDE
Telefoonnummer	[redacted]
E-mail	[redacted]@koninklijkewoudenberg.nl

KAM coördinator Koninklijke Woudenberg	
Naam	Koninklijke Woudenberg
Contactpersoon	De heer [redacted]
Adres	Voorstraat 7
Postcode / Plaats	4233 AE AMEIDE
Telefoonnummer	[redacted]
E-mail	[redacted]@koninklijkewoudenberg.nl

Dusseldorp ISM (Sloop- en grondwerk)	
Naam	Dusseldorp Infra, Sloop en Milieu
Contactpersoon	n.t.b.

Rutte wegenbouw (Damwanden en betonwerk)	
Naam	Rutte Wegenbouw / Robouw
Contactpersoon	De heer [redacted]

AIP (Metaalwerk / RVS)	
Naam	AIP
Contactpersoon	n.t.b.

2. Bouwplaats inrichting

De bouwplaats kent ruwweg 3 varianten van inrichting.

- *Fase 1a, waarin de bestaande situatie wordt ontmanteld*
- *Fase 1b, waarin de damwanden worden gerealiseerd, alsmede de werkzaamheden door NUTS worden uitgevoerd*
- *Fase 2, waarin de realisatie van het monument valt.*

BOUWPLAATS FASE 1A
November / december 2019

- Trap naar metro wordt gewaarborgd tot aanvang werkzaamheden damwanden.
- Nabij in en uitrit bouwplaats bevind zich een veiligheidszone, transporten zoveel mogelijk voor 9.00u 's ochtends.
- Bij aan- en afvoer zal in de zone altijd verkeersregeling plaats vinden ter bescherming van de voetgangers.

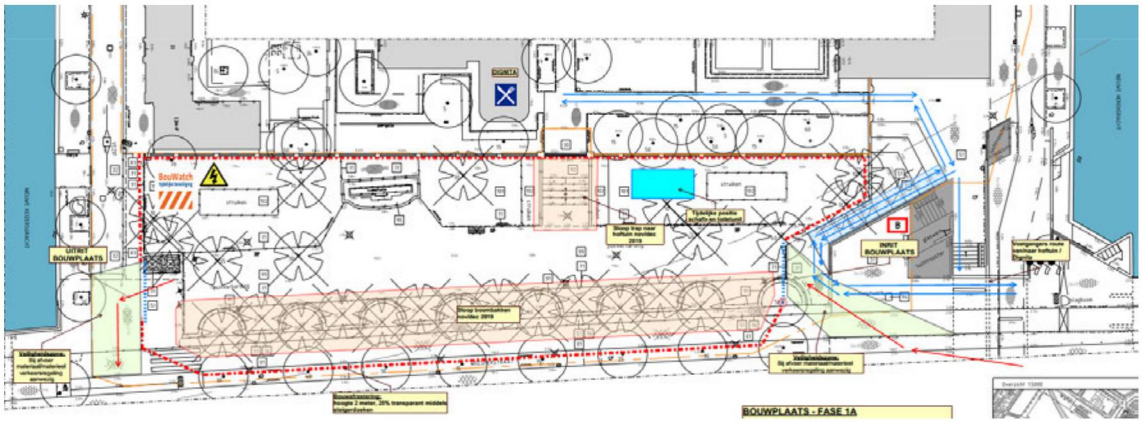

Bouwplaats / Fase 1A (zie ook bijlage)

BOUWPLAATS FASE 1B
December 2019 / Februari 2020

- Trap naar metro wordt gedemonteerd en de damwanden worden aangebracht.
- De damwanden aan de Weesperstraat zullen als eerst worden aangebracht, gevolgd door het deel nabij het metrostation
- Er wordt een tijdelijke trap aangebracht, die gedurende de bouwperiode zal worden onderhouden nabij het metro station.
- De bereikbaarheid van de calamiteitenkast van de brandweer wordt gewaarborgd.
- De inrit van de bouwplaats wordt verplaatst richting de Weesperstraat, de doorrit achter de bouw afrastering is voor het aan en afvoeren van materialen.
- Nabij de uitrit wordt een extra poort in stand gehouden voor het aan- en afvoer van materieel.

- Nabij in en uitrit bouwplaats bevind zich een veiligheidszone, transporten zoveel mogelijk voor 9.00u 's ochtends. Bij aan- en afvoer zal in de zone altijd verkeersregeling plaats vinden ter bescherming van de voetgangers.

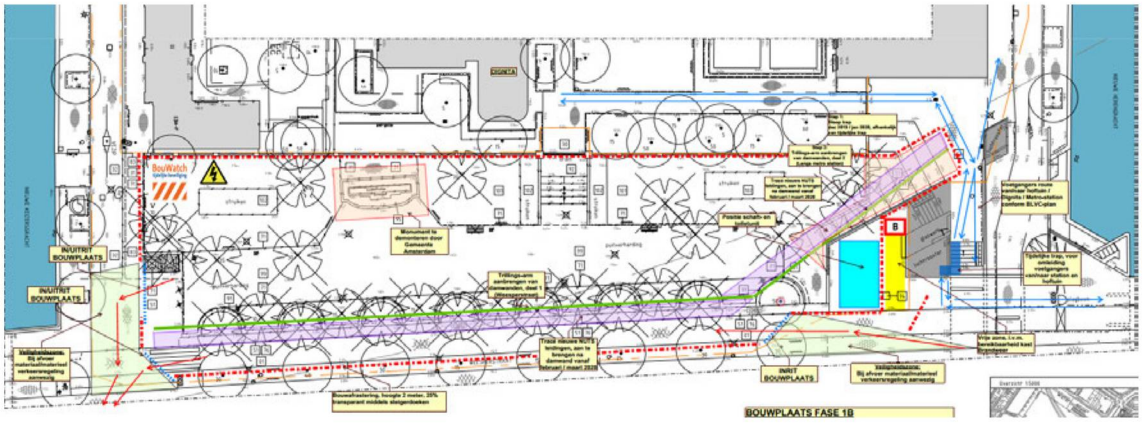

Bouwplaats / Fase 1B (zie ook bijlage)

BOUWPLAATS - FASE 2
Maart 2020 ~ einde bouw

- De bouwplaats wordt volledig ontgraven zodat kan worden aangevangen met fundatie werk.
- Na realisatie van de werkzaamheden door de NUTS bedrijven, zal worden aangevangen met fase 2 (de bouw).
- De damwanden worden afgedekt met een betonnen rand.
- De tijdelijke trap wordt gedurende de bouwperiode worden onderhouden nabij het metro station.
- De bereikbaarheid van de calamiteitenkast van de brandweer wordt gewaarborgd.
- De inrit van de bouwplaats langs de Weesperstraat wordt gehandhaafd.
- Nabij de uitrit wordt een extra poort in stand gehouden voor het aan- en afvoer van materieel.
- Nabij in en uitrit bouwplaats bevind zich een veiligheidszone, transporten zoveel mogelijk voor 9.00u 's ochtends. Bij aan- en afvoer zal in de zone altijd verkeersregeling plaats vinden ter bescherming van de voetgangers.

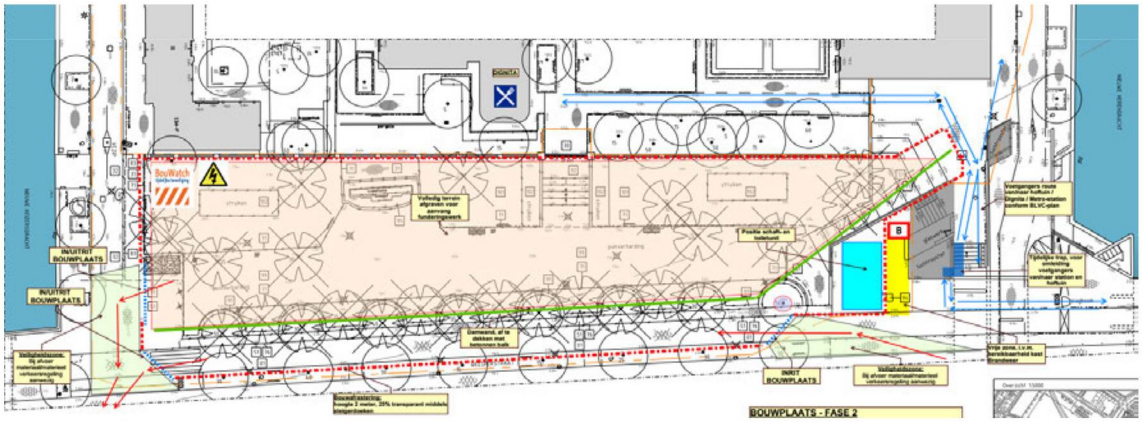

Bouwplaats / Fase 2 (zie ook bijlage)

3. Voorziening openbare ruimte (tijdelijk trap)

3.1 Inleiding

De ingang van het metrostation Waterlooplein moet toegankelijk blijven.

Echter vanwege het niveauverschil met de Weesperstraat is er momenteel een buitentrap welke de Nieuwe Herengracht met de Weesperstraat verbindt.

Deze trap wordt echter verwijderd ten behoeve van de werkzaamheden aan de grondkeringen en de aanleg van kabels en leidingen, waarna een nieuwe trap op een iets gewijzigde positie wordt geplaatst.

Als gevolg hiervan is langs deze zijde de toegang naar het metrostation vanaf de Weesperstraat niet mogelijk is.

3.2 Tijdelijke steigertrap

Om de toegankelijk van de metrotunnel en de Nieuwe Herengracht te waarborgen, wordt gedurende deze periode een tijdelijke steigertrap geplaatst.



Deze wordt op de huidige buitentrap t.p.v. de Nieuwe Herengracht gesitueerd, zodat er vanaf het dak van de metrohal een directe verbinding met dit niveau ontstaat. Hiertoe wordt de huidige balustrade plaatselijk verwijderd.

3.3 Verwacht gebruik

Op basis van telling, wordt ingeschat dat circa **7,4 % van de passagiers** gebruik zullen maken van de tijdelijke trap en de roosters.
Als we dit percentage gebruiken op de **drukste dag á 4400 personen**, dan is de verwachting dat circa **325 personen per dag** gebruik zullen maken van de noodtrap en de roosters

3.4 Eisen voor de uitvoering van de trap

- De RWA roosters mogen niet beperkt worden, deugdelijke doorlaat dient gewaarborgd te worden.
- De roosters van de RWA dienen ten alle tijden voor onderhoud bereikbaar te blijven.



3.5 Uitvoeringstekening trap

Een uitvoeringstekening wordt separaat ter goedkeuring aangeboden aan het bevoegd gezag & TenM, voor aanvang uitvoering. (kopie tekening zie volgende pagina)

Noot:
Een mindervalide toegang is niet aanwezig. De mindervalide toegang van het Metrostation is bij de toegang van de Stopera.

KONINKLIJKE WOUDENBERG

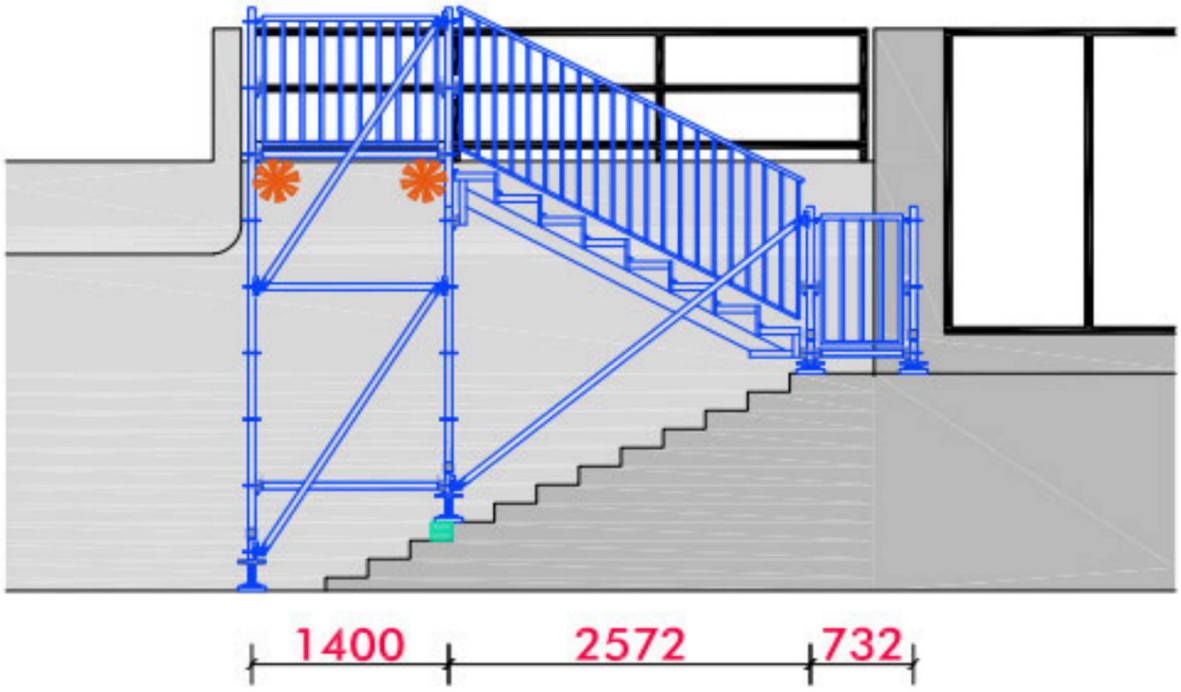

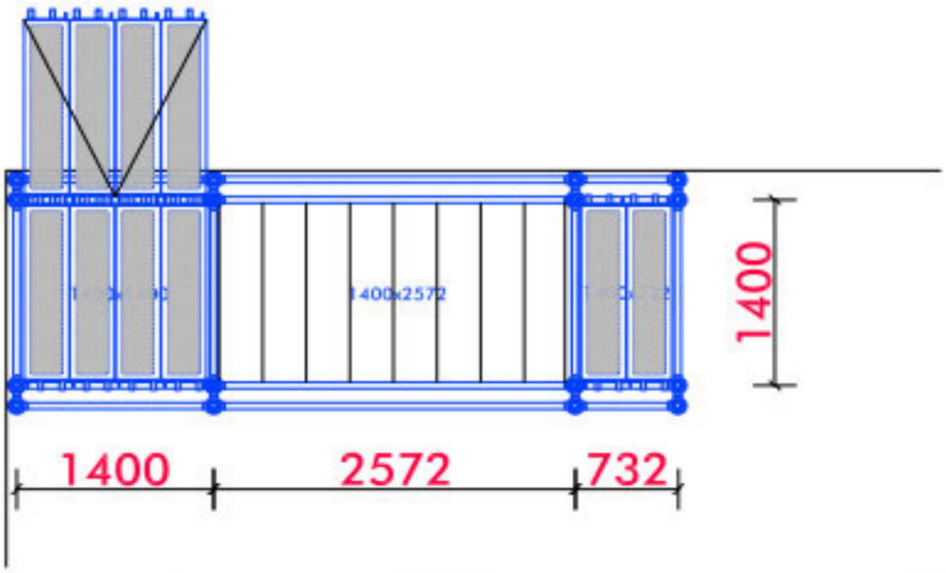

Maximale belasting:
5,0kN/m²

RECO
UW PARTNER IN MATERIEEL

Hoogeveend 187
2396 AP Koudekerk a/d Rijn
The Netherlands
Tel. +31(0)71 341 91 30
E-mail info@reco.eu
Website www.reco.eu

Opdrachtgever	Revisie	Getekend	Datum
Koninklijke Woudenberg	-	GvL	01-11-2019
Project	A		
Tijdelijke trap Weesperstraat	B		
Plaats	C		
Amsterdam	D		
Onderwerp	E		
Publieksvriendelijke trap	F		

Formaat	Schaal	Projectnummer	Tekeningnr.	Revisie	Status
A4	1:50	54833	60-01	-	PRINCIPETEKENING

Wij vragen u erop dat deze tekening en alle daarop vermelde maten en eventueel bijbehorende berekeningen gecontroleerd dienen te worden door opdrachtgever of door de hoofdconstructeur. Deze tekening blijft eigendom van RECO. Op al onze werkzaamheden zijn onze algemene voorwaarden van toepassing.

4. Werkplan Grondwerk & Sloop

[KOPIE WERKPLAN DUSSELDORP]

5. Werkplan damwanden en betonwerk

[KOPIE WERKPLAN RUTTE GROEP / STEENWIJK]

6. Veiligheid en gezondheidsplan

[KOPIE VGM-PLAN KONINKLIJKE WOUDENBERG AMEIDE]

VGM & SLOOPVEILIGHEIDSPLAN

Conform BRL SVMS-007 (VERSIE 2017-01)

Uitvoering
Veiligheid
Gezondheid
Milieu



Project	**Nationaal Holocaust Namenmonument Weesperstraat Amsterdam**
Projectnummer	**28956**
Bedrijfsnaam	Dusseldorp Infra, Sloop en Milieutechniek B.V.
Bezoekadres	Albert Schweitzerstraat 31, Lichtenvoorde
Telefoon	0544-488488
Datum	7 november 2019
Versie	Versie 1.0
Auteur	[redacted] paraaf:
Gecontroleerd	[redacted] paraaf:

Dit V&G Sloopveiligheidsplan is door de werkvoorbereiding besproken met de verantwoordelijke van de projectuitvoering en vrijgegeven voor gebruik. Instructie naar uitvoerenden vindt voor aanvang van de werkzaamheden plaats middels een start-werkbespreking waarvan verslag wordt opgesteld.

Handtekening werkvoorbereiding	Handtekening uitvoeringsverantwoordelijke

Projectnummer : 28956
Locatieadres : Weesperstraat te AMSTERDAM

1. Inleiding

Dit VGM & Sloopveiligheidsplan omschrijft de uit te voeren werkzaamheden en de te nemen veiligheidsmaatregelen voor de uit te voeren sloop- en grondwerkzaamheden. Dusseldorp ISM B.V. houdt zich bij deze werkzaamheden aan de eisen die zijn opgenomen in de Beoordelingsrichtijn voor het procescertificaat slopen (SVMS SL-007) en de VGM Checklist Aannemers (VCA). Het doel van dit VGM & Sloopveiligheidsplan is om het werk op een veilige manier uit te voeren conform:

- De beoordelingsrichtlijn voor het procescertificaat slopen (BRL SVMS 007)
- De VGM Checklist Aannemers (VCA)
- Het bouwbesluit 2012
- Eisen Gemeente

Dusseldorp ISM B.V. heeft zich ten doel gesteld om bovengenoemd project op een economische verantwoorde wijze uit te voeren, waarbij zaken betreffende veiligheid, gezondheid, milieu, tijd en overlast in acht worden genomen.

Dusseldorp ISM B.V.
Dhr. [redacted]

2. Inhoudsopgave

1. INLEIDING 3
2. INHOUDSOPGAVE 4
3. GEGEVENS OPDRACHTGEVER, SLOOPAANNEMER EN PROJECTLOCATIE 5
4. OMSCHRIJVING WERKZAAMHEDEN 6
5. PLANNING EN WERKVOLGORDE 8
6. PROJECTORGANISATIE, PERSONEEL EN ONDERAANNEMERS 9
7. VRIJKOMENDE SLOOPMATERIALEN EN SCHEIDINGSPLAN 11
8. INZET VAN MATERIEEL 15
9. PROJECTCOMMUNICATIE 16
10. VEILIGHEIDSVOORZIENINGEN SLOOPLOCATIE 17
11.1 Afzetting 17
11.2 Afkoppelen nutsvoorzieningen 17
11.3 Bouwplaatsvoorzieningen 17
11.4 EHBO en BHV 17
11.5 Brandblusapparatuur 18
11. ALGEMENE VEILIGHEIDSVOORZIENINGEN SLOOPLOCATIE 19
12. PROJECTGEBONDEN RI&E (OP BASIS VAN SVMS 0013) 20
13. CALAMITEITENPLAN 34
14.1. EHBO- en Brandblusmiddelen 34
14.2. Ongevallenregistratie en & -melding 34
14.3. Asbest 34
14. ALARMKAART 35
15. SITUATIE SLOOPLOCATIE 36
17. INRICHTING WERKTERREIN 37
BOUWPLAATSREGELEMENT ALGEMEEN SLOOPWERKEN 39
18. BIJLAGEN 40
Bijlage 1: Bouwplaatsinrichting 41
Bijlage 2: Startwerk formulier 42
Bijlage 3: Aanvullende Risico inventarisatie- en evaluatie 43

3. Gegevens opdrachtgever, sloopaannemer en projectlocatie

Opdrachtgever	
Naam:	Koninklijke Woudenberg B.V.
Contactpersoon	Dhr. [redacted]
Adres	Voorstraat 7
Postcode en Plaats	4233 EA Ameide
Telefoon	[redacted]

Uitvoerend bedrijf	
Bedrijfsnaam:	Dusseldorp Infra, Sloop en Milieutechniek B.V.
Contactpersoon	Dhr. [redacted]
Adres	Albert Schweitzerstraat 31
Postcode en Plaats	7131 PG Lichtenvoorde
Telefoon	[redacted]

Slooplocatiegegevens	
Adres	Weesperplantsoen
Plaats	Amsterdam
Sloopwerk:	Boombakken annex Keermuren / Gemetselde trap

Sloopmelding	
Datum acceptatie sloopmelding	Volgt
Code sloopmelding	

KLIC-melding	
Datum KLIC-melding	31 oktober 2019
Code KLIC-melding	19G570364

4. Omschrijving werkzaamheden

De werkzaamheden worden uitgevoerd conform de hieronder beschreven werkwijze. Op deze wijze is voldaan aan de eisen uit het Bouwbesluit 2012 en de door de gemeente gestelde aanvullende voorwaarden uit de acceptatie van de sloopmelding.

Inspectie SZW

Het is de plicht van de opdrachtgever (of namens de opdrachtgever) een (bouw)werk via een kennisgeving te melden aan Inspectie SZW, als:

- de geraamde duur van het werk meer dan 30 werkdagen beslaat én op die bouwplaats op enig moment meer dan 20 werknemers tegelijk werken, of
- de geraamde duur van het werk meer dan 500 mandagen beslaat.

Gezien het bovenstaande is voor onderhavig sloop- en grondwerk binnen dit project de kennisgeving **niet** noodzakelijk.

Werkzaamheden betreffen sloop-, grond-, riool- en straatwerkzaamheden t.b.v. Nationaal Holocaust Namenmonument te Amsterdam.

Omschrijving werkzaamheden:

Type werkzaamheden	Omschrijving
Afzetten werkterrein, aanbrengen bebording	Het werkterrein wordt geheel omheind d.m.v. bouwhekwerk en voorzien van bebording, o.a. "Veiligheidshelm, -schoenen, -bril Verplicht", "Melden bij de Uitvoerder".
Inrichten slooplocatie	De materiaalcontainer (4x8m) wordt binnen het sloopgebied opgesteld op een veilige afstand van de sloopwerkzaamheden en de aan- en afvoerroutes. Tijdens de realisatie wordt er gebruik gemaakt van toilet-, schaft- en kleedruimten van de opdrachtgever. Ter voorkoming van onnodige kraanbewegingen (verlaging risico en milieu) worden de afvalcontainers voor gescheiden inzameling van bouw- en sloopafval zo dicht mogelijk bij het sloopwerk en de aan- en afvoerroutes opgesteld zonder dat hierbij hinder optreedt.
Instructies/startwerkoverleg	Alle medewerkers die betrokken zijn bij de werkzaamheden krijgen instructie over de sloopwijze, de opslag, afvoer van afvalstoffen en hoe te handelen bij calamiteiten, etc. Alleen geïnstrueerde medewerkers worden tot de locatie toegelaten.
Verwijderen groen, rooien bomen	Het aanwezige groen wordt verwijderd en afgevoerd. De eventueel nog aanwezige te kappen bomen c.q. nog te verwijderen boomstobben met een diameter < 10 cm worden verwijderd.
Verwijderen gemetselde muren	De gemetselde muren worden gesloopt met behulp van een hydraulische rupskraan voorzien van betonschaar, dichte bak en puinbak. Slopen met behulp van een betonschaar is in

	tegenstelling tot een vergruizer geluidsarm, en heeft als voordeel dat stofvorming tot een minimum wordt beperkt. De diverse afkomende materialen worden, gescheiden in de diverse afvalstromen, naar erkende afvalverwerkers c.q. puinbrekers getransporteerd en gestort.
Verwijderen zitbanken, bestaande trap	De aanwezige zitbanken en de bestaande trap worden gesloopt met behulp van een hydraulische kraan voorzien van sorteergrijper, dichte bak en puinbak. De diverse afkomende materialen worden, gescheiden in de diverse afvalstromen, naar erkende afvalverwerkers c.q. puinbrekers getransporteerd en gestort.
Verwijderen van bestratingen / verharding	De aanwezige terreinverharding / bestrating rondom het te slopen gebouw wordt verwijderd en afgevoerd of elders in depot gezet.
Oplevering van het terrein	Na oplevering van het terrein aan de opdrachtgever wordt het materieel afgevoerd van de locatie. Mogelijke restpunten worden vooraf afgehandeld.

5. Planning en werkvolgorde

Verwachte start van het project:	18-11-2019
Verwachte einddatum van het project:	30-6-2020
Maximaal aantal werknemers op het project:	5

Nr	Fasen in het sloopproces (tevens werkvolgorde)	dag/week	dag/week	dag/week	dag/week	dag/week	dag/week
1	Afzetten werkterrein, aanbrengen bebording door Koninklijke Woudenberg						
2	Inrichten slooplocatie						
3	Instructies/startwerkoverleg						
4	Verwijderen groen, rooien bomen						
5	Machinaal slopen bovenbouw						
6	Verwijderen van bestratingen / verharding						
7	Egaliseren van het terrein						
8	Oplevering van het terrein						

6. Projectorganisatie, personeel en onderaannemers

Functie	Naam, telefoon
Grondwerker Verrichten van manuele sloopwerkzaamheden. Verrichten van grondwerkzaamheden. Machines, gereedschappen, transportmiddelen, grond- en hulpstoffen op de juiste manier gebruiken en in goede staat van onderhoud houden.	Nog niet bekend, tel:
Machinist Bedient de machine waarover hij de verantwoordelijkheid heeft gekregen, op een wijze zoals hij door de uitvoerder / meewerkend voorman is geïnstrueerd. Hij is verantwoordelijk voor de controle op een goede werking en van het uitvoeren van klein onderhoud.	Nog niet bekend, tel:
Projectleider De projectleider geeft leiding aan het project. Hij is verantwoordelijk voor de uitvoering van de werkzaamheden.	[redacted]
Uitvoerder Zorgdragen voor de dagelijkse gang van zaken met betrekking tot de zelfstandige uitvoering van een project. Dit op zodanige wijze dat het project binnen de bestekeisen, volgens kwaliteitsplan, planning en werkbegroting gerealiseerd wordt.	[redacted]
Werkvoorbereider Overdragen van voldoende informatie aan de uitvoerder voor aanvang werkzaamheden.	[redacted]
KAM-coördinator Aanspreekpunt KAM.	[redacted]

Betrokkenheid Voorman en Uitvoerder:
De wijze waarop de Voorman Sloopwerken en / of de Uitvoerder Sloopwerken bij de uitvoering van het sloopproject wordt / worden betrokken, is afgestemd op de aard en omvang van het sloopproject. Hierbij is in het bijzonder rekening gehouden met veiligheids- en milieurisico's tijdens de uitvoering van het sloopproject. De Voorman en Uitvoerder zijn:

Voorman: ☒ continue aanwezig ☐ deels aanwezig, telefonisch bereikbaar
Uitvoerder: ☐ continue aanwezig ☒ deels aanwezig, telefonisch bereikbaar

Het logboek wordt digitaal bijgehouden en beheerd door de uitvoerder. Deze is digitaal opvraagbaar bij afwezigheid. Bij afwezigheid van de uitvoerder meldt de kraanmachinist/handsloper bijzonderheden. Deze is ook aangewezen om de afvalstromen te controleren en de begeleidingsbrieven af te tekenen.

Een geweigerde vracht dient als klacht te worden behandeld en middels een verbeterformulier te worden geregistreerd.
Voor sloopspecifieke zaken kunnen de uitvoerende medewerkers een beroep doen op een interne deskundige (in bezit van certificaat “voorman sloopwerken” of “uitvoerder sloopwerken”).

Al het in te zetten personeel van Dusseldorp ISM B.V. is in het bezit van de benodigde medische keuringen en is in het bezit van minimaal het VCA-certificaat.

7. Vrijkomende sloopmaterialen en scheidingsplan

Product blad	Omschrijving	Prognose	Af te voeren naar
720	Mengpuin	670 Ton	Paro Amsterdam B.V.
722	Betonpuin	670 Ton	Paro Amsterdam B.V.
450	450 Groen	2 Ton	Paro Amsterdam B.V.
	Stobben	2 Ton	Paro Amsterdam B.V.

Alle stoffen in bovenstaande tabel worden op locatie gescheiden (indien mogelijk aan de bron) en voor afvoer naar een erkende inzamelaar visueel gecontroleerd door de voorman/ uitvoerder (of aanwezige medewerker Dusseldorp). Indien hierbij een afwijking plaats vindt, dan wordt dit geregistreerd in het logboek.

Het soort afval, inclusief code van het betreffende productblad, wordt vermeld op het begeleidingsformulier. Het begeleidingsformulier wordt tevens afgetekend.
Indien een afwijking wordt geconstateerd, wordt dit weergegeven in de locatiecontrolekaart, onder wijzigingen t.o.v. VGM & Projectwerkplan.

Bij afwezigheid van de uitvoerder is de kraanmachinist aangewezen om de afvalstromen bij afvoer te controleren en de begeleidingsbrieven af te tekenen.
Een geweigerde vracht dient als klacht te worden behandeld en middels een verbeterformulier te worden geregistreerd.

De afvoerroute zoals aangegeven in het BLVC-plan, is zo bepaald dat er geen overlast wordt bezorgd aan de woonomgeving. Het streven is om zoveel mogelijk gebruik te maken van buitenwegen.

De bonnen worden met regelmatige tussenpozen verzameld en gegevens waarmee totalen / hergebruikpercentages worden berekend.

dusseldorp
infra · sloop · milieutechniek

Risico analyse Vrijkomende Sloopmaterialen

Geldig t/m: 31-12-2019

Materiaalstroom	BB 2012	Euralcode	Product blad DD	Gevaarlijk?	Acceptatie criteria (strengste o.b.v. productbladen)	Afnemer	verificatie	T	S	V	Risico	Risico klasse	Controle	Beheersmaatregel	Rest risico
Betonpuin	NEE	10.13.14 17.01.01 17.01.06 17.01.07	722	NEE	- andersoortige steen < 5% - Kalkzandsteen < 3% - hout/ kunstof/ gips enz < 1% - Zand < 5% - Minimaal 95% cementbeton (event. incl. bewapening)	- Remondis - NNRD - Dusseldorp RSC's - Starkenbergh - Stuut - Van Gansewinkel/Renewi - Van der Wiel - Van der Heijden - Van Werven - Paro - Bottelier	- Vergunning - Vergunning - Vergunning - Vergunning - Vergunning - Vergunning	5	1	3	15	Zeer beperkt	- Visueel op project	- Afvoer met begeleidingsbrief '- Scheiden aan de bron (indien mogelijk)	Zeer beperkt
B-hout	NEE	03.01.05 15.01.03 17.02.01 19.12.07 20.01.38	530	NEE	- Geverfd/ verlijmd hout (bijv.) - NIET beslag >10mm, verrot, teer/bitumen, snoeihout, chemisch verontreinigd, bielzen, vezelplaat met cement	- Remondis - Hout Drogerij Friesland - Dusseldorp RSC's - NNRD - SITA SUEZ - Van Gansewinkel/Renewi - Paro - Tussenopslag eigen locatie (max 45 m3)	- Vergunning - Vergunning - Vergunning - Vergunning - Vergunning - Vergunning - Melding AB	5	1	5	25	Zeer beperkt	- Visueel op project	- Afvoer met begeleidingsbrief '- Scheiden aan de bron (indien mogelijk)	Zeer beperkt

Bouw-en sloopafval	NEE	17.06.04 17.08.02 17.09.04	435	NEE	- Bitumen < 5% - Dakbedekking < 5% - Zand/grond < 5% - Puin < 15% - Isolatiemateriaal < 25% - NIET asbest, gevaarlijk afval, wit-/bruingoed, spoorbielzen, huisvuil	- Remondis - Dusseldorp RSC's - SITA SUEZ - Van Gansewinkel/Renewi - Mechielsen - NNRD - 2R Recycling - Paro - Bottelier - Tussenopslag eigen locatie (max 45 m3)	- Vergunning - Vergunning - Vergunning - Vergunning - Vergunning - Vergunning - Vergunning - Vergunning - Melding AB	5	1	5	25	Zeer beperkt	- Visueel op project	- Afvoer met begeleidingsbrief '- Scheiden aan de bron (indien mogelijk)	Zeer beperkt
Groenafval	NEE	20.01.08 20.02.01	450	NEE	- NIET grond, slib verontreinigingen en stobben	- Remondis - Van Gansewinkel/Renewi - Stuut	Vergunning afnemer(s)	5	1	5	25	Zeer beperkt	- Visueel op project	- Afvoer met begeleidingsbrief '- Scheiden aan de bron (indien mogelijk)	Zeer beperkt
Mengpuin	NEE	17.01.06 17.01.07	720	NEE	- andersoortige steen < 5% - Kalkzandsteen < 3% - hout/ kunstof/ gips enz < 1% - Zand < 5% - NIET schoorsteenpuin, vervuild dakgrind en niet steenachtige materialen	- Remondis - Dusseldorp RSC's - 2R Recycling - Mechielsen - NNRD - SITA SUEZ - Starkenbergh - Van Gansewinkel/Renewi - Stuut - Van der Wiel	- Vergunning - Vergunning - - Vergunning - Vergunning - Vergunning - Vergunning - Vergunning - -	5	1	5	25	Zeer beperkt	- Visueel op project	- Afvoer met begeleidingsbrief '- Scheiden aan de bron (indien mogelijk)	Zeer beperkt

*) Productbladen RSC's DD-ISM

Tolerantie afwijkingen (T)	
Niet tolerant	10
Beperkt	5
Tolerant	1
Soort materiaal (S)	
gevaarlijk	10
niet gevaarlijk	1
Verwerking (V)	
Storten	10
Verbranden	9
Energie	7
Recycling	5
Hergebruik	3
Preventie	1
501 - 1000	Zeer hoog risico
51 - 500	hoog risico
26 - 50	Beperkt risico
1 - 25	Zeer beperkt risico

8. Inzet van materieel

Voor de grond- en sloopwerkzaamheden aan het Weesperplantsoen zet Dusseldorp ISM een veertig ton rupskraan in (zie onderstaand figuur 1). Een rupskraan, in tegenstelling tot een bandenkraan, maakt gebruik van rupsbanden. Rupsbanden dragen de kraan over een groter oppervlak. Hierdoor kan het gewicht van de kraan beter verdeeld worden en gemakkelijker gebruikt worden op (natte) modderige ondergrond, zonder dat de rupskraan wegzakt of zichtzelf vast rijdt. Verder wordt dankzij de rupsbanden, spoorvorming voorkomen.

Om de gemetselde muren en de betonsloof fundering op een veilige manier te kunnen verwijderen, wordt de rupskraan tijdens deze sloopwerkzaamheden voorzien van een betonschaar. De betonschaar is in tegenstelling tot een vergruizer geluidsarm, en heeft als voordeel dat stofvorming tot een minimum wordt beperkt. Daarnaast vinden deze werkzaamheden plaats, zonder dat er trillingen in de ondergrond optreden.

Naast de inzet van de hydraulische rupskraan maakt Dusseldorp ten behoeve van het aan- en afvoer van bouwstoffen/grond gebruik van kipper vrachtauto's welke voorzien van tenminste Euro 4 dieselmotoren. Hiermee wordt voldaan aan de milieuzone-eis die de gemeente Amsterdam stelt aan vrachtauto's in voertuigcategorie N2 en N3.

Categorie	Omschrijving	Type
Graafmachine	Hydraulische rupskraan	Caterpillar 336NGH Bouwjaar: 2019 Gewicht: 40.000 kg Geluidsproductie: 105 dB(A) Rupsplaatbreedte: 85cm
vrachtauto	Kipper 4x4 + kraan	Kipper 4x4 + kraan
vrachtauto	Kipper 8x6	Kipper 8x6



Figuur 1; In te zetten 40-tons Rupskraan (Caterpillar 336NGH)

9. Projectcommunicatie

Startwerkvergadering

Bij aanvang van de werkzaamheden wordt een startwerkvergadering georganiseerd waarbij het eigen personeel en zo mogelijk ook onderaannemers bij aanwezig zullen zijn.

Het VGM & Sloopveiligheidsplan dient als basis voor deze vergadering, tezamen met de opgestelde projectgebonden RI&E. Alle aspecten van het werk (fasering, planning, machines, afval, coördinatie, calamiteiten etc.) worden besproken. De uitvoerder / meewerkend voorman behandelt hierbij minstens alle projectspecifieke risico's zoals opgenomen in de Projectgebonden RI&E. De startwerkvergadering wordt door de uitvoerder / meewerkend voorman genotuleerd.

Projectoverleg

Uitgangspunten om het project goed te laten verlopen zijn in hoofdzaak:

- Periodiek overleg tussen aannemer, onderaannemers en opdrachtgever, werkoverleg tussen leidinggevenden en personeel. De hierbij gemaakte afspraken worden vastgelegd en nageleefd;
- Instructies en veiligheidsinspecties.

Vergadering	Frequentie	Deelnemers	Agendapunten
Voortgangsoverleg	1x per 2 weken e.e.a. afhankelijk van de wenselijkheid	Projectleider opdrachtgever Projectleiders onderaannemers Projectleider Dusseldorp ISM Uitvoerder Dusseldorp ISM Genodigden	agendapunt V&G.

Toolboxmeeting

Minimaal 10x per jaar wordt een toolboxmeeting georganiseerd waarbij alle uitvoerende medewerkers worden betrokken, inclusief de directie. Hierbij worden onderwerpen behandeld die gerelateerd zijn aan de uit te voeren werkzaamheden. De toolboxmeeting wordt door de uitvoerder / meewerkend voorman genotuleerd.

10. Veiligheidsvoorzieningen slooplocatie

11.1 Afzetting

Het in gebruik zijnde en ter beschikking staande werkterrein dient plaatselijk te worden afgesloten met prefab bouwafrastering. Daar waar benodigd met een juiste hoogte. Bij de toegang tot het bouwterrein dienen de volgende borden goed zichtbaar te worden aangebracht:

1. “Verboden voor onbevoegden”
2. “Melden bij de uitvoerder”
3. “Veiligheidskleding verplicht”
4. “Veiligheidshelm verplicht”
5. “Veiligheidsschoenen verplicht”
6. “Geluidsniveau hoger dan 80 db(A), Gehoorbescherming verplicht”
7. “Bij producten van veel fijn stof, Stofmasker verplicht”
8. “Boren, slijpen, hakken, etc. Veiligheidsbril verplicht”

De bouwafrastering wordt periodiek gecontroleerd op mogelijke gebreken.

Binnen de afzetting wordt alleen eigen personeel en toezichthouders toegelaten. Het hekwerk zal bij het verlaten van het werk steeds worden afgesloten met hangsloten.

11.2 Afkoppelen nutsvoorzieningen

Alle af te koppelen nutsvoorzieningen zijn onder verantwoording van de opdrachtgever afgesloten.

11.3 Bouwplaatsvoorzieningen

Bij het sloopwerk, binnen het afgezette gebied wordt een schaftkeet geplaatst. Tevens wordt een verplaatsbaar chemisch toilet opgesteld. In de schaftkeet zal een EHBO-kist zijn aangebracht. Een aggregaat wordt tijdelijk (komt nog een bouwaansluiting) op de binnenplaats neergezet voor de stroomvoorziening van machines en verlichting. Afvalcontainers worden eveneens op de slooplocatie neergezet.

Ook worden er op de bouwplaats regels besproken en vastgelegd tijdens de werkoverdracht en de Kick-off meeting (startwerk). Toezicht op de regels vindt plaats door de uitvoerder. Tijdens de kick-off wordt het ‘formulier startwerkoverleg’ (zie bijlage) gebruikt om de
werkzaamheden, aandachtspunten en overige bouwplaatsregels toe te lichten.

11.4 EHBO en BHV

Op het werk zal altijd een EHBO-er of BHV-er aanwezig zijn. In de organisatiestructuur van dit sloopplan is de naam van de EHBO-er of BHV-er weergegeven.

11.5 Brandblusapparatuur

Op het werk zullen brandblusapparaten worden opgesteld om direct te kunnen worden ingezet wanneer onverhoopt brand mocht ontstaan. Bij werkzaamheden met snijbranders zullen blusmiddelen binnen handbereik zijn.

11. Algemene veiligheidsvoorzieningen slooplocatie

- In een situatie waarbij beperkingen worden opgelegd aan de gebruikers van de openbare weg, dienen er maatregelen te worden genomen om deze gebruikers van deze beperkingen op de hoogte te stellen.
- Werknemers dienen te allen tijde de algemene veiligheidsregels in acht te nemen. Zo dragen ze veiligheidsschoenen met stalen neuzen en stalen zool op het werkterrein. Bij het werken bij een kraan of bij het gebruik van gereedschappen die als geluidsbron fungeren, dienen werknemers gehoorbescherming te dragen. Deze gehoorbescherming wordt in de vorm van oordopjes en gehoorkappen verstrekt. Op het werkterrein dienen de werknemers een helm en veiligheids- c.q. werkhandschoenen te dragen.
- Tijdens de uitvoering van de werkzaamheden wordt er uitsluitend gewerkt met gekeurd materieel. Op verzoek kunnen eventuele certificaten worden getoond c.q. opgestuurd.
- Onderaannemers dienen zich te houden aan de veiligheidsregels en normen waarvoor men werkzaamheden uitvoert. Deze worden kenbaar gemaakt tijdens de start-werkvergadering.
- Voor aanvang van de werkzaamheden wordt er een start-werkvergadering gehouden door de uitvoerder / meewerkend voorman. Iedere werknemer (ook van onderaanneming) tekent voor de bijwoning hiervan.
- Bij aanvang van de werkzaamheden is een KLIC-tekening aanwezig. Er wordt niet eerder gegraven voordat de KLIC-tekening is bestudeerd en de leidingen handmatig zijn opgezocht. Huisaansluitingen welke niet behouden blijven zijn voorafgaand aan de sloop afgesloten door de betreffende nutsbedrijven. Hiervoor heeft de eigenaar van het pand opdracht gegeven.
- Indien onverwacht asbest zal worden aangetroffen, dan wordt het werk ter plaatse onderbroken en zal de procedure t.b.v. asbestsanering worden opgestart.

12. Projectgebonden RI&E (op basis van SVMS 0013)

Arbo/Milieurisico	Suggesties te treffen maatregelen
Divers	**Start werkoverleg**: Voorafgaande aan de uitvoering van de werkzaamheden vindt een start werkoverleg plaats. Het personeel dat op de locatie werkzaamheden verricht, dient hierbij aanwezig te zijn. Aan de hand van dit sloopwerkplan worden de geïnventariseerde risico's geëvalueerd. Bij situaties welke niet zijn geïnventariseerd worden veiligheidsmaatregelen genomen. Vragen door personeel worden beantwoord.
Gebruik van kranen	**Algemeen**: Bij het gebruik van kranen bestaat de kans dat mensen bekneld raken, of de machine kan omvallen door onstabiliteit, dit kan men voorkomen door op de kraan te vermelden (verboden binnen het draaibereik van de machine te komen), voor de stabiliteit dient men voor een goede ondergrond te zorgen bijv. dragline schotten of rijplaten. **Gebruik kranen met sloopgereedschap**: De sloophulpstukken op hydraulische kranen (crusher / sorteergrijper / sloophamer / sloopschaar) dienen geschikt te zijn voor de desbetreffende hydraulische kraan. De hydraulische kraan is hiervoor van voldoende capaciteit (zonodig bepalen op basis van gebruikershandleiding). Een vloerconstructie waarop een sloopkraan of andere machine wordt opgesteld, is aantoonbaar voldoende sterk om de machine betrouwbaar te kunnen dragen. In twijfel gevallen wordt een berekening / analyse uitgevoerd. Een sloopkraan wordt met banden of rupsen volledig dragend opgesteld op een stabiele, vlakke en stevige ondergrond. Voor zover een machine wordt opgesteld op sloopmateriaal, gebeurt dit op een voldoende verdicht en vlak puinlichaam of –rug van uitsluitend steenachtig sloopmateriaal. Dit puinlichaam is van voldoende oppervlakte en zodanig aangelegd dat op- en afrijden i.v.m. de hellingshoek veilig kan plaatsvinden. Binnen het werkgebied van een machine en sloophulpstuk verblijven geen personen. Dat geldt in het bijzonder voor de dode hoek van de machinist achter een volumineus sloophulpstuk (bv. sorteergrijper). De cabine van een sloopkraan is (met een rooster) deugdelijk beschermd tegen het gevaar van (om)vallende voorwerpen. De

	afmeting van de machine met kraanarm is zodanig dat de kraancabine zich minimaal op een afstand van de halve hoogte van het te slopen object bevindt.
Geluidsoverlast	**Algemeen**: Bij werken met machines kunnen de geluidsgrenzen overschreden worden. Bij deze werkzaamheden is het gebruik van gehoorbescherming noodzakelijk. In gevallen waarin de dagelijkse blootstelling aan lawaai hoger is dan 80 dB(A), worden aan de werknemers passende, naar behoren aangemeten individuele gehoorbeschermers ter beschikking gesteld. Als de dagelijkse blootstelling aan lawaai hoger is dan 85 dB(A), worden op basis van de beoordeling technische of organisatorische maatregelen vastgesteld en uitgevoerd om de blootstelling tot een minimum te beperken. Als de dagelijkse blootstelling aan lawaai 85 dB(A) of hoger is, worden de individuele gehoorbeschermers door de werknemers gebruikt. Hierop vindt toezicht plaats. Toelichting: dagdosis bij handmatig slopen / werken met sloophamer van 92 dB(A) tot 108 dB(A).
Stofoverlast	**Algemeen**: Bij de sloopwerkzaamheden kunnen hoeveelheden stof vrijkomen. De stofvorming dient zoveel mogelijk aan de bron bestreden te worden door bevochtiging. Gebruik van afzuiging op gereedschappen in combinatie met PBM's. Ter bescherming van werknemers wordt door deze werknemers gebruik gemaakt van P3 stofkapjes.
Verkeersongevallen en overlast naar omgeving	**Verkeersplan**: Ter plaatse van de in- en uitrit van het werkterrein worden verkeersmaatregelen genomen conform de wegenverkeerswet. Het verplaatsen van sloopmaterieel vindt plaats op het sloopterrein zelf. Plaatsen bebording bij aan- en afvoerroutes. **Vrachtverlies**: Containers worden zodanig gevuld en afgedekt dat geen gevaar ontstaat voor vrachtverlies tijdens transport op de openbare weg. Het te vervoeren materieel/materiaal wordt zodanig verankerd dat er tijdens transport geen verschuiving of vrachtverlies optreedt.

Taak Risico Analyse – Kinney & Wiruth methodiek

Onderstaand overzicht beschrijft de taakgerichte risico's. Per taak zijn de maatregelen ingedeeld in Arbeids Hygiënische strategie (AH). De maatregelen AH1 hebben de voorkeur boven AH2, enzovoort. Er kan gekozen worden voor een combinatie van maatregelen om de risico's zo effectief mogelijk te beheersen.

nr.	Taak	Risico			W	B	E	risico klasse	Mogelijke maatregelen AH1: Bronaanpak AH2: Collectief AH3: Individueel AH4: PBM	Restrisico W	B	E	risico klasse	Functies
1.	Gebruik elektrisch handgereedschap (incl. zagen)	Elektrocutie	- Brandwonden - Shock - Hartfalen	Door: Beschadigingen aan kabels of buitenkant apparaat	6	3	15	270	AH1: op 12V beschikbaar? AH2. Periodiek keuren; AH3. Gereedschap beoordelen voor gebruik (LMRA).	0,5	1	15	7,5	- (Hand)sloper - Uitvoerder/ voorman
		Fysieke (lichamelijke) belasting	Diverse lichamelijke klachten	Door: - Inzet (zwaar) handgereedschap - Onjuist gebruik	6	6	10	360	AH1: lichte variant verkrijgbaar? AH2:Voorlichting en instructie over juist gebruik van gereedschappen. AH2: Voorlichten geven over houding AH3: hulpmiddelen inzetten	1	6	10	60	
		Lawaai	Gehoorbescha-diging	Door: Werken in de nabijheid van machines/ materieel	10	6	7	420	AH1. Geluidarm materieel inzetten; AH2: Materieel niet onnodig laten draaien. AH4: Gehoorbescherming toepassen;	1	6	7	42	
		Stof	Longziektes (op termijn)	Door: - Emissie van stof - Emissie van asbestvezels	6	6	15	540	AH1: Onderzoek naar asbest AH2: Gereedschap met afzuiging toepassen; AH2: Stofbeheersing toepassen (n.b. combi water/elektra);	0,5	6	15	45	

									AH4: Stofkapje (P3) gebruiken.					
		Stoten/ snijden	- Diverse (snij)wonden - Kneuzingen/ verstuiking - Breuken	Door: - Onjuist gebruik/ defect - Scherpe delen - Bewegende delen	6	6	7	252	1. Gebruik (voorgeschreven) PBM's; 2. Controle keuringsdatum voor gebruik; 3. LMRA.	0,5	6	7	21	
2.	Sloopwerkzaamhe-den (handmatig)	Bedolven/ bekneld raken	Diverse verwondingen	Door: Instortende gebouwdelen	3	3	10	90	AH2: Alleen werkzaamheden uitvoeren wanneer in bezit van werkplan; AH3: Veiligheidsvoorzieningen in acht nemen.	1	1	10	10	- (Hand)sloper - Uitvoerder/ voorman - Machinist
		Fysieke (lichamelijke) belasting	Diverse lichamelijke klachten	Door: - Inzet (zwaar) handgereedschap - Onjuiste houding	6	6	10	360	AH1: lichte variant verkrijgbaar? AH2:Voorlichting en instructie over gevaren en juist gebruik van gereedschappen. AH2: Voorlichten geven over houding AH3: hulpmiddelen inzetten	0,5	3	10	15	
		Struikelen	Diverse verwondingen	Door: - Rommelige werkplek - Kabels en leidingen	10	6	10	600	AH1: Werkplek netjes houden; AH2: Kabels en leidingen niet door looproutes laten lopen.	0,5	6	10	30	
		Lawaai	Gehoorbescha-diging	Door: Werken in de nabijheid van machines/ materieel/ gereedschap	10	6	7	420	AH1. Geluidarm materieel inzetten; AH2: Materieel niet onnodig laten draaien. AH2: Afschermen werklocatie	1	6	7	42	

									AH4: Gehoorbescherming toepassen;						
		Stof	Longklachten (op termijn)	Door: Emissie van stof	6	6	15	540	AH1: Onderzoek naar asbest AH2:. Stofbeheersing (water) toepassen; AH2: afzuiging toepassen; AH3: Machinaal slopen met overdrukcabine; AH4: Stofmasker/ adembescherming toepassen.	0,5	6	15	45	
		Brand/ hitte	Brandwonden	Door: - Snijbranden - Lassen	6	6	10	360	AH1. Brandbaar materiaal verwijderen; AH2. Brandblusser in de buurt; AH2: Communicatiemiddel aanwezig (repressief); AH4: PBM's dragen: handschoenen, gelaatbescherming/ oogbescherming, beschermende kleding.	0,5	6	10	30	
		Bewegende delen	Diverse verwondingen	Door: - Gegrepen worden door bewegende delen - Elektrocutie - Beknelling	6	2	15	180	AH1: Bewegende delen afzetten (lock & Tag); AH2: Voorlichten geven AH3: Afstand houden.	0,5	2	15	15	

		Stoten/ snijden	- Diverse (snij)wonden - Kneuzingen/ verstuiking - Breuken	Door: - Uitstekende delen - Vallende materialen - Glasplaten	10	6	10	600	AH2: Scherpe delen voorzien van maatregelen; AH2: LMRA; AH4: Indien glas: kevlar onderarmbeschermers. AH4: Gebruik (voorgeschreven) PBM's;	0,5	6	10	30	
3.	Sloopwerkzaamhe-den (machinaal)	Bedolven raken	- Diverse incidenten - Dodelijk ongeval	Door: - Instortende gebouwdelen - Instabiele constructie	3	3	40	360	AH2: Alleen werkzaamheden uitvoeren wanneer in bezit van werkplan; AH2: Controle op constructie sloopobject. AH3:. Veiligheidsvoorzieningen in acht nemen;	0,5	3	40	60	- (Hand)sloper - Uitvoerder/ voorman - Machinist
		Fysieke (lichamelijke) belasting	- Ongevoeligheid in ledematen - Diverse lichamelijke klachten	Door: - Lichaamstrillingen - Zittende houding	10	6	7	420	AH1: Trillingsarm materieel inzetten; AH3: Hulpmiddelen toepassen (incl. ergonomische stoel/ cabine. AH4: Handschoenen dragen.	0,5	6	7	21	
		Stof (incl. overlast)	- Longziekte (op termijn) - Irritatie omgeving	Door: Stofverspreiding	6	6	15	540	AH1: Onderzoek naar asbest AH2:. Stofbeheersing (water) toepassen; AH2: afzuiging toepassen; AH3: Machinaal slopen met overdrukcabine; AH4: Stofmasker/ adembescherming toepassen.	0,2	6	15	18	
		Kantelen materieel	Diverse incidenten	Door: Instabiele ondergrond	3	3	15	135	AH2. Gebruik rijplaten; AH2. Grond egaliseren; AH2. Drainage toepassen; AH2. Noodverharding aanbrengen.	0,5	2	15	15	

		Brand/ Elektrocutie	- Brandwonden - Shock - Hartfalen	Door: - Doorknippen leidingen - Beschadigen buizen/leidingen	6	6	15	540	AH2: KLIC melding doen; AH2: Inlichtingen over het sloopobject inwinnen; AH2. Blusmiddelen aanwezig op locatie; AH2. BHV-er aanwezig op locatie; AH2. Personen afstand laten houden.	1	3	15	45	
		Lawaai	- Gehoorbe-schadiging - Ergernissen omwonenden	Door: In bedrijf zijn van machines en materieel	10	6	10	600	AH1. Geluidarm materieel inzetten; AH2: Materieel niet onnodig laten draaien. AH2: Afschermen werklocatie AH3: Ramen en deuren materieel gesloten houden.	0,2	6	10	12	
		In- en uitstappen	Verstappen	Door: Hoogteverschil	3	6	7	126	AH3: Oplettendheid in acht nemen; AH3:. Stevig schoeisel (S3).	0,5	6	7	21	
4.	Werken op/ langs de weg	Aanrijdgevaar	- Diverse verwondingen - Dodelijk ongeval	Door: - Onvoldoende afgezet - Gedrag andere weggebruikers	6	3	15	270	AH1: weg volledig afzetten? AH2: Werkgebied deugdelijk afzetten (conform CROW 96B); AH2: mensen informeren; AH2: Voorlichten geven over werken langs de weg; AH2: Indien van toepassing zorgen voor voldoende verlichting; AH3: reflecterende kleding dragen.	0,5	3	15	22,5	- (Hand)sloper - Uitvoerder/ voorman - Machinist
		Onbevoegden in werkgebied	- Diverse verwondingen - Dodelijk	Door: Onvoldoende afgezet	6	3	15	270	AH1: Werkgebied deugdelijk afzetten; AH2: Indien mogelijk	0,2	3	15	9	

			ongeval						mensen informeren; AH2: verkeersbegeleiding.					
5.	Tillen van gereedschap, materialen en middelen	Fysieke (lichamelijke) belasting	- Rugklachten - Diverse lichamelijke klachten	Door: - Overbelasting rug - Beknelling	6	6	10	360	AH1: lichte variant verkrijgbaar? AH2: Tilhulpmiddelen inzetten; AH2: Tillen met twee personen; AH2:Voorlichting en instructie over juist tillen. AH4: PBM's dragen: handschoenen en veiligheidsschoenen (S3)	0,5	6	10	30	- (Hand)sloper - Uitvoerder/ voorman
6.	Algemene werkzaamheden op projectlocatie	Lawaai	Gehoorschade	Door: Werken in de nabijheid van machines/ materieel	10	6	7	420	AH1. Geluidarm materieel inzetten; AH2: Materieel niet onnodig laten draaien. AH2: Afschermen werklocatie AH4: Gehoorbescherming toepassen;	1	6	7	42	- (Hand)sloper - Uitvoerder/ voorman - Machinist
		Struikelen	Diverse verwondingen	Door: - Rommelige werkplek - Kabels en leidingen	10	6	10	600	AH1: Werkplek netjes houden; AH2: Kabels en leidingen niet door looproutes laten lopen.	0,5	6	10	30	
		Wegspringende deeltjes	- Oogletsel - Schaaf/ snijwonden	Door: Bewerking van materialen	6	6	10	360	AH2: Afstand houden; AH4: PBM's dragen: o.a. oogbescherming, handschoenen, helm.	0,2	6	10	12	
		Fysieke (lichamelijke) belasting	Diverse verwondingen	Door: Ongunstige werkhouding	6	3	7	126	AH2: Instructie geven m.b.t. houding en toegestane werkzaamheden. AH3: hulpmiddelen inzetten.	3	3	7	63	

		(kwarts) stof	Longklachten (op termijn)	Door: Inademing stofdeeltjes	6	6	10	360	AH1: Onderzoek naar asbest AH2:. Stofbeheersing (water) toepassen; AH2: afzuiging toepassen; AH4: Stofmasker/ adembescherming toepassen.	0,2	6	10	12	
		Werkdruk	- Stress - Overspannen - Onnodige fouten		6	3	7	126	AH1: voldoende tijd en mensen inplannen; AH2: Overleggen over werkzaamheden en planning.	1	3	7	21	
		Beknelling	Diverse verwondingen	Door: - Vallen/ kantelen materieel - Aanrijdingen	3	3	15	135	AH1. Werkzaamheden gescheiden uitvoeren; AH2: Afstand houden; AH3: Zorgen voor zichtbaarheid/ oogcontact.	0,2	3	15	9	
7.	Werken bij extreme weersomstandigheden	Lage temperaturen	- Verstijving ledematen - Sterke afkoeling gezicht - Tranende ogen	Door: - IJsvorming - Onderkoeling - Lage temperatuur - Wind (chill-factor)	3	1	10	30	AH1: werkzaamheden uitstellen; AH2: Meer pauzeren (bij verwarming); AH2: Volgen weersverwachting; AH2. Werktijden aanpassen/ werkzaamheden stoppen; AH3: Kleding aanpassen.	1	1	10	10	- (Hand)sloper - Uitvoerder/ voorman - Machinist
		Hoge temperaturen (ook binnenwerk-zaamheden)	- Verhoging lichaamstemp. - Uitdroging - Flauw vallen	Door: - Werken in zon - Overmatig transpireren - Zonnesteek	3	3	7	63	AH1: werkzaamheden uitstellen; AH2:. Werktijden aanpassen; AH2: Planning werkzaamheden aanpassen (eerst in schaduw); AH3: Veel drinken; AH4: Bedekken huid.	1	3	7	21	

		Sneeuw/ ijsvorming	Wegglijden van personen en personeel	Door: Gladheid	3	2	10	60	AH1: werkzaamheden uitstellen; AH2: Zout of zand strooien; AH2: Locatie afzetten; AH3: Klimmaterieel borgen tegen wegglijden.	1	2	10	20	
		Onweer	Elektrocutie	Door: Blikseminslag	3	2	15	90	AH1: Werkzaamheden staken bij onweer.	0,1	2	15	3	
		Harde wind	- Diverse verwondingen - Dodelijk ongeval	Door: - Omvallen materieel - Overlast naar omgeving - Valgevaar personen - Afkoeling lichaam	6	3	15	270	AH1: Werken op hoogte staken bij windkracht > 6 Bft.; AH2: Werkzaamheden staken bij overlast/ instabiliteit materieel; AH3: Werkzaamheden staken bij hinder voor lichaam.	0,2	3	15	9	
8.	Milieuvervuiling	Verontreinigen grond	Bodemveront-reiniging	- Lekkage materieel - Morsen milieugevaarlijke stoffen - Asbest	3	6	15	270	AH1: kleuring/deugdelijk materieel; AH2: Lekbak gebruiken AH2. Metingen (onderzoek) laten uitvoeren; AH3:. Absorptiemateriaal beschikbaar; AH3: Melden bij bevoegd gezag.	1	6	10	60	- (Hand)sloper - Uitvoerder/ voorman - Machinist
		Emissie (lucht)	Verontreiniging lucht/besmetting (asbest)	- Lekkage - Defect materieel - Asbest	3	6	15	270	AH1: Metingen (onderzoek) laten uitvoeren; AH2: Maatregelen asbestcondities; AH2: Absorptiemateriaal beschikbaar; AH3: Melden bij bevoegd gezag.	1	6	10	60	

9.	Afvoer afvalstoffen	Milieuvervuiling	- Verontreiniging bodem - Imagoschade - Vervuiling omgeving	Door: - Niet afvoeren afvalstoffen (in bodem komen/ wegwaaien) - Niet afvoeren naar erkende verwerker	6	6	10	360	AH2: Altijd afvalstoffen afvoeren naar erkende verwerker; AH2: Afval z.s.m. na vrijkomen opruimen/wegzetten (in containers); AH3: Productbladen op locatie beschikbaar.	1	6	10	60	- (Hand)sloper - Uitvoerder/ voorman - Machinist
10.	Derden/ omwonenden	Verstoren verwachtings-patroon/ onrust (asbest)	- Onrust - Irritatie	Door: - Verstoring verwachtings-patroon - Lawaai - Stof - Trillingen - Toeschouwers	6	6	3	108	AH1: planning afstemmen op derden/omwonenden; AH1: Omwonenden informeren; AH2: Netjes werken; AH2. Werkgebied afzetten; AH2. Stofbeheersing (water) toepassen.	1	6	3	18	- (Hand)sloper - Uitvoerder/ voorman - Machinist
11.	Gebruik groot materieel (kraan/ shovel/ enz.)	Aanrijdgevaar	Diverse incidenten	Door: - Passerend verkeer - Onvoldoende verlichting/ signalen	6	6	15	540	AH1. Dragen reflecterende kleding; AH2. Instructie personeel/ afspraken maken; AH3. Afzettingen plaatsen.	0,2	6	15	18	- (Hand)sloper - Uitvoerder/ voorman - Machinist
		Achteruitrijden	Diverse incidenten	Door: - Geen achteruitrijdsignaal - Machinist die iets over het hoofd ziet - Onvoldoende verlichting	6	3	15	270	AH1. Stapvoets rijden; AH2. Voorlichting geven; AH3. Achteruitrijdsignaal.	0,2	3	15	9	
		Bedelven personen	- Verwondingen - Dodelijk ongeval	Door: Laden en lossen van o.a. grond	3	6	15	270	AH1.Instructie geven.	0,5	6	15	45	
		Kantelen	Diverse incidenten	Door: Instabiele/ oneffen ondergrond	3	6	15	270	AH1. Drainage/ egalisering; AH2. Gebruik rijplaten.	0,5	6	15	45	

		Hete delen	Brandwonden	Door: Niet afgeschermde uitlaten, boren, beitels enz.	1	6	10	60	AH1. Niet in de buurt van hete delen komen; AH2. PBM's toepassen: bijv. Handschoenen.	0,5	6	10	30
		Lawaai	Gehoorbescha-diging	Door: Werken in de nabijheid van machines/ materieel	10	6	10	600	AH1. Geluidarm materieel inzetten; AH2. Gehoorbescherming toepassen; AH3. Materieel niet onnodig laten draaien.	0,5	6	7	21
		Trillingen	- Witte vingers - Ongevoelige ledematen	Door: Werken in de nabijheid van machines/ materieel	3	3	10	90	AH1. Trillingsarm materieel/ gereedschap inzetten; AH2. Handschoenen dragen.	0,5	3	10	15
		Vallende voorwerpen	- Diverse incidenten - Dodelijk ongeval	Door: - Werken in nabijheid draaiende kraan - Onder/boven elkaar werken - Werken in putten/ sleuven	6	6	15	540	AH1. Helm dragen binnen draaibereik kraan; AH2. Instructie geven/ afspraken maken; AH3. Afstand houden van rijdend materieel.	1	6	10	60
		Stof	Longziektes (op termijn)	Door: Breken materiaal, frezen, zagen, slijpen enz.	6	10	15	900	AH1. Mechanisch straten; AH2. Prefab aan laten leveren; AH3. Stofbeheersing (water) toepassen --> incl. stofmasker bij verzagen stenen; AH4. Stofmasker/ adembe-scherming toepassen; AH5. Veiligheidsbril toepassen.	1	3	15	45

		Brand/ elektrocutie	- In aanraking komen met elektriciteit - In aanraking komen met (grond)kabels - Brand (wonden) - Shock - Hartfalen	Door: - Beschadiging/ defecten - Oververhitting - Achterstallig onderhoud - Wegschietende hete delen	6	6	15	540	1. KLIC melding; 2. Proefsleuven graven; 3. Veiligheidsschoenen laarzen (S3); 4. Brandblusser aanwezig; 5. BHV-er aanwezig op werklocatie; 6. Afschermen.	0,2	6	15	18	
		Uitstoot uitlaatgas (binnen)	Dodelijk incident	Door: Uitstoot koolmonoxide			15		Alleen binnen inzetten wanneer voorzien van filters en indien voldoende ventilatie is gewaarborgd.					
		Milieu incidenten	- Bodemveront-reiniging - Luchtvervuiling	Door: - Lekkages (bijv. Hydrauliek) - Overige milieu verontreiniging	3	6	15	270	1. Voorbereid zijn op calamiteiten (bijv. absorptiemateriaal beschikbaar); 2. Voorlichting geven m.b.t. handelen en melden.	1	6	10	60	

Kinney & Wiruth

Om de grootte van de risico's in de werksituaties te wegen is het onderstaande model gebruikt.

W = Waarschijnlijkheid	Waarschijnlijkheid dat het effect zich voordoet
10	Te verwachten
6	Zeer wel mogelijk
3	Ongewoon
1	Onwaarschijnlijk maar mogelijk
0,5	Denkbaar maar onwaarschijnlijk
0,25	Praktisch onmogelijk
0,1	Ondenkbaar (nooit van gehoord binnen branche)
B = Blootstelling	**Duur van de blootstelling aan het gevaar / de ongewenste situatie**
10	Zeer lang en/of zeer frequent
6	Regelmatig (dagelijks)
3	af en toe (wekelijks)
2	Soms (maandelijks)
1	Zelden (enkele malen per jaar)
0,5	Zeer zelden

E = Effect	Lichamelijk effect	Psychisch effect	Schade	Milieu	Reputatie
40	Ramp (meerdere doden)	Ernstig psychisch trauma	>€ 10M	Catastrofaal milieu incident	Internationale commotie
15	Zeer ernstig (één dode)	Psychisch trauma	€3M < S < €10M	Ernstig milieu incident	Nationale commotie
7	Ernstig (blijvend letsel), LTI / Gezondheidsschade op lange termijn	Blijvende emotionele verstoring	€1M < S <€3M	Behoorlijk milieu incident	Regionale commotie
3	Belangrijk (letsel met verzuim)	Emotionele verstoring	€10k < S < €1M	Matig milieu incident	Lokale commotie
1	Gering (letsel zonder verzuim)	Onvrede, verminderd welzijn	<€10k	Klein milieu incident	Interne commotie

Het product van deze variabelen (BxExW) is een maat voor 'R'; de grootte van het risico. Hierbij worden de risico's in de vijf onderstaande categorieën ingedeeld. Omdat indeling in drie categorieën praktischer en overzichtelijker is, wordt de indeling verder terug gebracht in drie kleuren.

Risicoscore	Betekenis
R5 (>400)	Zeer hoog risico, werkzaamheden stoppen en oplossen
R4 (200 - 400)	Hoog risico, Directe verbeteringen vereist
R3 (70 - 200)	Belangrijk risico, Maatregelen vereist
R2 (20 - 70)	Aanvaardbaar risico maar aandacht vereist
R1 (<20)	Verwaarloosbaar risico

Wettelijk verplichte (beleidsmatige) zaken en algemene zaken:

Beleidsranking	Betekenis
B5 / A5	Beleid ontbreekt
B4 / A4	Beleid beperkt aanwezig, beperkt geïmplementeerd
B3 / A4	Begin van ontwikkeling/uitvoering, verbeteringen mogelijk
B2 / A2	Goed uitgewerkt, slecht gecommuniceerd
B1 / A1	Goed uitgewerkt, functioneert

13. Calamiteitenplan

14.1. EHBO- en Brandblusmiddelen

Bij elk uit te voeren project beschikt de uitvoerder / meewerkend voorman over doeltreffende middelen om alle medewerkers bij eventuele calamiteiten in veiligheid te kunnen stellen. Minimaal 1 van de uitvoerende en in ieder geval de uitvoerder / meewerkend voorman, beschikken over een BHV-diploma.

Op elke werkplek is minimaal één EHBO-koffer en één of meerdere brandblussers (afhankelijk van de aard- en grootte van de werkplek) aanwezig. Hierbij kan eventueel van EHBO- en brandblusmiddelen van de hoofdaannemer gebruik worden gemaakt.
Tijdens de startwerkvergadering worden de locaties van deze middelen aan de betrokken medewerkers meegedeeld.

De uitvoerder / meewerkend voorman is verantwoordelijk voor het onderhoud en voor de volledigheid van de in het bedrijf gebruikte EHBO- en brandblusmiddelen. Hij controleert ze voor aanvang van elk project op bruikbaarheid en geldigheid. Daarnaast zijn de gebruikers verplicht om elk gebruik aan de uitvoerder te melden.

14.2. Ongevallenregistratie en & -melding

Bij ongevallen of incidenten dient een ongevalrapport te worden ingevuld. Er is steeds minstens 1 exemplaar van dit formulier aanwezig op de projectlocatie. Indien dit formulier moet worden gebruikt, wordt onmiddellijk een nieuw exemplaar door de uitvoerder / meewerkend voorman opgevraagd bij de KAM-coördinator .

Bij ongevallen met ernstig letsel of dodelijke afloop —opname in het ziekenhuis (binnen 24 uur) geldt hierbij als criterium— of met blijvend letsel zonder ziekenhuisopname, moet dit ongeval onverwijld per telefoon worden gemeld aan de Arbeidsinspectie (het regiokantoor). Zo spoedig mogelijk hierna wordt hierover schriftelijk gerapporteerd aan het regiokantoor d.m.v. het meldingsformulier.

14.3. Asbest

Indien er asbest aangetroffen wordt, worden de werkzaamheden direct gestaakt en wordt een aanvullende asbestinventarisatie uitgevoerd.
De voorman van het project is bekend met asbestherkenning en ziet toe op het omzichtig slopen waardoor onvoorzien asbest tijdig wordt opgemerkt. Asbestverwijderingswerkzaamheden worden conform het Procescertificaat Asbestverwijderen uitgevoerd.

14. ALARMKAART

Opdrachtgever	
Naam:	Koninklijke Woudenberg B.V.
Contactpersoon	[redacted] (projectleider)
Adres	Voorstraat 7
Postcode en Plaats	4233 EA Ameide
Telefoon	[redacted]

Slooplocatiegegevens	
Adres	Weesperplantsoen
Plaats	AMSTERDAM
Personeel	
Uitvoerder	[redacted]
BHV	[redacted]

Huisarts

Praktijk [redacted]
[redacted]
[redacted] Amsterdam
Telefoon: [redacted]

Ziekenhuis

OLVG locatie Oost
Oosterpark 9
1091 AC Amsterdam
Telefoon 020 599 91 11

0800-9009
Nationaal storingsnummer
gas en stroom

15. Situatie slooplocatie

Het werk ligt aan de Weesperstraat, midden in de Joodse buurt (zie onderstaand figuur).

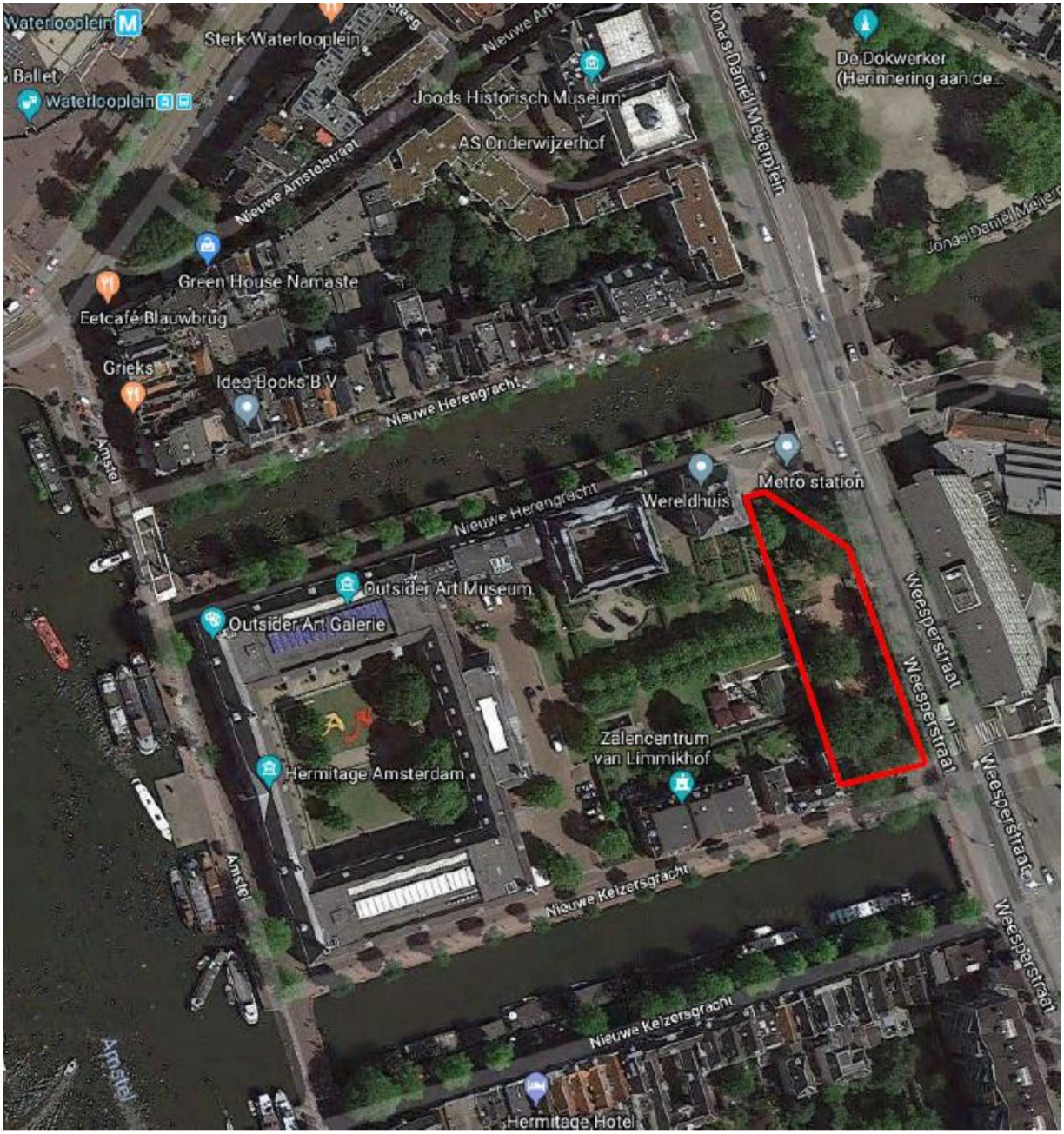

Het huidige parkje waarin gewerkt gaat worden, grenst aan de Hoftuin, de achtertuin van de Hermitage. De begrenzing bestaat uit een stalen hek met hierin opgenomen een poort, welke overdag geopend is voor passanten. Tevens is hier een trappartij opgenomen tot overbrugging van het werkterrein met de tuin van Hermitage, welke ca. 1 meter lager ligt dan het werkterrein.

17. Inrichting werkterrein

Bijgevoegd is de tekening (bijlage 1) welke de inrichting laat zien van het werkterrein. Het werkterrein zal afgeschermd worden met een bouwafrastering Voor nadere leefbaarheids- en veiligheidsaspecten wordt er verwezen naar het BLVC-plan (Koninklijke Woudenberg).

dusseldorp
infra · sloop · milieutechniek

VERBETERFORMULIER	NR:

Melder :
Aan :
Kopie :
Datum :

Projectnummer :
Opdrachtgever :
Contactpersoon :
Telefoon :

☐ Klantenklacht
☐ Interne afwijking
☐ Verbeteringsvoorstel
☐ Credit factuur
☐ Onderhoud
☐ Veiligheid en gezondheid
☐ Milieu

Omschrijving afwijking: (wat is er aan de hand)

☐ Incidenteel
☐ Structureel
☐ Potentieel

Bijlagen:

Voorgestelde oplossing: (wat kunnen we er aan doen)

Door wie: Plandatum: Paraaf melder:

Oorzaak / reden van de afwijking: (hoe kwam het, in te vullen door degene waaraan dit formulier is gericht, s.v.p. binnen 2 weken retour.)

Geraamde herstelkosten:

Maatregel ter verbetering: (hoe is het in de toekomst te vermijden)

☐ N.v.t.
☐ Correctief
☐ Preventief

Door wie: Plandatum: Gereed (paraaf):

Verificatie: (hebben we ervan geleerd, in te vullen door kwaliteitscoördinator)

☐ Effectief
☐ Niet Effectief

Terug naar melder: ☐ ja ☐ nee Datum: Paraaf:

Bouwplaatsregelement algemeen sloopwerken

1. **MELD U BIJ DE UITVOERDER.**

2. **INSTRUCTIES DIENEN DOOR ALLEN TE WORDEN OPGEVOLGD.**

3. **WERKPLEKKEN SCHOON, OPGERUIMD EN VRIJ VAN OBSTAKELS HOUDEN.**

4. **DE BOUWHEKKEN DIENEN ALTIJD GESLOTEN TE ZIJN EN VOORZIEN VAN DE JUISTE BEBORDING.**

5. **MACHINES, GEREEDSCHAPPEN EN ANDERE TER BESCHIKKING GESTELDE MIDDELEN OP DE JUISTE WIJZE GEBRUIKEN EN OPBERGEN.**

6. **AANGEBRACHTE BEVEILIGINGEN NIET VERWIJDEREN, WIJZIGINGEN ALLEEN AANBRENGEN IN OVERLEG MET DE UITVOERDER.**

7. **IEDERE WERKNEMER DIENT OP DE 1^{E} WERKDAG OP LOCATIE EEN VEILIGHEIDSINSTRUCTIE TE VOLGEN VAN DE LEIDINGGEVENDE.**

8. **HET IS VERBODEN TE ETEN, DRINKEN OF ROKEN OP DE BOUWPLAATS. HET IS ALLEEN TOEGESTAAN OP DE DAARVOOR AANGEWEZEN PLEKKEN.**

9. **DRAAG DE PERSOONLIJKE BESCHERMINGSMIDDELEN.**
   - **Draag uw veiligheidshelm en veiligheidsschoenen.**
   - **Draag de werkkleding van Dusseldorp.**

10. **DE INGANG VAN HET TERREIN IS HET VERZAMELPUNT BIJ CALAMITEITEN.**

GEVAARLIJKE SITUATIES, ONVEILIGE HANDELINGEN, MILIEUINCIDENTEN EN OF ANDERE TEKORTKOMINGEN DIRECT MELDEN BIJ DE UITVOERDER !

18. BIJLAGEN

Bijlage 1: Bouwplaatsinrichting

Bestaande situatie

Schaal 1:200

LEGENDA BESTAANDE/TE VERWIJDEREN MATERIALEN

- 01 Asfalt
- 30 Straatbaksteen waalformaat, 80 mm dik
- 31 Straatbaksteen dikformaat, 90 mm dik
- 32 Straatbaksteen keiformaat, 80 mm dik
- 51 Betontegel 300x300 mm, grijs
- 71 Opsluitband 100x200 mm, glad grijs
- 76 Trottoirband 130/150x250 mm,uitgewassen basalt/porfier
- 83 Natuursteenband 300x250 mm
- 84 Inritband van natuursteen
- 99 Halfverharding
- 91 Muur van metselstenen
- 92 Trap van metselstenen incl hekwerk
- 94 Kunstwerk
- 95 Monument
- 96 Ondergronds afvalcontainer
- 101 Groenvak
- 102 Struiken

- Lichtmast
- Anti-parkeerpaal van beton
- Afvalbak type Constructo
- Zitbank
- Inspectieput
- Vervallen boom
- Bestaande boom
- 2.21 Bestaande hoogtemaat

Overzicht 1:5000

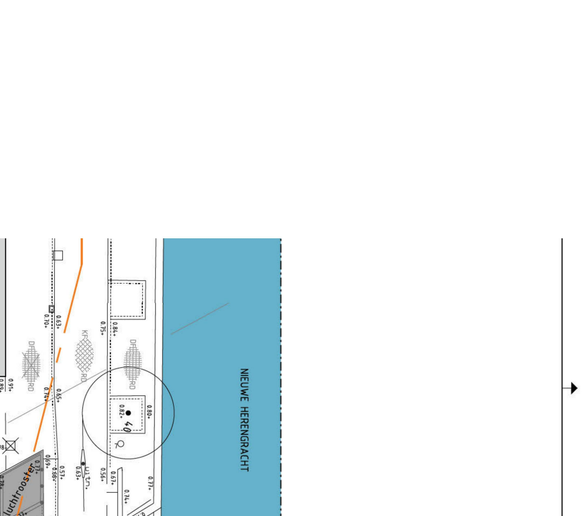

Gemeente Amsterdam

Ingenieursbureau

Weesperstraat 430
Postbus 12693
1100 AR Amsterdam
Telefoon [redacted]

Opdrachtgever: Stadsdeel Centrum				
Project: Namenmonument				
Onderdeel: Bestaande en sloopsituatie				
Status:	Fase: Wenstrace	Behoort bij: DTA wijziging A	Schaal: 1:200 1:5000	
Opsteller: [redacted]	Goedgekeurd en vrijgegeven: [redacted]	Paraaf:	Datum: 2018-03-12	Formaat: A0
Projectnummer: 1982	Tekeningnummer: 1982-01	Bladnummer: 1	Aantal bladen: 1	Wijziging:
Auteursrechten voorbehouden		Documentnr:	Plotdatum: PLTD	
Bestandsnaam: FILES				

Bijlage 2: Startwerk formulier

dusseldorp
infra · sloop · milieutechniek

Formulier Startwerkoverleg

Inleiding
Deze folder is bestemd voor diegene die werkzaam zullen zijn op het werk van:

Werknaam: Infra Holocaust Namenmonument Amsterdam
Werkadres: Weesperplantsoen, Weesperstraat te Amsterdam
Locatie keet: Weesperplantsoen, Weesperstraat te Amsterdam
Opdrachtgever: Koninklijke Woudenberg
Hoofdaannemer: Koninklijke Woudenberg
Projectnummer: 28956

Dusseldorp hecht een groot belang aan veilige werkomstandigheden voor haar medewerkers, onderaannemers en derden betrokken bij uitvoering van onderhavig werk. Op de locatie zullen meerdere werkgevers tegelijk actief zijn. De hoofdaannemer Dusseldorp voert de coördinatie ten aanzien van de veiligheid op de gehele bouwplaats. Van iedere werknemer wordt verwacht dat hij zich volledig zal inzetten om tot een veilige bouwplaats te komen.

In de uitvoerderskeet is een V&G-plan aanwezig welke te allen tijde ingezien kan worden. Bij het betreden van het werk zijn een aantal regels en voorschriften van kracht die u in deze folder kunt lezen.

De wettelijke veiligheidsvoorschriften gaan altijd voor de voorschriften in deze folder.

Aanwijzingen van de uitvoerder dient u direct op te volgen.

Contactpersonen:
Uitvoerder Dusseldorp
[redacted] [redacted]

V&G coördinator Dusseldorp
[redacted] [redacted]

Projectleider Dusseldorp
[redacted] [redacted]

Uitvoerder Koninklijke Woudenberg (opdrachtgever)
[redacted] [redacted]

Werkomschrijving

Korte omschrijving van het werk
In het Weesperplantsoen aan de Weesperstraat wordt op aanwijs van gemeente Amsterdam en in opdracht van- en in samenwerking met Koninklijke Woudenberg het Nationaal Holocaust Namenmonument Amsterdam gerealiseerd. Koninklijke Woudeberg heeft Dusseldorp de opdracht gegeven om in de eerste fase van het project het nodige sloop- en grondwerk uit te voeren. Voor Dusseldorp zal het werk hoofdzakelijk bestaan uit het: het graven van proefsleuven, het verwijderen van bestaand groen en stobben, het verwijderen van gemetselde muren, verwijderen van trapelementen, het verwijderen van bestratingen en (half)verhardingen.

Nadat Dusseldorp het terrein bouwrijp gemaakt heeft zullen Nutsaannemers de nodige kabels- en leidingen in het gebied verwijderen en verleggen.

Specifiek werkafspraken

Parkeren
U kunt uw (bedrijfs)auto buiten het werkvak parkeren, op een daarvoor aangewezen parkeerplaats/parkeergarage. Het is niet toegestaan om te parkeren op het materialen/machine depot en binnen het werkvak.

Werk en rusttijden
De werkdag loopt van 07.30 uur t/m 16.15 uur. De schafttijden zijn van 09.00 -09.15 en van 12.30-13.00 uur. In specifieke gevallen kan hier van afgeweken worden in overleg met de uitvoerder.

Persoonlijke Beschermingsmiddelen
Binnen het werk van Dusseldorp is het dragen van persoonlijke beschermingsmiddelen verplicht. De uitvoerder kan alleen in speciale gevallen afwijken van de verplichting tot het niet dragen van PBM's.

Ziekenhuis/huisarts
OLVG locatie Oost
Oosterpark 9, 1091 AC te Amsterdam
Telefoon: 020 – 599 91 11

Huisartsenpraktijk [redacted]
[redacted] Amsterdam
Huisarts: [redacted]
Huisarts (spoed): [redacted]

Folder voor de onderaannemer
De leidinggevende van de onderaannemer informeert zijn medewerkers over de gemaakte afspraken en laat nieuwe medewerkers kennis nemen van de werkafspraken. Bevestiging vindt plaats middels het paraferen van onderhavig blad, waarna deel 2 behouden kan worden.

Algemene werkafspraken
Basis zijn de algemene VGM-regels van Dusseldorp, zie V&G plan uitvoeringsfase. Voor medewerkers van Dusseldorp is ook het informatie/instructieboekje, versie 10 oktober 2018 van toepassing.

Legitimatie
Wanneer men u daarom verzoekt, moet u een geldig legitimatiebewijs kunnen tonen.

Orde en netheid
U bent zelf verantwoordelijk voor een nette en geordende werkplek. Al het afvalmateriaal dient

aan het einde van de werkdag gedeponeerd te worden in de bestemde afvalcontainers op depot. De schaftkeet dient u zelf te beschouwen als uw eigen eetkamer en ook als zodanig te gebruiken. Eten en drinken is alleen toegestaan in de schaftruimte, tenzij met de opdrachtgever overeengekomen. U bent verplicht op het bouwterrein persoonlijke beschermingsmiddelen te gebruiken. Mocht u de voorgeschreven beschermingsmiddelen niet willen gebruiken dan kan u de toegang tot het bouwterrein worden geweigerd.

Veiligheidsschoeisel en -helm
Het dragen van veiligheidsschoenen, fluorescerende en reflecterende kleren en de veiligheidshelm is te allen tijde verplicht op het bouwterrein. De uitvoerder kan alleen in speciale gevallen dispensatie verlenen voor het niet-dragen van de veiligheidshelm. U dient echter altijd uw veiligheidshelm in de directe omgeving ter beschikking te hebben.

Gehoorbescherming
Mocht u uw collega binnen de afstand van 1 meter moeilijk kunnen verstaan dan is het geluidsniveau tot gevaarlijke hoogte gestegen. In een dergelijk geval dient u uw oren te beschermen. Boven de 85 decibel is het dragen van gehoorbescherming verplicht.

Adembescherming
Mocht u bij werk veel stof veroorzaken dan moet u een stofmasker dragen. Bij het verrichten van zaagwerk te allen tijde nat zagen. Bij het gebruik van chemische producten is het gebruik van speciale maskers en handschoenen verplicht. Laat u in een dergelijk geval informeren door uw leidinggevende.

Ongevallen
u bent verplicht ieder ongeval, bijna-ongeval en VGM incident te melden aan uw leidinggevende en de uitvoerder van de hoofdaannemer. U dient op de hoogte te zijn van de plaats van de EHBO-koffer en brandblusapparaat. In geval van een ongeval, waarschuw een bedrijfshulpverlener of EHBO'er. Op het informatiebord in de schaftkeet hangt een alarmlijst waarop is vermeld wie er bedrijfshulpverlener / EHBO'er is.

Gevaarlijke situaties
Mocht u op de bouwplaats een gevaarlijke situatie tegenkomen, probeer dit dan direct te verhelpen. Mocht dit niet mogelijk zijn, waarschuw dan uw collega en meldt vervolgens de situatie aan de uitvoerder van de hoofdaannemer.

Rookbeleid
Het is verboden om in de schaftketen te roken. Roken is alleen toegestaan op daarvoor aangewezen locaties.

Alcoholhoudende dranken en andere middelen
Het gebruik c.q. onder invloed zijn van alcoholhoudende dranken, drugs en andere hallucinogeen of stimulerende middelen, is verboden.

Gezichtsbescherming
Men is verplicht oog- en/of gezichtsbeschermende middelen te dragen bij werkzaamheden waarbij door stof of rondvliegend materiaal gevaar voor de ogen aanwezig is. Een veiligheidsbril moet in elke geval verplicht worden gedragen bij slijpen, verspanende bewerkingen en hakken . waarschuw uw collega's in de nabije omgeving als u met deze werkzaamheden bezig bent.

Brandpreventie
U dient op de hoogte te zijn van de plaats van de verschillende brandblusmiddelen. Zie hiervoor het informatiebord in de schaftkeet. In eerste instantie kunt u proberen een beginnende brand te blussen, maar primair moet gedacht worden aan de veiligheid van u en uw collega.

Milieu
Afval moet gescheiden verzameld worden in de daartoe beschermde containers. Op de bouw zijn opslagplaatsen (indien er plaats is) voor bouwafval, puin en hout. Het is ten strengste verboden klein chemisch afval in de containers te deponeren. Voor onderaannemers, leveranciers geldt het contract. Een milieu-incident (bijv. lekkages) dient u direct te melden bij de uitvoerder van de hoofdaannemer.

Muziek
De directie van de opdrachtgever heeft de bevoegdheid het produceren en/of reproduceren van muziek door instrumenten, toestellen, apparaten e.d. te verbieden, bij in gebruik zijnde objecten is geluidsapparatuur niet toegestaan. De directie van de opdrachtgever kan zonder opgaaf van redenen aan bepaalde personen de toegang tot het werkterrein verbieden.

Opruimen einde werkdag
Alle gereedschappen, tekeningen e.d. dienen na werktijd in een beveiligde ruimte te worden opgeborgen, of door de medewerkers te worden meegenomen.

Ziekmelding
Wanneer u ziek bent en niet kunt werken, dient u dit tijdig (voor 7.00u) te melden aan de uitvoerder van de hoofdaannemer. Medewerkers van Dusseldorp zorgen ervoor dat de ziekmelding ook op kantoor (0544-488 488) bekend is. In overleg met de uitvoerder of kantoor afspreken wie de ander informeert.

Sanctiebeleid
Bij het niet voldoende naleven van de voorgeschreven regels t.a.v. de persoonlijke beschermingsmiddelen treedt het sanctiebeleid in werking.

-1 EXEMPLAAR BLIJFT IN HET BEZIT VAN DE WERKNEMER
-1 EXEMPLAAR BLIJFT ACHTER IN HET PROJECTDOSSIER VAN DUSSELDORP

NAAM: .....

BEDRIJF: .....

PARAAF: .....

Bijlage 3: Aanvullende Risico inventarisatie- en evaluatie

Risico Inventarisatie Dusseldorp Infra, Sloop en Milieutechniek B.V.	Project:	Infra Holocaust Namenmonument Amsterdam	
	Opdrachtgever:	Koninklijke Woudenberg	
	Projectnummer:	28956	
LEIDINGWERK			
Omschrijving soort werk	**Risico**	**Preventieve maatregel**	**Document**
Graven van sleuf	Verkeer	Hesjes, bebakening, bebording, zwaailicht	CROW Public 96a en 96b
	Instorting / inkalving / inzakking	Bekisting, wijze van graven	A blad Kabel- en Buizen leggen
		Taluds in overeenstemming met grondsoort	
		Gebruik drainage, bemaling	Abomafoon 2.06
	Beschadiging bestaande kabels	Klic melding, peilen en meten	
	Beschadiging bestaande leidingen	Instructies machinist	
		Maken van proefsleuven	
	Verontreinigde grond	Melding van maken en het werk stilleggen	
		Werken volgens het werkplan	
	Ophouden binnen de draaicirkel kraan	Helm dragen, alertheid, instructie machinist	
		Goed contact (seinen) tussen machinist en lastaanhanger	
		Gebruik goedgekeurd materiaal	
	Lawaai trekker, wacker, kraan etc.	Gehoorbescherming, gelu ddemping	
	Lekkage olie, brandstof van machines	Per odiek onderhoud	
	Fysieke belasting	Juiste houding, juist gereedschap, instructie	
	Bevuiling wegen (modder/zand)	Regelmatig schoonmaken van bouwterrein	
		Regelmatig schoonmaken van openbare wegen	
	Straat slecht bereikbaar hulpdiensten	Correcte verkeersmaatregelen	
		Voorlichting geven	
	Omvallen zwaar materiaal / materieel	Gebruik rijplaten	
		Materieel op voldoende afstand van sleuf	

Risico Inventarisatie Dusseldorp Infra, Sloop en Milieutechniek B.V.	Project:	Infra Holocaust Namenmonument Amsterdam	
	Opdrachtgever:	Koninklijke Woudenberg	
	Projectnummer:	28956	
LEIDINGWERK			
Omschrijving soort werk	**Risico**	**Preventieve maatregel**	**Document**
Rioleringswerkzaamheden (nieuw)			
Toegang tot riolering	Beknelling	Rioolbuizen op de werkplek niet stapelen	
		Alle openingen, putten en buizen, dichthouden	
		Rijwerk loodracht op lengterichting van de sleuf	
		Waarschuwingsborden / hekwerk	
Hijswerk	Kraan te licht, omvallen hefwerktuig	Juiste inschatting zwaarte last, stabiele positie	
	Ophouden binnen draa cirkel van de kraan	Helm, alertheid, instructie machinist	Abomafoon 3.07
		Goed contact (seinen) tussen machinist	Abomafoon 3.09
		en lastaanhanger	Abomafoon 3.40
	Z ch ophouden onder last, vallen van last	Gebruik goedgekeurd hijsmateriaal	
	Breuk hijsband / ketting	Goed vasthaken van de last	
		Juist inschatting zwaarte last, sterkte hijsband	
	Beknelling van handen en voeten	Draag veiligheidsschoenen en veiligheidshandschoenen	
	Lawaai	Gehoorbescherming en geluiddemping	
Tillen	Fysieke belasting	Juiste houding, juiste gereedschap, voldoende mankracht	Abomafoon 1.20
	Beknelling handen en voeten	Draag veiligheidsschoenen en handschoenen	A-blad Tillen
Aansluitingen maken	Inademen dampen bij lijmen en kitten	Zie gebruiksvoorschriften	Productinformatiebladen
		Draag PBM's	Pisa bladen
	Stof bij slijpwerkzaamheden	Zagen met water	
		Draag PBM's	

Risico Inventarisatie Dusseldorp Infra, Sloop en Milieutechniek B.V.	Project:	Infra Holocaust Namenmonument Amsterdam	
	Opdrachtgever:	Koninklijke Woudenberg	
	Projectnummer:	28956	
LEIDINGWERK			
Omschrijving soort werk	**Risico**	**Preventieve maatregel**	**Document**
Rioleringswerkzaamheden (bestaand)			
Maken van aansluitingen op bestaand r ool	Explosiegevaar	Gebruik explosiemeter	Werken in besloten ruimtes
	Zuurstofgebrek	Gebruik zuurstofmeter	Zie RI&E 'overigen'
	Verhoogde concentratie rioolgas	Gebruik zwavelwaterstofmeter	
		Opvragen soorten lozingen	
		Riool spoelen en beluchten	
		Riool schoonzuigen	
	Uiteenspatten van afslu ters	Afsluiters / rioolballen juist aanleggen	
	Verdrinking / verstikking / beknelling en	Perslucht / gelaatmasker	
	commun catie	Harnas / tankgordel / driepoot	
		Draag PBM's	
		Portofoon	
Lijmen / aanleg pvc leidingen	Giftige dampen, bijtende stof	Lees voorschriften en er naar handelen	Productinformatiebladen
	Milieuverontreiniging		Pisa bladen
Werken in nabijheid van onder druk	Lichamelijk lestel	Indien mogelijk leiding drukloos maken	
staande leidingen	Leiding onvoldoende gestempeld		
	Onzorgvuldige graafwerkzaamheden	Opzoeken bestaande leidingen	
		Vooroverleg en Klic melding	

H.v. Steenwijk b.v.

BOUW- EN WATERWERKEN SINDS 1837



WERKPLAN DAMWANDEN
HOLOCAUST MONUMENT

Rol	Naam	Bedrijf/Partij	Datum	Paraaf
Auteur	[redacted]	H.v. Steenwijk b.v.	5-11-2019	[redacted]
Verificatie	[redacted]	H.v. Steenwijk b.v.	5-11-2019	
Autorisatie	[redacted]	Rutte Wegenbouw b.v.	5-11-2019	
Akkoord	[redacted]	Koninklijke Woudenberg		

Documentinformatie	
Datum	05-11-2019
Projectnaam	Holocaust monument
Documenttitel	Werkplan aanbrengen damwanden
Documentnummer	2019-626-WPD-001
Versie	B01
Status	Definitief

Inhoudsopgave

1 Inleiding en doel 3
1.1 Inleiding 3
1.2 Doel en locatie 3
2 Betrokken partijen 4
3 Uitgangspunten 4
4 Werkzaamheden 4
5 Kabels & Leidingen 4
6 Inzet materieel 4
7 Werkwijze 5
8 Intrillen damwand 5
9 Verkeersmaatregelen 6
10 PBM en veiligheidsmiddelen 6
11 Incidenten en ongevallen 6
12 Instructie personeel 7
13 Planning en werktijden 7
14 Arbo-risico's 8
14.1 Algemene risico's 8
14.2 Beheersmaatregelen laden en lossen kranen 11
14.3 Hijsen 12
14.4 Intrillen damwand 13
14.5 Lassen en snijden 14
15 Kwaliteitsschema t.b.v. inbrengen damwand 15
16 Kwaleitsschema laswerk 16
Bijlage 1 Startwerkformulier 17
Bijlage 2 Hitache Zaxis 130W 18

1 Inleiding en doel

1.1 Inleiding

In opdracht van Koninklijke Woudenberg voert H. van Steenwijk bv de werkzaamheden uit met betrekking tot het plaatsen van damwanden t.b.v. realisatie van het holocaust monument. De damwanden worden geplaatst als grondkering.

1.2 Doel en locatie

Het doel van dit werkplan is om de opdrachtgever inzicht te verschaffen in de activiteiten die uitgevoerd gaan worden, welke werkmethode er gebruikt gaat worden, welke risico's aan het project gebonden zijn en welke beheersmaatregelen worden genomen.



Figuur 1 Locatie Holocaust monument

2 Betrokken partijen

Gegevens	Opdrachtgever	Opdrachtnemer
Partij	Koninklijke Woudenberg	[redacted]nwijk b.v.
Adres	Voorstraat 7	Spaarndammerdijk 661
Postcode	4233 EA, Ameide	1014 AD, Amsterdam
Contactpersoon	[redacted]	[redacted]
Telefoonnummer	0[redacted]	[redacted]

3 Uitgangspunten

- Tekening UO 0.03V d.d. 3-10-2019, status concept. Graag ontvangen wij nog de definitieve tekening voor start uitvoering.

4 Werkzaamheden

- Het trillen van 50 dubbele planken met een ZZ 12-770 profiel. Deze hebben een lengte van 2.5 meter.
- Het trillen van 27 dubbele planken met een ZZ 12-770 profiel. Deze hebben een lengte van 3.35 meter.
- Het monteren van een hoeknaald tussen de verschillende damwandlengtes. Deze hoeknaald heeft een lengte van 2.5 meter.

5 Kabels & Leidingen

H. van Steenwijk gaat er vanuit dat de kabels en leidingen, die in de grond liggen en daarmee een obstakel vormen, zijn verlegd.

6 Inzet materieel

- Kraan:
  - Hitachi Zaxis 130W (gewicht max. 15.3t, zie bijlage 2)
- Materieel:
  - Trilblok, hoogfrequent met variabel moment.
  - Materieelcontainer met o.a. hijsmiddelen, gas en zuurstof.
  - Rijplaten (indien nodig)
- Lasmaterieel:
  - Elektrisch lasapparaat.
  - Gas, zuurstof en snijbrander.
  -
- Transport:
  - Vrachtwagens met oplegger.

7 Werkwijze

- De kraan wordt per dieplader aangevoerd. Het materieel/materiaal wordt per vrachtwagen aangevoerd.
- Visuele inspectie terrein zonder registratie op draagkracht en vlakheid door de heiploeg. Indien het één en ander niet in orde is, overleg met OG.
- De kraan wordt opgebouwd en opgesteld op rijplaten. Alle werkzaamheden worden, indien nodig, verricht vanaf de rijplaten.
- Maatvoering wordt aangegeven door OG.
- Start aanbrengen damwand vanaf as 1
- Bovenkant damwand tussen as 1 en knikpunt op as 8 100-P
- Bovenkant damwand tussen as 8 en as 10 600+P oplopend tot 810+P
- Exacte maatvoering knikpunt tussen as 8 en 9 nog te ontvangen
- Bovenkant damwand tussen as 10 en 11 afbranden over een nog door OG aangegeven lengte afbranden tot een hoogte 850-P
- Geen damwand aanbrengen tussen as 9 en 10 over een door OG na aan te geven afstand.
- Op de planken die bovenop het metrodek worden geplaatst, wordt de maatvoering t.o.v. het metrodek aangebracht. Aan de hand deze maatvoering wordt de plank niet dieper getrild. Indien gewenst wordt er gestopt met trillen 50mm boven het metrodek.
- Damwanden worden in principe getrild met een tolerantie van 50mm1 in alle richtingen.
- De heier controleert tijdens het inbrengen van het damwand de verticale richting.
- Het in te brengen materiaal moet onder het hijsbereik van de opgestelde kraan aangevoerd kunnen worden.
- Na de laatste werkzaamheden wordt het materieel afgevoerd en de kraan klaargezet voor transport.

8 Intrillen damwand

- Aan de zijde waar de trilstelling staat is een vlak werktracé nodig.
- Plaats bepalen waar vandaan gestart wordt.
- De plaats van de damwand wordt door de hoofdaannemer d.m.v. piketten zichtbaar gemaakt
- Gordingen stellen waartussen de damwandplanken ingetrild kunnen worden en vastzetten met kettingen.
- Voor het hijsen van de damwand worden 2 korte stroppen (met stalen beschermbeugel) door in de kop van het damwand gebrande hijsgaten, met ronde bovenzijde bevestigd. De rand afstand van de hijsgaten dient tenminste 50 mm1 te bedragen
- De damwandplank wordt met behulp van een veiligheidshaak gehesen aan de korte stroppen. De kop van de damwandplank wordt vastgeklemd in de bek van het trilblok.
- De damwandplank wordt tussen de gordingen gestuurd, waarna deze de grond in kan worden getrild.
- De strop wordt pas losgemaakt als de plank stevig in de grond staat.
- De volgende damwandplank wordt in het slot gestuurd van de reeds ingebrachte plank.

- Als de gording vol is gezet met damwandplanken wordt deze verplaatst.
- Na verwijdering van de gordingen, wordt het damwand op hoogte getrild.

9 Verkeersmaatregelen

Tijdens het inhijsen van het materiaal/materieel nabij het wegverkeer, zal het verkeer altijd worden gewaarschuwd of tijdelijk worden stilgelegd.

10 PBM en veiligheidsmiddelen

Het personeel dat werkzaam is voor H. van Steenwijk b.v. krijgt de volgende PBM's standaard uitgereikt:

- Handschoenen;
- Veiligheidsschoenen;
- Veiligheidshelm;
- Gehoorbescherming;
- Oranje reflectievest of jas;

Laswerkzaamheden:

- Laskap/-bril;
- Lashandschoenen.

11 Incidenten en ongevallen

Bij onvoorziene situaties c.q. afwijkingen in het werk wordt de uitvoerder van H. van Steenwijk b.v. gewaarschuwd. In dergelijke situaties wordt gehandeld conform de richtlijnen van H. van Steenwijk b.v. Tevens zal de uitvoerder van Koninklijke Woudenberg op de hoogte worden gebracht.

Bij ernstige ongevallen zal per direct het alarmnummer worden gebeld en zal H. van Steenwijk BV en de uitvoerder gewaarschuwd worden. Tevens zal al het mogelijke gedaan worden om erger te voorkomen. Alle ongevallen en incidenten worden binnen vierentwintig uur ingevuld op het ongevallen formulier door de machinist, heibaas of de uitvoerder. Dit formulier wordt ingeleverd op kantoor bij de VGM- coördinator.

12 Instructie personeel

Alle medewerkers werkzaam H. van Steenwijk b.v. hebben instructie gekregen over de veiligheidsregels en gedragsregels zoals deze gelden bij H. van Steenwijk b.v. Regelmatig, minimaal eens in de vier weken wordt, voor het bij ons in dienst zijnde personeel, een toolbox- meeting gehouden.

Bij opstart van het werk wordt door de uitvoerder samen met de volledige ploeg een start-werkbespreking gehouden. Aan de hand van het formulier in bijlage 1 worden de aanwezige Arbo-risico's besproken. Ontbrekende Arbo-risico's, welke niet zijn opgenomen in de PRIE (zie hoofdstuk Arbo-risico's), worden besproken en op het formulier omschreven. De uitvoerder en de gehele ploeg ondertekenen na de gehouden startwerkbespreking het bijgevoegde in bijlage 2.

13 Planning en werktijden

- Start aanbrengen damwand 9-12-2019
- Aanbrengen damwand gereed 20-12-2019
- Start aanbrengen deksloof 6-1-2020
- Aanbrengen deksloof gereed 17-1-2020

De volgende werk- en schafttijden zijn in principe als volgt vastgesteld bij H. van Steenwijk b.v.:

Werktijd:	07:00 tot 16:00
1e pauze:	09:30 tot 10:00
2e pauze:	12:30 tot 13:00

De schaft vindt plaats in de door de aannemer ter beschikking gestelde schaftruimte, inclusief kleedruimte.

14 Arbo-risico's

14.1 Algemene risico's

Nr.	Item / activiteit	Risico's	Beheersmaatregelen
	Algemeen	Het onbekend zijn met de gevaren en regels op de locatie	• Het geven van voldoende project specifieke informatie, zowel intern als van de opdrachtgever • Het inzetten van personeel met VCA-B
		Het niet tijdig zien van gevaren door derden veroorzaakt	• Het regelmatig uitvoeren van een LMRA • Elkaar aanspreken • Werkplek afbakenen en opruimen
		Het niet kunnen vinden van hulp in geval van nood	• Bespreken van veiligheidsvoorzieningen voor aanvang werk • Het dragen van een groene helm door BHV-ers • Het ophangen van een noodkaart in de keet door de opdrachtgever • Het verzorgen van een goede telefoon, vast, mobiel of satelliet
		Het niet kunnen verlenen van eerste hulp	• Zorgen voor voldoende hulpverleners op locatie • Zorgen voor een gevulde en goedgekeurde verbandtrommel
		Aanrijdgevaar	• Het dragen van reflecterende kleding • Het maken van aantoonbare afspraken met betrekking tot rijroutes en werkroutes • Het aanbrengen van een fysieke afscheiding • Controleren/toezicht houden op afspraken
		Het niet goed kunnen zien van potentiele gevaren door onvoldoende licht	• Het aanbrengen van een efficiënte verlichting zodat er geen slagschaduw valt • Niet in het donker werken
	Lichaam	Fysieke overbelasting	• Het gebruiken van de aanwezige hulpmiddelen en machines • Het afwisselen van werk(houding) • Onderling afwisselen van de werkzaamheden • Gebruik PBM • Niet meer dan 25 kg tillen • Rekening houden met inzet materieel in de voorbereiding
		Struikelen en vallen	• Zorg voor orde en netheid

			• Het verzorgen van een goed begaanbare werkplek (gaten dichtschuiven, begaanbaar houden door water weg werken) • Niet onnodig op hoogte werken • Het aanbrengen van een effectieve verlichting • Valbeveiliging inzetten • Let op gevarenstickers
		Bekneld raken	• Houdt afstand en kies een veilige staplek vanwaar je nog weg kunt stappen • Opletten bij het aanpikken of uitpikken van de last • Niet tussen last en obstakel gaan staan • Nooit de haak of de plank vastpakken bij hijsen • Blijf zichtbaar voor elkaar • Blijf communiceren • Let op gevarenstickers
		Inademen DME	• Zet de motor af als het kan • Werk zoveel mogelijk met de wind in de rug. • Cabine sluiten • Buiten opstellen • Buiten de damwandkuip opstellen van aggregaten • Tijdig onderhoud • Tijdstip van werken aanpassen, bijvoorbeeld in de nacht naast een snelweg heien
		Verwondingen door onder hoge druk staande leidingen en slangen die het begeven.	• Preventief onderhoud • Voldoende druk capaciteit van slangen • Aansluitingen controleren • LMRA (H.E.K)
	Elektriciteit	Onweer	• Luister naar de weerberichten • Ga naar binnen als het onweer dichtbij komt • Zoek de auto op als er niets anders is • Ga naar de wal als je op water bezig bent • Gebruik de vuistregel: tussen licht en geluid 3 tellen is ongeveer een kilometer, laat het niet korter dan 10 seconden duren
		Elektriciteit door het lichaam wegens ondeugdelijke apparaten	• Werk alleen met gekeurde en onbeschadigde spullen • Gebruik aangepaste stroom, 50 wissel of 100 gelijk
		Het doorhalen van een onder stroom staande leiding	• Zorg voor een correct ingevulde KLIC-melding • Laat obstakels duidelijk aangeven met piketten of jalons

	Gereedschap/ hijsmateriaal	Onveilig gereedschap	• Werk alleen met gekeurd gereedschap en kijk het na voor je begint
		Onveilig hijsmateriaal	• Gebruik alleen gekeurd materiaal van voldoende capaciteit • Zet alleen mensen in die veilig aanslaan lasten hebben gehaald • Let op vervorming
		Ondeugdelijk aanslaan van de lasten	• Het inzetten van personeel met VVL/VAL
	Begaanbaarheid	Het oplopen van letsel door het niet tijdig genoeg kunnen wegspringen voor gevaar	• Breng een goede zandlaag aan • Breng drainage aan
		Het omvallen van de kraan door te weinig draagkracht	• Breng een goede zandlaag aan • Breng drainage aan • Zet de kraan op schotten van voldoende lengte
		Het oplopen van letsel aan de knieën door het in de modder lopen	• Zorg voor een goede zandlaag en drainage
	Milieu	Het belasten van het milieu door lekkages aan apparatuur/ materieel	• Zet alle vloeistoffen op of in lekbakken • Preventief onderhoud
		Het belasten van het milieu door onzorgvuldige omgang met vloeistoffen	• Het verzorgen van voldoende voorlichting en onderricht • Alles op lekbakken zetten • Het verzorgen van gescheiden afval afvoerstromen

14.2 Beheersmaatregelen laden en lossen kranen

Nr.	Item / activiteit	Risico's	Beheersmaatregelen
	Algemeen	Aanrijdgevaar	• Vooraf bepalen van de route • Vooraf bepalen losplaats • Afzetten van de werkplek • Onbevoegden uit het werkgebied weren • Goede verlichting • Reflecterende kleding aantrekken • Niet onnodig in een risicozone stappen • Verkeersregelaar inzetten
	Vallen en struikelen	Struikelen en vallen vanaf de auto of de kraan	• Vloer van de dieplader schoonhouden • Alleen schone kranen laden • Niet onnodig over de hals van de wagen lopen • Auto opgeruimd houden, kettingwerk en spanbanden gelijk inpakken • Let op gevarenstickers
	Fysiek	Het oplopen van rugklachten door zware oprijbeunen hanteren	• Samenwerken • Deelbare beunen gebruiken
		Het oplopen van hoofdletsel door stoten van het hoofd	• Het dragen van de helm, ook als er niet wordt gehesen
	Kabels en leidingen	Beschadigen kabels en leidingen	• Laat rijplaten neerleggen op losplaats of gebruik schotten tegen piekbelasting
	PSA	Agressie weggebruikers	• Rustig werken • Kalm en beleefd blijven • Mensen verwijzen naar de OG • Politie waarschuwen • Kenteken opschrijven
	DME	Ziekte door te hoge concentratie fijnstof	• Weg afsluiten • In de nacht werken

14.3 Hijsen

Nr.	Item / activiteit	Risico's	Beheersmaatregelen
	Algemeen	Het uit de haak schieten van de last	• Goed aanslaan • Passend materiaal gebruiken • VVL VAL gekwalificeerd personeel inzetten • Goedgekeurd materiaal gebruiken • Dagelijks visueel inspecteren van materiaal
		Het onder de last komen van derden	• Afspraken maken in SWB • LMRA toepassen • Fysieke afscheiding realiseren • Aanspreken van derden en collega's
		Het vallen van de kraan door buiten de tabellen te werken	• Inzetten gekwalificeerd personeel • Zorgen voor tabellen in het kraanboek • Zorgen dat eenieder bekend is met het gewicht van de te hijsen spullen • Passende keus voor capaciteit in de voorbereiding maken • Toolboxen en bijscholing organiseren
		Het beschadigen van materiaal en materieel op de bouw door onvoorzichtig hijsen	• Inzetten gekwalificeerd personeel (TCVT, VAL, VVL) • Vrije werkruimte realiseren • Afspraken met derden maken • Niet over belending of opslag hijsen • Communiceren • LMRA toepassen
		Discussies over het gebruik van een of twee grommers aan de hoofdtakel	• Uitleggen dat een GLS een kraan met een dubbele haak is en alleen gebruikt mag worden met een dubbele strop/grommer • Uitleggen dat een PD machine een schijf met een enkele haak heeft en dat de beveiliging hem niet in het toepassen van een extra grommer zit, maar het toepassen van over gedimensioneerde grommers en stroppen

14.4 Intrillen damwand

Nr.	Item / activiteit	Risico's	Beheersmaatregelen
	Prepareren planken	Het oplopen van brandwonden door het snijden van metaal	• Het dragen van de juiste PBM's, handschoenen, lange mouwen en bril of kap
		Het oplopen van brandwonden door het teren van de planksloten	• Het dragen van de juiste PBM's; handschoenen, lange mouwen en bril of kap
	Ophijsen planken	Het wegglijden van de platenklem	• Inzet gekwalificeerd materiaal, VVL, VAL of TCVT • Rustig werken • Visuele controle
		Het breken van de strop	• Het toepassen van gekeurd materieel van voldoende capaciteit
		Letsel door het vallen van bonken grond/ijs of staal	• Passende maatregelen tijdens de opslag, bijvoorbeeld schotten onder de planken • Visuele inspectie voor het hijsen • Afstand houden totdat alles rustig staat/ viezigheid weg is
	Opslag planken	Letsel door beknelling door omvallen stapel	• Passende maatregelen tijdens de opslag, bijvoorbeeld schotten onder de planken • Machinist werkt op aangeven heier • Voeten en handen uit het gevarenbereik houden • Samenwerken • Niet werken bij hoge windsnelheid
	Positioneren planken	Letsel door beknelling	• Altijd achter de plank aanlopen • Machinist werkt op aangeven heier • Voeten en handen uit het gevarenbereik houden • Samenwerken • Niet werken bij hoge windsnelheid
	Trillen	Letsel door vallende delen	• Onder de plank wegblijven 1:1 verhouding hoogte/ afstand • Visuele controle van de plank voor aanvang werk • Communiceren • Van meer kanten naar het werk kijken • Goedgekeurd gereedschap van voldoende capaciteit gebruiken
		Letsel aan gewrichten door trillingen	• Planken niet vasthouden tijdens trillen
		Omvallen van de kraan	• Binnen de tabellen blijven werken • Zorgen voor een vlakke ondergrond
		Het doorslaan van een leiding	• Het correct in laten vullen van het KLIC-formulier door aannemer • Tekening goed blijven lezen

14.5 Lassen en snijden

Nr.	Activiteit / item	Risico's	Beheersmaatregelen
	Opslag in de auto	Het ongecontroleerd wegvloeien van gas- en zuurstof	• Bij onderbrekingen en beëindigen werkzaamheden de afsluiters sluiten • Alleen goedgekeurd en visueel geïnspecteerd materiaal gebruiken • Slangen inspecteren en indien nodig vervangen • Ventileren van de auto, diagonaal van onder naar boven
	Vervoer in de auto	Beschadigen van flessen en afsluiters, alsmede overig materiaal	• Flessen en ander materiaal deugdelijk borgen, acetyleen mag maximaal 60 graden uit het lood opgeslagen worden tijdens gebruik. Transport kan en mag plat • Alle apparatuur van de flessen verwijderen voor transport
		Gas in de cabine	• Goed geventileerde laadruimte, alle afsluiters dichtdoen • Alle apparatuur van de flessen verwijderen voor transport
	Werken vanuit de auto	Een brandbaar mengsel in de laadruimte	• Laadruimte aan de achterzijde en de voorzijde openen, voor ventilatie • Gasfles voor de auto zetten, scheiding aanbrengen • Slangen controleren en vlamdovers gebruiken
		Vlamterugslag naar de flessen	• Het toepassen van vlamdovers op beide leidingen
		Warmte opbouw in de auto	• Het ventileren van de auto • Parkeren in de schaduw
		Brand	• Werken volgens de regels en gebruiksaanwijzingen • Ervaren personeel inschakelen • Voorhanden hebben van minimaal 6kg poederblussers • Branddekens voorhanden hebben • Brandbaar materiaal verwijderen
	Lassen/ snijden	Bedwelmd raken door opeenhoping gassen	• Niet alleen werken • Het goed ventileren van de werkplek (indien noodzakelijk mechanisch) • Flessen op een veilige afstand buiten neerzetten, minimaal 5 meter van een ingang naar beneden af • Gebruik maken van onafhankelijke adembescherming • Meetapparatuur voorhanden hebben
		Brandwonden	• Het goed dragen van de juiste PBM (handschoenen, lange kleding, laskap)
		UV straling	• Het dragen van de juiste snij en/of laskappen, lange kleding, zonnecrème gebruiken • Afdekken van de huid

			• Dragen lange handschoenen
		Elektrocutie	• Het werken met gekeurd materiaal, dat ook visueel geïnspecteerd wordt • Werken in een droge omgeving • Werken met een veilige spanning

15 Kwaliteitsschema t.b.v. inbrengen damwand

Controle	Wat	Waarop	Op welke wijze	Aantal maal	notatie	door
Bouwplaats	- Draagvermogen	- Begaanbaarheid	- Visueel	- Voor en tijdens werkzaamheden	- Nee	- Machinist/ Uitvoerder
Ingangscontrole	- Damwanden	- Juist profiel	- Visueel	- Iedere plank	- Afwijkingen	- Hoofdaannemer
		- Zichtbare schades	- Visueel	- Na iedere levering	- Nee	- Heier
		- Opslag	- Visueel	- Na iedere levering	- Nee	- Heier
	- Hijsgaten	- Voldoende staal boven gat	- Visueel	- Iedere plank	- Nee	- Heier
Controle materieel	- Trilblok	- Beschadigingen/ lekkage	- Visueel	- Bij aanvoer, tijdens werkzaamheden	- Nee	- Heier
	- Klem	- Beschadigingen/ lekkage, afmetingen	- Visueel, meten	- Bij aanvoer, tijdens werkzaamheden	- Nee	- Heier
	- Hijsmateriaal	- Beschadigingen	Visueel	- Bij aanvoer, tijdens werkzaamheden	- Nee	- Heier
Trilproces	- 1e plank	- Plaats, afmetingen	- Via tekening	- 1 maal	- Nee	- Hoofdaannemer
	- Maatvoering	- Positie piketten	- Via tekening	- Dagelijkse controle	- Nee	- Hoofdaannemer
	- Trilvolgorde	- Plaats/type damwand	- Via tekening/piketten	- Continu	- Nee	- Heier
	- Transport onder stelling	- Hijspunten en hijsen	- Visueel	- Per plank	- Nee	- Heier
	- Inmeten damwand	- Afwijkingen t.o.v. tekening	- Inmeten	- Na afloop werkzaamheden	- Ja	- Hoofdaannemer
Oplevering		- Eerder genoemde punten	- Visueel	- Einde werkzaamheden	- Ja	- Hoofdaannemer

16 Kwaleitsschema laswerk

Controle	Wat	Waarop	Op welke wijze	Aantal maal	notatie	door
Laswerk	- Lassen	- Afmetingen - Kwaliteit	- Meten - Visueel	- Elke las - Elke las	- Nee - Nee	- Lasser - Lasser
Oplevering		- Eerder genoemde punten	- Visueel	- Einde werkzaamheden	- Ja	- Hoofdaannemer

Bijlage 1 Startwerkformulier

Startwerkformulier

Projectnaam :
Plaats :
Projectnummer :
H.v. Steenwijk
Vertegenwoordigd door :

	Besproken:	Opmerkingen:
❒	Werkzaamheden	
❒	V&G plan	
❒	Keuringsplan	Onderdeel van kwaliteitsplan
❒	Bouwplek veiligheidsregels	
❒	Vakkennis werknemers	
❒	PBM gebruik	
❒	Verbanddozen	
❒	Toolboxmeeting	1e woe. v/d maand op kantoor
❒	Voorzieningen i.v.m. milieu; afvalafvoer, etc	
❒	Melden van ongevallen en onveilige situaties	F.23 formulier
❒	BHV,er op het werk	
❒	Huisregels schaftkeet	
❒	Ziekmeldingen	
❒	Werktijden	7uur aanvang, 16uur van werk
❒	Kick-off Sanering / werkinstructie	
❒	LMRA [Laatste Minuut Risico Analyse]	Kaartje in bezit ja/nee?
❒	FSC	Controleren labels bij levering
❒	KLIC doornemen	
❒	Social media	Akkoord uitvoerder voor plaatsen
❒	Planmatige Aanpak Risicovolle Taken	
❒		
❒		
❒		

NAAM	FIRMA	DATUM	HANDTEKENING

Bijlage 2 Hitache Zaxis 130W

HITACHI
ZAXIS130W



engine rated power
87.5 kW / 117 HP

operating weight
13 400 - 15 300 kg

bucket capacity
0.19 - 0.66 m³

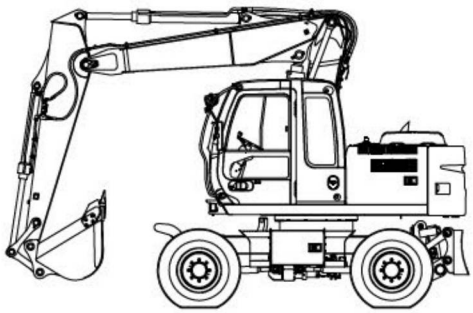

HITACHI

Engine

Model . . . . . Isuzu 4BG1XABFA
Type . . . . . 4-cycle water-cooled, direct injection
Aspiration . . . . . Turbocharged, intercooled
No. of cylinders 4
Rated power
Traveling
DIN 6271, net . . . . . 87.5 kW (119 PS, 117 HP) at 2 200 min¹ (rpm)
SAE J1349, net . . . . . 87.5 kW (119 PS, 117 HP) at 2 200 min¹ (rpm)
ISO 9249, net . . . . . 87.5 kW (119 PS, 117 HP) at 2 200 min¹ (rpm)
ECE-R24 . . . . . 87.5 kW (119 PS, 117 HP) at 2 200 min¹ (rpm)
Digging
DIN 6271, net . . . . . H/P mode: 86.2 kW (117 PS, 116 HP) at 1 950 min¹ (rpm)
P mode: 83.0 kW (113 PS, 111 HP) at 1750 min¹ (rpm)
SAE J1349, net . . . . . H/P mode: 86.2 kW (117 PS, 116 HP) at 1950 min¹ (rpm)
P mode: 83.0 kW (113 PS, 111 HP) at 1 750 min¹ (rpm)
ISO 9249, net . . . . . H/P mode: 86.2 kW (117 PS, 116 HP) at 1 950 min¹ (rpm)
P mode: 83.0 kW (113 PS, 111 HP) at 1 750 min¹ (rpm)
Maximum torque . . . . . 437 Nm at 1 800 min¹ (rpm)
Piston Displacement . . . . . 4.329 l
Bore and stroke . . . . . 105 mm x 125 mm
Batteries . . . . . 2 x 12 V / 55 Ah
Governor . . . . . Mechanical speed control with stepping motor

Hydraulic system

- Work mode selector
  Digging mode / Attachment mode
- Engine speed sensing system

Main pumps. . . . . 2 variable displacement axial piston pumps
Maximum oil flow . . . . . 2 x 176 l/min
Pilot pump . . . . . 1 gear pump
Maximum oil flow . . . . . 26.6 l/min
Steering pump . . . . . 1 gear pump
Maximum oil flow . . . . . 27.8 l/min

HYDRAULIC MOTORS

Travel . . . . . 1 variable displacement axial piston motor
Swing . . . . . 1 axial piston motor

RELIEF VALVE SETTINGS

Implement circuit . . . . . 34.3 MPa (350 kgf/cm², 4 980 psi)
Swing circuit . . . . . 32.3 MPa (310 kgf/cm², 4 410 psi)
Travel circuit . . . . . 34.3 MPa (350 kgf/cm², 4 980 psi)
Pilot circuit . . . . . 3.9 MPa (40 kgf/cm², 570 psi)

HYDRAULIC CYLINDERS

High-strength piston rods and tubes. Cylinder cushion mechanisms provided in boom and arm cylinders to absorb shock at stroke ends.

DIMENSIONS

	Quantity	Bore	Rod diameter
Boom (2-Piece boom)	2	110 mm	80 mm
Positioning (2-Piece boom)	1	170 mm	120 mm
Boom (Monoblock boom)	2	110 mm	80 mm
Arm	1	120 mm	90 mm
Bucket	1	105 mm	75 mm

HYDRAULIC FILTERS

Hydraulic circuits use high-quality hydraulic filters. A suction filter is incorporated in the suction line, and full-flow filters in the return line and swing/travel motor drain lines.

Controls

Pilot controls. Hitachi's original shockless valve and quick warm-up system built in the pilot circuit. Hydraulic warm-up control system for engine and hydraulic oil.
Implement levers 2
Travel pedal. 1
Outrigger and/or blade lever 1
Positioning and/or Att Pedal 1

Upperstructure

REVOLVING FRAME

Welded sturdy box construction, using heavy-gauge steel plates for ruggedness. Reinforced frame for resistance to deformation.

SWING MECHANISM

Axial piston motor with planetary reduction gear is bathed in oil. Swing circle is single-row, shear-type ball bearing with induction-hardened internal gear. Internal gear and pinion gear are immersed in lubricant.
Swing parking brake is spring-set/hydraulic-released disc type.
Swing speed. . . . . 13.3 min¹ (rpm)

OPERATOR'S CAB

Independent spacious cab, 1 005 mm wide by 1 675 mm high, conforming to ISO standards. Reinforced glass windows on 4 sides for visibility. Front windows (upper and lower) can be opened. Reclining seat with armrests; adjustable with or without control levers.

Undercarriage

Wheeled type undercarriage. The frame is of welded, stress-relieved structure.
Drive system: 2 gear power shift transmission and variable displacement axial piston type travel motor.
Travel speed (forward and reverse)
Creeper speed range . . . . . 0 to 2.3 km/h
Low speed range . . . . . 0 to 9.0 km/h
High speed range . . . . . 0 to 32.0 km/h
Gradeability . . . . . 35 degree (70%)
Minimum turning radius . . . . . 6 280 mm
Axle:
All-wheel drive.
The front axle can be locked hydraulically in any position.
Oscillating front axle . . . . . left: ± 6°
right: ± 6°
Brakes system:
Maintenance free wet-disc brakes on front axle and rear axle are standard.
Fully hydraulic service brake system.

Operating weight

ZAXIS130W WITH MONOBLOCK BOOM:
Equipped with monoblock boom, 2.52 m arm and 0.5 m³ (SAE heaped) bucket.

Stabilization	Operating weight	
	Short chassis	STD chassis
Rear Blade	13 400 kg	13 600 kg
Rear Outrigger	13 700 kg	13 900 kg
Front and Rear Outrigger	–	14 900 kg
Outrigger and Blade	–	14 600 kg

ZAXIS130W WITH 2-PIECE BOOM:
Equipped with 2-piece boom, 2.52 m arm and 0.5 m³ (SAE heaped) bucket.

Stabilization	Operating weight	
	Short chassis	STD chassis
Rear Blade	13 800 kg	14 000 kg
Rear Outrigger	14 100 kg	14 400 kg
Front and Rear Outrigger	–	15 300 kg
Outrigger and Blade	–	15 000 kg

Service refill capacities

Fuel tank	280 l
Engine coolant	19.2 l
Engine oil	15.8 l
Swing mechanism	6.2 l
Transmission	2.9 l
Front differential gear	11 l
Rear differential gear	13 l
Hub reduction gear	
Front axle	2 x 2 l
Rear axle	2 x 2 l
Hydraulic system	180 l
Hydraulic tank	100 l

Backhoe attachments

Booms and arms are of welded, box-section design.
Monoblock and 2-piece booms are available.
2.10 m, 2.52 m and 3.01 m arms are available.
Bucket is of all-welded, high-strength steel structure.

BUCKETS

Capacity		Width		Weight	Recommendation ZAXIS130W		
SAE (PCSA) heaped	CECE heaped	With side cutters	Without side cutters		2.10 m arm	2.52 m arm	3.01 m arm
0.19 m³	0.17 m³	450 mm	550 mm	260 kg	◎	◎	◎
0.30 m³	0.25 m³	580 mm	700 mm	290 kg	◎	◎	◎
0.40 m³	0.33 m³	680 mm	800 mm	340 kg	◎	◎	◎
0.45 m³	0.40 m³	850 mm	970 mm	400 kg	◎	◎	○
0.50 m³	0.45 m³	890 mm	1 010 mm	410 kg	◎	◎	○
0.59 m³	0.50 m³	950 mm	1 070 mm	430 kg	◎	◎	–
0.66 m³	0.50 m³	1 030 mm	-	430 kg	□	○	–

◎ Suitable for materials with density of 1 800 kg/m³ or less
○ Suitable for materials with density of 1 600 kg/m³ or less
□ Suitable for materials with density of 1 100 kg/m³ or less

Dimensions

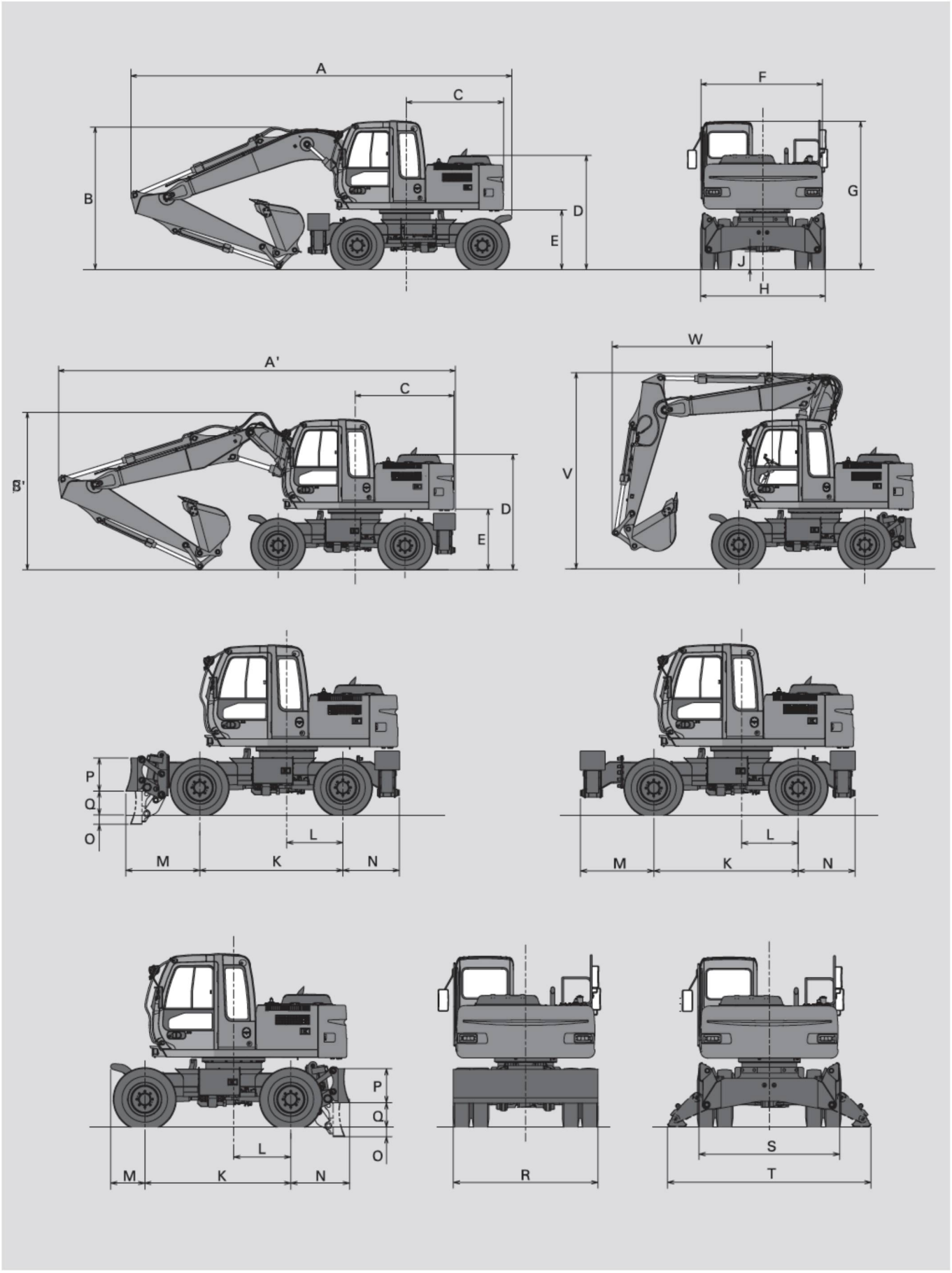

Dimensions

Unit: mm

	Short Chassis		STD Chassis			
	Rear BL	Rear O/R	Rear BL	Rear O/R	Front BL Rear O/R	Front and Rear O/R
A Overall length (with monoblock boom)						
2.10 m arm	7 600	7 600	8 150	8 150	8 440	8 440
2.52 m arm	7 760	7 760	8 150	8 150	8 470	8 470
3.01 m arm	7 730	7 730	8 150	8 150	8 440	8 440
A' Overall length (with 2-piece boom)						
2.10 m arm	7 970	7 970	7 970	7 970	7 970	7 970
2.52 m arm	7 980	7 980	8 530	8 530	8 820	8 820
3.01 m arm	8 130	8 130	8 550	8 550	8 840	8 840
B Overall height (with monoblock boom)						
2.10 m arm	*3 030					
2.52 m arm	*3 030					
3.01 m arm	3 330					
B' Overall height (with 2-piece boom)						
2.10 m arm	3 060					
2.52 m arm	3 160					
3.01 m arm	3 180					
C Rear-end swing radius	1 980					
D Engine cover height	2 320					
E Counterweight clearance	1 215					
F Overall width of the upperstructure	2 465					
G Overall height of cabin	3 030					
H Overall width of tires	2 530					
J Minimum ground clearance	360					
K Wheel base	2 550					
L Swing-center to rear axle	1 000					
M Front overhang	600	600	1 015	1 015	1 310	1 300
N Rear overhang	1 020	1 010	1 020	1 010	1 010	1 010
O Maximum blade lower	150	-	150	-	150	-
P Height of blade	590	-	590	-	590	-
Q Maximum blade raise	440	-	440	-	440	-
R Overall width of blade	2 530	-	2 530	-	2 530	-
S Overall width of O/R retract	-	2 470	-	2 470	2 470	2 470
T Overall width of O/R extend	-	3 570	-	3 570	3 570	3 570
V Overall height of boom (traveling)						
**2.10 m arm	3 970					
**2.52 m arm	3 970					
3.01 m arm	3 790					
W Front overhang (traveling)						
**2.10 m arm	2 980	2 980	2 980	2 980	2 980	2 980
**2.52 m arm	2 990	2 990	2 990	2 990	3 230	3 230
3.01 m arm	4 880	4 880	4 880	4 880	4 880	4 880

Transportation dimensions are A (A'), B (B'), H (without blade) or A (A'), B (B'), R (with blade).

* Cab Height.

** Certified by the German Automobile Inspection.

Working ranges

ZAXIS130W WITH MONOBLOCK BOOM

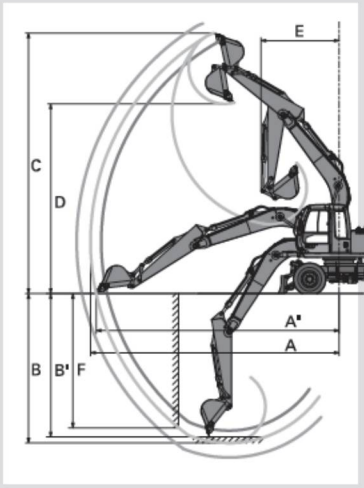

Unit: mm

Arm length	2.10 m	2.52 m	3.01 m
A Max. digging reach	8 040	8 410	8 870
A' Max. digging reach (on ground)	7 840	8 210	8 690
B Max. digging depth	4 630	5 050	5 540
B' Max. digging depth (8' level)	4 400	4 850	5 360
C Max. cutting height	8 630	8 810	9 130
D Max. dumping height	6 220	6 410	6 730
E Min. swing radius	2 610	2 640	2 900
F Max. vertical wall	4 140	4 540	5 020
Bucket digging force ISO	99 kN (10 100 kgf)	99 kN (10 100 kgf)	99 kN (10 100 kgf)
Bucket digging force SAE : PCSA	86 kN (8 800 kgf)	86 kN (8 800 kgf)	86 kN (8 800 kgf)
Arm digging force ISO	73 kN (7 500 kgf)	65 kN (6 600 kgf)	58 kN) (7 600 kgf)
Arm digging force SAE : PCSA	71 kN (7 200 kgf)	63 kN (6 400 kgf)	57 kN (5 800 kgf)

ZAXIS130W WITH 2-PIECE BOOM

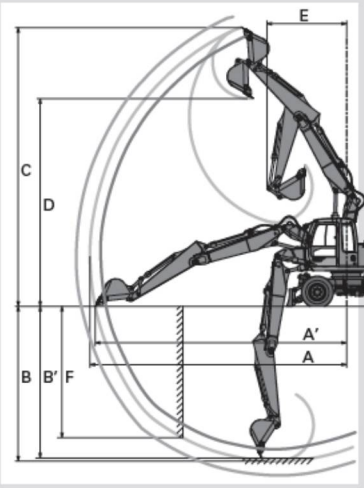

Unit: mm

Arm length	2.10 m	2.52 m	3.01 m
A Max. digging reach	8 420	8 790	9 260
A' Max. digging reach (on ground)	8 230	8 610	9 090
B Max. digging depth	4 900	5 310	5 800
B' Max. digging depth (8' level)	4 780	5 200	5 700
C Max. cutting height	9 320	9 560	9 930
D Max. dumping height	6 870	7 120	7 490
E Min. swing radius	2 640	2 730	2 930
F Max. vertical wall	4 150	4 510	4 990
Bucket digging force ISO	99 kN (10 400 kgf)	99 kN (10 400 kgf)	99 kN (10 400 kgf)
Bucket digging force SAE : PCSA	86 kN (8 800 kgf)	86 kN (8 800 kgf)	86 kN (8 800 kgf)
Arm digging force ISO	73 kN (7 500 kgf)	65 kN (6 600 kgf)	58 kN) (5 900 kgf)
Arm digging force SAE : PCSA	71 kN (7 200 kgf)	63 kN (6 400 kgf)	57 kN (5 800 kgf)

Metric measure

ZAXIS130W WITH MONOBLOCK BOOM, 2.52 M ARM, STD CHASSIS

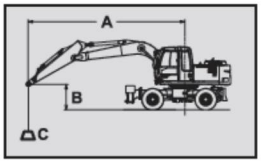

A: Load radius
B: Load point height
C: Lifting capacity

Notes:
1. Ratings are based on 10567.
2. Lifting capacity of the ZAXIS series does not exceed 75% of tipping load with the machine on firm level ground, or 87% full hydraulic capacity.
3. The load point is the center-line of the bucket pivot mounting pin on the arm.
4. *Indicates load limited by hydraulic capacity.

Rating over-side or 360 degrees | Rating over-front | Unit: 1 000 kg

	Stabilization	Load radius										At max. reach		
		3 m		4 m		5 m		6 m		7 m				
														meter
6 m	Rear blade up					3.1	2.9					*2.4	2.4	5.71
	Rear blade down					*3.4	*3.4					*2.4	*2.4	
	Rear outrigger down					*3.4	*3.4					*2.4	*2.4	
	Front outrigger and rear blade down					*3.4	*3.4					*2.4	*2.4	
	Front blade and rear outrigger down					*3.4	*3.4					*2.4	*2.4	
	4 outrigger down					*3.4	*3.4					*2.4	*2.4	
5 m	Rear blade up					3.1	2.9	2.3	2.2			2.1	2.0	6.36
	Rear blade down					*3.5	3.4	*3.3	2.5			*2.3	2.3	
	Rear outrigger down					*3.5	*3.5	*3.3	3.1			*2.3	*2.3	
	Front outrigger and rear blade down					*3.5	*3.5	*3.3	*3.3			*2.3	*2.3	
	Front blade and rear outrigger down					*3.5	*3.5	*3.3	*3.3			*2.3	*2.3	
	4 outrigger down					*3.5	*3.5	*3.3	*3.3			*2.3	*2.3	
4 m	Rear blade up			*4.2	4.0	3.0	2.8	2.3	2.1			1.8	1.7	6.80
	Rear blade down			*4.2	*4.2	*3.8	3.3	*3.6	2.5			*2.3	2.0	
	Rear outrigger down			*4.2	*4.2	*3.8	*3.8	*3.6	3.0			*2.3	*2.3	
	Front outrigger and rear blade down			*4.2	*4.2	*3.8	*3.8	*3.6	*3.6			*2.3	*2.3	
	Front blade and rear outrigger down			*4.2	*4.2	*3.8	*3.8	*3.6	*3.6			*2.3	*2.3	
	4 outrigger down			*4.2	*4.2	*3.8	*3.8	*3.6	*3.6			*2.3	*2.3	
3 m	Rear blade up	6.2	5.8	4.0	3.8	2.9	2.7	2.2	2.1	1.7	1.6	1.7	1.6	7.06
	Rear blade down	*6.6	*6.6	*5.0	4.4	*4.2	3.2	*3.8	2.4	*2.6	1.9	*2.3	1.9	
	Rear outrigger down	*6.6	*6.6	*5.0	*5.0	*4.2	3.9	*3.8	3.0	*2.6	2.3	*2.3	2.3	
	Front outrigger and rear blade down	*6.6	*6.6	*5.0	*5.0	*4.2	*4.2	*3.8	3.6	*2.6	*2.6	*2.3	*2.3	
	Front blade and rear outrigger down	*6.6	*6.6	*5.0	*5.0	*4.2	*4.2	*3.8	3.8	*2.6	*2.6	*2.3	*2.3	
	4 outrigger down	*6.6	*6.6	*5.0	*5.0	*4.2	*4.2	*3.8	*3.8	*2.6	*2.6	*2.3	*2.3	
2 m	Rear blade up			3.8	3.6	2.8	2.6	2.2	2.0	1.7	1.6	1.6	1.6	7.17
	Rear blade down			*5.9	4.2	*4.7	3.1	*4.1	2.4	*3.3	1.9	*2.4	1.8	
	Rear outrigger down			*5.9	5.3	*4.7	3.8	*4.1	2.9	*3.3	2.3	*2.4	2.2	
	Front outrigger and rear blade down			*5.9	*5.9	*4.7	4.6	*4.1	3.5	*3.3	2.8	*2.4	*2.4	
	Front blade and rear outrigger down			*5.9	*5.9	*4.7	*4.7	*4.1	3.7	*3.3	2.9	*2.4	*2.4	
	4 outrigger down			*5.9	*5.9	*4.7	*4.7	*4.1	*4.1	*3.3	*3.3	*2.4	*2.4	
1 m	Rear blade up	*5.3	5.1	3.6	3.4	2.7	2.5	2.1	2.0	1.7	1.6	1.6	1.5	7.14
	Rear blade down	*5.3	*5.3	*6.6	4.0	*5.2	3.0	*4.3	2.3	*3.4	1.8	*2.6	1.8	
	Rear outrigger down	*5.3	*5.3	*6.6	5.1	*5.2	3.7	4.3	2.8	*3.4	2.3	*2.6	2.2	
	Front outrigger and rear blade down	*5.3	*5.3	*6.6	6.3	*5.2	4.5	*4.3	3.4	*3.4	2.7	*2.6	*2.6	
	Front blade and rear outrigger down	*5.3	*5.3	*6.6	*6.6	*5.2	4.8	*4.3	3.6	*3.4	2.9	*2.6	*2.6	
	4 outrigger down	*5.3	*5.3	*6.6	*6.6	*5.2	*5.2	*4.3	4.2	*3.4	3.4	*2.6	*2.6	
0 m	Rear blade up	5.4	5.0	3.5	3.3	2.6	2.5	2.0	1.9			1.7	1.6	6.95
	Rear blade down	*6.3	6.1	*6.9	3.9	*5.4	2.9	*4.4	2.2			*2.8	1.8	
	Rear outrigger down	*6.3	*6.3	*6.9	5.0	*5.4	3.6	4.2	2.8			*2.8	2.3	
	Front outrigger and rear blade down	*6.3	*6.3	*6.9	6.2	*5.4	4.4	*4.4	3.4			*2.8	2.8	
	Front blade and rear outrigger down	*6.3	*6.3	*6.9	6.6	*5.4	4.7	*4.4	3.6			*2.8	*2.8	
	4 outrigger down	*6.3	*6.3	*6.9	*6.9	*5.4	*5.4	*4.4	4.2			*2.8	*2.8	
-1 m	Rear blade up	5.4	5.0	3.5	3.3	2.6	2.4	2.0	1.9			1.8	1.7	6.60
	Rear blade down	*8.4	6.0	*6.9	3.9	*5.4	2.8	*4.4	2.2			*3.2	2.0	
	Rear outrigger down	*8.4	7.9	*6.9	4.9	*5.4	3.6	4.2	2.8			*3.2	2.4	
	Front outrigger and rear blade down	*8.4	*8.4	*6.9	6.1	*5.4	4.4	*4.4	3.4			*3.2	2.9	
	Front blade and rear outrigger down	*8.4	*8.4	*6.9	6.6	*5.4	4.7	*4.4	3.6			*3.2	3.1	
	4 outrigger downer down	*8.4	*8.4	*6.9	*6.9	*5.4	*5.4	*4.4	4.1			*3.2	*3.2	
-2 m	Rear blade up	5.4	5.0	3.5	3.3	2.6	2.4	2.0	1.9			2.0	1.9	6.07
	Rear blade down	*8.5	6.1	*6.5	3.9	*5.1	2.9	*4.0	2.2			*3.9	2.2	
	Rear outrigger down	*8.5	8.0	*6.5	4.9	*5.1	3.6	*4.0	2.8			*3.9	2.7	
	Front outrigger and rear blade down	*8.5	*8.5	*6.5	6.1	*5.1	4.4	*4.0	3.4			*3.9	3.3	
	Front blade and rear outrigger down	*8.5	*8.5	*6.5	*6.5	*5.1	4.7	*4.0	3.6			*3.9	3.5	
	4 outrigger down	*8.5	*8.5	*6.5	*6.5	*5.1	*5.1	*4.0	*4.0			*3.9	*3.9	
-3 m	Rear blade up	5.5	5.1	3.6	3.3	2.6	2.5					2.5	2.3	5.28
	Rear blade down	*7.3	6.2	*5.6	4.0	*4.3	2.9					*3.9	2.7	
	Rear outrigger down	*7.3	*7.3	*5.6	5.0	*4.3	3.6					*3.9	3.4	
	Front outrigger and rear blade down	*7.3	*7.3	*5.6	*5.6	*4.3	*4.3					*3.9	*3.9	
	Front blade and rear outrigger down	*7.3	*7.3	*5.6	*5.6	*4.3	*4.3					*3.9	*3.9	
	4 outrigger down	*7.3	*7.3	*5.6	*5.6	*4.3	*4.3					*3.9	*3.9	

Metric measure

ZAXIS130W WITH 2-PIECE BOOM, 2.52 M ARM, STD CHASSIS

Notes
1. Ratings are based on 10567.
2. Lifting capacity of the ZAXIS series does not exceed 75% of tipping load with the machine on firm level ground, or 87% full hydraulic capacity.
3. The load point is the center-line of the bucket pivot mounting pin on the arm.
4. *Indicates load limited by hydraulic capacity.

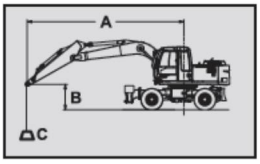

A: Load radius
B: Load point height
C: Lifting capacity

Rating over-side or 360 degrees Rating over-front Unit: 1 000 kg

	Stabilization	Load radius 3 m		4 m		5 m		6 m		7 m		At max. reach		
														meter
6 m	Rear blade up					3.1	3.0	2.3	2.2			2.2	2.0	6.19
	Rear blade down					*3.2	*3.2	*3.0	2.5			*2.4	2.4	
	Rear outrigger down					*3.2	*3.2	*3.0	*3.0			*2.4	*2.4	
	Front outrigger and rear blade down					*3.2	*3.2	*3.0	*3.0			*2.4	*2.4	
	Front blade and rear outrigger down					*3.2	*3.2	*3.0	*3.0			*2.4	*2.4	
	4 outrigger down					*3.2	*3.2	*3.0	*3.0			*2.4	*2.4	
5 m	Rear blade up			*3.5	*3.5	*3.1	3.0	2.4	2.2			1.8	1.7	6.80
	Rear blade down			*3.5	*3.5	*3.3	*3.3	*3.2	2.6			*2.3	2.0	
	Rear outrigger down			*3.5	*3.5	*3.3	*3.3	*3.2	3.1			*2.3	*2.3	
	Front outrigger and rear blade down			*3.5	*3.5	*3.3	*3.3	*3.2	*3.2			*2.3	*2.3	
	Front blade and rear outrigger down			*3.5	*3.5	*3.3	*3.3	*3.2	*3.2			*2.3	*2.3	
	4 outrigger down			*3.5	*3.5	*3.3	*3.3	*3.2	*3.2			*2.3	*2.3	
4 m	Rear blade up	*5.1	*5.1	*4.2	4.0	3.1	2.9	2.4	2.2	1.8	1.6	1.6	1.5	7.21
	Rear blade down	*5.1	*5.1	*4.2	*4.2	*3.7	3.3	*3.4	2.6	*3.1	1.9	*2.3	1.8	
	Rear outrigger down	*5.1	*5.1	*4.2	*4.2	*3.7	*3.7	*3.4	3.1	*3.1	2.4	*2.3	2.2	
	Front outrigger and rear blade down	*5.1	*5.1	*4.2	*4.2	*3.7	*3.7	*3.4	*3.4	*3.1	2.8	*2.3	*2.3	
	Front blade and rear outrigger down	*5.1	*5.1	*4.2	*4.2	*3.7	*3.7	*3.4	*3.4	*3.1	3.0	*2.3	*2.3	
	4 outrigger down	*5.1	*5.1	*4.2	*4.2	*3.7	*3.7	*3.4	*3.4	*3.1	*3.1	*2.3	*2.3	
3 m	Rear blade up	6.2	5.8	4.1	3.9	3.0	2.9	*2.4	2.2	1.7	1.6	1.5	1.4	7.46
	Rear blade down	*6.4	*6.4	*5.1	4.5	*4.2	*3.3	*3.7	2.6	*3.4	1.9	*2.3	1.7	
	Rear outrigger down	*6.4	*6.4	*5.1	*5.1	*4.2	3.9	*3.7	*3.0	*3.4	2.3	*2.3	2.1	
	Front outrigger and rear blade down	*6.4	*6.4	*5.1	*5.1	*4.2	*4.2	*3.7	3.6	*3.4	2.8	*2.3	*2.3	
	Front blade and rear outrigger down	*6.4	*6.4	*5.1	*5.1	*4.2	*4.2	*3.7	*3.7	*3.4	3.0	*2.3	*2.3	
	4 outrigger down	*6.4	*6.4	*5.1	*5.1	*4.2	*4.2	*3.7	*3.7	*3.4	*3.4	*2.3	*2.3	
2 m	Rear blade up	6.1	5.7	4.0	*3.8	3.0	2.9	2.3	2.2	1.7	1.6	1.5	1.4	7.56
	Rear blade down	*7.5	6.7	*5.9	4.4	*4.6	3.2	*3.9	2.5	*3.5	1.9	*2.4	1.6	
	Rear outrigger down	*7.5	*7.5	*5.9	5.3	*4.6	*3.9	*3.9	*3.0	3.4	2.3	*2.4	2.0	
	Front outrigger and rear blade down	*7.5	*7.5	*5.9	*5.9	*4.6	4.5	*3.9	3.5	*3.5	2.8	*2.4	*2.4	
	Front blade and rear outrigger down	*7.5	*7.5	*5.9	*5.9	*4.6	*4.6	*3.9	*3.7	*3.5	3.0	*2.4	*2.4	
	4 outrigger down	*7.5	*7.5	*5.9	*5.9	*4.6	*4.6	*3.9	*3.9	*3.5	3.4	*2.4	*2.4	
1 m	Rear blade up	6.1	5.7	4.0	3.8	3.0	2.9	2.2	2.1	1.7	1.6	1.5	1.4	7.53
	Rear blade down	*8.1	6.7	*6.5	*4.4	*5.0	3.3	*4.2	2.4	*3.6	1.8	*2.5	1.6	
	Rear outrigger down	*8.1	*8.1	*6.5	5.3	*5.0	3.9	*4.2	3.0	3.4	2.3	*2.5	2.0	
	Front outrigger and rear blade down	*8.1	*8.1	*6.5	6.2	*5.0	4.5	*4.2	*3.6	*3.6	2.8	*2.5	2.4	
	Front blade and rear outrigger down	*8.1	*8.1	*6.5	*6.5	*5.0	4.8	*4.2	3.7	*3.6	2.9	*2.5	*2.5	
	4 outrigger down	*8.1	*8.1	*6.5	*6.5	*5.0	*5.0	*4.2	*4.2	*3.6	3.4	*2.5	*2.5	
0 m	Rear blade up	6.1	5.8	4.1	3.8	2.9	2.8	2.1	2.0	1.6	1.5	1.5	1.4	7.35
	Rear blade down	*9.0	6.7	*6.7	4.4	*5.2	3.2	*4.3	2.4	*3.7	1.8	*2.7	1.6	
	Rear outrigger down	*9.0	8.3	*6.7	*5.3	*5.2	4.0	*4.2	2.9	3.4	2.2	*2.7	2.0	
	Front outrigger and rear blade down	*9.0	*9.0	*6.7	*6.3	*5.2	4.6	*4.3	3.5	*3.7	2.7	*2.7	2.5	
	Front blade and rear outrigger down	*9.0	*9.0	*6.7	6.6	*5.2	*4.8	*4.3	3.7	*3.7	2.9	*2.7	2.7	
	4 outrigger down	*9.0	*9.0	*6.7	*6.7	*5.2	*5.2	*4.3	*4.2	*3.7	3.3	*2.7	*2.7	
-1 m	Rear blade up	6.0	5.6	3.9	3.7	2.8	2.6	2.1	1.9	1.6	1.5	1.6	1.5	7.03
	Rear blade down	*9.4	6.7	*6.8	4.3	*5.3	3.1	*4.4	2.3	*3.3	1.7	*3.0	1.7	
	Rear outrigger down	*9.4	*8.5	*6.8	5.4	*5.3	3.8	4.3	2.8	*3.3	2.2	*3.0	2.2	
	Front outrigger and rear blade down	*9.4	*9.4	*6.8	6.4	*5.3	4.6	*4.4	3.4	*3.3	2.7	*3.0	2.6	
	Front blade and rear outrigger down	*9.4	*9.4	*6.8	*6.7	*5.3	4.9	*4.4	3.6	*3.3	2.8	*3.0	2.8	
	4 outrigger downer down	*9.4	*9.4	*6.8	*6.8	*5.3	*5.3	*4.4	4.2	*3.3	*3.3	*3.0	*3.0	
-2 m	Rear blade up	5.9	5.5	3.8	3.6	2.7	2.5	2.0	1.9			1.7	1.6	6.53
	Rear blade down	*9.6	6.6	*6.9	4.2	*5.4	2.9	*4.2	2.2			*3.5	1.9	
	Rear outrigger down	*9.6	8.6	*6.9	5.3	*5.4	3.7	*4.2	2.7			*3.5	2.4	
	Front outrigger and rear blade down	*9.6	*9.6	*6.9	6.5	*5.4	4.5	*4.2	3.4			*3.5	2.9	
	Front blade and rear outrigger down	*9.6	*9.6	*6.9	*6.9	*5.4	4.8	*4.2	3.6			*3.5	3.1	
	4 outrigger down	*9.6	*9.6	*6.9	*6.9	*5.4	*5.4	*4.2	4.2			*3.5	*3.5	
-3 m	Rear blade up	5.8	5.4	3.7	3.4	2.6	2.4					2.1	2.0	5.73
	Rear blade down	*9.8	6.5	*6.9	4.1	*5.0	2.9					*3.6	2.3	
	Rear outrigger down	*9.8	8.5	*6.9	5.1	*5.0	3.6					*3.6	2.9	
	Front outrigger and rear blade down	*9.8	*9.8	*6.9	6.4	*5.0	4.4					*3.6	3.6	
	Front blade and rear outrigger down	*9.8	*9.8	*6.9	6.8	*5.0	4.7					*3.6	*3.6	
	4 outrigger down	*9.8	*9.8	*6.9	*6.9	*5.0	*5.0					*3.6	*3.6	

Standard Equipment

Standa d equipment may vary by country, so please consult your Hitachi dealer for details.

ENGINE
- The engine conforms to EU stage II standards
- Turbocharged, intercooled
- The radiator, oil cooler and intercooler are all made of aluminum
- H/P mode control
- E mode control
- 50 A alternator
- Dry-type air filter with evacuator valve (with safety element)
- Cartridge-type engine oil filter
- Cartridge-type fuel filter
- Radiator and oil cooler with dust protective net
- Radiator reserve tank
- Fan guard
- Isolation-mounted engine
- Auto-idle system
- Auto acceleration system

HYDRAULIC SYSTEM
- Work mode selector
- Engine speed sensing system
- E-P control system
- Quick warm-up system for pilot circuit
- Shockless valve in pilot circuit
- Boom-arm anti-drift valve
- Brake valves for travel circuits
- Accumulator in pilot circuit
- Control valve with main relief valve
- Extra port for control valve
- Suction filter
- Full-flow filter
- Pilot filter
- Steering filter
- Outriggers are individually controlled

CABIN
- CRES (Center pillar Reinforced Structure) cabin
- All-weather sound-suppressed steel cab
- Reinforced, tinted (green color) glass windows
- 4 fluid-filled elastic mounts
- Windows on upper, lower-front and left side can be opened
- Intermittent windshield retractable wipers
- Front window washer
- Transparency roof (with roll curtain)
- Adjustable suspension seat with armrests
- Footrest
- Electric double horn
- AM - FM radio with digital clock
- Auto-idle / acceleration selector
- Seat belt
- Drink holder
- Cigar lighter
- Ashtray
- Storage box
- Glove compartment
- Floor mat
- Pilot control shut-off lever
- Engine stop knob
- Information controller
- Auto control air conditioner

MONITOR SYSTEM
- Meters: Speedometer, hourmeter and tripmeter, engine coolant temperature gauge, hydraulic brake pressure gauge, fuel gauge
- Warning lamps: Alternator charge, brake pressure warning indicator, engine oil pressure, engine overheat, travel motor warning indicator, air filter restriction and minimum fuel level
- Pilot lamps: Work light, auto-idle and auto-acceleration, digging mode and attachment mode, engine preheat, turn signals, head light high beam, parking brake, digging brake, axle lock, hazard warning signals, shift lever (N/D/L), clearance light, outrigger/dozer, blade operation
- Alarm buzzers: Front attachment operation while parking brake is on, engine oil pressure, engine overheat, and brake pressure

LIGHTS AND SIGNALS
- Two headlights
- Working light
- Combination lamps
- Turn signal lamps
- Brake lamps
- Clearance lamps
- Hazard lamps

UPPERSTRUCTURE
- Undercover
- Fuel level float
- Hydraulic oil level gauge
- Rearview mirrors, left and right
- Swing parking brake
- Swing lock

UNDERCARRIAGE
- Parking brake
- Toolbox left chassis
- Traction type pattern tires (10.00-20-14 PR)
- Tire spacer

FRONT ATTACHMENTS
- HN bushing
- WC thermal spraying
- Reinforced resin thrust plate
- Flanged pin
- Bucket clearance adjust mechanism
- Centralized lubrication system
- Dirt seal on all bucket pins

MISCELLANEOUS
- Standard tool kit
- Lockable machine covers
- Lockable fuel filling cap
- Skid-resistant tapes, plates and handrails
- Travel direction mark on chassis frame

Optional Equipment

Optional equipment may vary by country, so please consult your Hitachi dealer for details.

CABIN
- Full seat screw on the cab
- Roof guard for cab
- Upper front guard for cab
- Low front guard for cab
- Suspension seat with heater
- Air suspension seat with heater
- Immobilizer key
- 12 V power source
- Vandal cover for cab
- Rotating lamp
- OPG top and front guard level 2 (ISO) compliant cab

LIGHTS
- Additional cab roof front light
- Additional cab roof rear light
- Additional boom light with cover

FRONT ATTACHMENTS
- 2-piece boom
- 2.10 m arm
- 3.01 m arm
- Other variety buckets
- Reinforced arm

UNDERCARRIAGE
- Short chassis
- Rear dozer blade
- Rear outriggers
- Front dozer blade + rear outriggers
- Front outriggers + rear dozer blade
- Front outriggers + rear outriggers
- Right toolbox
- Twin tire 11:00-20
- Single tire 600/40-22.5
- Single tire 18R-19.5

ATTACHMENT
- Parts for hammer and crusher
- Hammer and crusher piping
- Assist piping
- Clamshell piping
- Quick coupler piping

OTHERS
- Hose rupture valve (boom) with overload warning device
- Hose rupture valve (arm)
- Hose rupture valve (positioning)
- Pre-cleaner
- Fuel double filter
- Biodegradable oil
- High-performance full flow filter (with restriction indicator)
- Electric fuel refilling pump

HOLOCAUST NAMENMONUMENT NEDERLAND

KONINKLIJKE WOUDENBERG

VGM-Plan

Uitvoeringsfase



Koninklijke Woudenberg

Project:

Nationaal Holocaust Namenmonument

Projectnummer:

3025600

Akkoord opsteller:		Akkoord projectleider	
Paraaf:		Paraaf	
Ameide	d.d.:	Ameide	d.d.:
Akkoord bouwdirectie / opdrachtgever d.d. ……..			
Naam:			
Handtekening:			

VGM plan

Naam project	Nationaal Holocaust Namenmonument
Adres project	Weesperstraat / Weesperplantsoen, Amsterdam
Werkzaamheden	Grondwerk, funderingswerk, betonwerk, metselwerk, metaalconstructiewerk
Naam coördinator uitvoeringsfase	Fase 1: [redacted]
Naam hoofdaannemer	Koninklijke Woudenberg
Adres hoofdaannemer	Voorstraat 7
Postadres	Postbus 3
Postcode / plaats	4233 ZG AMEIDE

Inhoud

1. Projectgegevens 4
   1.1 Namen en adressen van betrokken partijen: 4
2. Onderaannemers 5
3. Coördinatie en samenwerking 6
4. Overleg en voorlichting / instructie werknemers 6
5. Toezicht en veiligheidsinspecties 6
6. Risico's 7
   6.1 Algemeen 7
   6.2 Project specifieke aanvullingen 9
   6.3 Milieu specifieke aanvullingen 9
7. Persoonlijke beschermingsmiddelen 9
8. Bedrijfshulpverlening 10
   8.1 Bedrijfshulpverleners 10
9. Toxische stoffen 10
10. Bouwplaats voorzieningen 10
11. Bouwplaats regels 11

1 ALARMKAART 12

2 Toolboxmeeting 13

3 Ongevalsrapport 14

1. Projectgegevens

1.1 Namen en adressen van betrokken partijen:

Opdrachtgever	
Naam	Stichting Nederlands Auschwitz Comité
Contactpersoon	De heer [redacted]
Adres	Postbus 74131
Postcode / Plaats	1070 BC Amsterdam
Telefoonnummer	[redacted]
E-mail	info@auswitz.nl

Ontwerpende partij	
Naam	Studio Libeskind llc
Contactpersoon	De heer [redacted]
Adres	
Postcode / Plaats	New York, USA
Telefoonnummer	[redacted]
E-mail	[redacted]@libeskind.com

Directie voerende partij	
Naam	Rijnboutt bv
Contactpersoon	De heer [redacted]
Adres	Moermanskade 317
Postcode / Plaats	1013 BC Amsterdam
Telefoonnummer	[redacted]
E-mail	[redacted]@rijnboutt.nl

V&G coördinator ontwerpfase	
Naam	Rijnboutt bv
Adres	Moermanskade 317
Postcode / Plaats	1013 BC Amsterdam
Telefoonnummer	[redacted]
E-mail	[redacted]@rijnboutt.nl

Projectleider uitvoering	
Naam	Koninklijke Woudenberg
Contactpersoon	De heer [redacted]
Adres	Voorstraat 7
Postcode / Plaats	4233 AE AMEIDE
Telefoonnummer	[redacted]
E-mail	[redacted]@koninklijkewoudenberg.nl

Uitvoerder (V&G coördinator uitvoeringsfase)	
Naam	Koninklijke Woudenberg
Contactpersoon	De heer [redacted]
Adres	Voorstraat 7
Postcode / Plaats	4233 AE AMEIDE
Telefoonnummer	[redacted]
E-mail	[redacted]@koninklijkewoudenberg.nl

Werkvoorbereider uitvoering	
Naam	Koninklijke Woudenberg
Contactpersoon	De heer [redacted]
Adres	Voorstraat 7
Postcode / Plaats	4233 AE AMEIDE
Telefoonnummer	[redacted]
E-mail	[redacted]@koninklijkewoudenberg.nl

KAM Coördinator	
Naam	Koninklijke Woudenberg
Contactpersoon	De [redacted]
Adres	Voorstraat 7
Postcode / Plaats	4233 AE AMEIDE
Telefoonnummer	[redacted]
E-mail	[redacted]@koninklijkewoudenberg.nl

Betrokken werknemers van Koninklijke Woudenberg	*Uit te voeren werkzaamheden*	*1e verantwoordelijke op het werk ja/nee*	*Veiligheidspaspoort nr. en datum*
n.t.b.			

2. Onderaannemers

Aannemer	Uit te voeren werkzaamheden	1e verantwoordelijke op het werk	Start / einde van werkzaamheden
Dusseldorp ISM	Grond- en sloopwerk	n.t.b.	
Rutte Wegenbouw	Damwanden	n.t.b.	
AIP	Staalwerk	n.t.b.	

3. Coördinatie en samenwerking

Naam vergadering	Frequentie (evt. data)	Deelnemers	Agendapunten
bouwvergadering	4 wekelijks	Opdrachtgever Adviseur - Architect Aannemer	
Werkvergadering	2 wekelijks	Adviseur - Architect Aannemer	

4. Overleg en voorlichting / instructie werknemers

Datum (gepland)	Instructie door	Waarover	Afspraken
Maan-delijks	Uitvoerder	– Bedrijfshulpverlening ter plaatse – Specifieke veiligheidsregels ter plaatse van project	Vastlegging in verslag
Start werkzaam heden	Uitvoerder	– Standaard lijst start medewerkers doornemen	Vastlegging in verslag

Kopieën van verslagen van de voorlichting en instructie zijn overhandigd aan de KAM coördinator uitvoeringsfase.

5. Toezicht en veiligheidsinspecties

Omschrijving	Frequentie	Door wie	Opmerkingen
Algemeen toezicht	Dagelijks	Uitvoerder	Bij afwezigheid van uitvoerder gedelegeerd aan voorman/timmerman/ metselaar.
Veiligheidsinspecties (door middel van checklist)	maandelijks	Wisselende medewerker bouwplaats	Volgens eigen inspectiesystematiek van KWA (aan hand van checklists)
Arbo-inspecties door Arbodienst	1 keer/jaar	Veiligheidskundige van Aboma Keboma	– Bij steekproef van alle projecten – Door gecertificeerd hoger veiligheidskundige

6. Risico's

6.1 Algemeen

Nr.	Arborisico's	Maatregelen	Eerste verantwoordelijke
1	Brand, ongevallen algemeen	– Medewerkers voor aanvang geïnstrueerd over BHV-voorzieningen ter plaatse – Zo weinig mogelijk brandgevaarlijke producten en werkwijzen – Draagbare telefoon aanwezig, noodnummer bekend bij alle Medewerkers ter plaatse	Uitvoerder Uitvoerder Uitvoerder
2	Geluid bij lawaaiige bewerkingen	– Bij lawaaiige bewerkingen zoals langdurig boren wordt gehoorbescherming gedragen	Medewerker
3	Snijgevaar	– Werkhandschoenen zijn beschikbaar, niet verplicht gesteld – Medewerkers geïnstrueerd over het belang van gebruik van werkhandschoenen, juiste gereedschap en veilige werkmethodes – Goed onderhouden gereedschap	Medewerker Uitvoerder Medewerker
4	Blootstelling aan glas- en steenwol	– Mondkapjes, wegwerphandschoenen beschikbaar – Zoveel mogelijk steenwol met extra goede hechting van de vezels – Aanvoer in zo gesloten mogelijke verpakking, verpakking zo kort mogelijk voor montage verwijderen – Steenwol zoveel mogelijk ingesealed verwerken – Steenwol niet zagen maar op maat snijden – Bij sloopwerk glas- en steenwol zo snel mogelijk opruimen	n.v.t
5	Onveilige situaties op toegangspaden	– Orde en netheid – Afspraken met hoofdaannemer over veilige toegangspaden,	Allen
6	Vluchtwegen	– Tevoren vluchtwegen door KWA nagegaan – Iedereen hierover geïnstrueerd (TOOLBOX)	Uitvoerder Uitvoerder
7	Klimaat (tocht, koude)	– Waar nodig afspraken over werken bij gesloten ramen	Uitvoerder
8	Overlast van andere aannemers	– Door afspraken tevoren met hoofdaannemer zoveel mogelijk beperken	Uitvoerder
9	Orde en netheid	– Dagelijks toezicht – Periodiek veiligheidsinspecties	Uitvoerder Uitvoerder

Nr.	Arborisico's	Maatregelen	Eerste verantwoordelijke
10	Gevaar gereed schappen	– Instructie medewerkers over juist gebruik, algemeen vakmanschap, VVA-I opleiding – Alle machines, hulpmiddelen en gereedschappen worden periodiek gekeurd	Uitvoerder Uitvoerder
11	Valgevaar op steigers en ladders	– Veilige steigers en ladders (gekeurd, conform instructie gemonteerd) – Werknemers geïnstrueerd over juist gebruik (TOOLBOX)	Uitvoerder Uitvoerder:
12	Stof (eventueel)	– Instructie voor zorgvuldig werken – Mondkapjes beschikbaar	Uitvoerder:
13	Verlichting	– Tevoren beoordeeld door *KWA* of eigen verlichting nodig is – Benodigde eigen verlichting aanwezig	Uitvoerder Uitvoerder
14	Valgevaar	– Alleen tijdens transport afschermingen verwijderd	Uitvoerder
15	Vallende lading	– Deugdelijk, gekeurd hijsmateriaal – Op begane grond tijdens hijs- en hefwerkzaamheden helm dragen	Uitvoerder Uitvoerder
16	Tillen	– Zoveel als mogelijk gebruik van mechanische til- en transporthulpmiddelen (kraan, heftruck, verreiker, deurenwippers – Zware pakketten zo mogelijk verkleind – Werknemers instrueren (TOOLBOX …) – Bij ontwerp van constructies en onderdelen zo mogelijk gewichten van zware onderdelen beperkt (o.a. deuren, hoogte van glaspanelen)	Allen Allen Uitvoerder/inkoop
17	Blootstelling aan lijm en kit	– Medewerkers geïnstrueerd over juiste werkwijze (TOOLBOX) – Productinformatiebladen aanwezig (PISA BLADEN) – Benodigde persoonlijke beschermingsmiddelen aanwezig, zie gebruiksvoorschriften, hoofdstuk 9 van dit VG&Mplan	Uitvoerder Uitvoerder Uitvoerder/Magazijn
18	Trillingen	– Medewerkers geïnstrueerd over trillingen (TOOLBOX) – Rekening houden bij aankoop materiaal omtrent hoeveelheid trillingen – Toepassen van alternatieve werkwijze – Vergroten afstand van mens tot trilling – Beperking van tijdsduur, afwisselen met trillingvrije werkzaamheden.	Uitvoerder Magazijn Projectleider Allen Allen

6.2 Project specifieke aanvullingen

Nr	Arborisico's	Maatregelen	Eerste Verantwoordelijke
19	Bestaande leidingen	Bij grondwerk, handmatig voorgraven	Uitvoerder
20	Sloopwerk	Afzettingen, markeringen, valbeveiliging, toepassen hulpmiddelen, instructie personeel, gebruik juiste pbm's.	uitvoerder
21	Grondwerk	Inzetten passen materieel en PBM's	Uitvoerder
22	Fysieke belasting	Inrichtingsplan bouwplaats opstellen, controle materieel, instructie divers personeel, controles, regelmatig opruimen, hulpmiddelen toepassen, gebruik juiste pbm's, inzet passend materieel.	Uitvoerder
23	Publieksveiligheid	Begeleiding, controle materieel, goede afsluiting en afscheiding.	Uitvoerder
24	Timmerwerk	Goede werkhouding, toepassen juiste hulpmiddelen en PBM's	Uitvoerder
25	Metselwerk	Toepassen mechanische hulpmiddelen, gebruik juiste pbm's	Uitvoerder
26	Voegwerk	Goede werkhouding, toepassen juiste hulpmiddelen en PBM's	Uitvoerder

6.3 Milieu specifieke aanvullingen

Nr	Arborisico's	Maatregelen	Eerste Verantwoordelijke
1	Sloop en bouwafval	Juiste verwijdering en afvoer	Uitvoerder
2	Lekkage	Bij oliën of milieubedreigende vloeistoffen dienen korrels op de bouw aanwezig te zijn	Uitvoerder

7. Persoonlijke beschermingsmiddelen

Type	Voor welke werkzaamheden	Toelichting
Veiligheidsschoenen	Algemeen, verplicht	
Veiligheidshelm	Algemeen, verplicht	
Gehoorbescherming	Bij lawaaiige werkzaamheden verplicht, zoals boren en frezen	
Veiligheidsbril	Bij frezen, slijpen, zagen	
Kniebeschermers	Beschikbaar	
Mondkapje	Bij stoffige werkzaamheden, zoals hakken, zagen	
Katoenen handschoenen	Beschikbaar	
Handschoenen	Verplicht bij sommige kitten	

8. Bedrijfshulpverlening

8.1 Bedrijfshulpverleners

Op iedere bouwplaats hangt een alarmkaart met hierop vermeld de bedrijfshulpverleners.
De uitvoerder draagt er zorg voor dat er tijdens de bouwactiviteiten altijd een bedrijfshulpverlener aanwezig. Als er alleen onderaannemers op een bouwplaats werken dan dragen zij zelf zorg voor opgeleide bedrijfshulpverleners.

9. Toxische stoffen

Als bijlage in dit V&G plan is een selectie productbladen (PISA-documentatie) toegevoegd van toxische stoffen die op praktisch elke bouw worden toegepast. Overige, project specifieke, stoffen staan in onderstaande tabel vernoemd. Een Productblad van de hieronder vernoemde stoffen dient handmatig aan het projectplan te worden toegevoegd.

Stof (merk en type)	Arborisico	Maatregelen	Persoonlijke beschermingsmiddelen
indien nodig PISA documentatie digitaal aanwezig bij uitvoerder.	n.t.b.	n.b.t.	n.b.t.

10. Bouwplaats voorzieningen

Collectieve voorziening	Instand-houding door	Toezicht door	Opmerkingen / toelichting
Sanitaire voorzieningen	Hoofd aannemer	Uitvoerder	– Sanitaire voorzieningen dienen te voldoen aan het Arbobesluit
Schaft- en kleedvoorzieningen	Hoofd aannemer	Uitvoerder	– Voldoende zitgelegenheid – Voldoende schoongemaakt – Per Medewerker tenminste 1 kleedhaakje in een aparte kleedruimte
Opslagplaatsen gevaarlijke stoffen	Hoofd aannemer	Uitvoerder	nvt
Bouwelektra	Hoofd aannemer	Uitvoerder	
Blusmiddelen	Hoofd aannemer	Uitvoerder	– In elke schaft-/kleedvoorziening dient een – Onderaannemers dragen zorg voor eigen blusmiddelen bij werkzaamheden met verhoogd risico op brandgevaar (lassen, dakbedekking, solderen etc.)

			– Per 100 m2 gebouw dient tenminste één goedgekeurde en verzegeld blusapparaat aanwezig te zijn.
EHBO-voorzieningen	Hoofd aannemer	Uitvoerder	In de keet
Opslag afval		Uitvoerder	
Mededelingenbord	Hoofd aannemer	Uitvoerder	In de keet

11. Bouwplaats regels

Onderstaande tabel is een overzicht met diverse regels:

Regels	Toezicht door	Toelichting / verwijzing
Toegangsregeling	Uitvoerder	Iedereen dient zich vooraf te melden bij de uitvoerder
Procedure bij ongevallen	Uitvoerder	Zie alarmkaart
Bedrijfshulpverlening	Uitvoerder	Zie alarmkaart
Identificatieplicht	Uitvoerder	i.c.m. start 1e werkdag werknemer
Bezoekersregeling	Uitvoerder	Iedereen dient zich vooraf te melden bij de uitvoerder
Afvoer afval	Uitvoerder	Zoveel mogelijk scheiden
Voorschriften uit vergunningen	Uitvoerder	ntb

1 ALARMKAART

ALARM	**112 politie/brandweer/ambulance**

Adres werk: Weesperstraat / Weesperplantsoen
Telefoonnummer:(Hoofd)uitvoerder: [redacted]

BHV (EHBO EN BRAND)

EHBO: [redacted]
Brand: [redacted]

VGM - coordinator	**Uitvoerder**
KAM - coördinator	[redacted])
INSPECTIE SZW	**0800 - 5151**

Enige handige telefoonnummers:

Plaatselijke arts: Westerdokters dependance	020 - 218 4190
Plaatselijke politie:	0900 8844
Plaatselijke brandweer:	020 – 555 6000

PROCEDURE BIJ ERNSTIG ONGEVAL

Meldpunt op het project:

Na EHBO/overbrengen ziekenhuis:

1 VGM-coördinator meldt ongeval aan leidinggevende en arbeidsinspectie* en KAM coördinator.

2 Leidinggevende meldt ongeval aan directeur, en administratie / Personeelsfunctionaris.

3 Administratie/Personeelsfunctionaris meldt ongeval bij:
- Ongevallenverzekering CAO-Bouwbedrijf
- Bedrijfs-/projectverzekering

4 KAM coördinator onderzoekt de oorzaak van het ongeval (laat zo nodig foto's maken van de ongevalsituatie) en vult het standaard ongevalrapport zoveel mogelijk in en verstrekt dit aan de arbeidsinspectie indien nodig (binnen 24 uur).

5 Indien overeengekomen stelt Arbeidsinspectie zo spoedig mogelijk (bij voorkeur op dezelfde dag) een onderzoek in naar de oorzaak en rapporteert hierover schriftelijk aan de directie.

* I.o.m. leidinggevende en/of KAM coördinator.
Melding arbeidsinpectie: **per direct** bij ziekenhuis-opname van minimaal 1 nacht of blijvend letsel / overlijden.

2 Toolboxmeeting

WERKOVERLEG/TOOLBOX MEETING:	
Datum meeting : (minimaal1x per maand) Lokatie : Gehouden door: Functie : Aantal pagina's :	kopie naar: O Projectdossier O KAM-coördinator O .....

Verslag besproken onderwerpen en vragen:	Actie:

Naam deelnemer	Bedrijf	Naam deelnemer	Bedrijf

3 Ongevalsrapport

ONGEVALSRAPPORT blad 1 van 2

BLAD 1 IN TE VULLEN DOOR (HOOFD)UITVOERDER EN BINNEN 24 UUR TE STUREN NAAR VGWM-COÖRDINATOR

GEGEVENS GETROFFENE				**GEGEVENS PROJECT**	
Naam	:	Nationaliteit	:	Project	:
Adres	:	Geboortedatum	:	Telefoon	:
Plaats	:	Burgerlijke staat	:	Plaats	:
Land	:	Telefoon	:	Land	:
Werkgever	:	In dienst sinds	:	(Hfd.)uitvoerder	:
Functie	:	Sinds	:	Bedrijfsleider	:

GEGEVENS							
ONGEVALDatum	:		☐ verzuim minder dan 1 dag	**Plaats letsel**	**Soort letsel**
Tijdstip	:		☐ verzuim 1 dag of meer	☐ Hoofd☐	☐ Snijwond
EHBO verleend door	:		☐ beroepsziekte	Romp	☐ Schaafwond
Medische behandeling door	:		☐ blijvend letsel	☐ Handen	☐ Brandwond
	:		☐ dodelijke afloop☐ alleen materiële schade **Nadere informatie letsel:**	☐ Voeten	☐ Verstuiking
Ziekenhuis opname	☐ ja	☐ nee		☐ Benen	☐ Verrekking
Naam/adres	:			☐ Armen	☐ Kneuzing
				☐ Ogen	☐ Fractuur
				☐ Inwendig	☐ Bedwelming
				☐	☐ Vergiftiging
Materiële schade	☐ ja	☐ nee			☐ Verdrinking
Geschat schadebedrag circa	:			☐	☐
				☐	

Getuigen (voeg relevante verklaringen toe):			
Naam	:	Werkzaam bij	:
Naam	:	Werkzaam bij	:
Soort werk tijdens ongeval	:		
Is er een ander bedrijf bij betrokken	☐ ja ☐ nee	In welke zin betrokken	:
Naam	:		
Adres	:		

BESCHRIJVING ONGEVAL DOOR (HOOFD)UITVOERDER:(voeg waar van toepassing foto's, schetsen en dergelijke toe)

Direct na het ongeval genomen preventieve maatregelen:

ONGEVAL GEMELD AAN:

☐ Arbeidsinspectie	onderzoek ter plekke	☐ ja	☐ nee	☐ CAR-verzekering	Paraaf bedrijfsleider
☐ Aboma+Keboma	onderzoek ter plekke	☐ ja	☐ nee	☐ Ongevalverzekering	.....
☐ VGM-coördinator				☐ CAO-Bouwbedrijf	
☐ Administratie/Personeelsfunctionaris					Datum

BLAD 2 (EERSTE DEEL) TE VERZORGEN DOOR (HOOFD)UITVOERDER EN BINNEN EEN WEEK TE STUREN NAAR VGWM- COÖRDINATOR

BETREFT ONGEVAL D.D.:	**PROJECT:**	**GETROFFENE:**
TOEDRACHT VOLGENS GETROFFENE:		

OORZAKEN DIE VOLGENS (HOOFD)UITVOERDER HEBBEN BIJGEDRAGEN/GELEID TOT HET ONGEVAL

Omstandigheden☐ Onvoldoende beveiligd gereedschap☐ Onvoldoende beveiligde werk-locatie☐ Defect aan machine of installatie☐ Onveilige constructie☐ Gevaarlijke installatie/opstelling☐ Onvoldoende verlichting☐ Onvoldoende ventilatie☐ Onveilige kleding☐ Gebrek aan orde en netheid☐ Teveel omgevingslawaai☐ ☐ ☐	**Handeling** ☐ Niet bevoegd tot bedienen ☐ Werk uitgevoerd zonder opdracht ☐ Uitschakelen van beveiliging ☐ Gebruik onjuist gereedschap ☐ Onveilig gebruik gereedschap ☐ Onveilig laden, stuwen, stapelen ☐ Innemen onveilige plaats/houding ☐ Werken op/aan gevaarlijke delen ☐ Afleiden, plagen, stoeien ☐ Geen gebruik PBM ☐ ☐	**Organisatie**☐ Onvoldoende instructie ☐ Onvoldoende gekwalificeerd personeel☐ Niet voorzien in werkvoorbereiding☐ Onjuiste werkmethode☐ Onvoldoende onderhoud materieel☐ Onjuiste planning werkzaamheden☐ Incomplete ploeg☐ Onvoldoende overleg/afstemming☐ Incompleet materiaal/materieel☐ Onjuiste afmeting/kwaliteit materiaal☐ Onjuiste etikettering/verpakking☐ ☐

TOELICHTING

VOORGESTELDE MAATREGELEN EN/OF BESLUITEN:

Handtekening bedrijfsleider: .....

Datum

IN TE VULLEN DOOR VGWM- COÖRDINATOR

Oordeel over ongeval, voorgestelde maatregelen en/of besluiten **Door directie bepaalde preventieve maatregelen**	**Nagekomen informatie over letsel/schade** Kopie: ☐ Directie ☐ Bedrijfsleider ☐ Ondernemingsraad ☐ (Hoofd)uitvoerder ☐ Aboma+Keboma ☐ Getroffene ☐ Opdrachtgever/directie ☐ **Hervatting werk d.d.** **Aantal verzuimde werkdagen:** **Volgnr. ongevalsregister:**