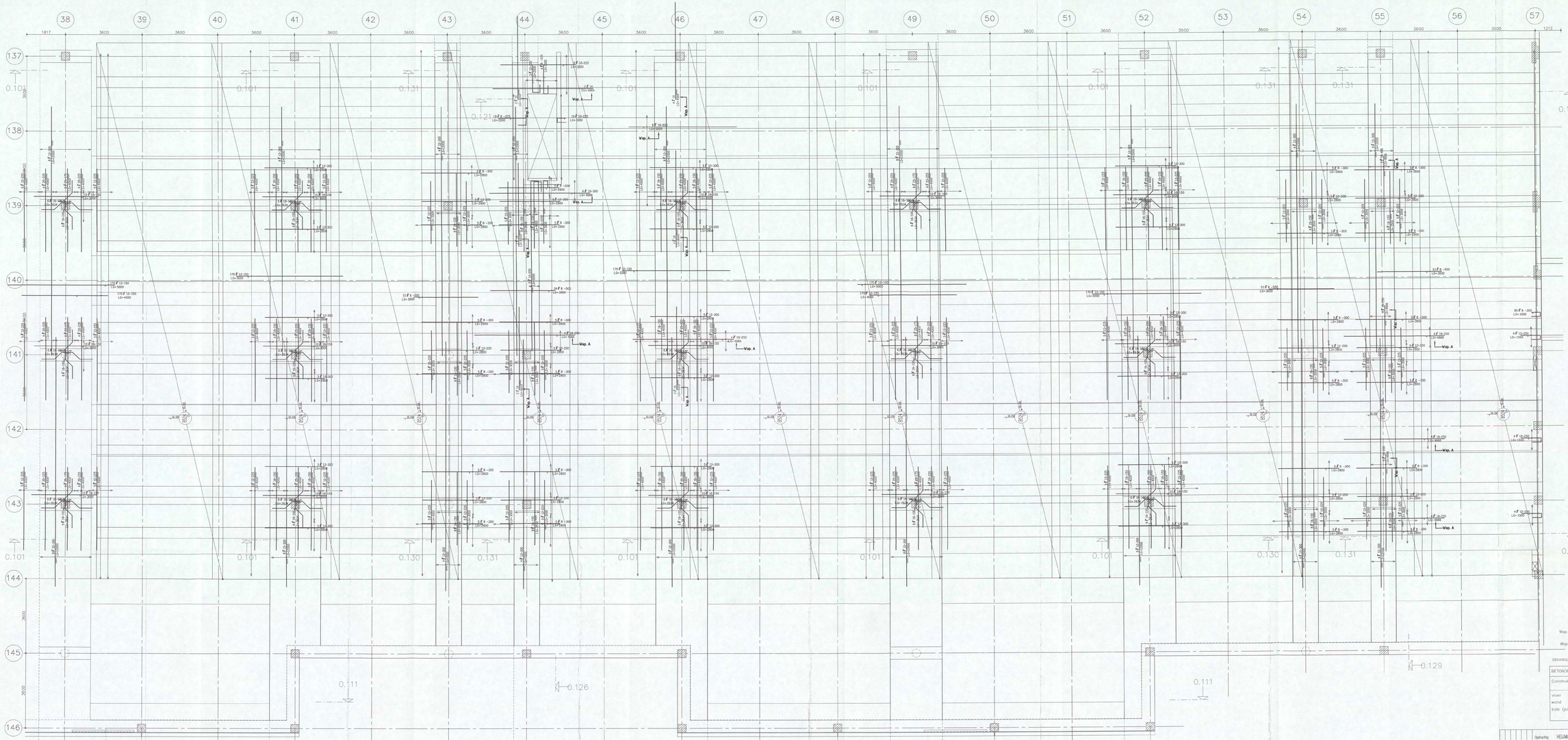

N01/04pt [redacted]

CONSTRUCTIE AKKOORD [redacted]

Wap. A benodigd voor kzo wanden

Wap. B benodigd voor verschillende zetting

DEKKING: Minimum dekking op konstruktieve wapening, tenzij anders aangegeven.

BETONDEKKING OP BETONSTAAL IN MM		
Constructie-	droog milieu	vochtig milieu
vloer		25
wand		
balk (poer)		

VOOR UITVOERING

2 5 JAN 2006

Opdrachtg: HEIJMANS IBC BOUW

Project: SHELL NTC AMSTERDAM [redacted]

Onderdeel: BOVENWAPENING BEGANE GRONDVLOER DEEL 6 (TOT AS 144)

ATLAS BOUWTECHNISCH ADVIESBURO
Postbus 97 4100 AB Culemborg Telefoon 0345-549899
Telefax 0345-511220

getek: [redacted] toets: [redacted] schaal: 1:50 werk: 3420 W06A A

gez.: datum: 16.11.2005

computer drafted by Atlas bouwtechnisch adviesburo

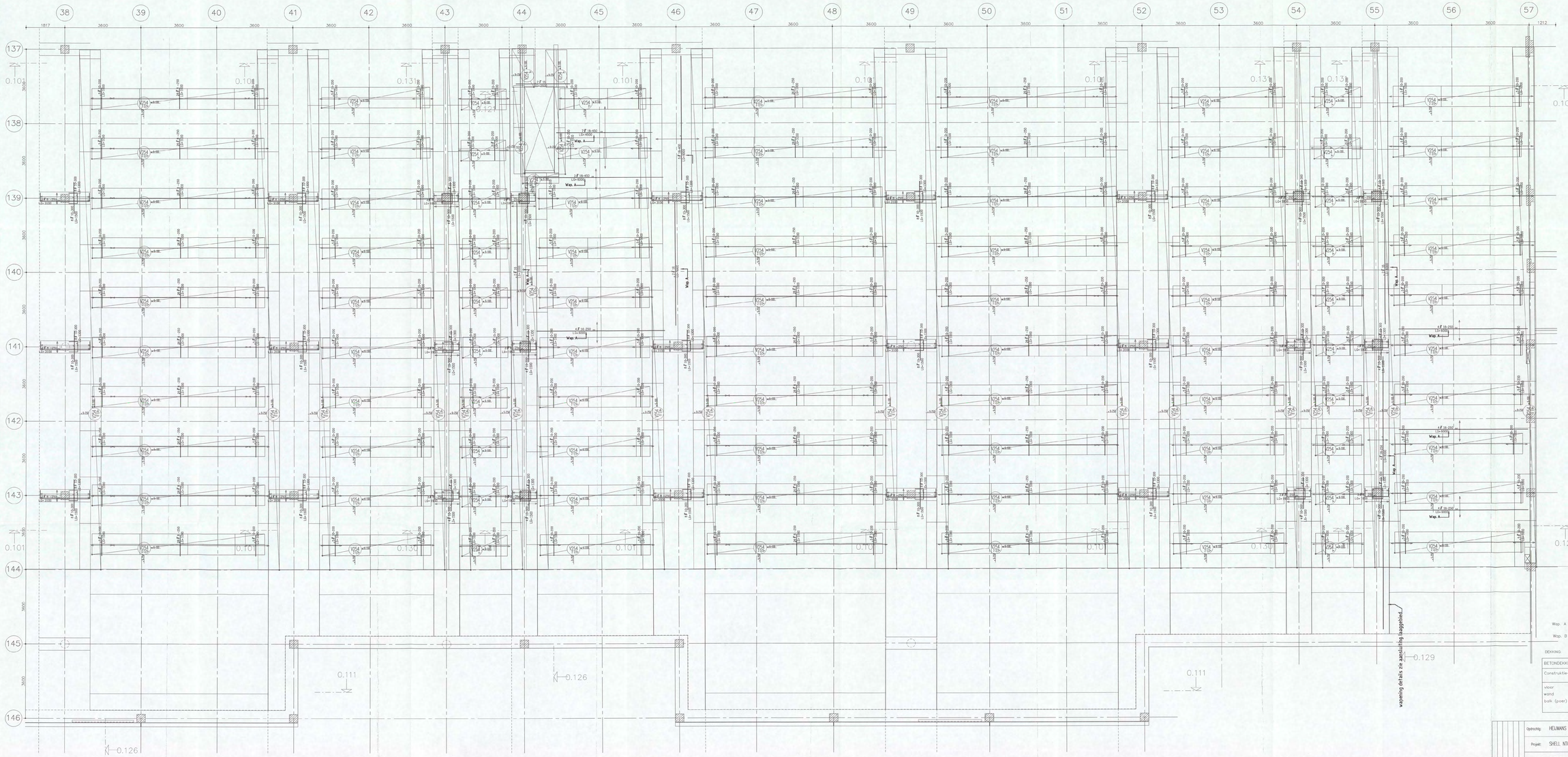

NB1/0491 [redacted]

CONSTRUCTIE AKKOORD

Wap. A benodigd voor kzs wanden [redacted]

Wap. B benodigd voor verschillende zetting

DEKKING Minimum dekking op konstruktieve wapening, tenzij anders aangegeven:

BETONDEKKING OP BETONSTAAL IN MM		
Constructie→	droog milieu	vochtig milieu
vloer wand balk (puur)		25

VOOR UITVOERING

25 JAN 2006

Opdrachtg:	HEIJMANS IBC BOUW				
Project:	SHELL NTC AMSTERDAM	SHELL NTC [redacted]			
Onderdeel:	ONDERWAPENING BEGANE GRONDVLOER DEEL 6 (TOT AS 144)				
ATLAS BOUWTECHNISCH ADVIESBURO Postbus 97 4100 AB Culemborg Telefoon 0345-549899 Telefax 0345-511220					
gem: [redacted]		konstr: [redacted]	schaal: 1:50	wekn: 3420	W06B
datum: 16.11.2005		gez:			A

computer drafted by Atlas bouwtechnisch adviesburo

- De breedplaten zijn voorgespannen
- Brandwerendheid 60 min
- Peil = 0 = 3200 + NAP
- Plaatdikte voor vloeren = 70 mm
- Plaatdikte voor stroken = 80 mm

+ = Hijshaak
⊗ = Electra centraaldoos 16"/19"
▪ = Gasbeton 70x70mm
⊠ = Open sparing
⊕ = Open ronde sparing



Situatie
Schaal 1:5000

uitkisten

VOOR UITVOERING
25 JAN 2006
SHELL NTC [redacted]

BELANGRIJK:

Voorgespannen

Voor het leggen van de breedplaatelementen, montagejukken aanbrengen op max. 1.80 m h.o.h. en bij opleggingen minder dan 60 mm. Deze montagejukken moeten naar alle zijden voldoende geschoord zijn, en mogen niet verwijderd worden voordat het in het werk gestorte beton voldoet aan de VBC 1990.
De breedplaatelementen tijdens de montage een zeeg geven van 1/400 L. De boven-staven en de diagonalen van de tralieliggers mogen zonder overleg niet worden doorgeknipt.
Uitvoering overeenkomstig VBC 1990 en KOMO-attest met certificaat.
Betonkwaliteit van de breedplaatelementen C35/45
Betonkwaliteit van in het werk gestort beton C25/35
Staalkwaliteit wapeningsstaal en tralieligger FeB 500 hk of hw
Betondekking 25 mm
Tralieliggerhoogte 190 mm
VLOERDIKTE = breedplaatelement + het in het werk gestorte beton = 300 mm

oeterbeton nv

breedplaatvloer
hooggeisterveld 15 3680 maaseik-neeroeteren
tel. 00 32 89 860100 fax. 00 32 89 863705

Opdrachtg: Heijmans IBC Bouw
N01/0491 - 2004
CONSTRUCTIE AKKOORD [redacted] 7/2/06
Projekt: Shell NTC Amsterdam
Onderdeel: Legplan bg vloer deel 1

ATLAS BOUWTECHNISCH ADVIESBURO
Postbus 97 4100 AB Culemborg Telefoon 0345-549899
Telefax 0345-511220

wijz.	datum	omschrijving
E	10.01.06	
D	07.12.05	Diverse
C	12.11.05	Wap.aanpassen
B	26.10.05	Elektra sparingen
A		

getek: [redacted] konstr.: [redacted] schaal: 1:100 werkn.: 3420 L01 A B C D
datum: 14.10.05 gez.: gez

computer drafted by Atlas bouwtechnisch adviesburo

VOORGESPANNEN BREEDPLAAT

atlas

project :

Shell NTC Amsterdam

losadres :

VOOR UITVOERING
25 JAN 2006
SHELL NTC [redacted]

onderdeel :

Legplan bg vloer deel 1

elementnummer(s) :

001-278

elementnummer(s) :	kwal.	dekking	plaat	tralie	vloerdikte
001-129, 133-141, 143-206, 278	B45	25	70	190	300
130-132, 142, 268-276	B45	25	70	150	250
207-267, 277	B45	25	80	190	460

N 1 1 0 4 9 1 - 2004
CONSTRUCTIE AKKOORD [redacted]

m2 per strengtype		C75/C95	totaal m2
8$29	: 515.31	85	2939.88
12$29	: 941.70		
16$29	: 0.00	Sparingen	Kg/m2
20$29	: 0.00	155	0.59 Let op! (278 elm. zonder wapening!)
8$52	: 154.11		
12$52	: 1328.76	m2polystyreen	tralielengte /m2
16$52	: 0.00	0.00	3585.60 1.22
20$52	: 0.00		
8$100	: 0.00		
12$100	: 0.00	0.00	
16$100	: 0.00		
20$100	: 0.00		

[redacted]

aann. bedr.: Heijmans IBC Bouw

getekend : [redacted]

projectnummer 3420 | bladnr. L01

datum (plot) : 18-01-06

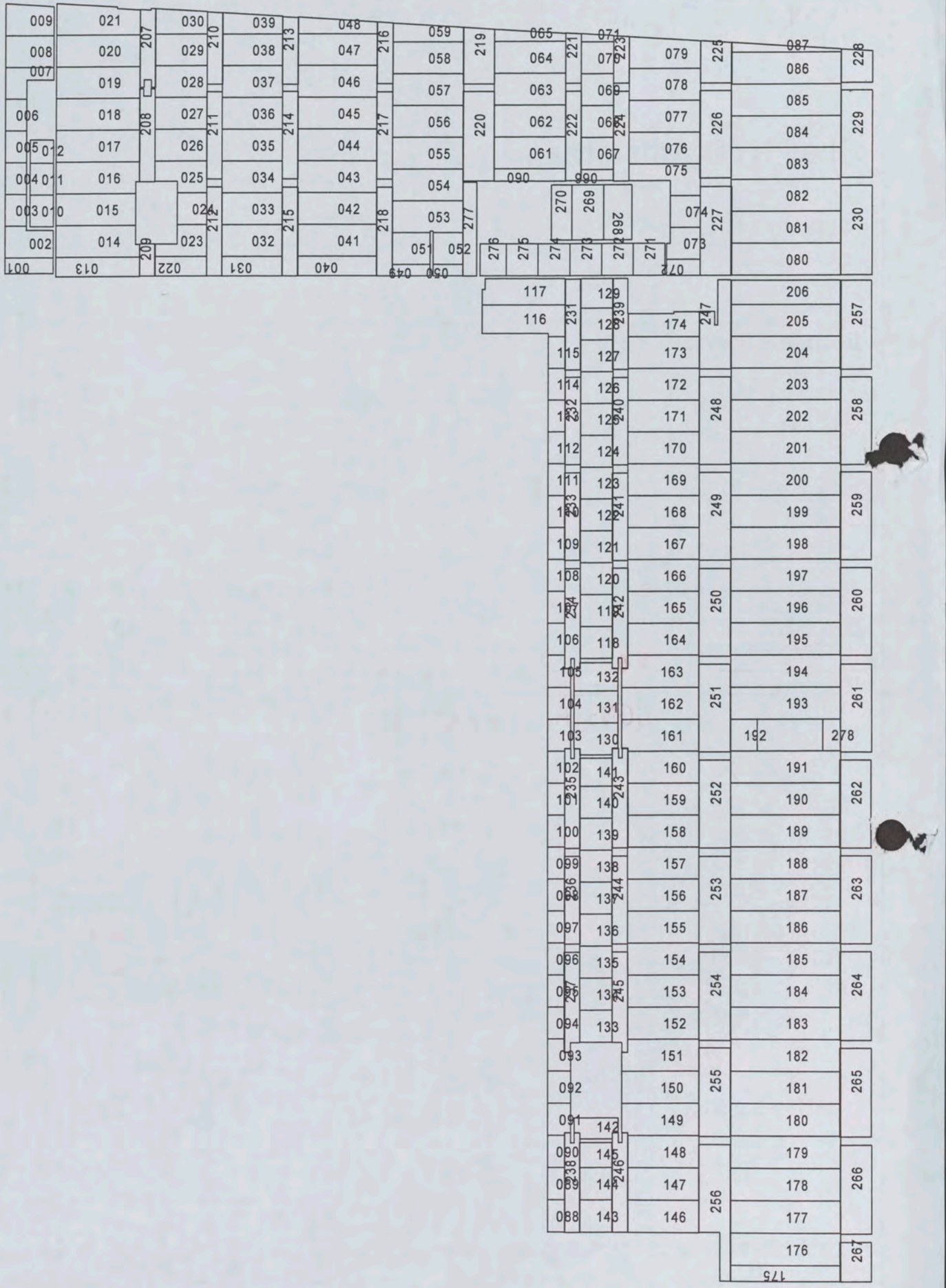

the scale towards document
C1 B1 A1 C2 B2 A2 B5 A5 20 18 17 16 11 10 09 03 02 01 C7 B7 A7 C8 B8 A8 C9 B9
Patch Reference numbers on UTT
Serial No. 549

Oelerbeton VLOEREN Tekeningnaam: 3420_L01 ZAPLTSRV:3.99

Shell Amsterdam

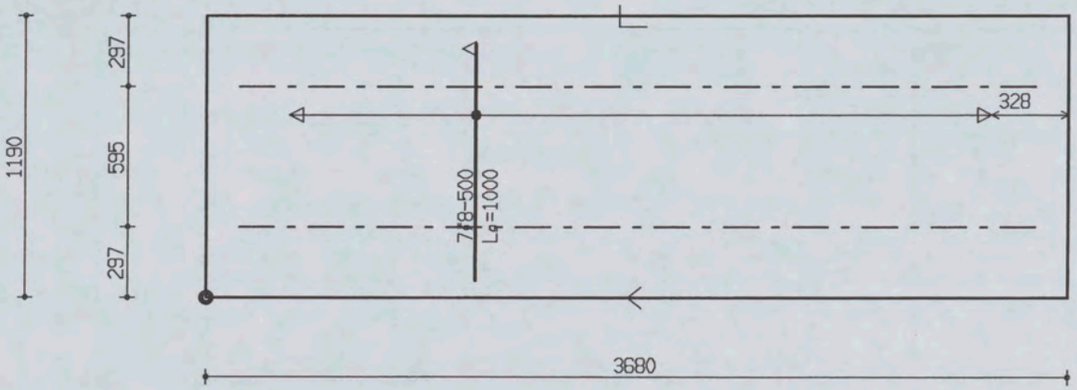

PROJ.NR.	3420							
DATUM : 18-01-06	NET NAAM : 8$29	TRALIE TYPE			TRALIES	LANGS mm2/m1	DWARS mm2/m1	AANTAL	MERK
PLAATDIKTE: 70	WAP. HORZ.: 6-550	190							
DEKKING : 25	WAP. VERT.: 6-393	7	4.5	5					
BETONKWAL.: B45	SECTION : V001	MIL.KLASSE: 2			190-2-3400	0	0	1	001

MALAFMETINGEN: 3680 x 1190

Oeterbeton VLOEREN Tekeningnaam: 3420_L01 ZAPLTSAV: 3.99

Shell Amsterdam

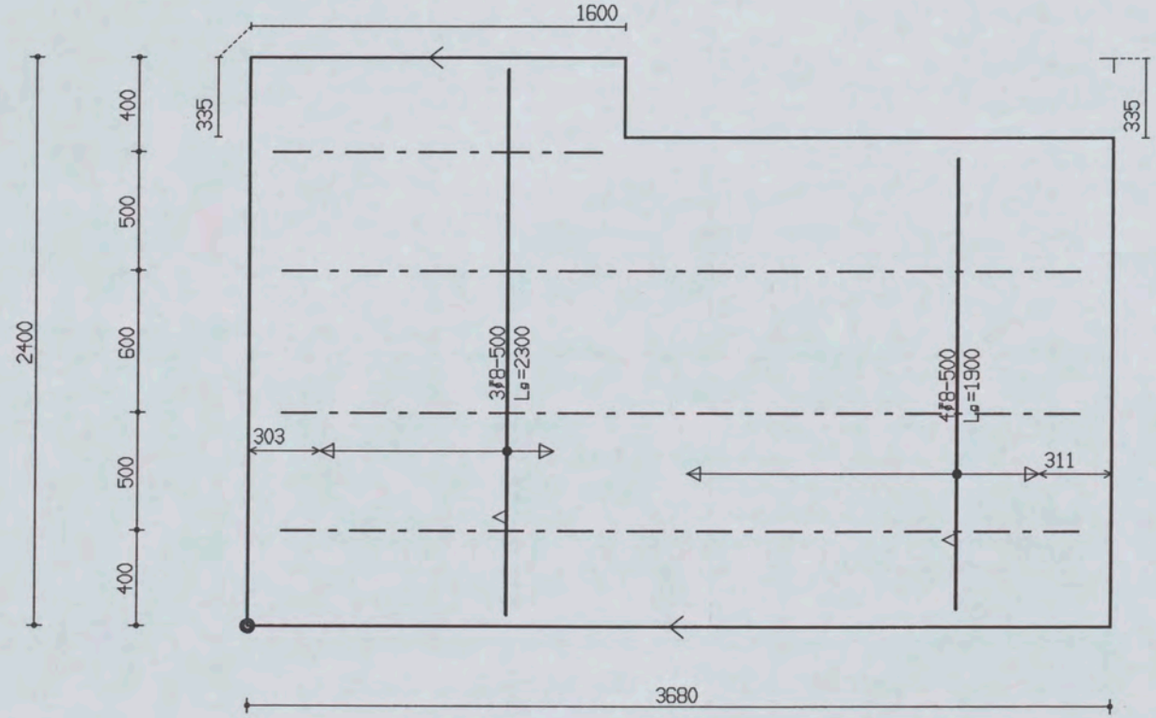

PROJ.NR.	3420

MALAFMETINGEN: 3680 x 2400

DATUM : 18-01-06	NET NAAM : 8$29	TRALIE TYPE			TRALIES	LANGS mm2/m1	DWARS mm2/m1	AANTAL	MERK
PLAATDIKTE: 70	WAP. HORZ.: 6-550	190			190-1-1400 190-3-3400	0	0	1	002
DEKKING : 25	WAP. VERT.: 6-393	7	4.5	5					
BETONKWAL.: B45	SECTION : V001	MIL.KLASSE: 2							

the scale towards document
Patch Reference numbers on UTT
549

Oeterbeton VLOEREN Tekeningnaam: 3420_L01 ZAPLTSAV: 3.99

Shell Amsterdam

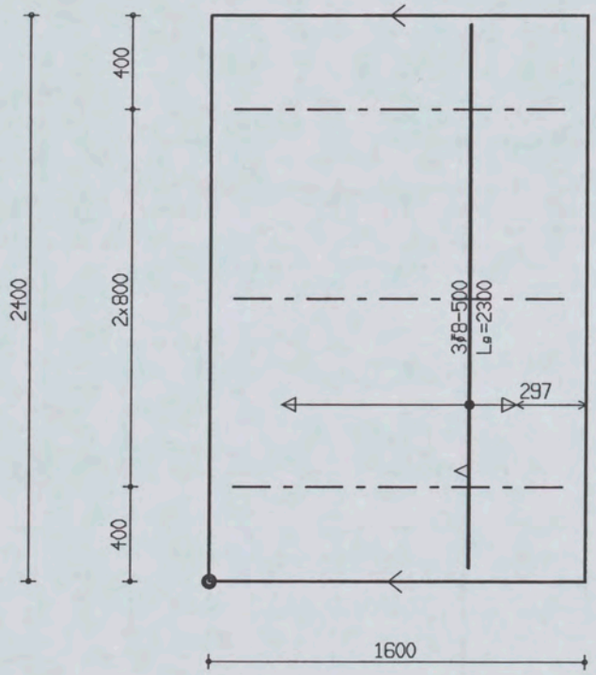

PROJ.NR.	3420							
DATUM : 18-01-06	NET NAAM : 8$29	TRALIE TYPE	TRALIES	LANGS mm2/m1	DWARS mm2/m1	AANTAL	MERK
PLAATDIKTE: 70	WAP. HORZ.: 6-550	190					
DEKKING : 25	WAP. VERT.: 6-393	7 | 4.5 | 5					
BETONKWAL.: B45	SECTION : V001	MIL.KLASSE: 2	190-3-1400	0	0	1	003

MALAFMETINGEN: 1600 x 2400

Betonbeton VLOEREN Tekeningnaam: 3420_L01 ZAPLTSAV: 3.99

Shell Amsterdam

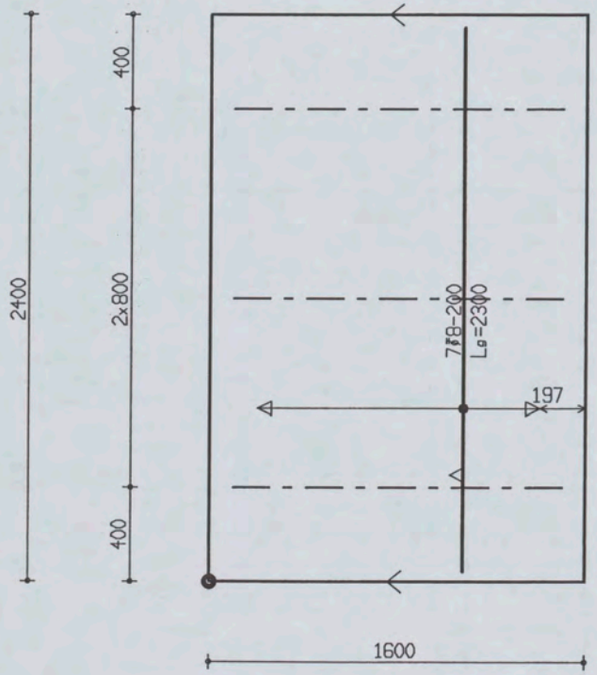

PROJ.NR.	3420

MALAFMETINGEN: 1600 x 2400

DATUM : 18-01-06	NET NAAM : 8$29	TRALIE TYPE			TRALIES	LANGS mm2/m1	DWARS mm2/m1	AANTAL	MERK
PLAATDIKTE: 70	WAP. HORZ.: 6-550	190							
DEKKING : 25	WAP. VERT.: 6-393	7	4.5	5					
BETONKWAL.: B45	SECTION : V001	MIL.KLASSE: 2			190-3-1400	0	0	1	004

the scale towards document
Patch Reference numbers on UTT
549

Oeterbeton VLOEREN Tekeningnaam: 3420_L01 ZAPLTSAV:3.99

Shell Amsterdam

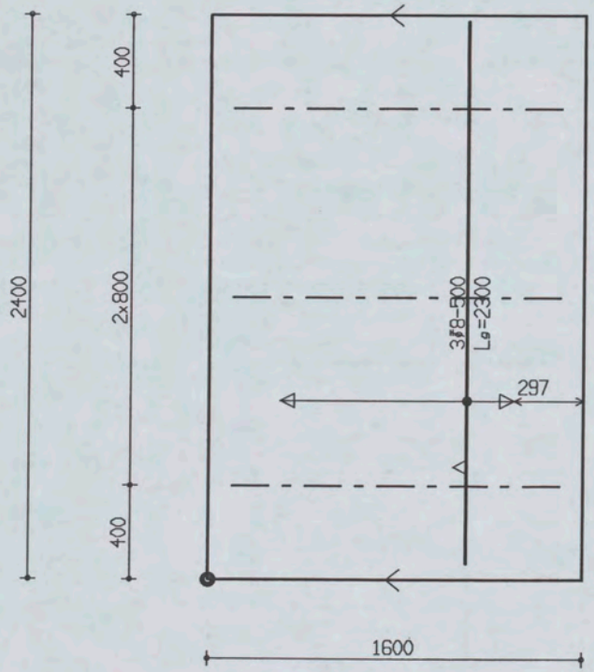

PROJ.NR.	3420							
DATUM : 18-01-06	NET NAAM : 8$29	TRALIE TYPE			TRALIES	LANGS mm2/m1	DWARS mm2/m1	AANTAL	MERK
PLAATDIKTE: 70	WAP. HORZ.: 6-550	190							
DEKKING : 25	WAP. VERT.: 6-393	7	4.5	5					
BETONKWAL.: B45	SECTION : V001	MIL.KLASSE:			190-3-1400	0	0	1	005

MALAFMETINGEN: 1600 x 2400

Oeterbeton VLOEREN Tekeningnaam: 3420_L01 ZAPLTSAV: 3.99

Shell Amsterdam

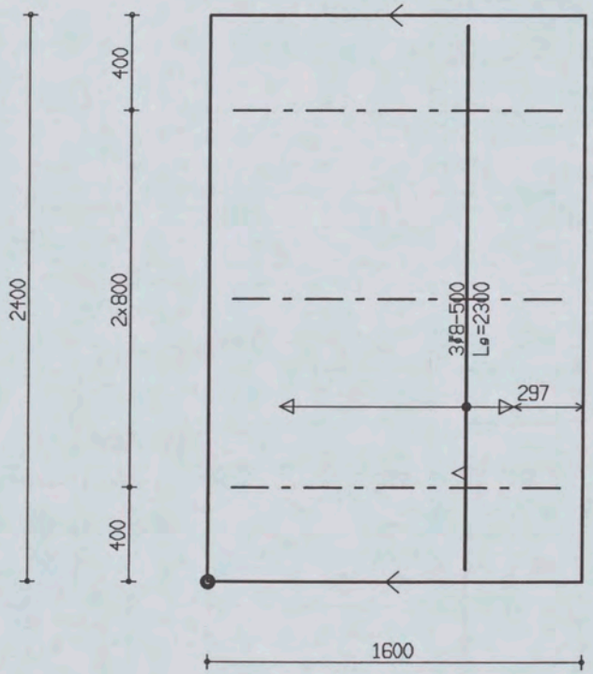

PROJ.NR.	3420

MALAFMETINGEN: 1600 x 2400

DATUM : 18-01-06	NET NAAM : 8$29	TRALIE TYPE			TRALIES	LANGS mm2/m1	DWARS mm2/m1	AANTAL	MERK
PLAATDIKTE: 70	WAP. HORZ.: 6-550	190							
DEKKING : 25	WAP. VERT.: 6-393	7	4.5	5					
BETONKWAL.: B45	SECTION : V001	MIL.KLASSE:	2		190-3-1400	0	0	1	006

the scale towards document
Patch Reference numbers on UTT
549

Oeterbeton VLOEREN Tekeningnaam: 3420_L01 ZAPLTSAV:3.99

Shell Amsterdam

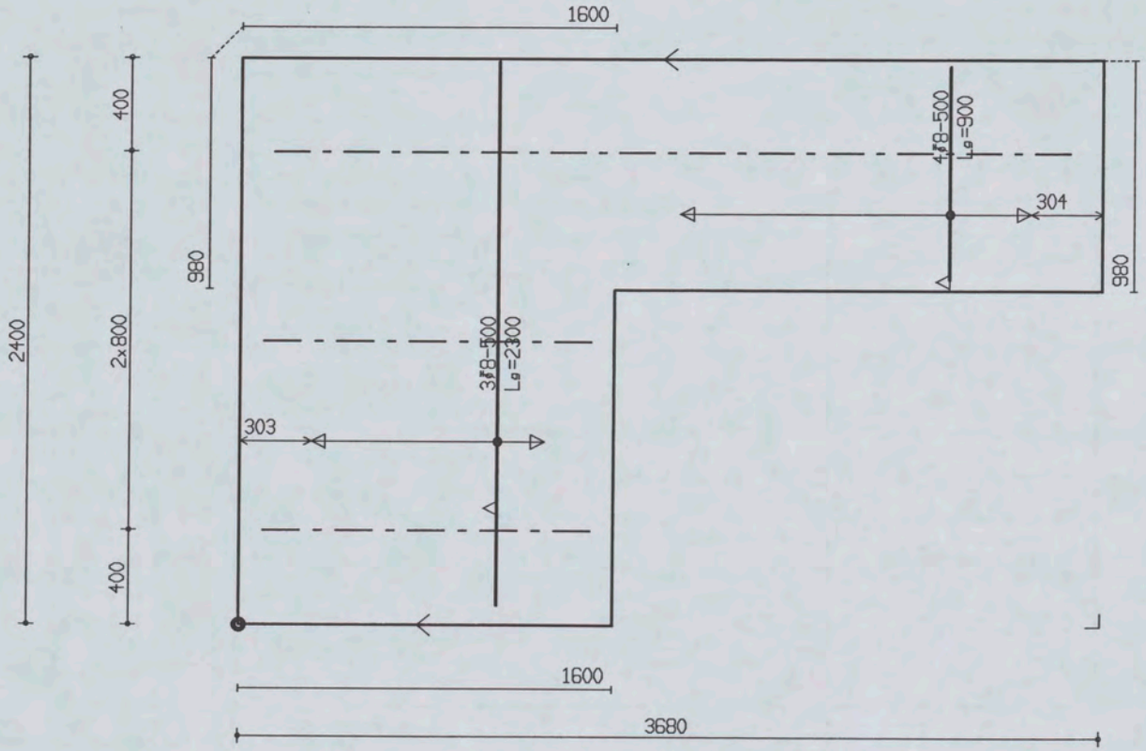

PROJ.NR.	3420							
DATUM : 18-01-06	NET NAAM : 8$29	TRALIE TYPE	TRALIES	LANGS mm2/m1	DWARS mm2/m1	AANTAL	MERK
PLAATDIKTE: 70	WAP. HORZ.: 6-550	190					
DEKKING : 25	WAP. VERT.: 6-393	7 | 4.5 | 5	190-1-3400	0	0	1	007
BETONKWAL.: B45	SECTION : V001	MIL.KLASSE: 2	190-2-1400				

MALAFMETINGEN: 3680 x 2400

the scale towards document
Patch Reference numbers on UTT
gineering Scan Reference Chart TE263 Serial No. 549

Oeterbeton VLOEREN Tekeningnaam: 3420_L01 ZAPLTSAV:3.99

Shell Amsterdam

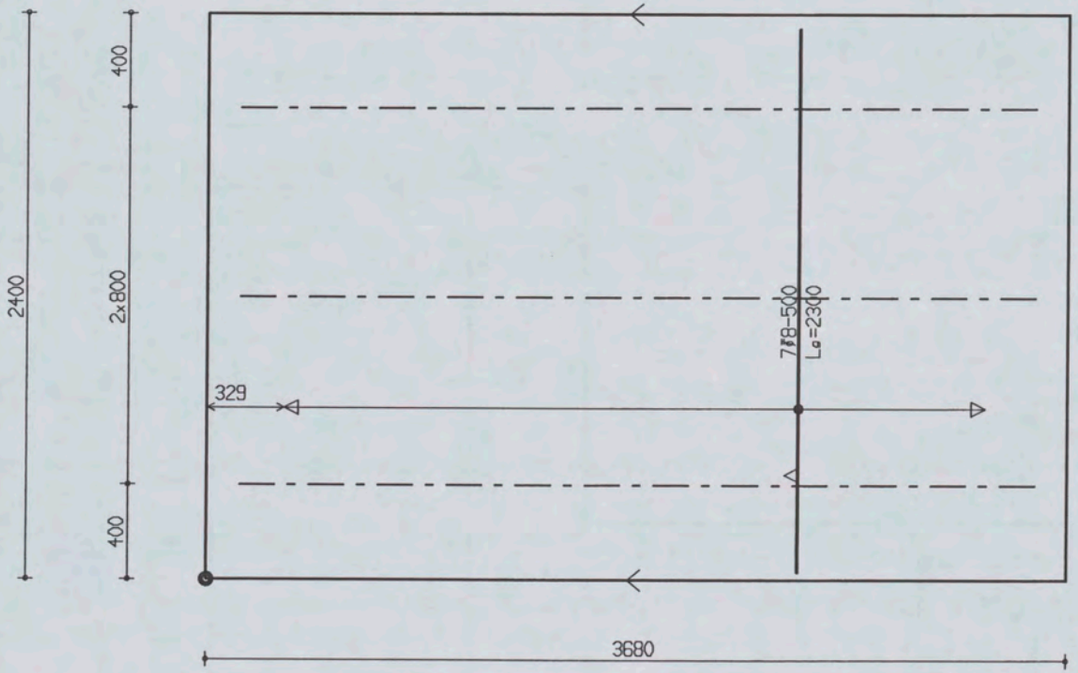

PROJ.NR.	3420

MALAFMETINGEN: 3680 x 2400

DATUM : 18-01-06	NET NAAM : 8$29	TRALIE TYPE			TRALIES	LANGS mm2/m1	DWARS mm2/m1	AANTAL	MERK
PLAATDIKTE: 70	WAP. HORZ.: 6-550	190							
DEKKING : 25	WAP. VERT.: 6-393	7	4.5	5					
BETONKWAL.: B45	SECTION : V001	MIL.KLASSE: 2			190-3-3400	0	0	1	008

the scale towards document
Patch Reference numbers on UTT
549

Oeterbeton VLOEREN Tekeningnaam: 3420_L01 ZAPLTSAV:3.99

Shell Amsterdam

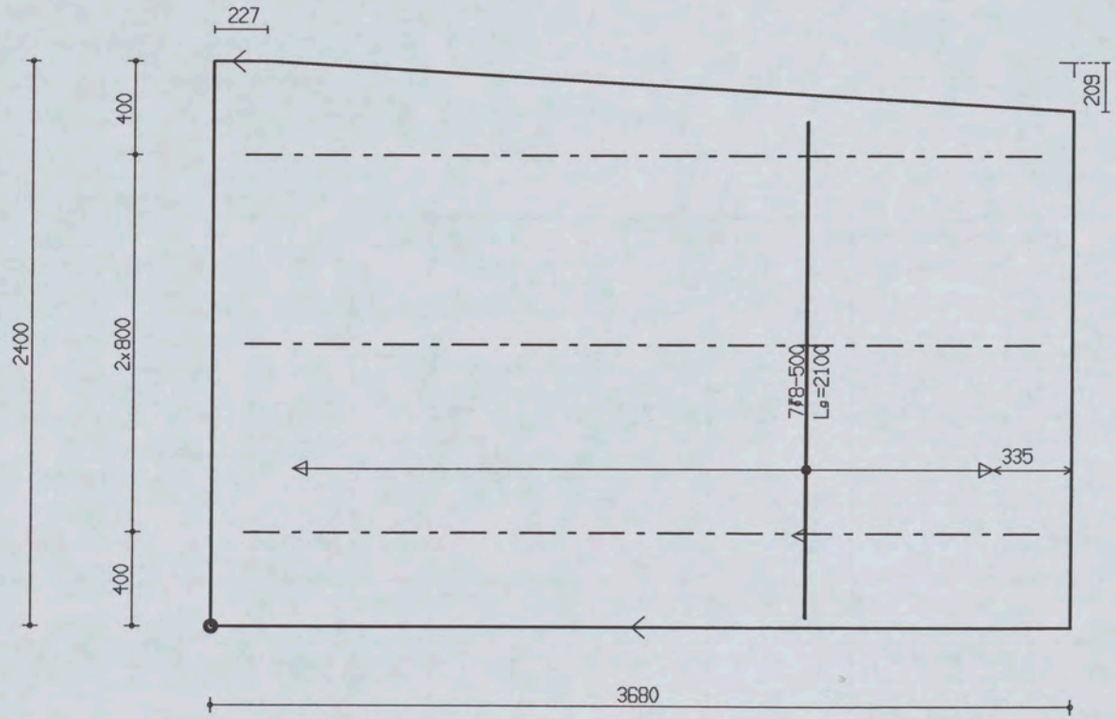

PROJ.NR.	3420							
DATUM : 18-01-06	NET NAAM : 8$29	TRALIE TYPE			TRALIES	LANGS mm2/m1	DWARS mm2/m1	AANTAL	MERK
PLAATDIKTE: 70	WAP. HORZ.: 6-550	190							
DEKKING : 25	WAP. VERT.: 6-393	7	4.5	5	190-3-3400	0	0	1	009
BETONKWAL.: B45	SECTION : V001	MIL.KLASSE:							

MALAFMETINGEN: 3680 x 2400

Betonbeton VLOEREN TeKeningnaam: 3420_L01 ZAPLTSAV:3.99

Shell Amsterdam

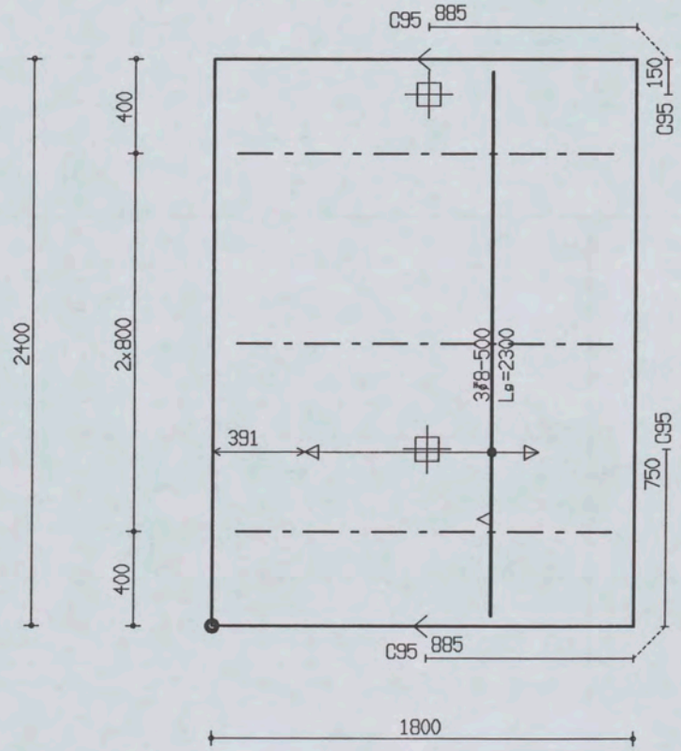

PROJ.NR.	3420

MALAFMETINGEN: 1800 x 2400

DATUM : 18-01-06	NET NAAM : 8$29	TRALIE TYPE			TRALIES	LANGS mm2/m1	DWARS mm2/m1	AANTAL	MERK
PLAATDIKTE: 70	WAP. HORZ.: 6-550	190							
DEKKING : 25	WAP. VERT.: 6-393	7	4.5	5					
BETONKWAL.: B45	SECTION : V002	MIL.KLASSE: 2			190-3-1600	0	0	1	010

the scale towards document
Scan Reference Chart TE263 Serial No. 549

Oeterbeton VLOEREN Tekeningnaam: 3420_L01 ZAPLTSAV:3.99

Shell Amsterdam

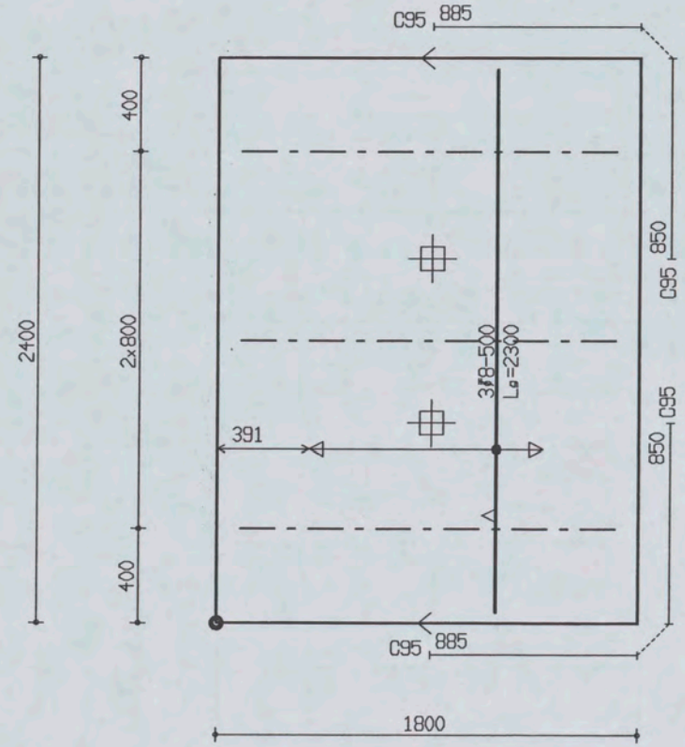

PROJ.NR.	3420							
DATUM : 18-01-06	NET NAAM : 8$29	TRALIE TYPE		TRALIES	LANGS mm2/m1	DWARS mm2/m1	AANTAL	MERK
PLAATDIKTE: 70	WAP. HORZ.: 6-550	190						
DEKKING : 25	WAP. VERT.: 6-393	7	4.5		0	0	1	011
BETONKWAL.: B45	SECTION : V002	MIL.KLASSE:		190-3-1600				

MALAFMETINGEN: 1800 x 2400

Oeterbeton VLOEREN Tekeningnaam: 3420_L01 ZAPLTSAV:3.99

Shell Amsterdam

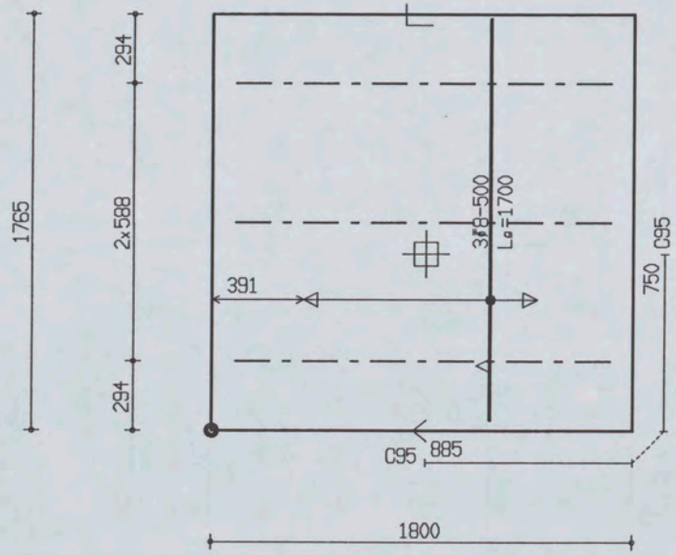

PROJ.NR.	3420

MALAFMETINGEN: 1800 x 1765

DATUM : 18-01-06	NET NAAM : 8$29	TRALIE TYPE			TRALIES	LANGS mm2/m1	DWARS mm2/m1	AANTAL	MERK
PLAATDIKTE: 70	WAP. HORZ.: 6-550	190							
DEKKING : 25	WAP. VERT.: 6-393	7	4.5	5					
BETONKWAL.: B45	SECTION : V002	MIL.KLASSE:	2		190-3-1600	0	0	1	012

Oeterbeton VLOEREN Tekeningnaam: 3420_L01 ZAPLTSAV:3.99

Shell Amsterdam

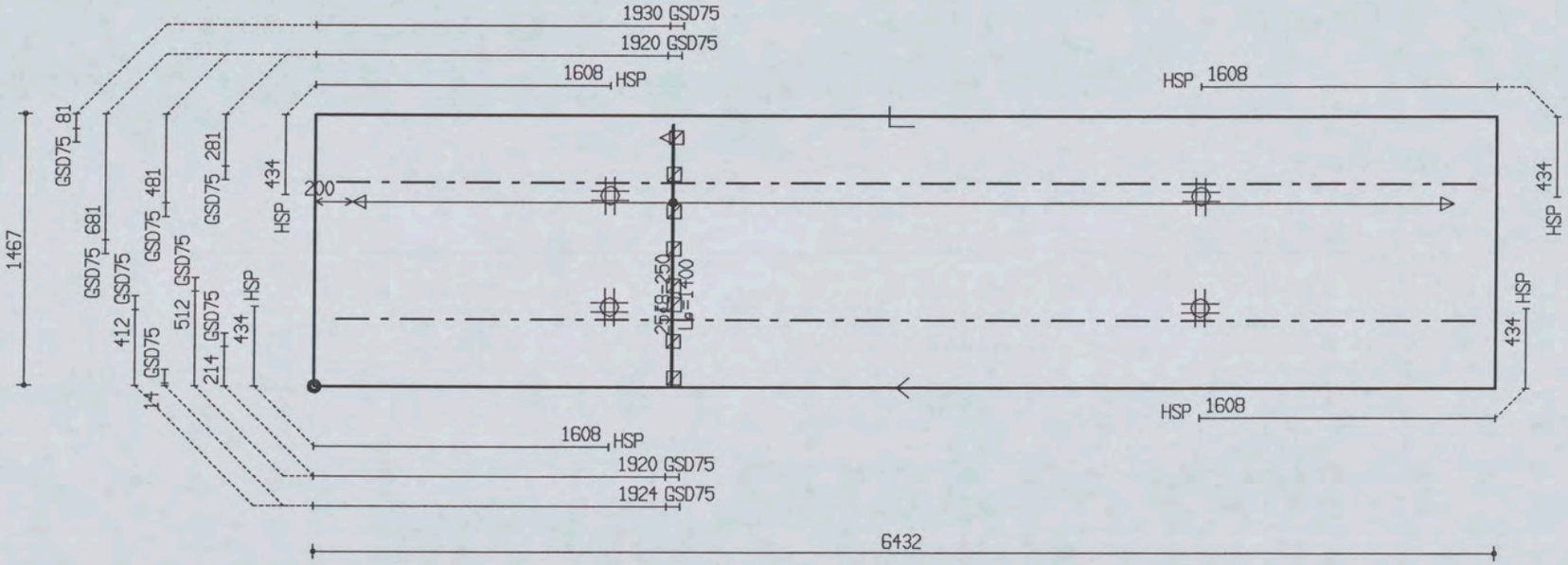

PROJ.NR.	3420

MALAFMETINGEN: 6432 x 1467

DATUM : 18-01-06	NET NAAM : 12$29	TRALIE TYPE	TRALIES	LANGS mm2/m1	DWARS mm2/m1	AANTAL	MERK
PLAATDIKTE: 70	WAP. HORZ.: 6-550	190					
DEKKING : 25	WAP. VERT.: 6-261	7 | 4.5 | F	190-2-6200	0	0	1	013
BETONKWAL.: B45	SECTION : V003	MIL.KLASSE: 2					

the scale towards document
Patch Reference numbers on UTT
Serial No. 549

Oeterbeton VLOEREN Tekeningnaam: 3420_L01 ZAPLTSAV: 3.99

Shell Amsterdam

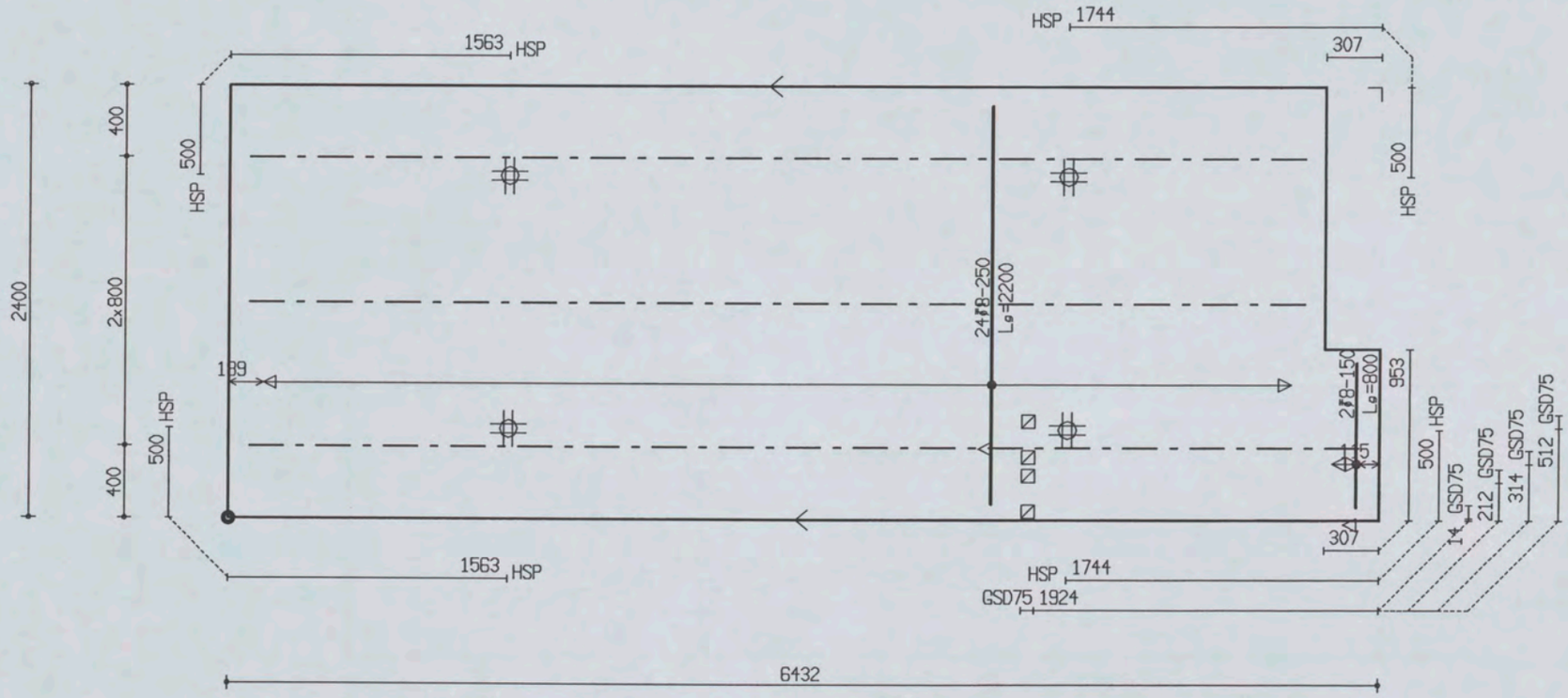

PROJ.NR.	3420

MALAFMETINGEN: 6432 x 2400

DATUM : 18-01-06	NET NAAM : 12$29	TRALIE TYPE			TRALIES	LANGS mm2/m1	DWARS mm2/m1	AANTAL	MERK
PLAATDIKTE: 70	WAP. HORZ.: 6-550	190			190-2-5900 190-1-6200	0	0	1	014
DEKKING : 25	WAP. VERT.: 6-261	7	4.5	5					
BETONKWAL.: B45	SECTION : V003	MIL.KLASSE:		2					

the scale towards document
Patch Reference numbers on UTT
549

Oeterbeton VLOEREN Tekeningnaam: 3420_L01 ZAPLTSRV:3.99

Shell Amsterdam

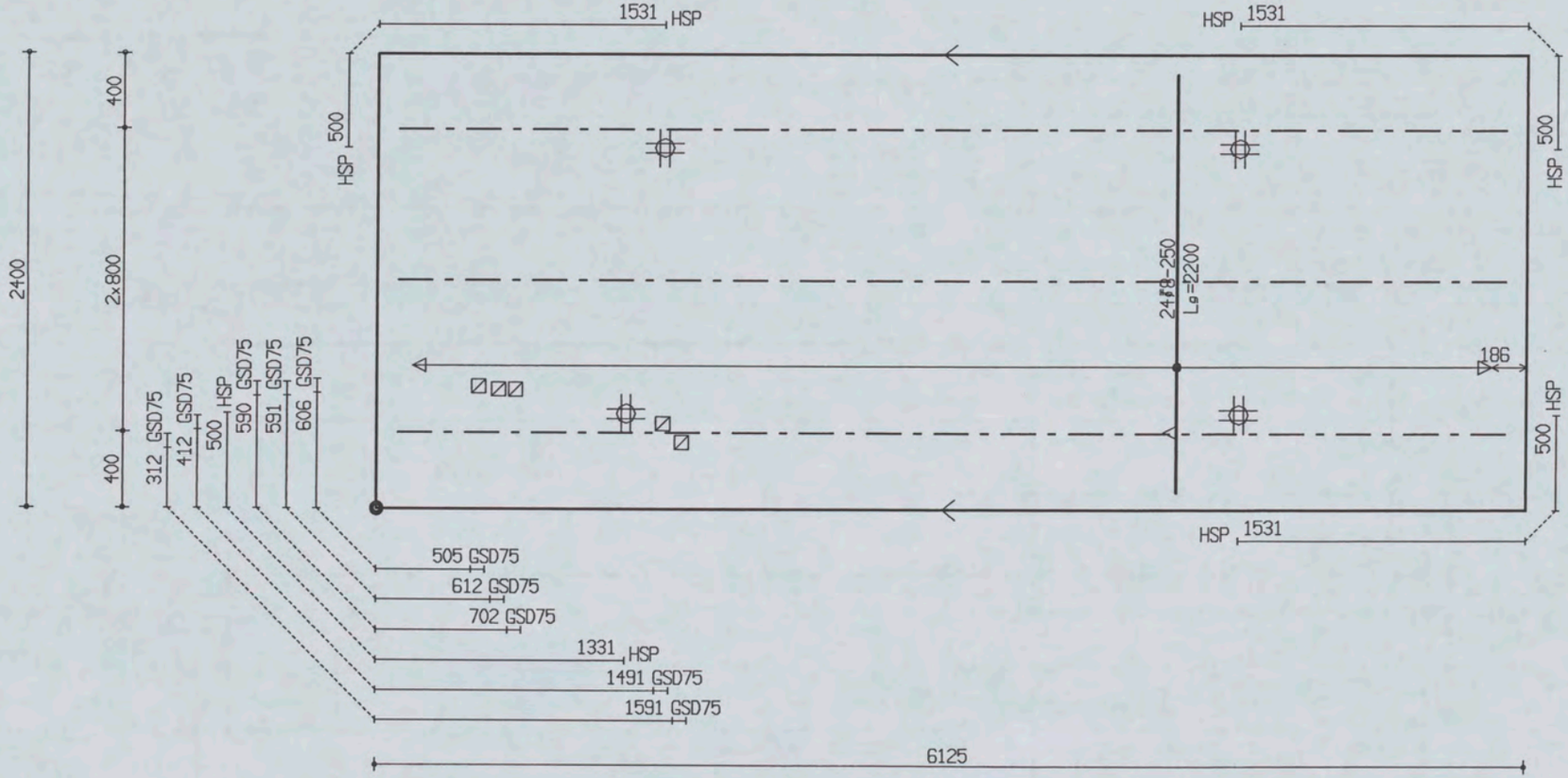

PROJ.NR.	3420							
DATUM : 18-01-06	NET NAAM : 12$29	TRALIE TYPE	TRALIES	LANGS mm2/m1	DWARS mm2/m1	AANTAL	MERK
PLAATDIKTE: 70	WAP. HORZ.: 6-550	190					
DEKKING : 25	WAP. VERT.: 6-261	7 4.5 F	190-3-5900	0	0	1	015
BETONKWAL.: B45	SECTION : V003	MIL.KLASSE: 2					

MALAFMETINGEN: 6125 x 2400

Ueterbeton VLUEHEN TeKeningnaam: 3420_L01 ZAPLTSAV:3.99

Shell Amsterdam

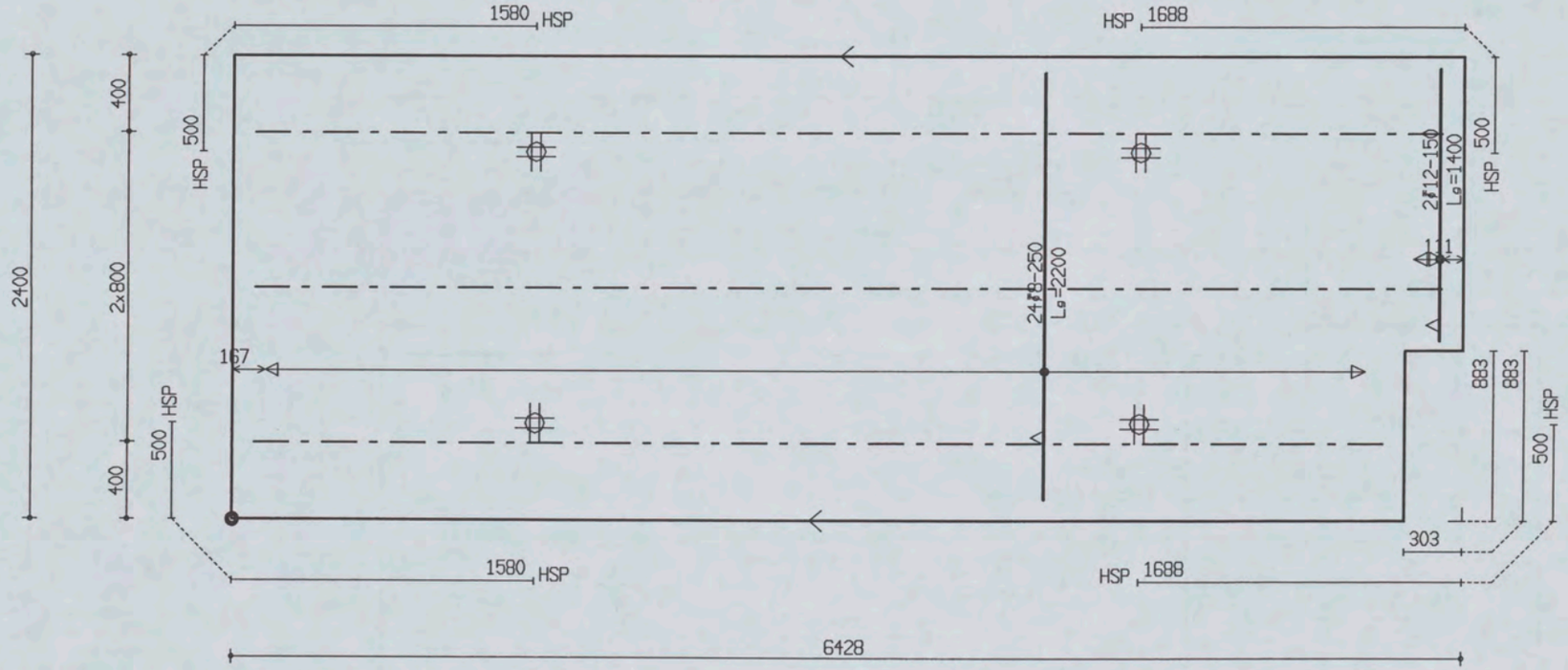

PROJ.NR.	3420

MALAFMETINGEN: 6428 x 2400

DATUM : 18-01-06	NET NAAM : 12$29	TRALIE TYPE			TRALIES	LANGS mm2/m1	DWARS mm2/m1	AANTAL	MERK
PLAATDIKTE: 70	WAP. HORZ.: 6-550	190							
DEKKING : 25	WAP. VERT.: 6-261	7	4.5	5	190-2-6200 190-1-5900	0	0	1	016
BETONKWAL.: B45	SECTION : V003	MIL.KLASSE:		2					

the scale towards document
Patch Reference numbers on UTT
549

Oeterbeton VLOEREN Tekeningnaam: 3420_L01 ZAPLTSAV:3.99

Shell Amsterdam

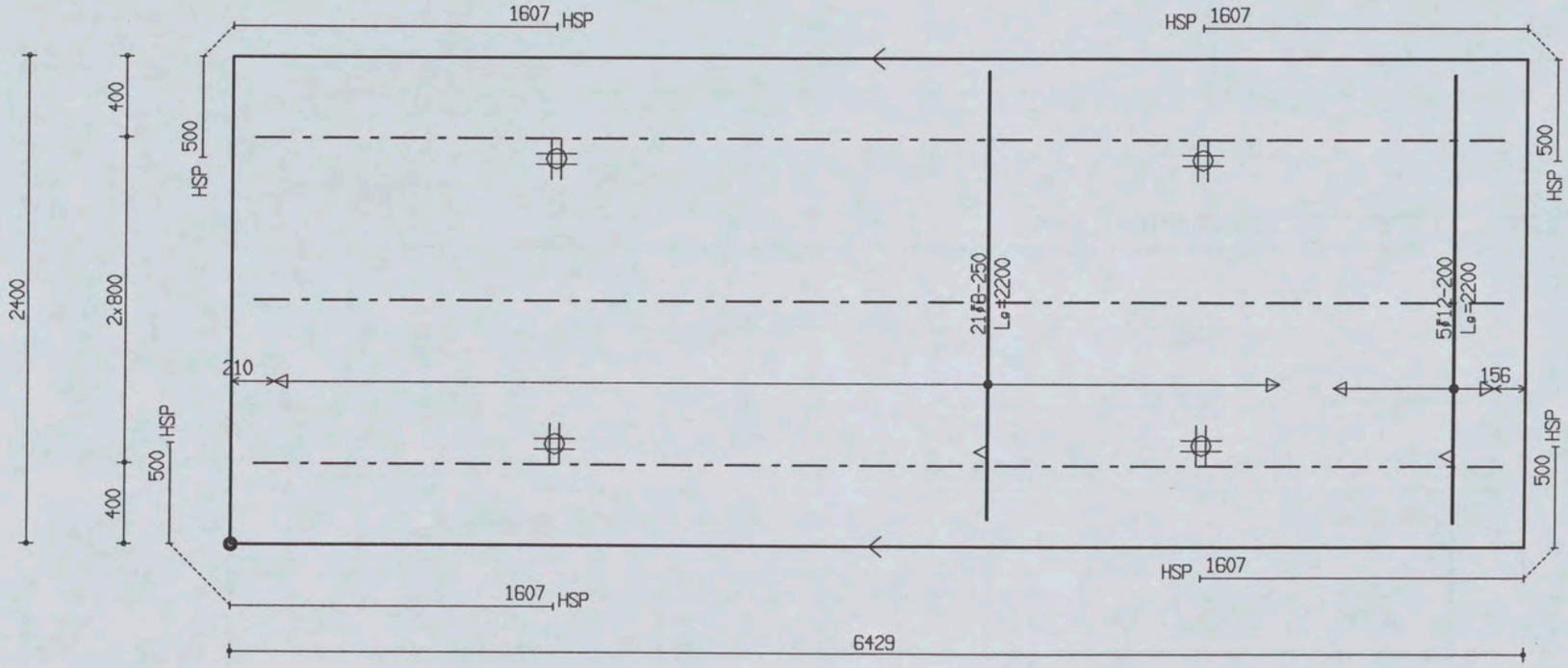

PROJ.NR.	3420							
						MALAFMETINGEN: 6429 x 2400		
DATUM : 18-01-06	NET NAAM : 12$29	TRALIE TYPE	TRALIES	LANGS mm2/m1	DWARS mm2/m1	AANTAL	MERK	
PLAATDIKTE: 70	WAP. HORZ.: 6-550	190						
DEKKING : 25	WAP. VERT.: 6-261	7 | 4.5 | 5						
BETONKWAL.: B45	SECTION : V003	MIL.KLASSE: 2	190-3-6200	0	0	1	017	

the scale towards document
C1 B1 A1 C2 B2 A5 B5 A2 20 18 17 16 11
10 09 03 02 01 C7 B7 A7 C8 B8 A8 C9 B9
Patch Reference numbers on UTT Serial No. 549

Betonbeton VLUEHEN TekeningNaam: 3420_L01 ZAPLTSRV: 3.99

Shell Amsterdam

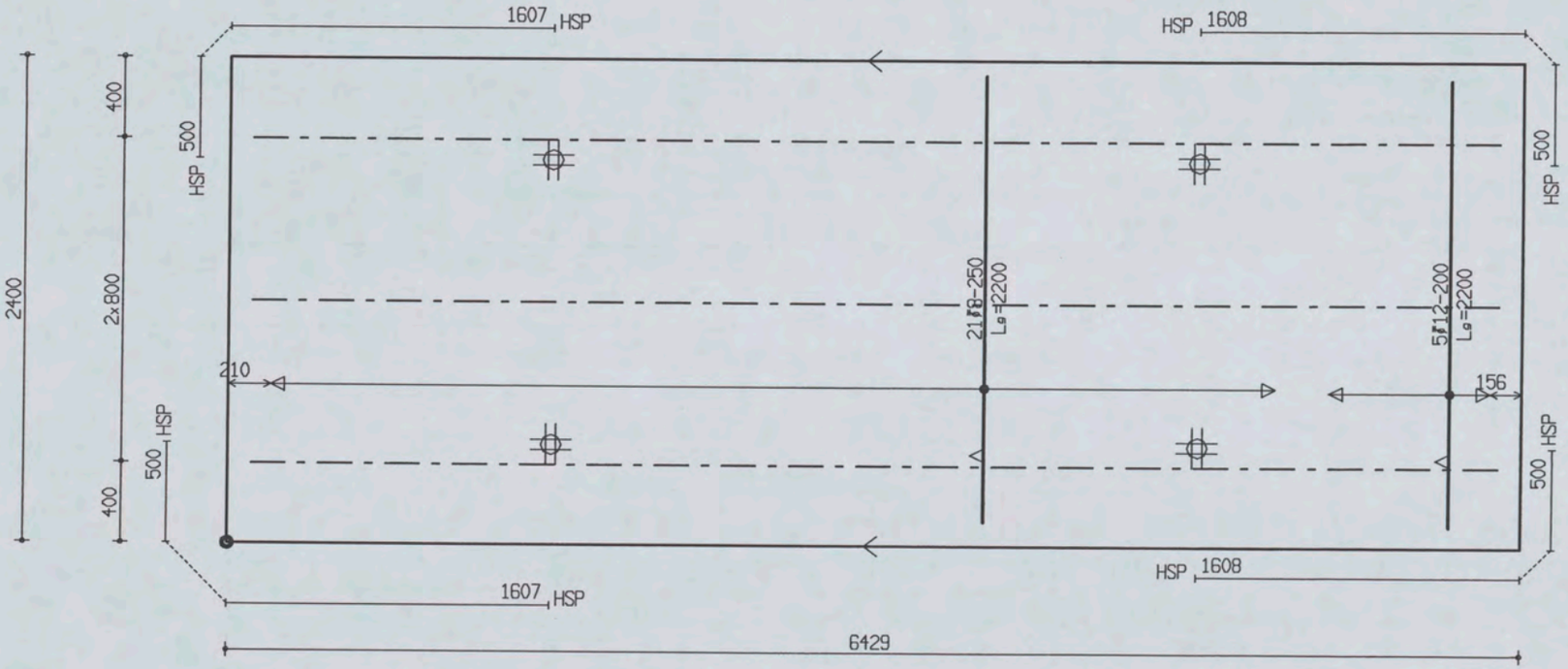

PROJ.NR.	3420

MALAFMETINGEN: 6429 x 2400

DATUM : 18-01-06	NET NAAM : 12$29	TRALIE TYPE			TRALIES	LANGS mm2/m1	DWARS mm2/m1	AANTAL	MERK
PLAATDIKTE: 70	WAP. HORZ.: 6-550	190							
DEKKING : 25	WAP. VERT.: 6-261	7	4.5	5					
BETONKWAL.: B45	SECTION : V003	MIL.KLASSE: 2			190-3-6200	0	0	1	018

the scale towards document
Patch Reference numbers on UTT
549

Oeterbeton VLOEREN Tekeningnaam: 3420_L01 ZAPLTSAV:3.99

Shell Amsterdam

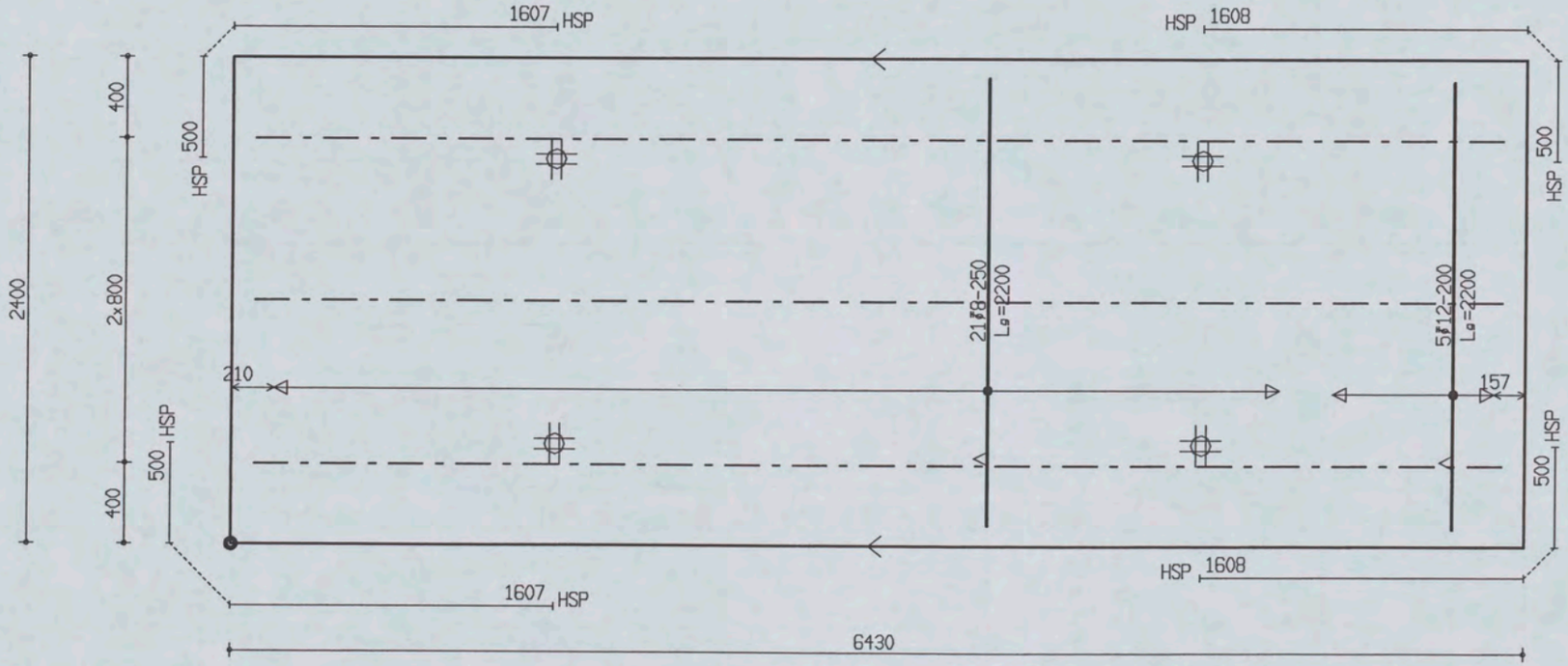

PROJ.NR.	3420							
DATUM : 18-01-06	NET NAAM : 12$29	TRALIE TYPE	TRALIES	LANGS mm2/m1	DWARS mm2/m1	AANTAL	MERK
PLAATDIKTE: 70	WAP. HORZ.: 6-550	190					
DEKKING : 25	WAP. VERT.: 6-261	7 | 4.5 | 5	190-3-6200	0	0	1	019
BETONKWAL.: B45	SECTION : V003	MIL.KLASSE: 2					

MALAFMETINGEN: 6430 x 2400

the scale towards document
Patch Reference numbers on UTT
549

Oeterbeton VLOEREN Tekeningnaam: 3420_L01 ZAPLTSAV: 3.99

Shell Amsterdam

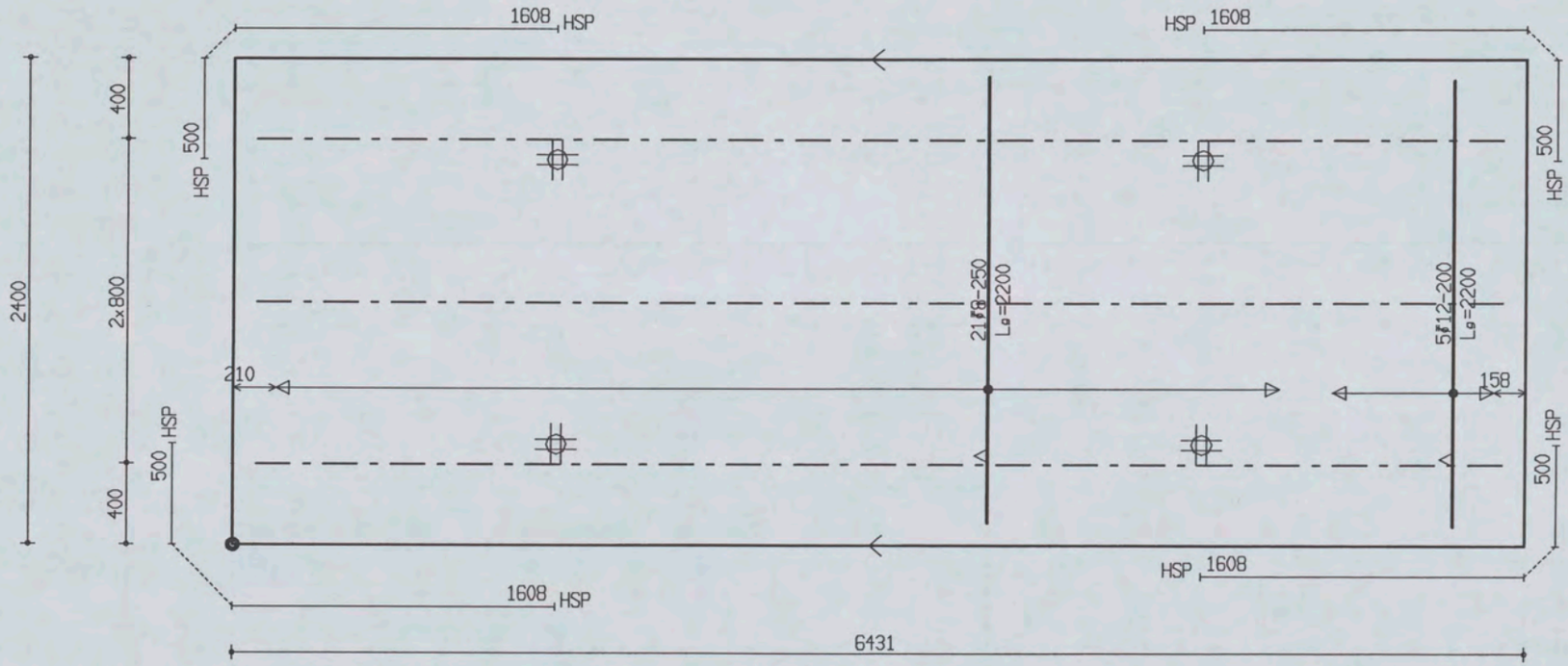

PROJ.NR.	3420

MALAFMETINGEN: 6431 x 2400

DATUM : 18-01-06	NET NAAM : 12$29	TRALIE TYPE			TRALIES	LANGS mm2/m1	DWARS mm2/m1	AANTAL	MERK
PLAATDIKTE: 70	WAP. HORZ.: 6-550	190							
DEKKING : 25	WAP. VERT.: 6-261	7	4.5	5					
BETONKWAL.: B45	SECTION : V003	MIL.KLASSE:		2	190-3-6200	0	0	1	020

the scale towards document
Patch Reference numbers on UTT
gineering Scan Reference Chart TE263 Serial No. 549

Oelerbeton VLOEREN Tekeningnaam: 3420_L01 ZAPLTSAV: 3.99

Shell Amsterdam

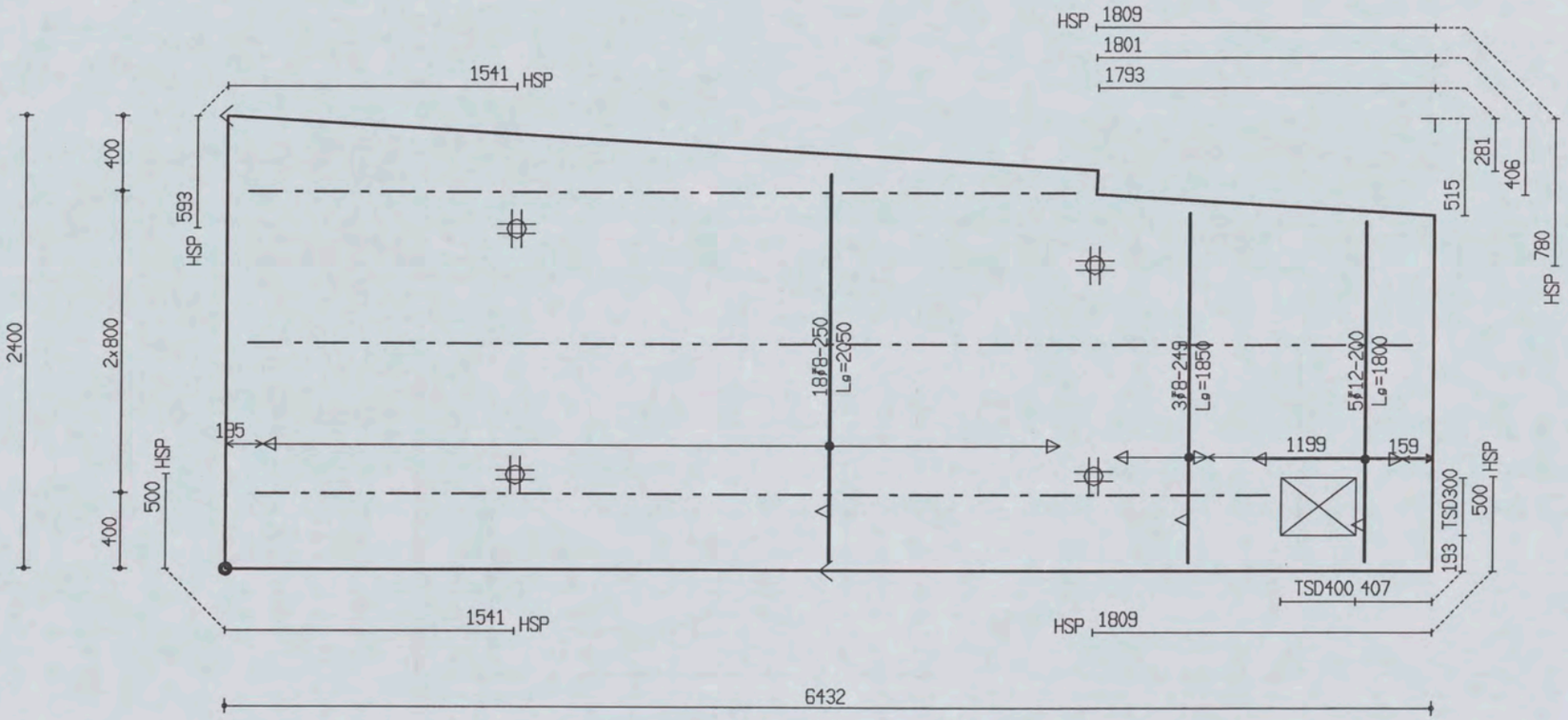

PROJ.NR.	3420

MALAFMETINGEN: 6432 x 2400

DATUM : 18-01-06	NET NAAM : 12$29	TRALIE TYPE	TRALIES	LANGS mm2/m1	DWARS mm2/m1	AANTAL	MERK
PLAATDIKTE: 70	WAP. HORZ.: 6-550	190	190-1-4400				
DEKKING : 25	WAP. VERT.: 6-261	7 | 4.5 | 5	190-1-6200	0	0	1	021
BETONKWAL.: B45	SECTION : V003	MIL.KLASSE: 2	190-1-5400				

the scale towards document
Patch Reference numbers on UTT
Scan Reference Chart TE263 Serial No. 549

Oeterbeton VLOEREN Tekeningnaam: 3420_L01 ZAPLTSAV:3.99

Shell Amsterdam

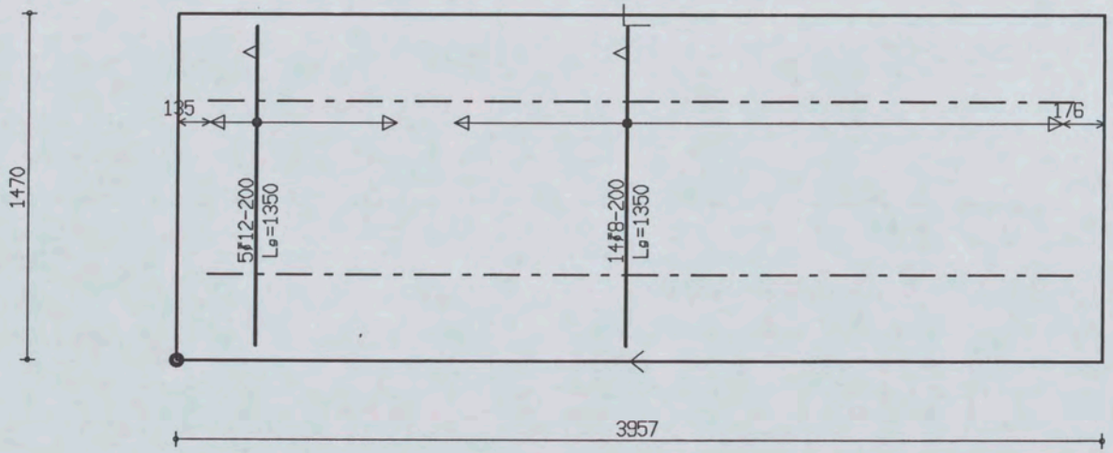

PROJ.NR.	3420

MALAFMETINGEN: 3957 x 1470

DATUM : 18-01-06	NET NAAM : 8$29	TRALIE TYPE			TRALIES	LANGS mm2/m1	DWARS mm2/m1	AANTAL	MERK
PLAATDIKTE: 70	WAP. HORZ.: 6-550	190			190-2-3700	0	0	1	022
DEKKING : 25	WAP. VERT.: 6-393	7	4.5	5					
BETONKWAL.: B45	SECTION : V004	MIL.KLASSE: 2							

Oeterbeton VLOEREN Tekeningnaam: 3420_L01 ZAPLTSAV:3.99

Shell Amsterdam

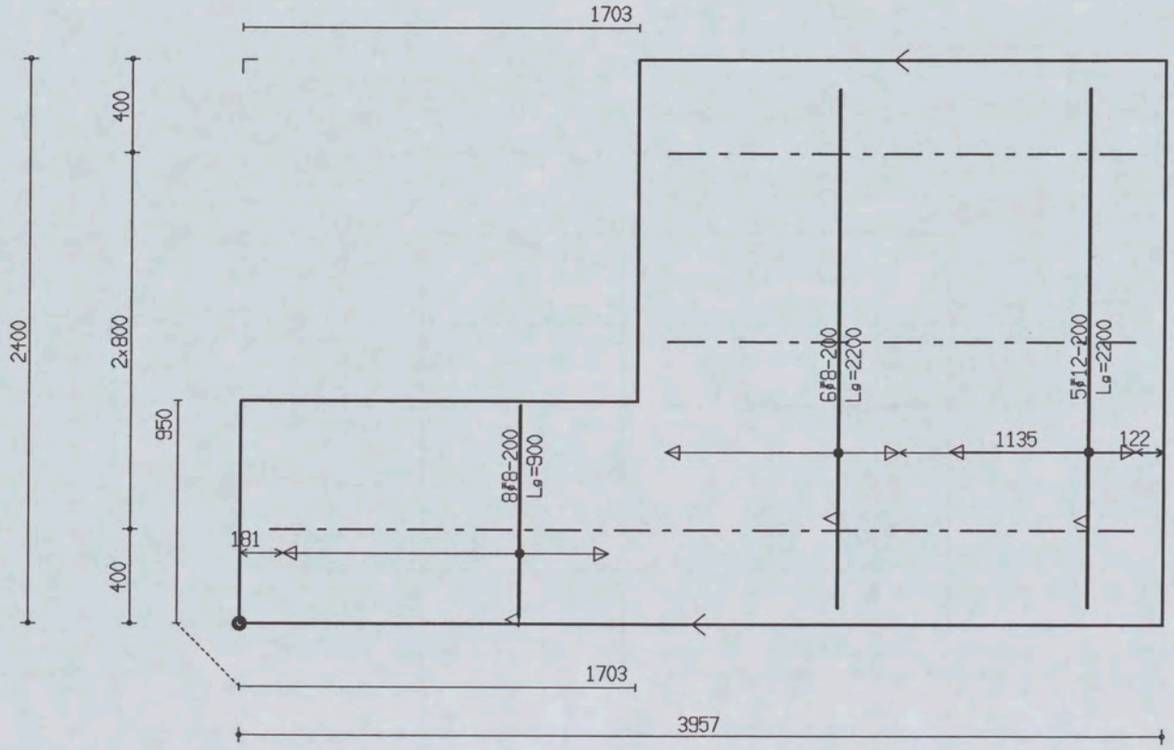

PROJ.NR.	3420

MALAFMETINGEN: 3957 x 2400

DATUM : 18-01-06	NET NAAM : 8$29	TRALIE TYPE	TRALIES	LANGS mm2/m1	DWARS mm2/m1	AANTAL	MERK
PLAATDIKTE: 70	WAP. HORZ.: 6-550	190					
DEKKING : 25	WAP. VERT.: 6-393	7 | 4.5 | 5	190-2-2000	0	0	1	023
BETONKWAL.: B45	SECTION : V004	MIL.KLASSE: 2	190-1-3700				

Oeterbeton VLOEREN Tekeningnaam: 3420_L01 ZAPLTSAV:3.99

Shell Amsterdam

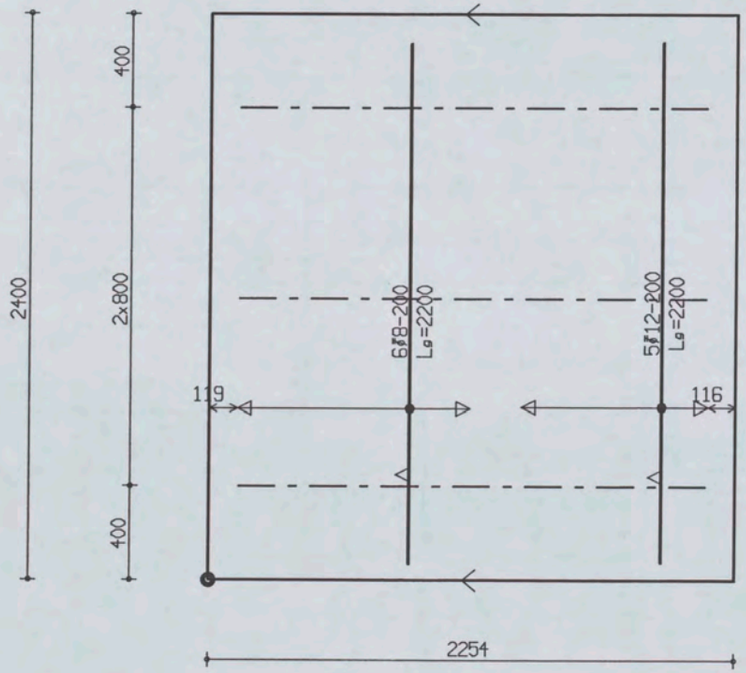

PROJ.NR.	3420

MALAFMETINGEN: 2254 x 2400

DATUM : 18-01-06	NET NAAM : 8$29	TRALIE TYPE			TRALIES	LANGS mm2/m1	DWARS mm2/m1	AANTAL	MERK
PLAATDIKTE: 70	WAP. HORZ.: 6-550	190							
DEKKING : 25	WAP. VERT.: 6-393	7	4.5	5					
BETONKWAL.: B45	SECTION : V004	MIL.KLASSE: 2			190-3-2000	0	0	1	024

the scale towards document
Patch Reference numbers on UIT
gineering Scan Reference Chart TE263 Serial No. 549

Oeterbeton VLOEREN Tekeningnaam: 3420_L01 ZAPLTSRV:3.99

Shell Amsterdam

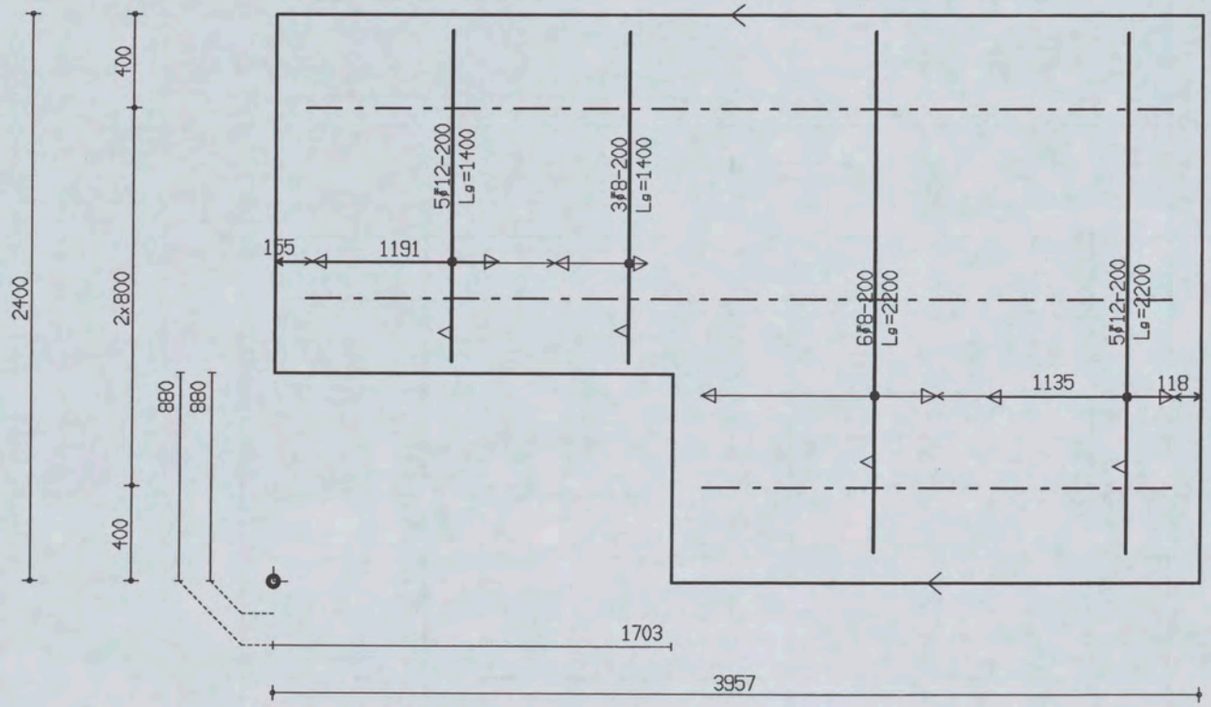

PROJ.NR.	3420

MALAFMETINGEN: 3957 x 2400

DATUM : 18-01-06	NET NAAM : 8$29	TRALIE TYPE			TRALIES	LANGS mm2/m1	DWARS mm2/m1	AANTAL	MERK
PLAATDIKTE: 70	WAP. HORZ.: 6-550	190							
DEKKING : 25	WAP. VERT.: 6-393	7	4.5	5	190-2-3700 190-1-2000	0	0	1	025
BETONKWAL.: B45	SECTION : V004	MIL.KLASSE: 2							

Oeterbeton VLOEREN Tekeningnaam: 3420_L01 ZAPLTSAV:3.99

Shell Amsterdam

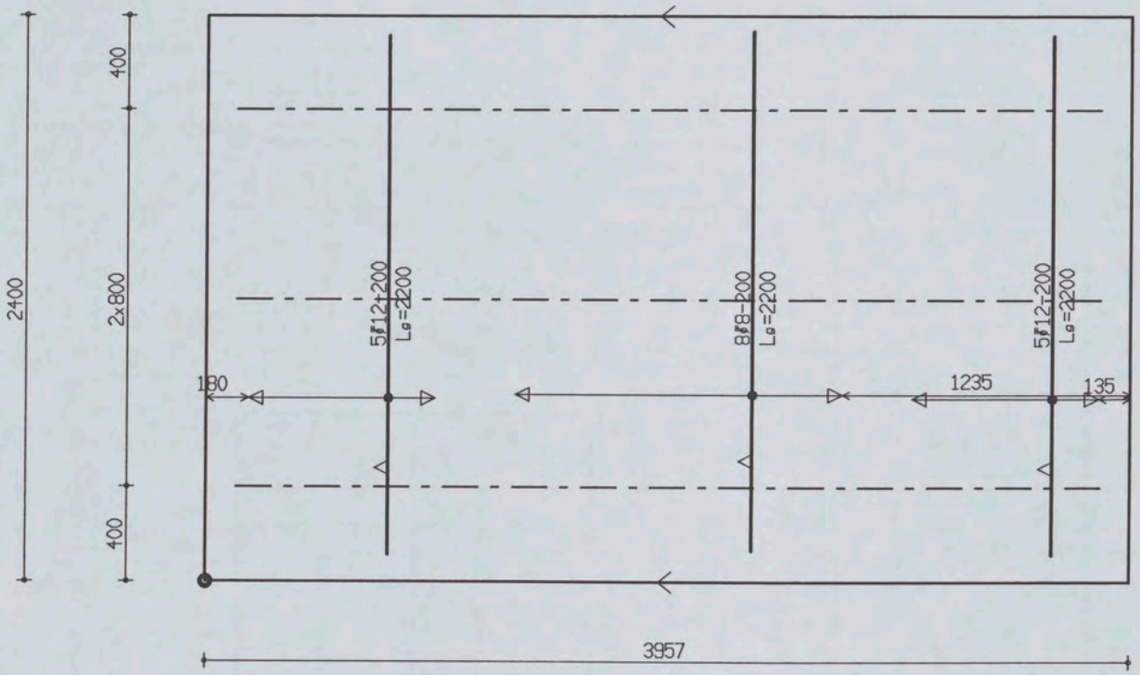

PROJ.NR.	3420

MALAFMETINGEN: 3957 x 2400

DATUM : 18-01-06	NET NAAM : 8$29	TRALIE TYPE			TRALIES	LANGS mm2/m1	DWARS mm2/m1	AANTAL	MERK
PLAATDIKTE: 70	WAP. HORZ.: 6-550	190							
DEKKING : 25	WAP. VERT.: 6-393	7	4.5	5					
BETONKWAL.: B45	SECTION : V004	MIL.KLASSE:	2		190-3-3700	0	0	1	026

the scale towards document
Patch Reference numbers on UTT
gineering Scan Reference Chart TE263 Serial No. 549

Oeterbeton VLOEREN Tekeningnaam: 3420_L01 ZAPLTSAV:3.99

Shell Amsterdam

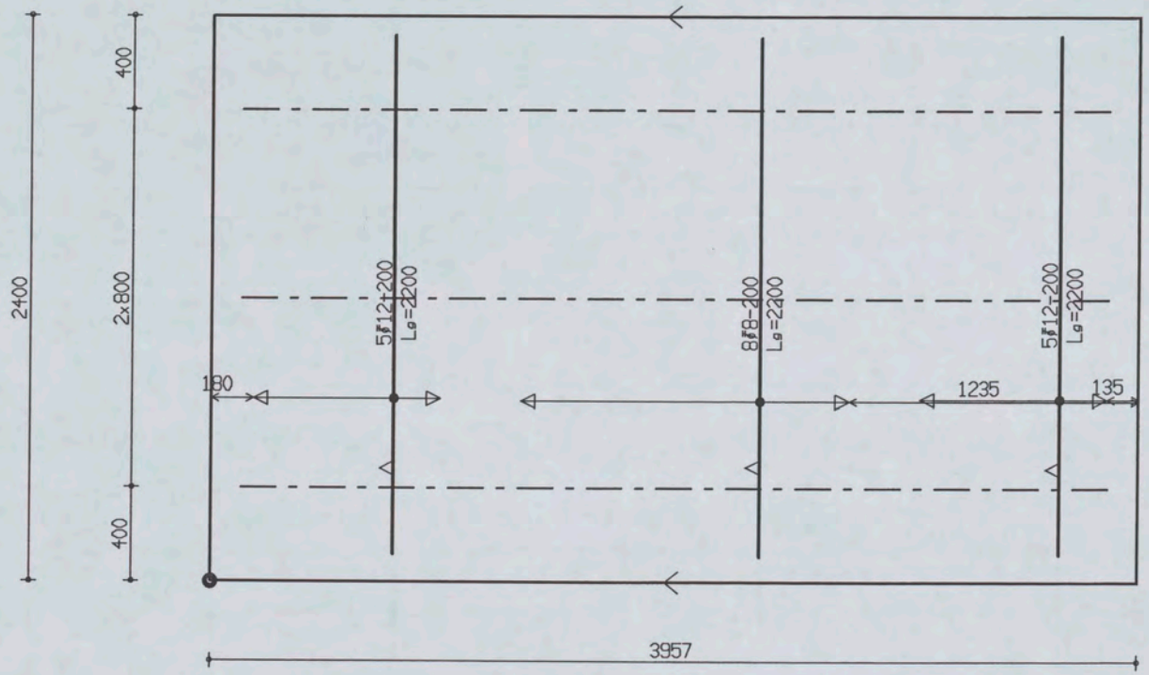

PROJ.NR.	3420

MALAFMETINGEN: 3957 x 2400

DATUM : 18-01-06	NET NAAM : 8$29	TRALIE TYPE	TRALIES	LANGS mm2/m1	DWARS mm2/m1	AANTAL	MERK
PLAATDIKTE: 70	WAP. HORZ.: 6-550	190					
DEKKING : 25	WAP. VERT.: 6-393	7 | 4.5 | F					
BETONKWAL.: B45	SECTION : V004	MIL.KLASSE: 2	190-3-3700	0	0	1	027

Oeterbeton VLOEREN Tekeningnaam: 3420_L01 ZAPLTSAV:3.99

Shell Amsterdam

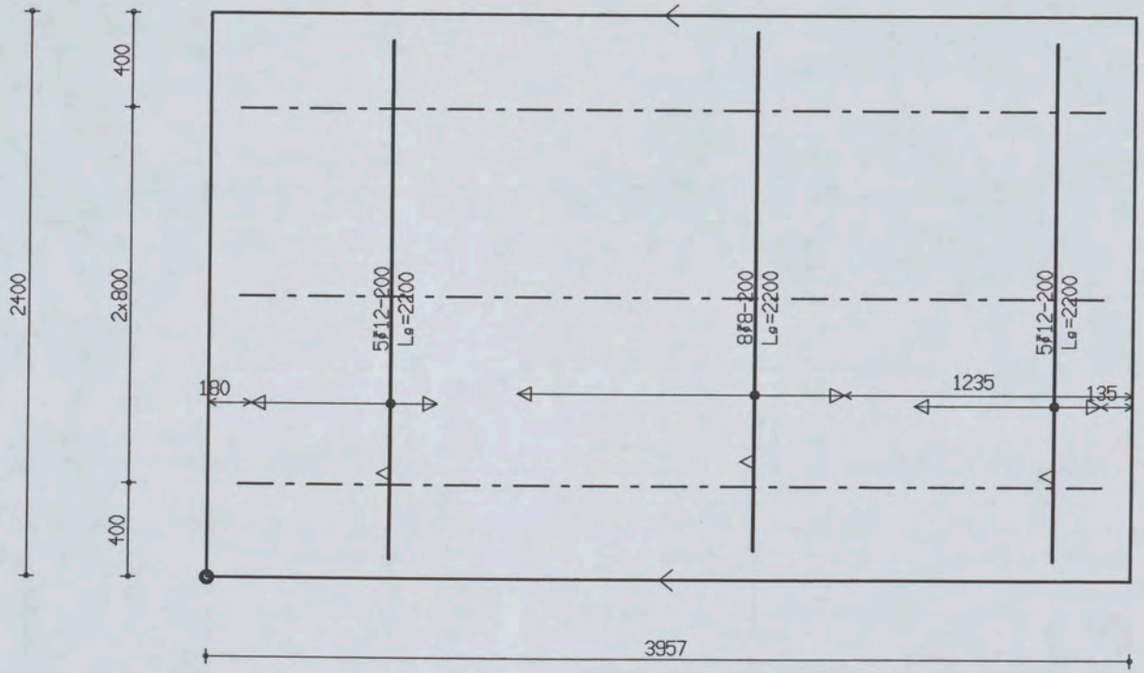

PROJ.NR.	3420

MALAFMETINGEN: 3957 x 2400

DATUM : 18-01-06	NET NAAM : 8$29	TRALIE TYPE			TRALIES	LANGS mm2/m1	DWARS mm2/m1	AANTAL	MERK
PLAATDIKTE: 70	WAP. HORZ.: 6-550	190							
DEKKING : 25	WAP. VERT.: 6-393	7	4.5	5					
BETONKWAL.: B45	SECTION : V004	MIL.KLASSE: 2			190-3-3700	0	0	1	028

the scale towards document
Patch Reference numbers on UTT
549

Oeterbeton VLOEREN Tekeningnaam: 3420_L01 ZAPLTSAV'3.99

Shell Amsterdam

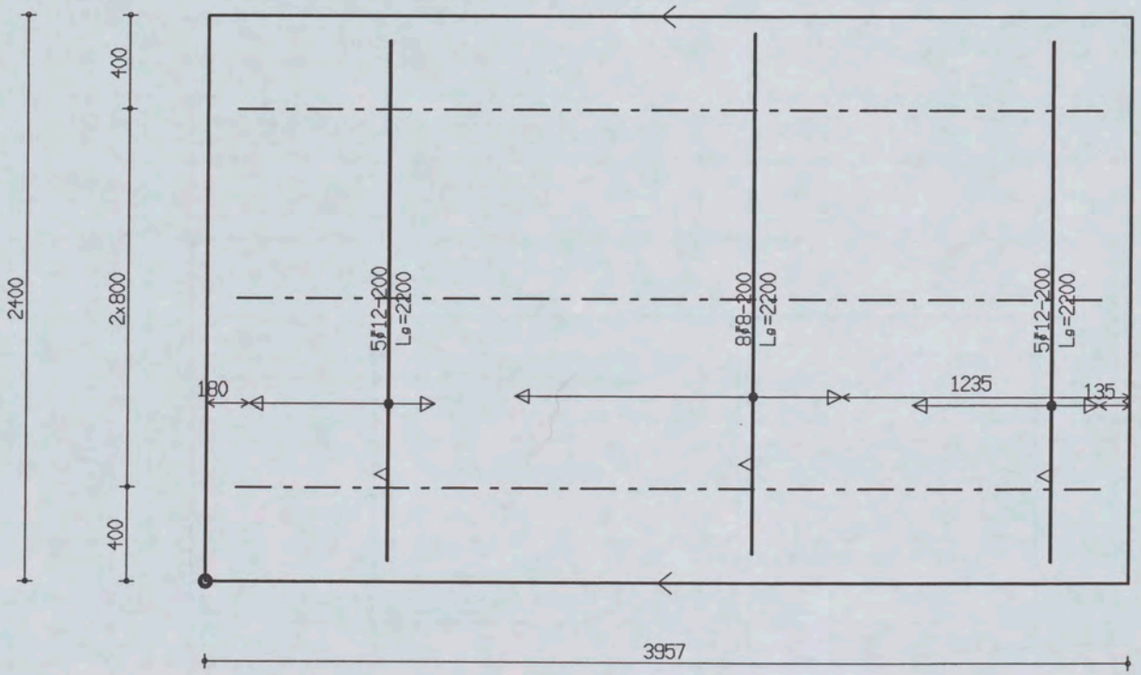

PROJ.NR.	3420							
DATUM : 18-01-06	NET NAAM : 8$29	TRALIE TYPE		TRALIES	LANGS mm2/m1	DWARS mm2/m1	AANTAL	MERK
PLAATDIKTE: 70	WAP. HORZ.: 6-550	190						
DEKKING : 25	WAP. VERT.: 6-393	7	4.5	190-3-3700	0	0	1	029
BETONKWAL.: B45	SECTION : V004	MIL.KLASSE:						

MALAFMETINGEN: 3957 x 2400

Oeterbeton VLOEREN Tekeningnaam: 3420_L01 ZAPLTSAV: 3.99

Shell Amsterdam

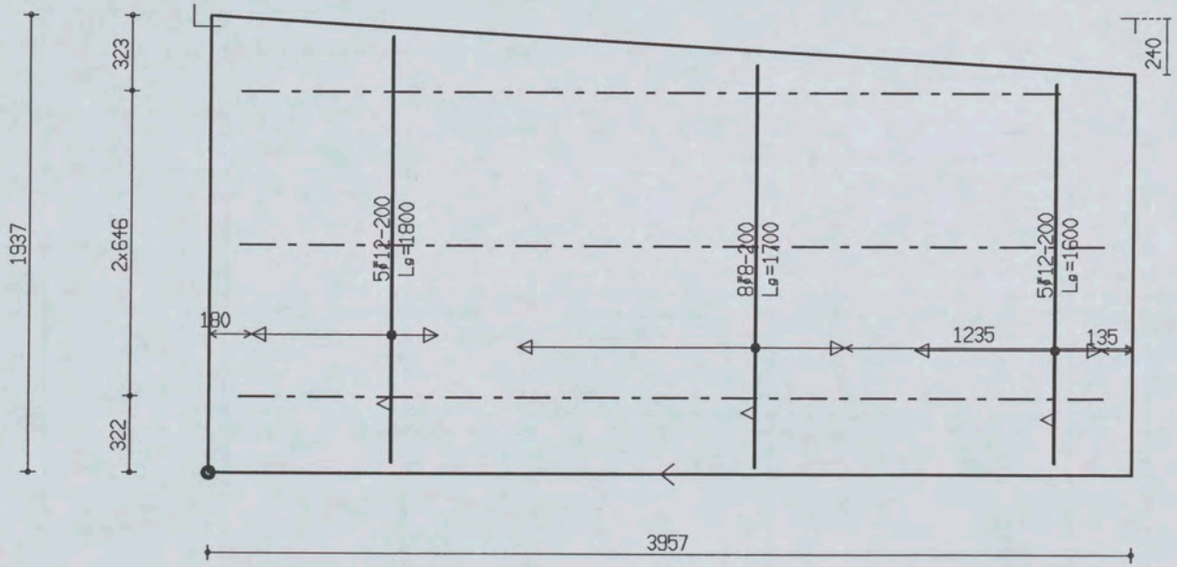

MALAFMETINGEN: 3957 x 1937

PROJ.NR.	3420								
DATUM : 18-01-06	NET NAAM : 8$29	TRALIE TYPE			TRALIES	LANGS mm2/m1	DWARS mm2/m1	AANTAL	MERK
PLAATDIKTE: 70	WAP. HORZ.: 6-550	190			190-1-3500 190-2-3700	0	0	1	030
DEKKING : 25	WAP. VERT.: 6-393	7	4.5	5					
BETONKWAL.: B45	SECTION : V004	MIL.KLASSE: 2							

Oeterbeton VLOEREN Tekeningnaam: 3420_L01 ZAPLTSAV:3.99

Shell Amsterdam

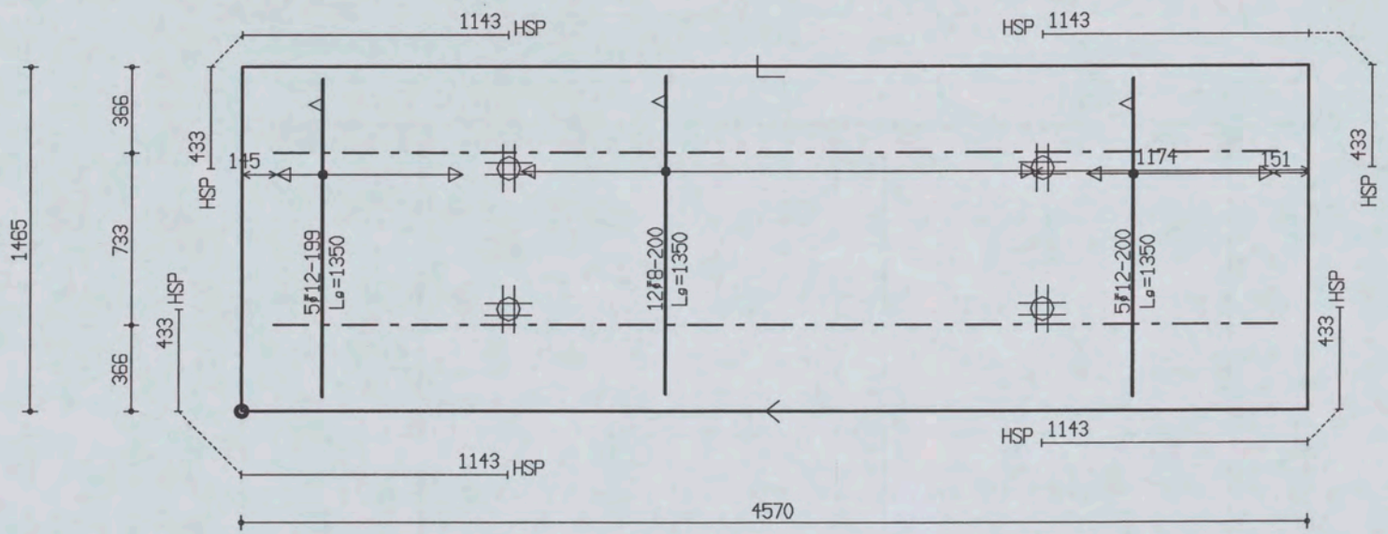

PROJ.NR.	3420

MALAFMETINGEN: 4570 x 1465

DATUM : 18-01-06	NET NAAM : 12$29	TRALIE TYPE			TRALIES	LANGS mm2/m1	DWARS mm2/m1	AANTAL	MERK
PLAATDIKTE: 70	WAP. HORZ.: 6-550	190							
DEKKING : 25	WAP. VERT.: 6-261	7	4.5	F	190-2-4300	0	0	1	031
BETONKWAL.: B45	SECTION : V005	MIL.KLASSE:							

Oeterbeton VLOEREN Tekeningnaam: 3420_L01 ZAPLTSAV: 3.99

Shell Amsterdam

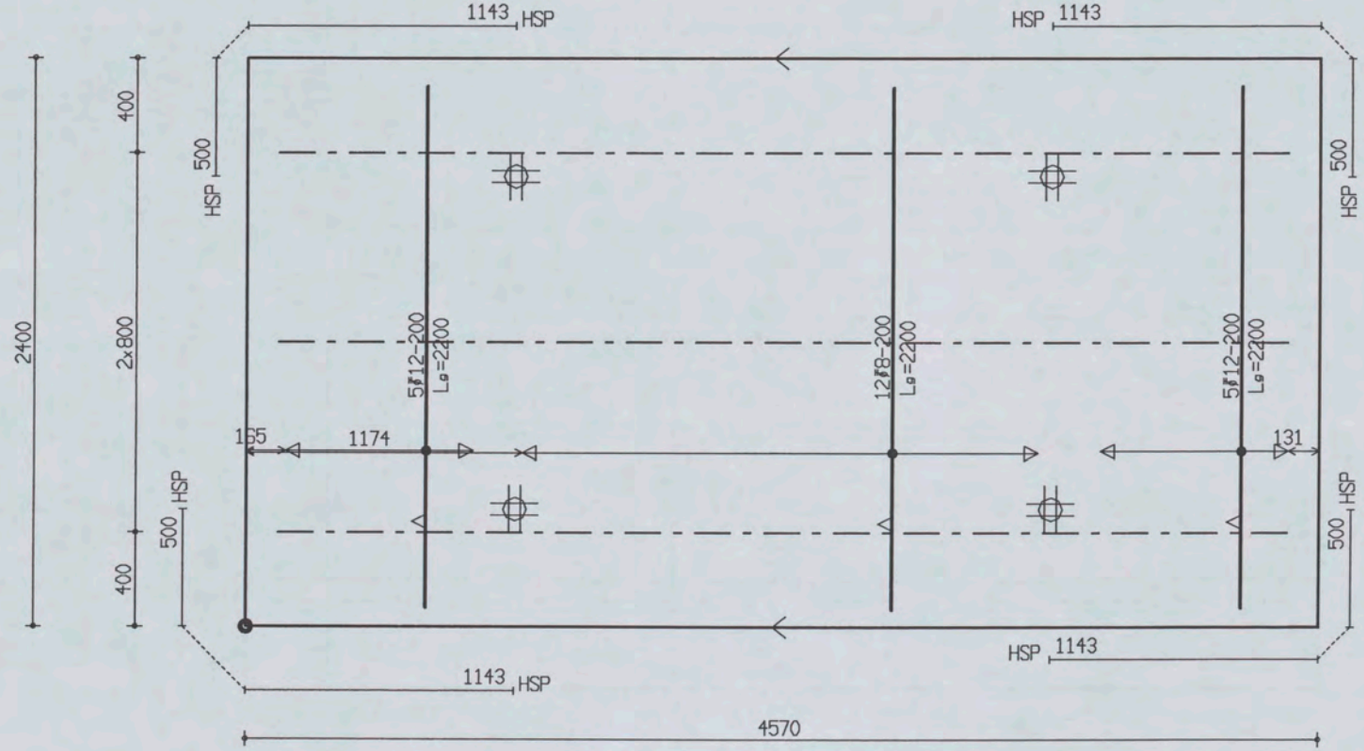

PROJ.NR.	3420

MALAFMETINGEN: 4570 x 2400

DATUM : 18-01-06	NET NAAM : 12$29	TRALIE TYPE			TRALIES	LANGS mm2/m1	DWARS mm2/m1	AANTAL	MERK
PLAATDIKTE: 70	WAP. HOAZ.: 6-550	190							
DEKKING : 25	WAP. VERT.: 6-261	7	4.5	5					
BETONKWAL.: B45	SECTION : V005	MIL.KLASSE:		2	190-3-4300	0	0	1	032

the scale towards document
Patch Reference numbers on UTT
549

Oeterbeton VLOEREN Tekeningnaam: 3420_L01 ZAPLTSAV:3.99

Shell Amsterdam

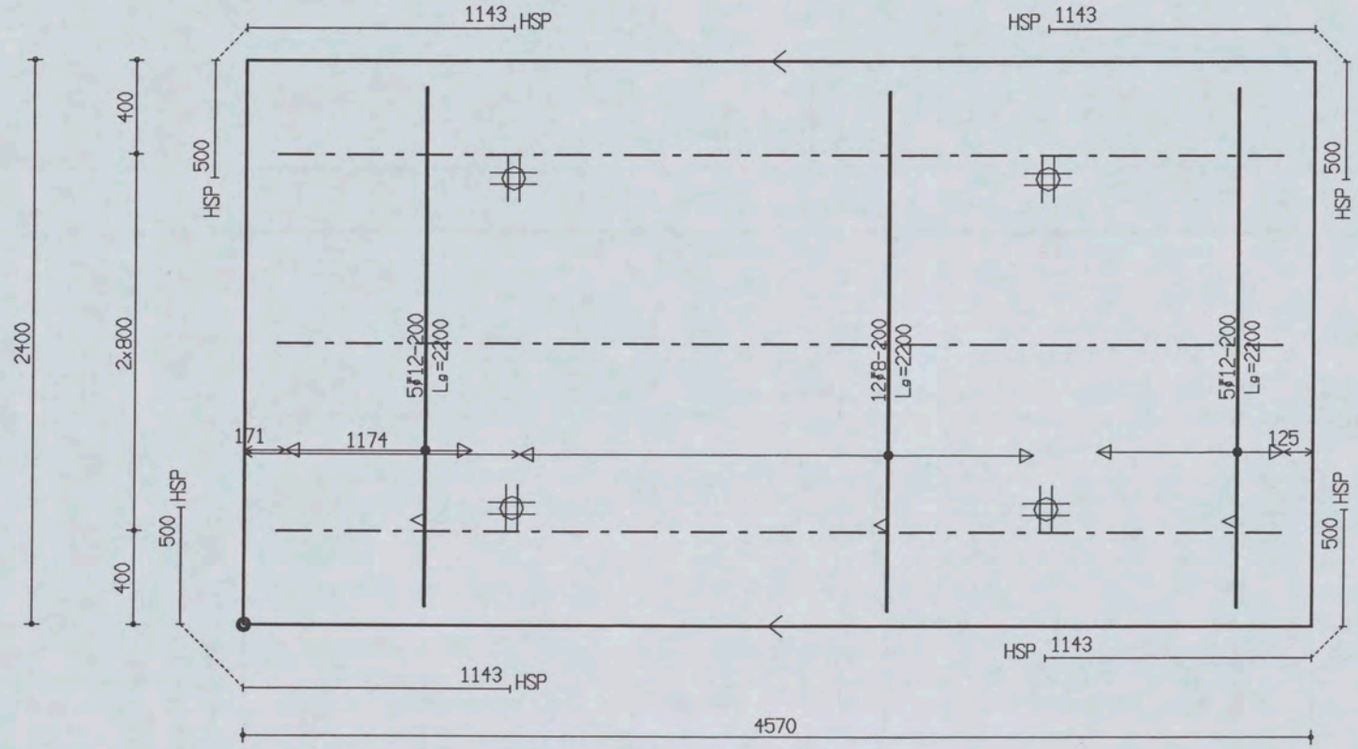

PROJ.NR.	3420							
DATUM : 18-01-06	NET NAAM : 12$29	TRALIE TYPE	TRALIES	LANGS mm2/m1	DWARS mm2/m1	AANTAL	MERK
PLAATDIKTE: 70	WAP. HORZ.: 6-550	190					
DEKKING : 25	WAP. VERT.: 6-261	7 | 4.5 | 5					
BETONKWAL.: B45	SECTION : V005	MIL.KLASSE: 2	190-3-4300	0	0	1	033

MALAFMETINGEN: 4570 x 2400

Ueterbeton VLOEREN Tekeningnaam: 3420_L01 ZAPLTSAV: 3.99

Shell Amsterdam

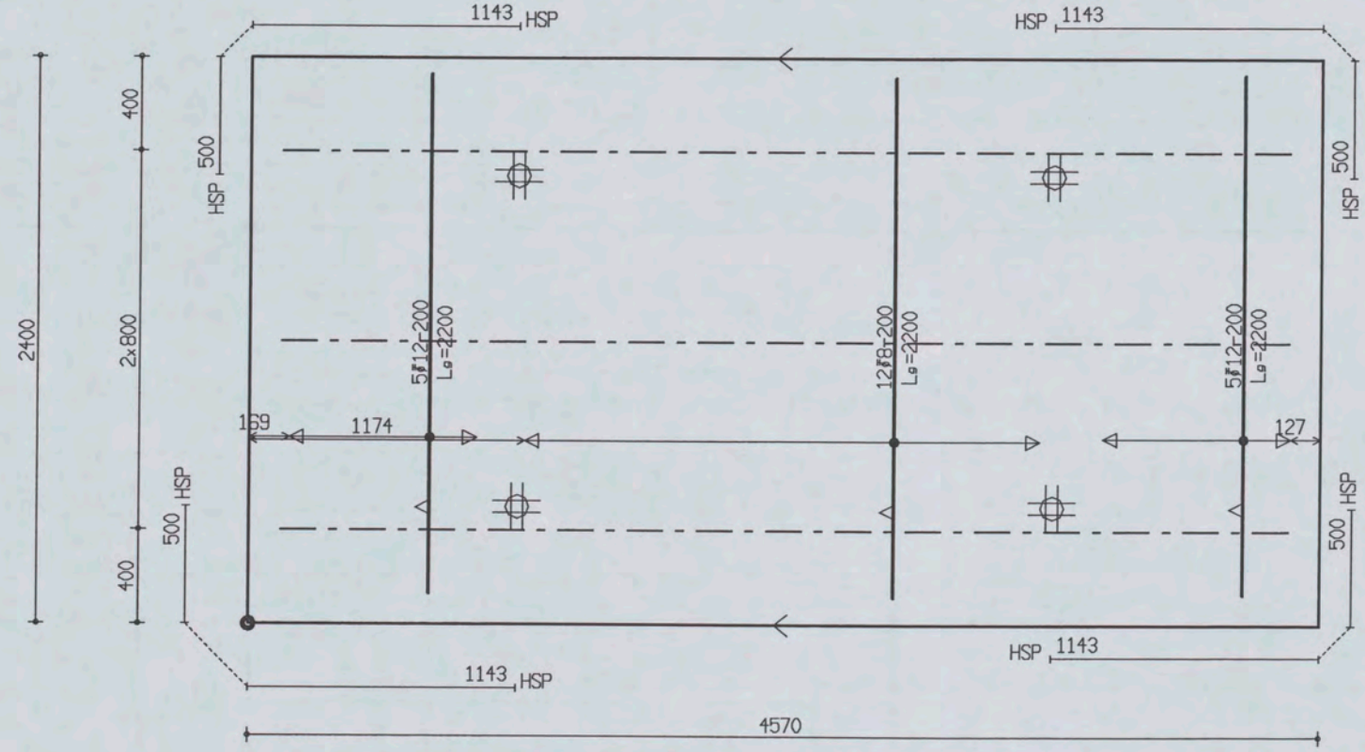

PROJ.NR.	3420

MALAFMETINGEN: 4570 x 2400

DATUM : 18-01-06	NET NAAM : 12$29	TRALIE TYPE			TRALIES	LANGS mm2/m1	DWARS mm2/m1	AANTAL	MERK
PLAATDIKTE: 70	WAP. HORZ.: 6-550	190							
DEKKING : 25	WAP. VERT.: 6-261	7	4.5	5					
BETONKWAL.: B45	SECTION : V005	MIL.KLASSE: 2			190-3-4300	0	0	1	034

the scale towards document
Patch Reference numbers on UTT
Scan Reference Chart TE263 Serial No. 549

Oeterbeton VLOEREN Tekeningnaam: 3420_L01 ZAPLTSRV: 3.99

Shell Amsterdam

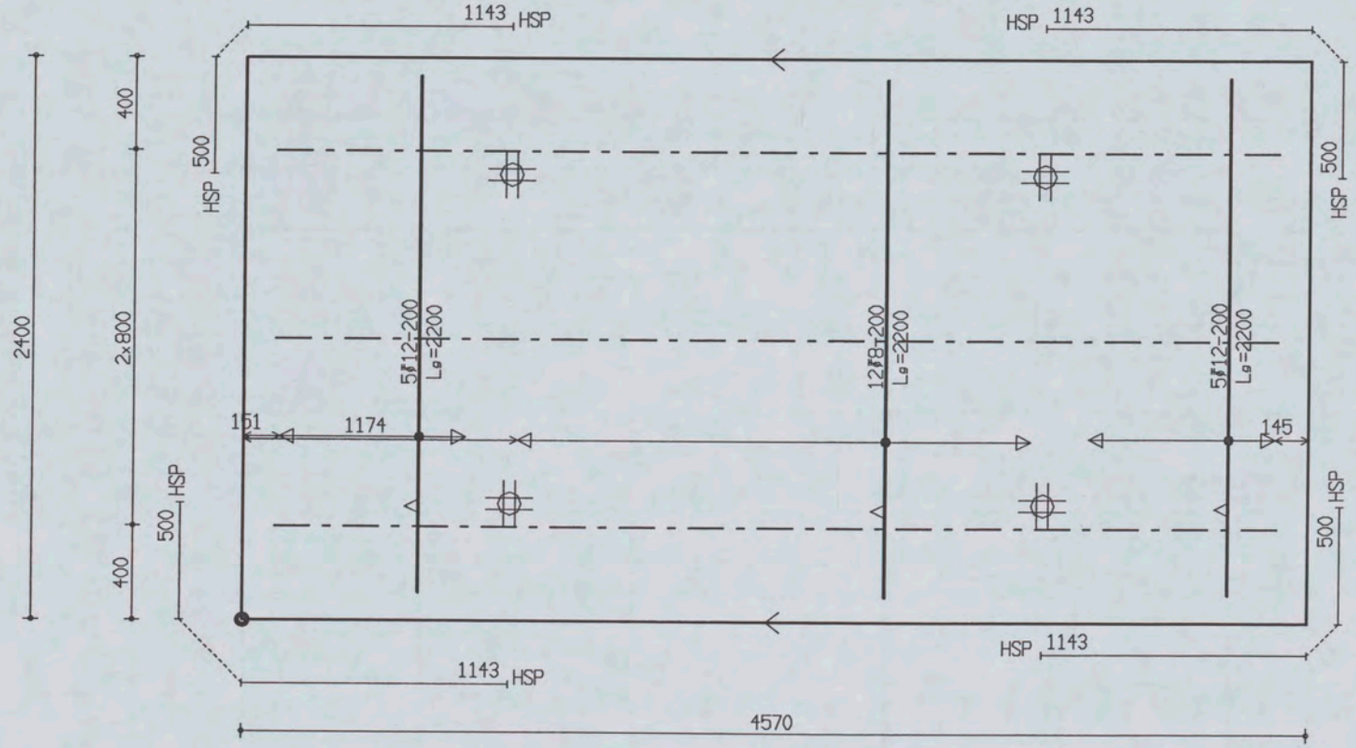

PROJ.NR.	3420

MALAFMETINGEN: 4570 x 2400

DATUM : 18-01-06	NET NAAM : 12$29	TRALIE TYPE			TRALIES	LANGS mm2/m1	DWARS mm2/m1	AANTAL	MERK
PLAATDIKTE: 70	WAP. HORZ.: 6-550	190							
DEKKING : 25	WAP. VERT.: 6-261	7	4.5	5					
BETONKWAL.: B45	SECTION : V005	MIL.KLASSE:			190-3-4300	0	0	1	035

Oeterbeton VLOEREN Tekeningnaam: 3420_L01 ZAPLTSAV:3.99

Shell Amsterdam

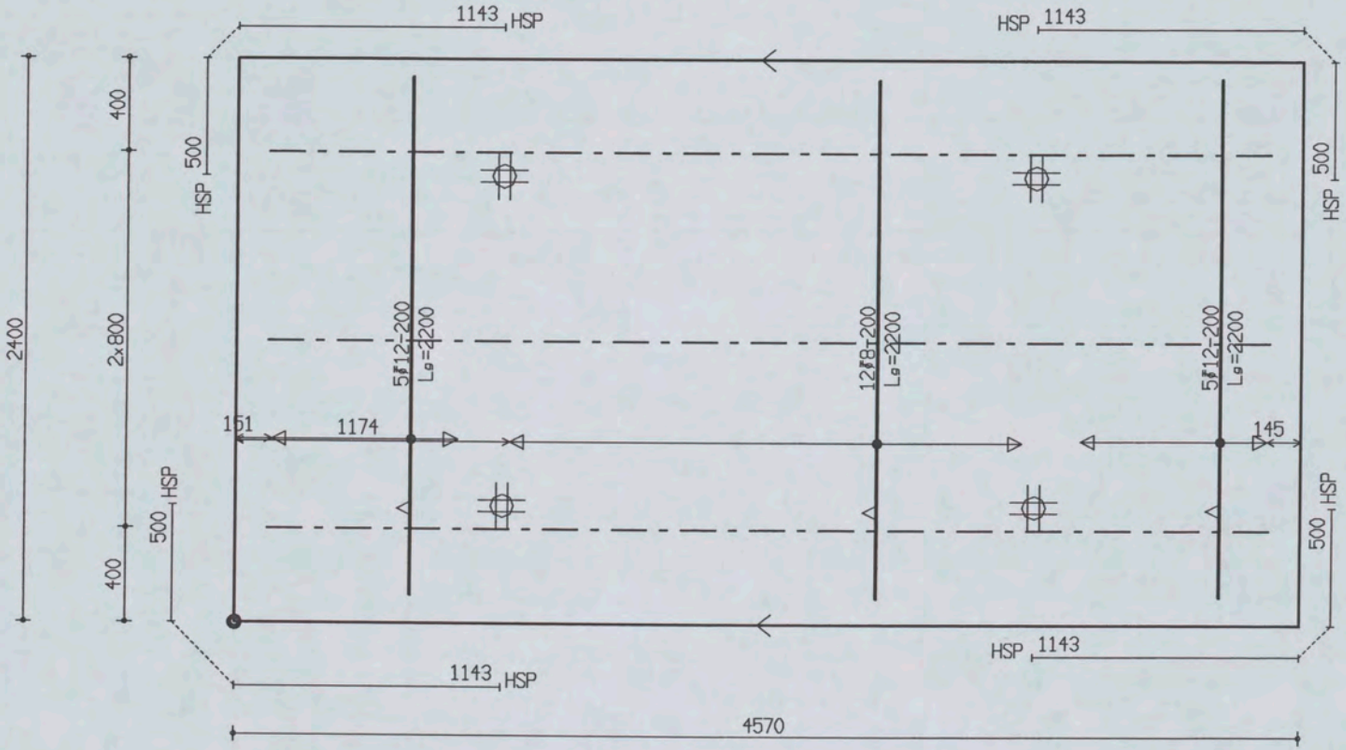

PROJ.NR.	3420

MALAFMETINGEN: 4570 x 2400

DATUM : 18-01-06	NET NAAM : 12$29	TRALIE TYPE			TRALIES	LANGS mm2/m1	DWARS mm2/m1	AANTAL	MERK
PLAATDIKTE: 70	WAP. HORZ.: 6-550	190							
DEKKING : 25	WAP. VERT.: 6-261	7	4.5	5					
BETONKWAL.: B45	SECTION : V005	MIL.KLASSE:	2		190-3-4300	0	0	1	036

the scale towards document
549

Oeterbeton VLOEREN Tekeningnaam: 3420_L01 ZAPLTSAV:3.99

Shell Amsterdam

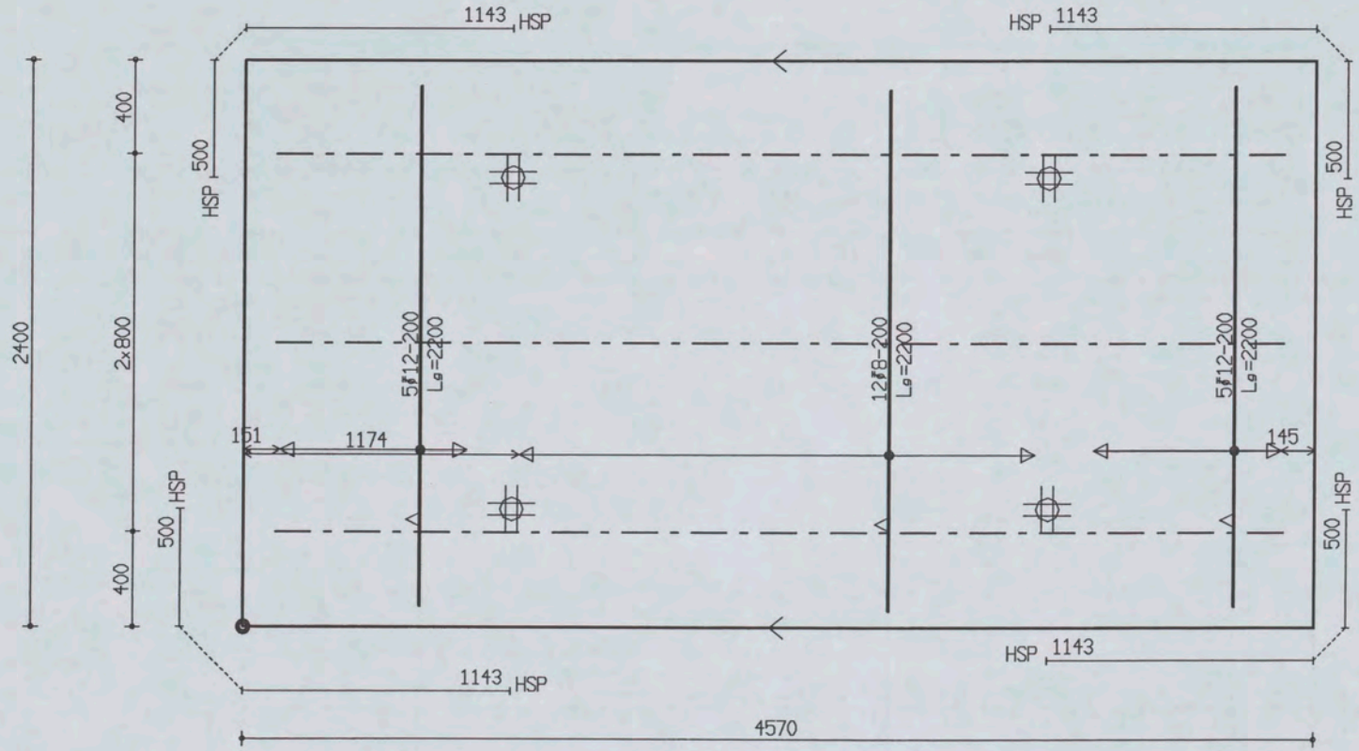

PROJ.NR.	3420

MALAFMETINGEN: 4570 x 2400

DATUM : 18-01-06	NET NAAM : 12$29	TRALIE TYPE			TRALIES	LANGS mm2/m1	DWARS mm2/m1	AANTAL	MERK
PLAATDIKTE: 70	WAP. HORZ.: 6-550	190							
DEKKING : 25	WAP. VERT.: 6-261	7	4.5	5					
BETONKWAL.: B45	SECTION : V005	MIL.KLASSE: 2			190-3-4300	0	0	1	037

the scale towards document
Patch Reference numbers on UTT
gineering Scan Reference Chart TE263 Serial No. 549

Oeterbeton VLOEREN Tekeningnaam: 3420_L01 ZAPLTSAV:3.99

Shell Amsterdam

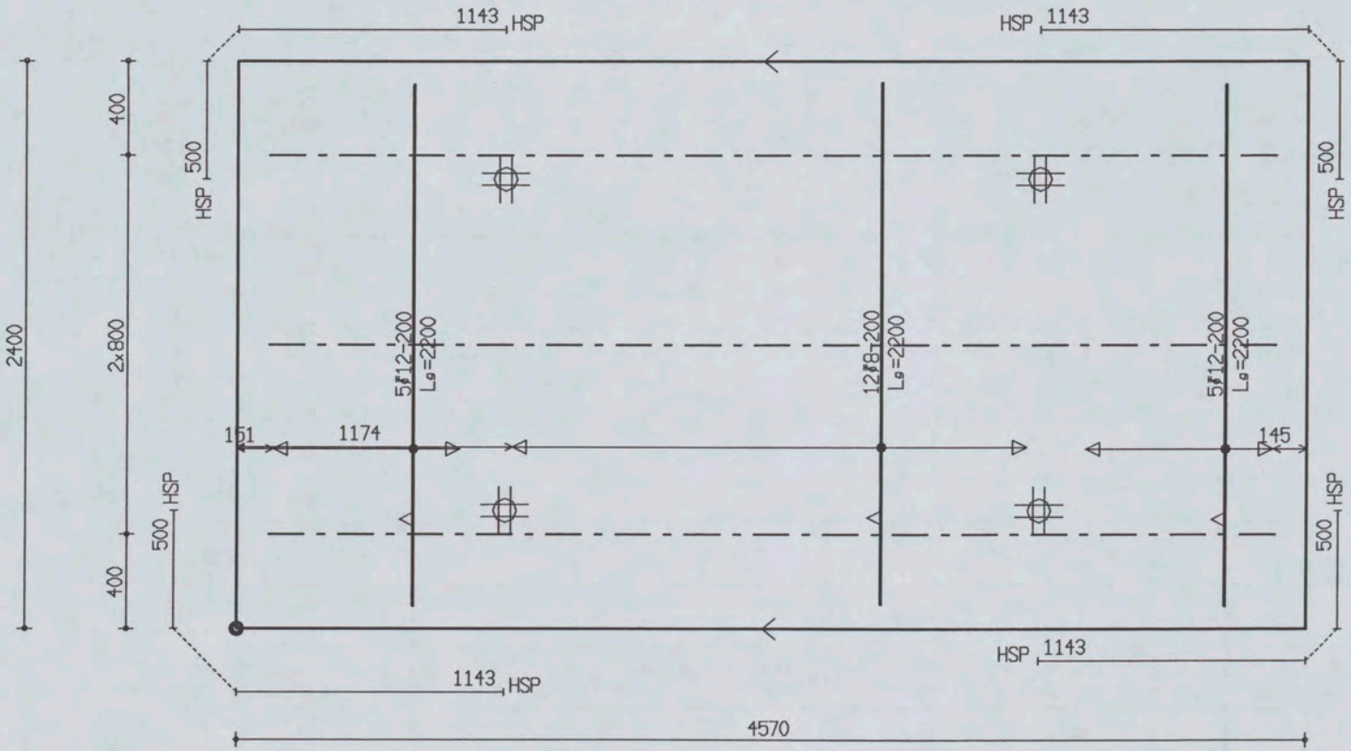

PROJ.NR.	3420

MALAFMETINGEN: 4570 x 2400

DATUM : 18-01-06	NET NAAM : 12$29	TRALIE TYPE			TRALIES	LANGS mm2/m1	DWARS mm2/m1	AANTAL	MERK
PLAATDIKTE: 70	WAP. HORZ.: 6-550	190							
DEKKING : 25	WAP. VERT.: 6-261	7	4.5	5					
BETONKWAL.: B45	SECTION : V005	MIL.KLASSE:	2		190-3-4300	0	0	1	038

the scale towards document
C1 B1 A1 C2 B2 A2 B5 A5 20 18 17 16 11 10 09 03 02 01 C7 B7 A7 C8 B8 A8 C9 B9
Patch Reference numbers on UTT Serial No. 549

Oeterbeton VLOEREN Tekeningnaam: 3420_L01 ZAPLTSAV:3.99

Shell Amsterdam

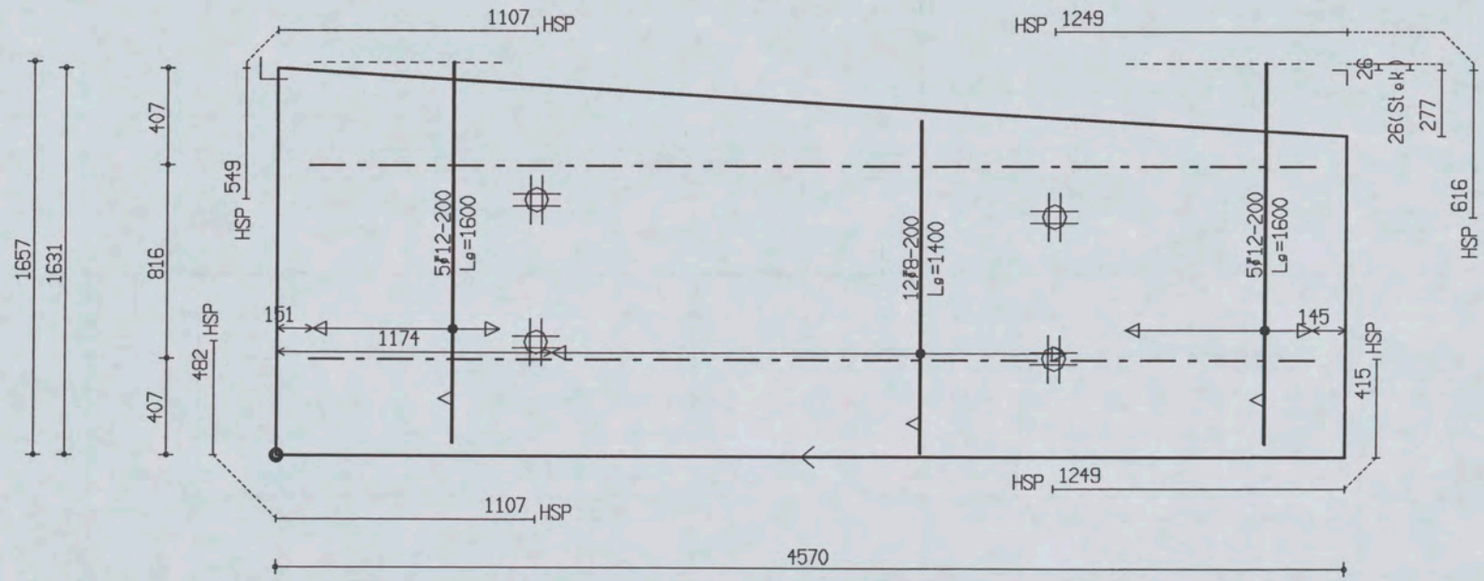

PROJ.NR.	3420

MALAFMETINGEN: 4570 x 1657

DATUM : 18-01-06	NET NAAM : 12$29	TRALIE TYPE	TRALIES	LANGS mm2/m1	DWARS mm2/m1	AANTAL	MERK
PLAATDIKTE: 70	WAP. HORZ.: 6-550	190					
DEKKING : 25	WAP. VERT.: 6-261	7 | 4,5 | F					
BETONKWAL.: B45	SECTION : V005	MIL.KLASSE: 2	190-2-4300	0	0	1	039

Oeterbeton VLOEREN Tekeningnaam: 3420_L01 ZAPLTSAV:3.99

Shell Amsterdam

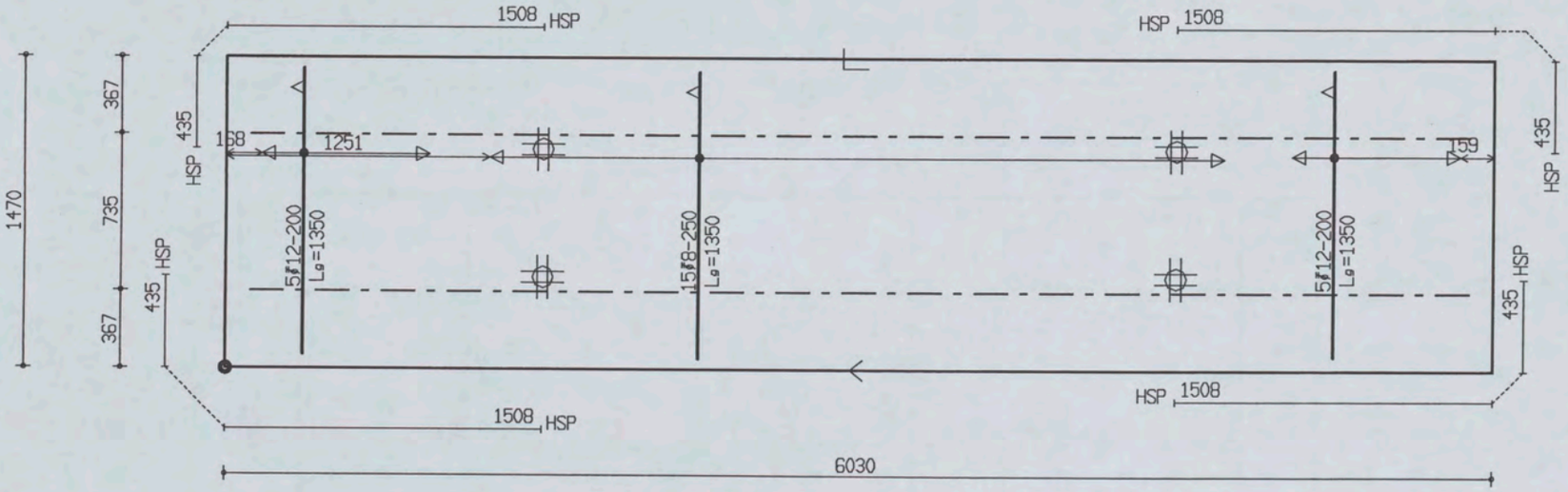

PROJ.NR.	3420

MALAFMETINGEN: 6030 x 1470

DATUM : 18-01-06	NET NAAM : 12$29	TRALIE TYPE			TRALIES	LANGS mm2/m1	DWARS mm2/m1	AANTAL	MERK
PLAATDIKTE: 70	WAP. HORZ.: 6-550	190							
DEKKING : 25	WAP. VERT.: 6-261	7	4.5	5					
BETONKWAL.: B45	SECTION : V006	MIL.KLASSE:		2	190-2-5800	0	0	1	040

the scale towards document
Patch Reference numbers on UTT
Serial No. 549

Ueterbeton VLUEHEN Tekeningnaam: 3420_L01 ZAPLTSAV:3.99

Shell Amsterdam

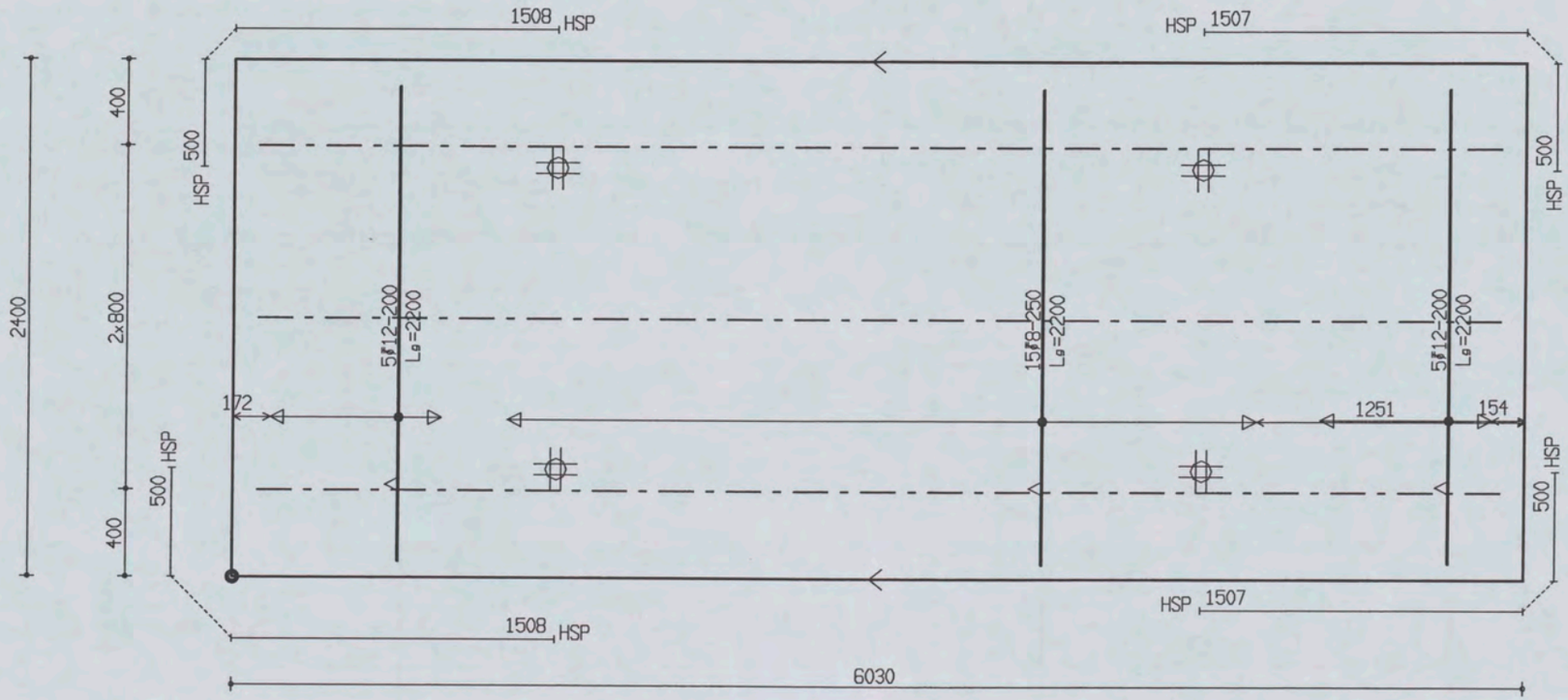

PROJ.NR.	3420							
						MALAFMETINGEN: 6030 x 2400		
DATUM : 18-01-06	NET NAAM : 12$29	TRALIE TYPE		TRALIES	LANGS mm2/m1	DWARS mm2/m1	AANTAL	MERK
PLAATDIKTE: 70	WAP. HORZ.: 6-550	190						
DEKKING : 25	WAP. VERT.: 6-261	7	4.5	5				
BETONKWAL.: B45	SECTION : V006	MIL.KLASSE:		190-3-5800	0	0	1	041

the scale towards document
Patch Reference numbers on UTT
Scan Reference Chart TE263 Serial No. 549

Oeterbeton VLOEREN Tekeningnaam: 3420_L01 ZAPLTSAV:3.99

Shell Amsterdam

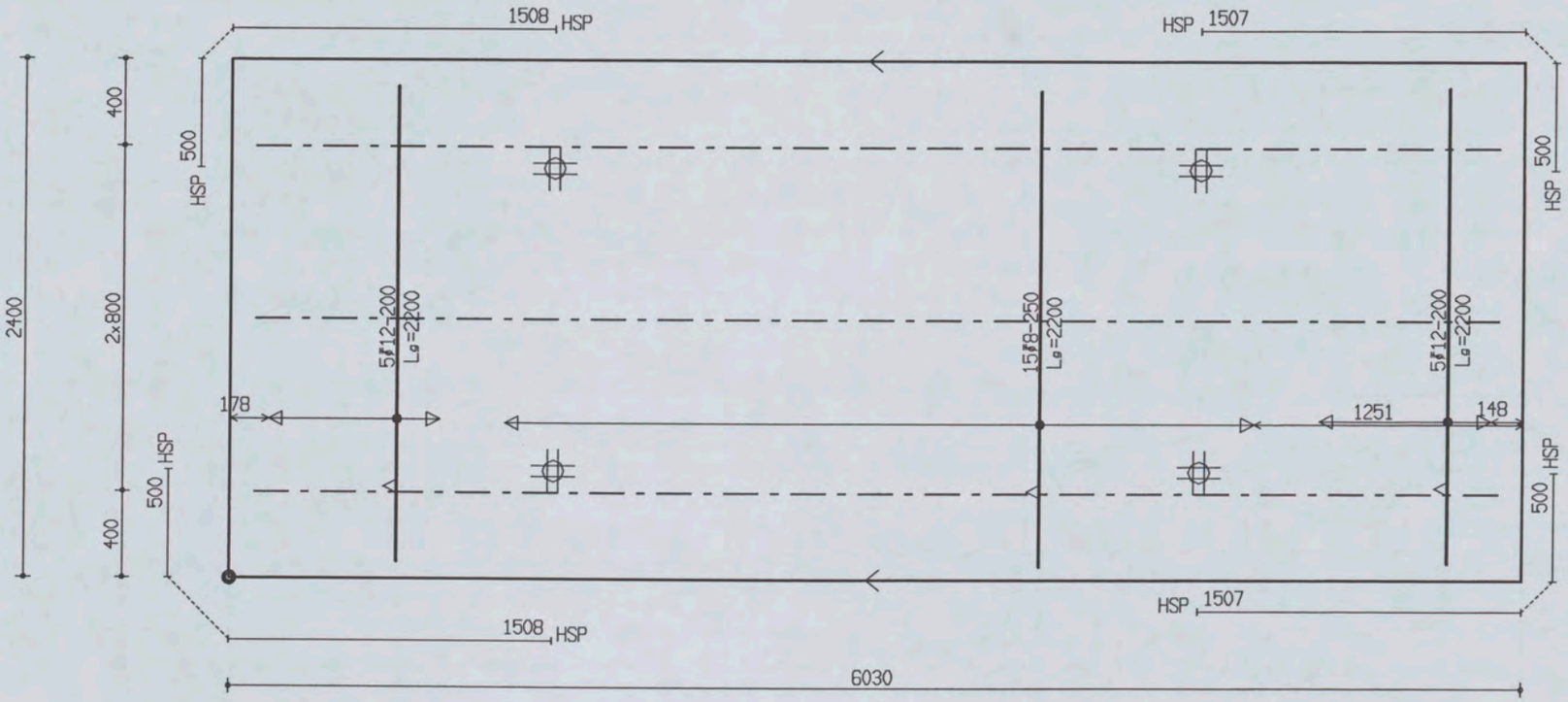

PROJ.NR.	3420

MALAFMETINGEN: 6030 x 2400

DATUM : 18-01-06	NET NAAM : 12$29	TRALIE TYPE			TRALIES	LANGS mm2/m1	DWARS mm2/m1	AANTAL	MERK
PLAATDIKTE: 70	WAP. HORZ.: 6-550	190							
DEKKING : 25	WAP. VERT.: 6-261	7	4.5	5					
BETONKWAL.: B45	SECTION : V006	MIL.KLASSE:	2		190-3-5800	0	0	1	042

the scale towards document
Patch Reference numbers on UTT
549

Oeterbeton VLOEREN Tekeningnaam: 3420_L01 ZAPLTSAV: 3.99

Shell Amsterdam

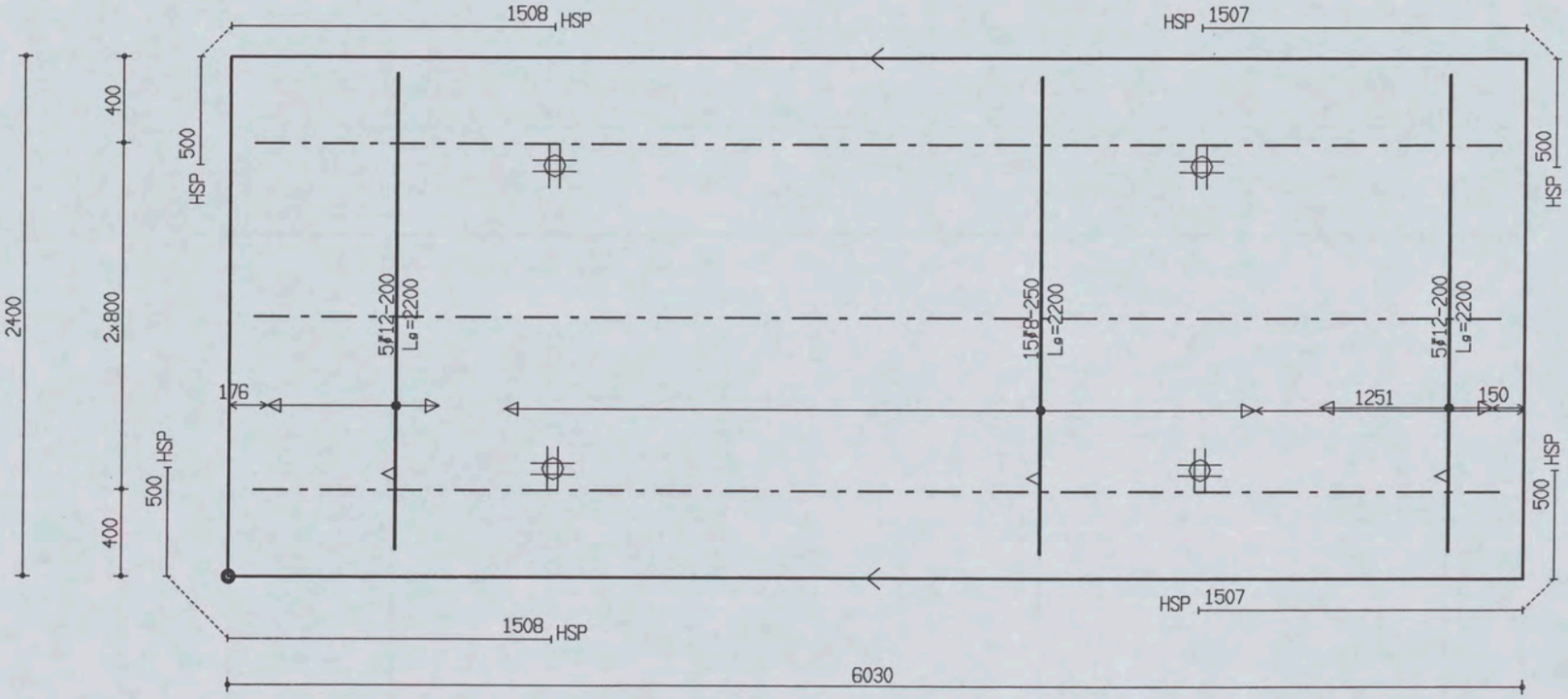

PROJ.NR.	3420

MALAFMETINGEN: 6030 x 2400

DATUM : 18-01-06	NET NAAM : 12$29	TRALIE TYPE	TRALIES	LANGS mm2/m1	DWARS mm2/m1	AANTAL	MERK
PLAATDIKTE: 70	WAP. HORZ.: 6-550	190					
DEKKING : 25	WAP. VERT.: 6-261	7 | 4.5 | 5					
BETONKWAL.: B45	SECTION : V006	MIL.KLASSE: 2	190-3-5800	0	0	1	043

Oeterbeton VLOEREN Tekeningnaam: 3420_L01 ZAPLTSAV: 3.99

Shell Amsterdam

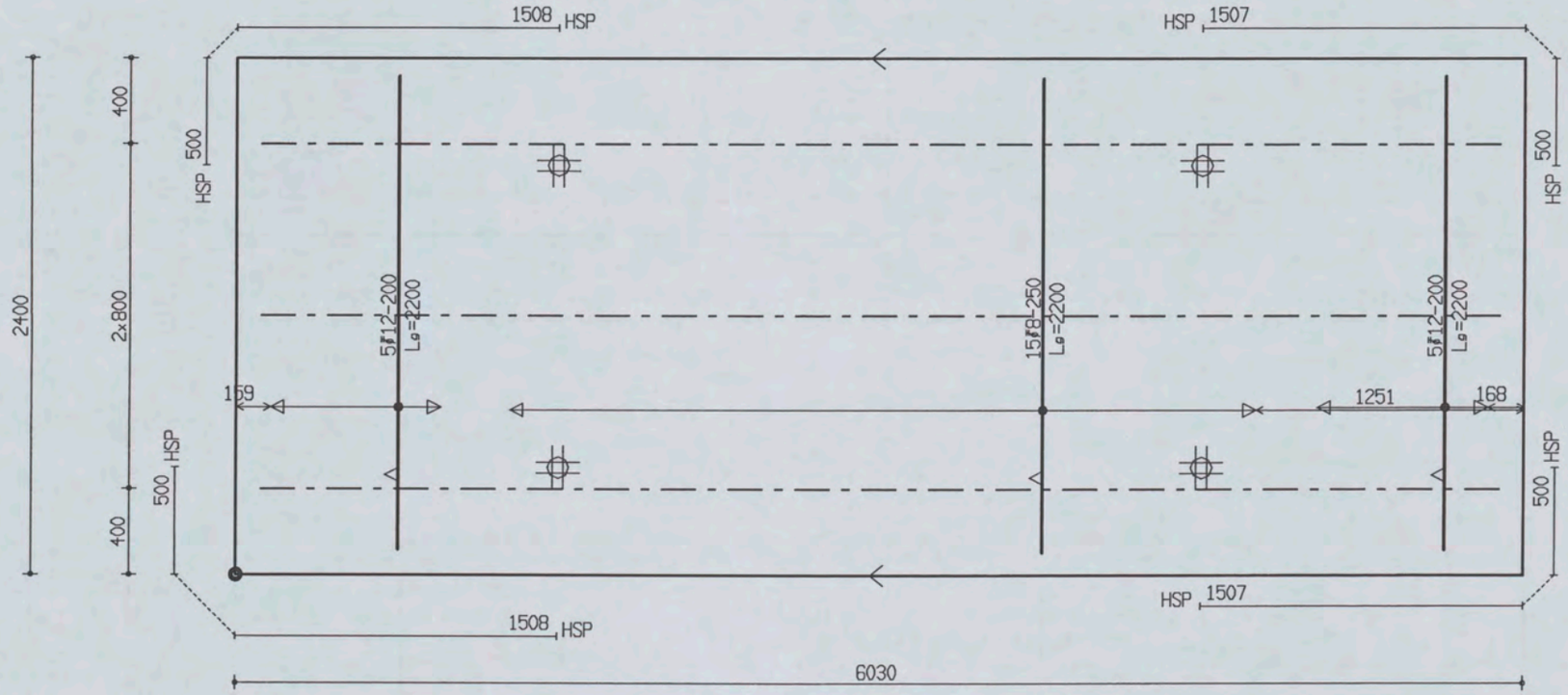

PROJ.NR.	3420

MALAFMETINGEN: 6030 x 2400

DATUM : 18-01-06	NET NAAM : 12$29	TRALIE TYPE			TRALIES	LANGS mm2/m1	DWARS mm2/m1	AANTAL	MERK
PLAATDIKTE: 70	WAP. HORZ.: 6-550	190							
DEKKING : 25	WAP. VERT.: 6-261	7	4.5	5					
BETONKWAL.: B45	SECTION : V006	MIL.KLASSE:	2		190-3-5800	0	0	1	044

the scale towards document
Patch Reference numbers on UTT
Serial No. 549

Oeterbeton VLOEREN Tekeningnaam: 3420_L01 ZAPLTSRV: 3.99

Shell Amsterdam

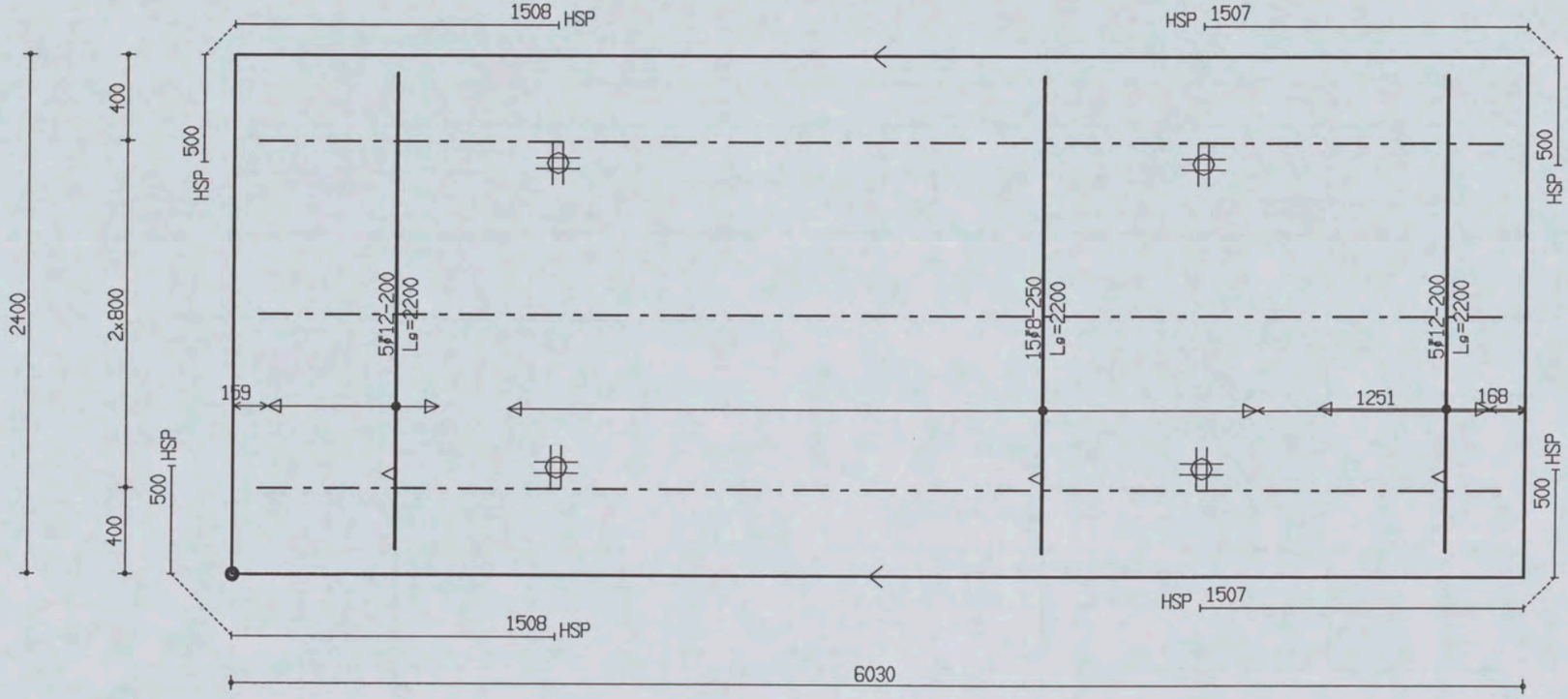

PROJ.NR.	3420							
DATUM : 18-01-06	NET NAAM : 12$29	TRALIE TYPE	TRALIES	LANGS mm2/m1	DWARS mm2/m1	AANTAL	MERK
PLAATDIKTE: 70	WAP. HORZ.: 6-550	190					
DEKKING : 25	WAP. VERT.: 6-261	7 | 4.5 | F					
BETONKWAL.: B45	SECTION : V006	MIL.KLASSE: 2	190-3-5800	0	0	1	045

MALAFMETINGEN: 6030 x 2400

Ueterbeton VLOEREN Tekeningnaam: 3420_L01 ZAPLTSAV:3.99

Shell Amsterdam

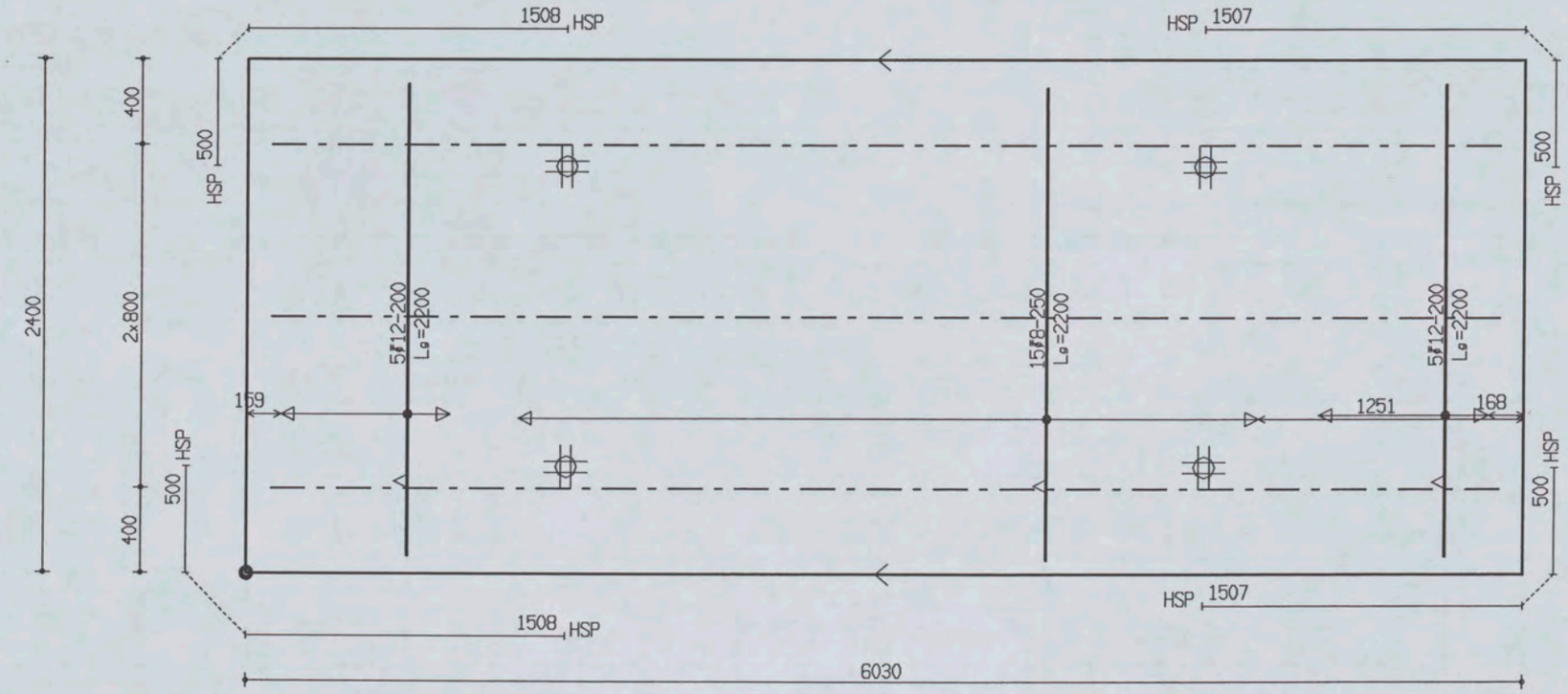

PROJ.NR.	3420

MALAFMETINGEN: 6030 x 2400

DATUM : 18-01-06	NET NAAM : 12$29	TRALIE TYPE			TRALIES	LANGS mm2/m1	DWARS mm2/m1	AANTAL	MERK
PLAATDIKTE: 70	WAP. HORZ.: 6-550	190							
DEKKING : 25	WAP. VERT.: 6-261	7	4.5	5					
BETONKWAL.: B45	SECTION : V006	MIL.KLASSE:	2		190-3-5800	0	0	1	046

the scale towards document
Patch Reference numbers on UTT
Engineering Scan Reference Chart TE263 Serial No. 549

Oeterbeton VLOEREN Tekeningnaam: 3420_L01 ZAPLTSAV:3.99

Shell Amsterdam

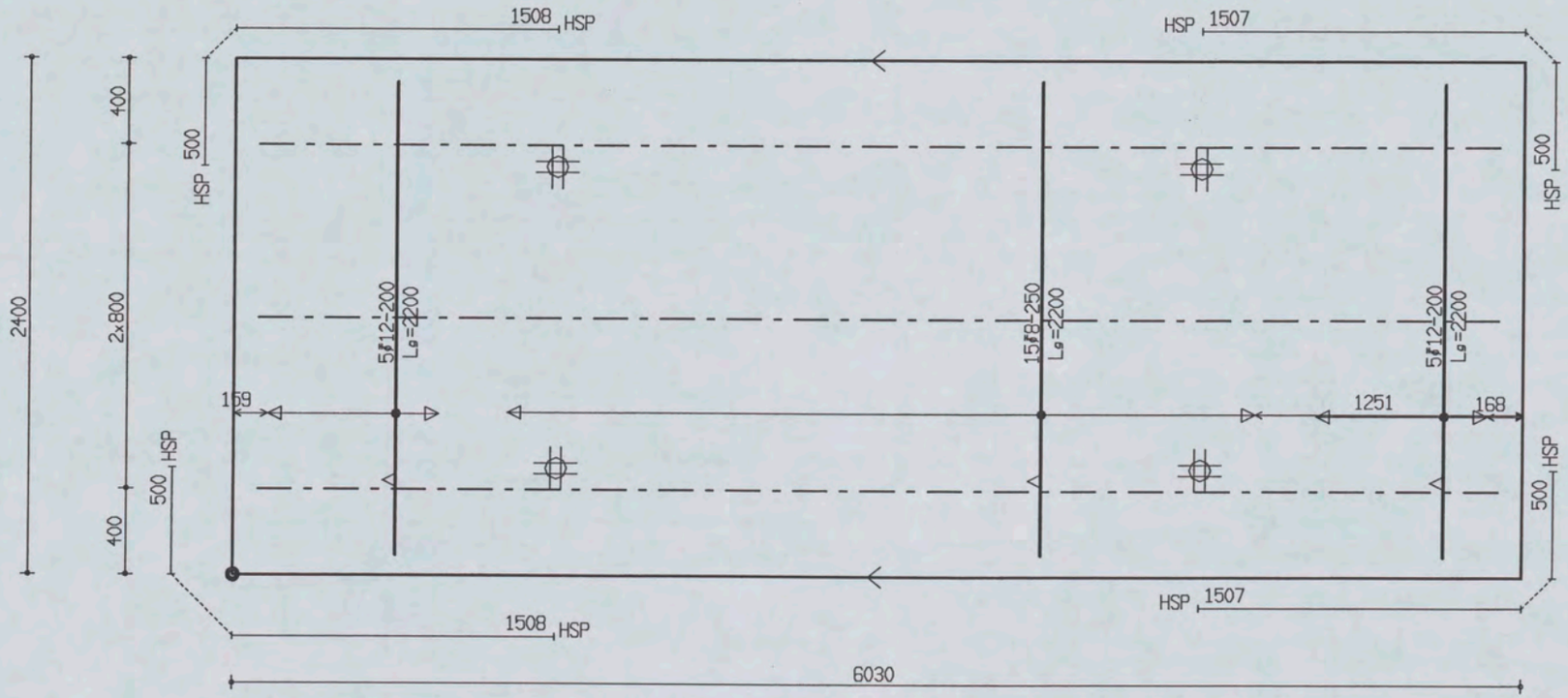

PROJ.NR.	3420

MALAFMETINGEN: 6030 x 2400

DATUM : 18-01-06	NET NAAM : 12$29	TRALIE TYPE			TRALIES	LANGS mm2/m1	DWARS mm2/m1	AANTAL	MERK
PLAATDIKTE: 70	WAP. HORZ.: 6-550	190							
DEKKING : 25	WAP. VERT.: 6-261	7	4.5	5					
BETONKWAL.: B45	SECTION : V006	MIL.KLASSE: 2			190-3-5800	0	0	1	047

the scale towards document
Patch Reference numbers on UTT
gineering Scan Reference Chart TE263 Serial No. 549

Ueterbeton VLOEREN Tekeningnaam: 3420_L01 ZAPLTSRV 3.99

Shell Amsterdam

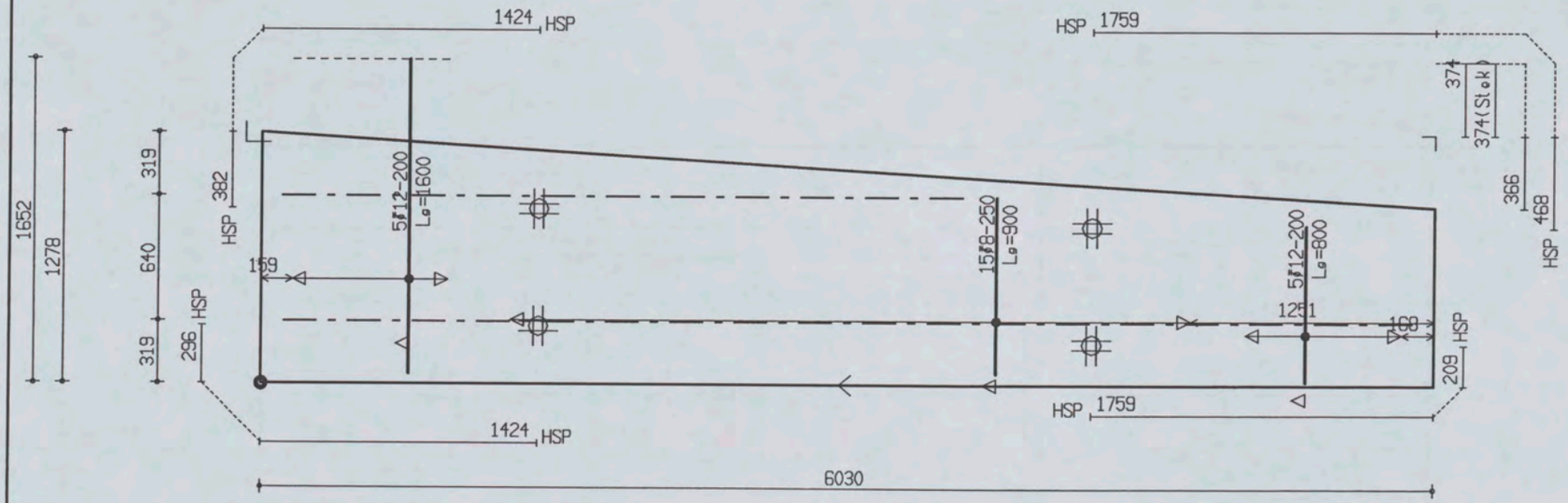

PROJ.NR.	3420

MALAFMETINGEN: 6030 x 1652

DATUM : 18-01-06	NET NAAM : 12$29	TRALIE TYPE			TRALIES	LANGS mm2/m1	DWARS mm2/m1	AANTAL	MERK
PLAATDIKTE: 70	WAP. HORZ.: 6-550	190			190-1-3500 190-1-5800	0	0	1	048
DEKKING : 25	WAP. VERT.: 6-261	7	4.5	5					
BETONKWAL.: B45	SECTION : V006	MIL.KLASSE: 2							

the scale towards document
Patch Reference numbers on UTT
549

Oelerbeton VLOEREN Tekeningnaam: 3420_L01 ZAPLTSAV: 3.99

Shell Amsterdam

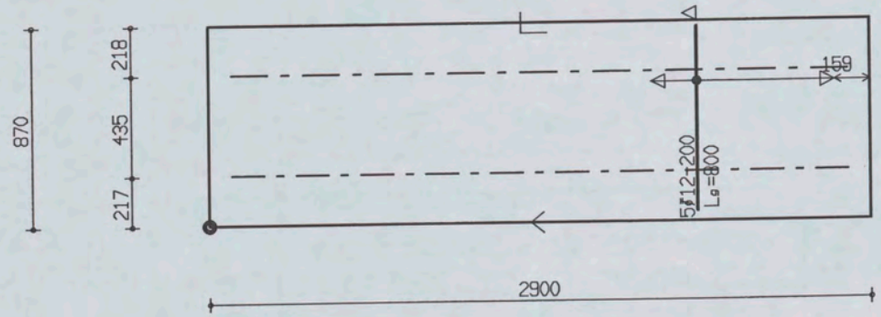

PROJ.NR.	3420							
DATUM : 18-01-06	NET NAAM : 12$29	TRALIE TYPE	TRALIES	LANGS mm2/m1	DWARS mm2/m1	AANTAL	MERK
PLAATDIKTE: 70	WAP. HORZ.: 6-550	190					
DEKKING : 25	WAP. VERT.: 6-261	7 | 4.5 | 5	190-2-2700	0	0	1	049
BETONKWAL.: B45	SECTION : V007	MIL.KLASSE: 2					

MALAFMETINGEN: 2900 x 870

the scale towards document
Patch Reference numbers on UTI
Serial No. 549

Ueterbeton VLOEREN Tekeningnaam: 3420_L01 ZAPLTSAV: 3.99

Shell Amsterdam

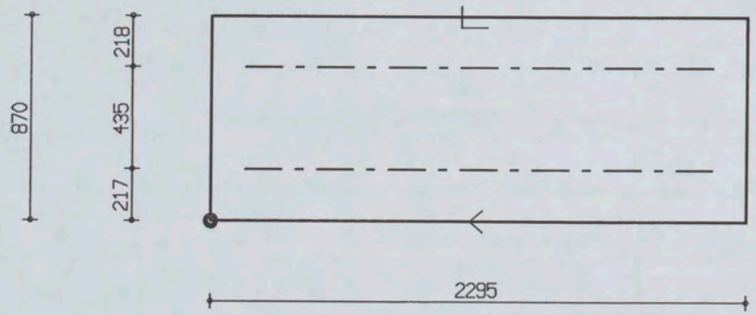

PROJ.NR.	3420

MALAFMETINGEN: 2295 x 870

DATUM : 18-01-06	NET NAAM : 12$29	TRALIE TYPE			TRALIES	LANGS mm2/m1	DWARS mm2/m1	AANTAL	MERK
PLAATDIKTE: 70	WAP. HORZ.: 6-550	190							
DEKKING : 25	WAP. VERT.: 6-261	7	4.5	5					
BETONKWAL.: B45	SECTION : V007	MIL.KLASSE:	2		190-2-2000	0	0	1	050

the scale towards document
Patch Reference numbers on UTT
Serial No. 549

Oeterbeton VLOEREN Tekeningnaam: 3420_L01 ZAPLTSAV: 3.99

Shell Amsterdam

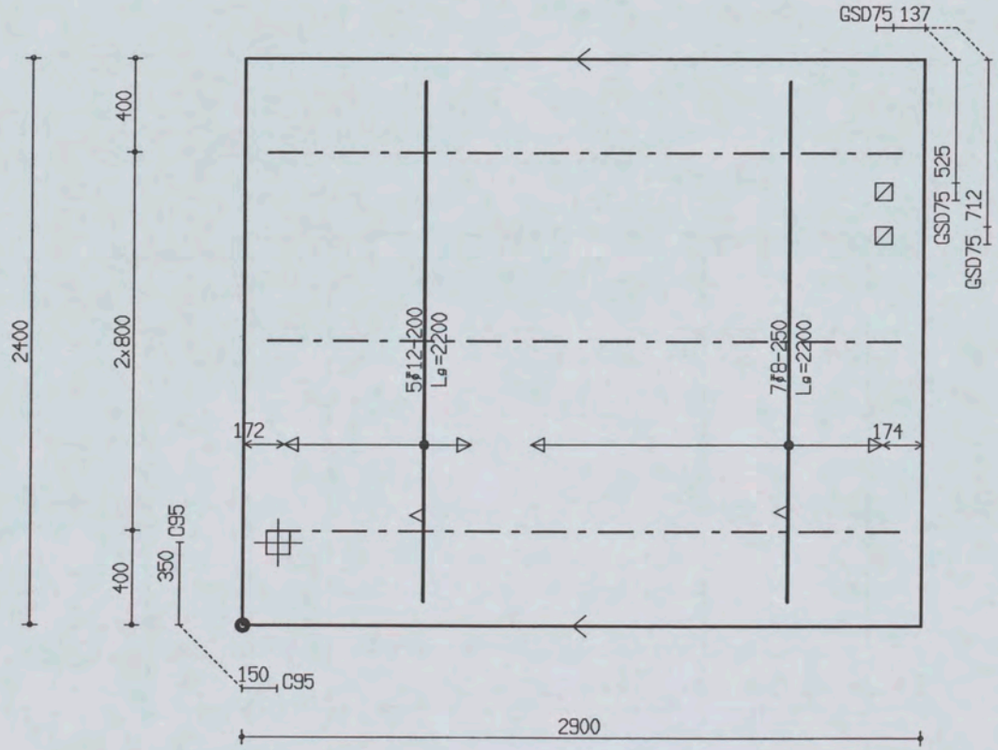

PROJ.NR.	3420

MALAFMETINGEN: 2900 x 2400

DATUM : 18-01-06	NET NAAM : 12$29	TRALIE TYPE	TRALIES	LANGS mm2/m1	DWARS mm2/m1	AANTAL	MERK
PLAATDIKTE: 70	WAP. HORZ.: 6-550	190					
DEKKING : 25	WAP. VERT.: 6-261	7 | 4.5 | 5					
BETONKWAL.: B45	SECTION : V007	MIL.KLASSE: 2	190-3-2700	0	0	1	051

the scale towards document
Patch Reference numbers on UTT
Scan Reference Chart TE263
Serial No. 542

Ueterbeton VLOEREN Tekeningnaam: 3420_L01 ZAPLTSAV:3.99

Shell Amsterdam

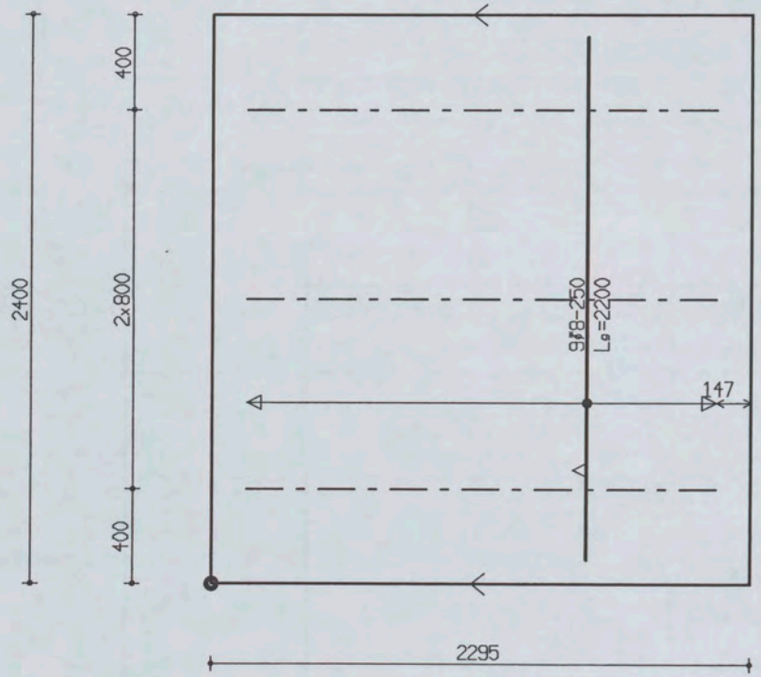

PROJ.NR.	3420

MALAFMETINGEN: 2295 x 2400

DATUM : 18-01-06	NET NAAM : 12$29	TRALIE TYPE			TRALIES	LANGS mm2/m1	DWARS mm2/m1	AANTAL	MERK
PLAATDIKTE: 70	WAP. HORZ.: 6-550	190							
DEKKING : 25	WAP. VERT.: 6-261	7	4.5	5	190-3-2000	0	0	1	052
BETONKWAL.: B45	SECTION : V007	MIL.KLASSE: 2							

the scale towards document
Patch Reference numbers on UTT
549

Oeterbeton VLOEREN Tekeningnaam: 3420_L01 ZAPLTSAV:3.99

Shell Amsterdam

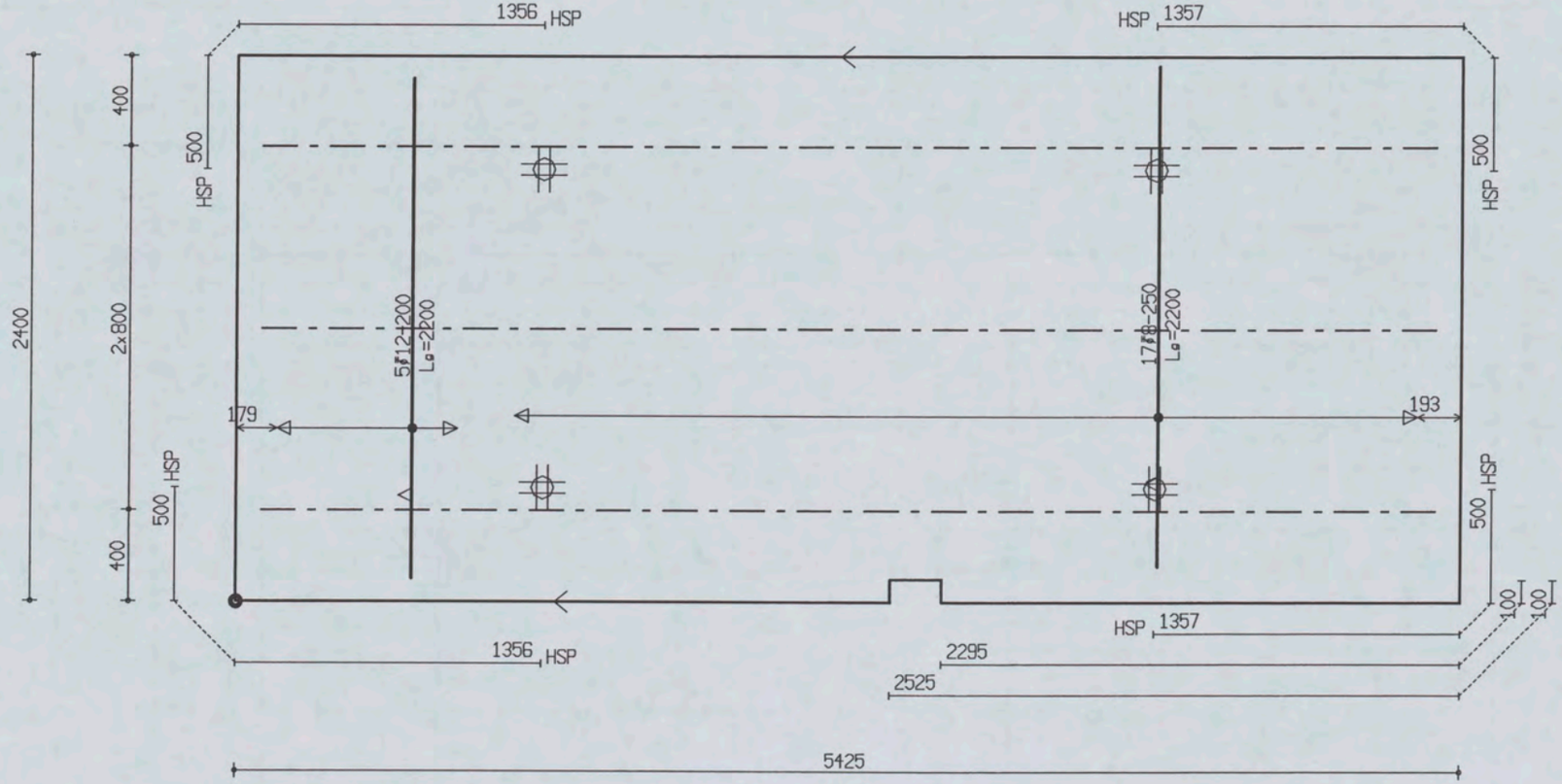

PROJ.NR.	3420							
DATUM : 18-01-06	NET NAAM : 12$29	TRALIE TYPE			TRALIES	LANGS mm2/m1	DWARS mm2/m1	AANTAL	MERK
PLAATDIKTE: 70	WAP. HORZ.: 6-550	190							
DEKKING : 25	WAP. VERT.: 6-261	7	4.5	5					
BETONKWAL.: B45	SECTION : V007	MIL.KLASSE:			190-3-5200	0	0	1	053

MALAFMETINGEN: 5425 x 2400

the scale towards document
C1 B1 A1 C2 B2 A2 B5 A5 20 18 17 16 11
10 09 03 02 01 C7 B7 A7 C8 B8 A8 C9 B9
Patch Reference numbers on UTT
543

Oeterbeton VLOEREN Tekeningnaam: 3420_L01 ZAPLTSAV: 3.99

Shell Amsterdam

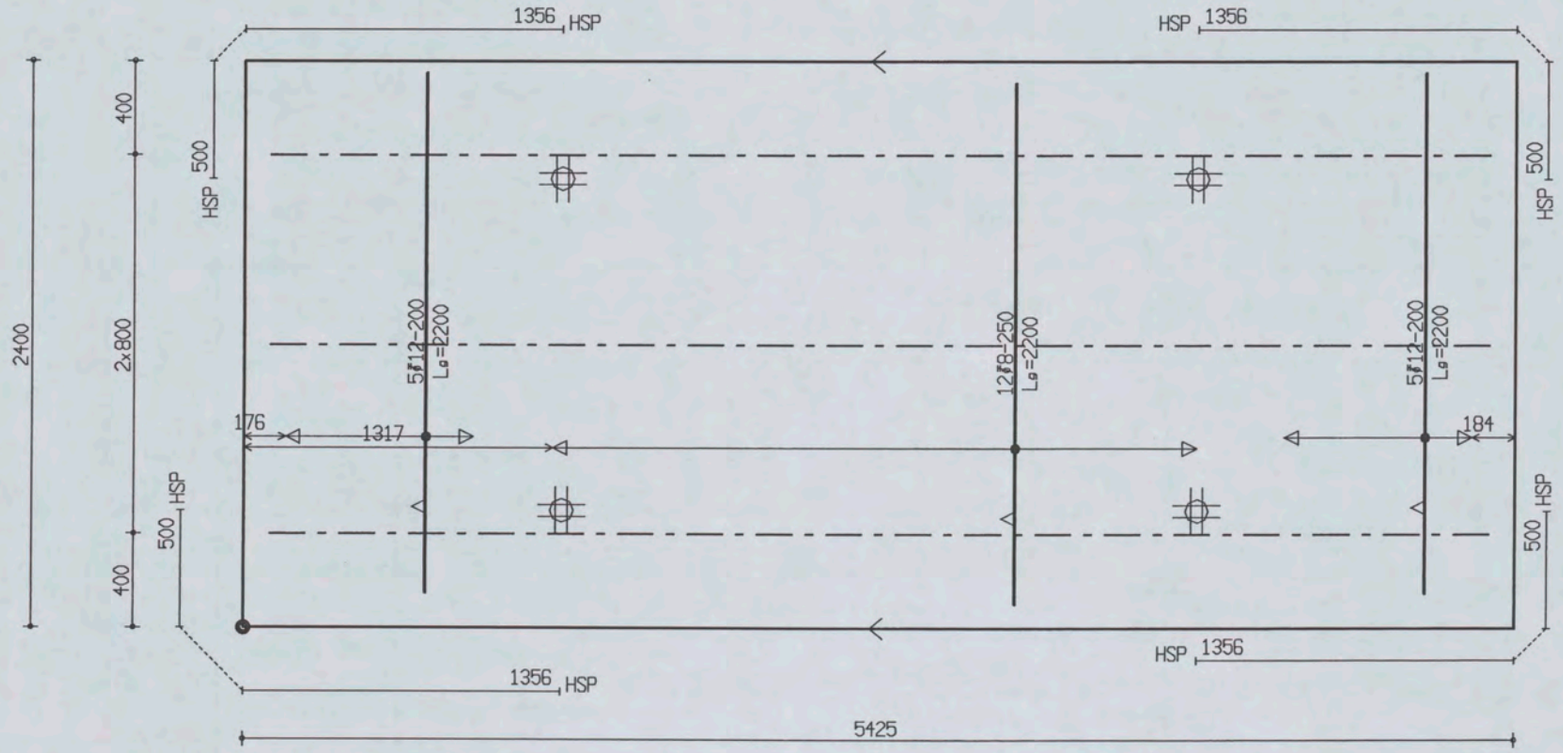

PROJ.NR.	3420

MALAFMETINGEN: 5425 x 2400

DATUM : 18-01-06	NET NAAM : 12$29	TRALIE TYPE			TRALIES	LANGS mm2/m1	DWARS mm2/m1	AANTAL	MERK
PLAATDIKTE: 70	WAP. HORZ.: 6-550	190							
DEKKING : 25	WAP. VERT.: 6-261	7	4.5	5					
BETONKWAL.: B45	SECTION : V007	MIL.KLASSE:	2		190-3-5200	0	0	1	054

the scale towards document
Patch Reference numbers on UTT
Engineering Scan Reference Chart TE263 Serial No. 549

Oeterbeton VLOEREN Tekeningnaam: 3420_L01 ZAPLTSAV:3.99

Shell Amsterdam

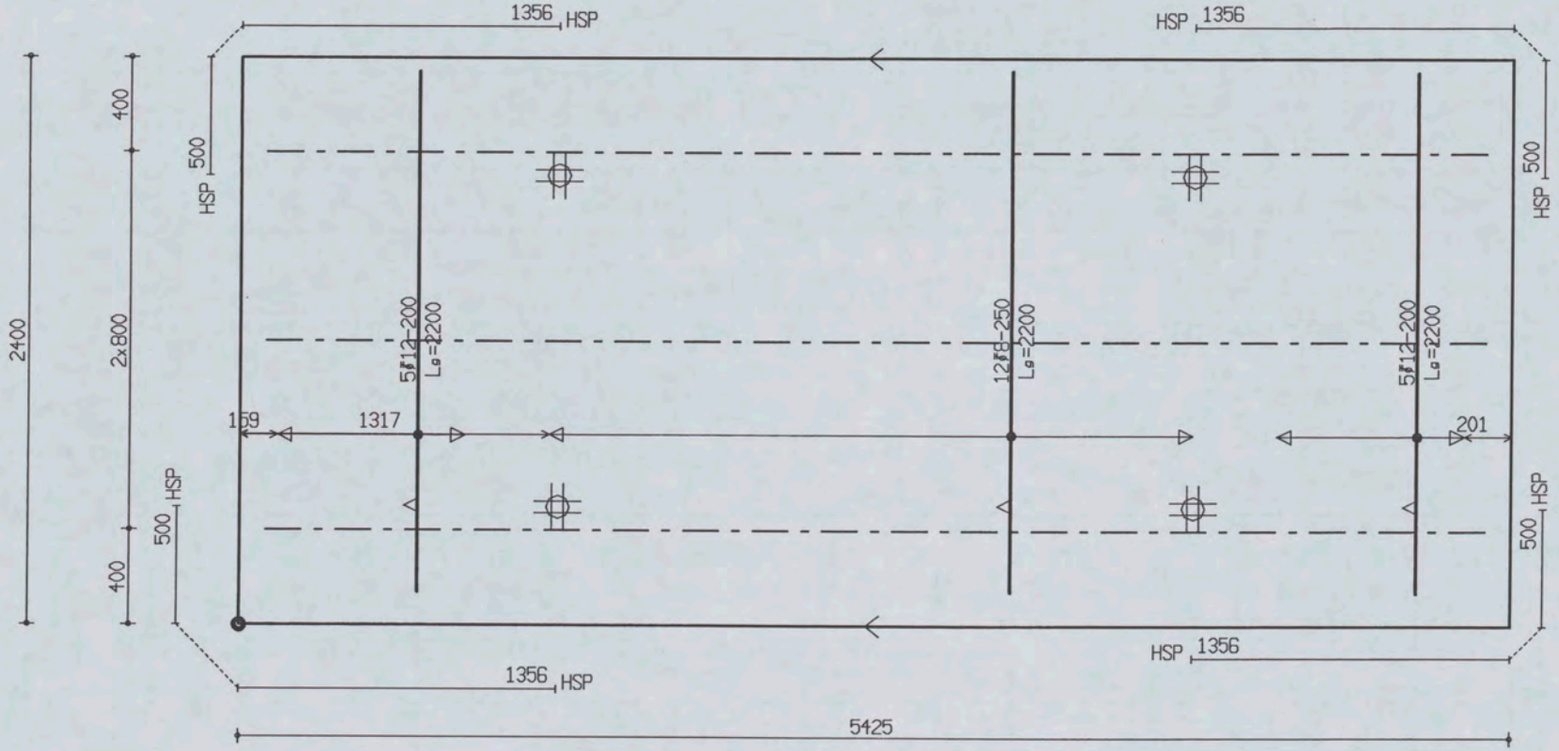

PROJ.NR.	3420							
							MALAFMETINGEN: 5425 x 2400	
DATUM : 18-01-06	NET NAAM : 12$29	TRALIE TYPE	TRALIES	LANGS mm2/m1	DWARS mm2/m1	AANTAL	MERK	
PLAATDIKTE: 70	WAP. HORZ.: 6-550	190						
DEKKING : 25	WAP. VERT.: 6-261	7 | 4.5 | 5						
BETONKWAL.: B45	SECTION : V007	MIL.KLASSE: 2	190-3-5200	0	0	1	055	

Oeterbeton VLOEREN Tekeningnaam: 3420_L01 ZAPLTSRV: 3.99

Shell Amsterdam

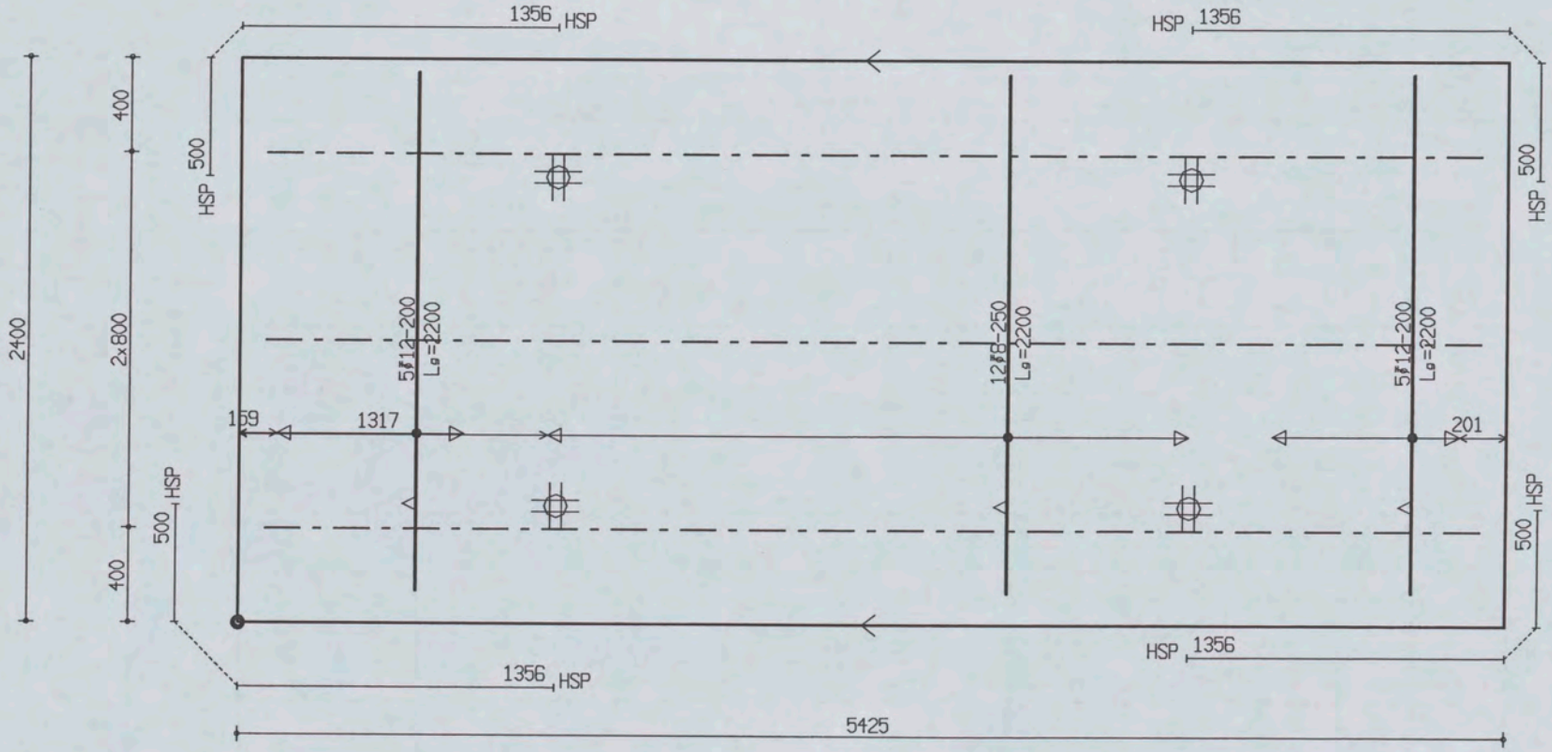

PROJ.NR.	3420

MALAFMETINGEN: 5425 x 2400

DATUM : 18-01-06	NET NAAM : 12$29	TRALIE TYPE			TRALIES	LANGS mm2/m1	DWARS mm2/m1	AANTAL	MERK
PLAATDIKTE: 70	WAP. HORZ.: 6-550	190							
DEKKING : 25	WAP. VERT.: 6-261	7	4.5	5					
BETONKWAL.: B45	SECTION : V007	MIL.KLASSE:		2	190-3-5200	0	0	1	056

Oeterbeton VLOEREN Tekeningnaam: 3420_L01 ZAPLTSAV:3.99

Shell Amsterdam

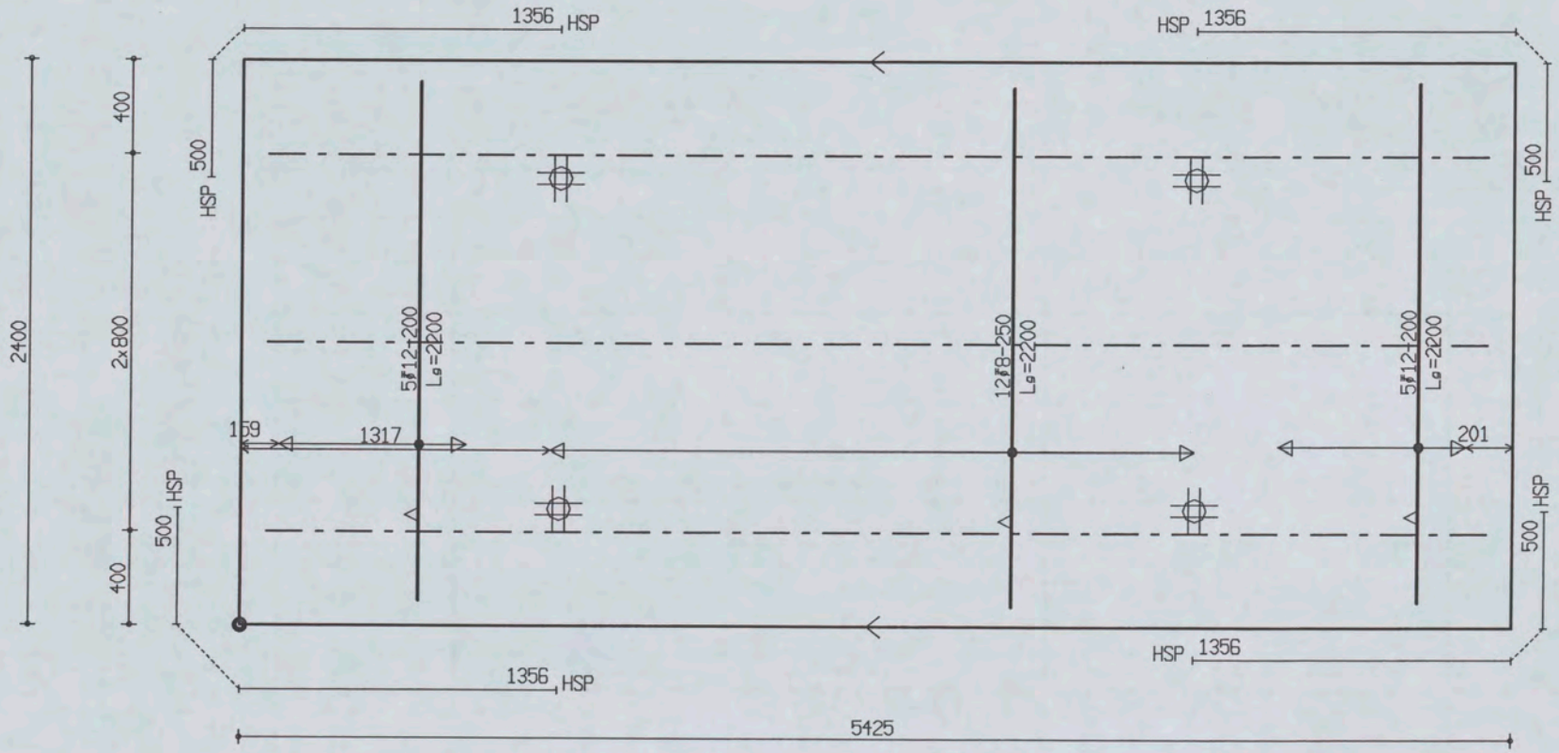

PROJ.NR.	3420							
						MALAFMETINGEN: 5425 x 2400		
DATUM : 18-01-06	NET NAAM : 12$29	TRALIE TYPE	TRALIES	LANGS mm2/m1	DWARS mm2/m1	AANTAL	MERK
PLAATDIKTE: 70	WAP. HORZ.: 6-550	190					
DEKKING : 25	WAP. VERT.: 6-261	7 | 4.5 | F					
BETONKWAL.: B45	SECTION : V007	MIL.KLASSE: 2	190-3-5200	0	0	1	057

Oeterbeton VLOEREN Tekeningnaam: 3420_L01 ZAPLTSAV: 3.99

Shell Amsterdam

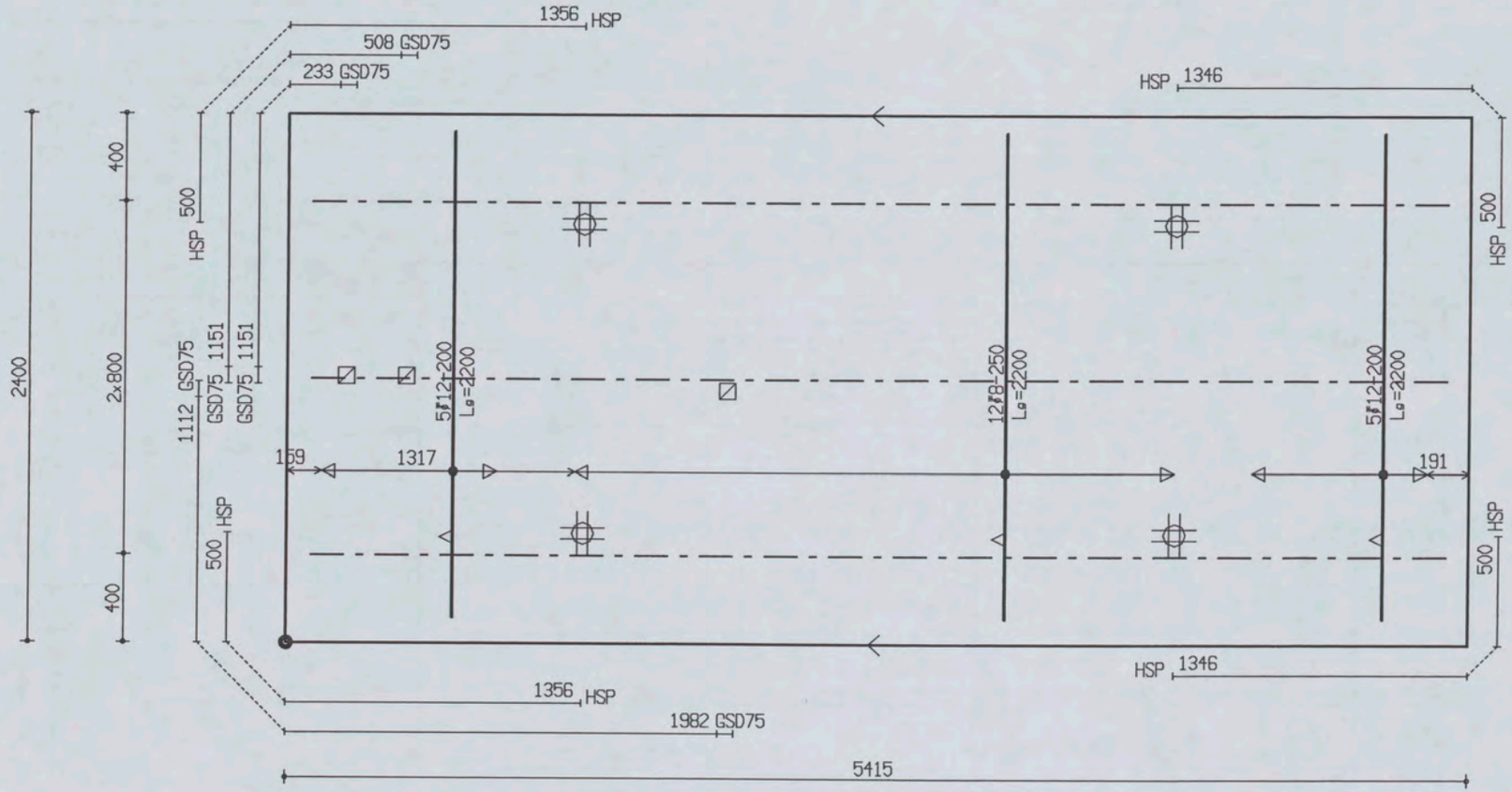

PROJ.NR.	3420

MALAFMETINGEN: 5415 x 2400

DATUM : 18-01-06	NET NAAM : 12$29	TRALIE TYPE			TRALIES	LANGS mm2/m1	DWARS mm2/m1	AANTAL	MERK
PLAATDIKTE: 70	WAP. HORZ.: 6-550	190							
DEKKING : 25	WAP. VERT.: 6-261	7	4.5	5					
BETONKWAL.: B45	SECTION : V007	MIL.KLASSE: 2			190-3-5200	0	0	1	058

Oeterbeton VLOEREN Tekeningnaam: 3420_L01 ZAPLTSAV:3.99

Shell Amsterdam

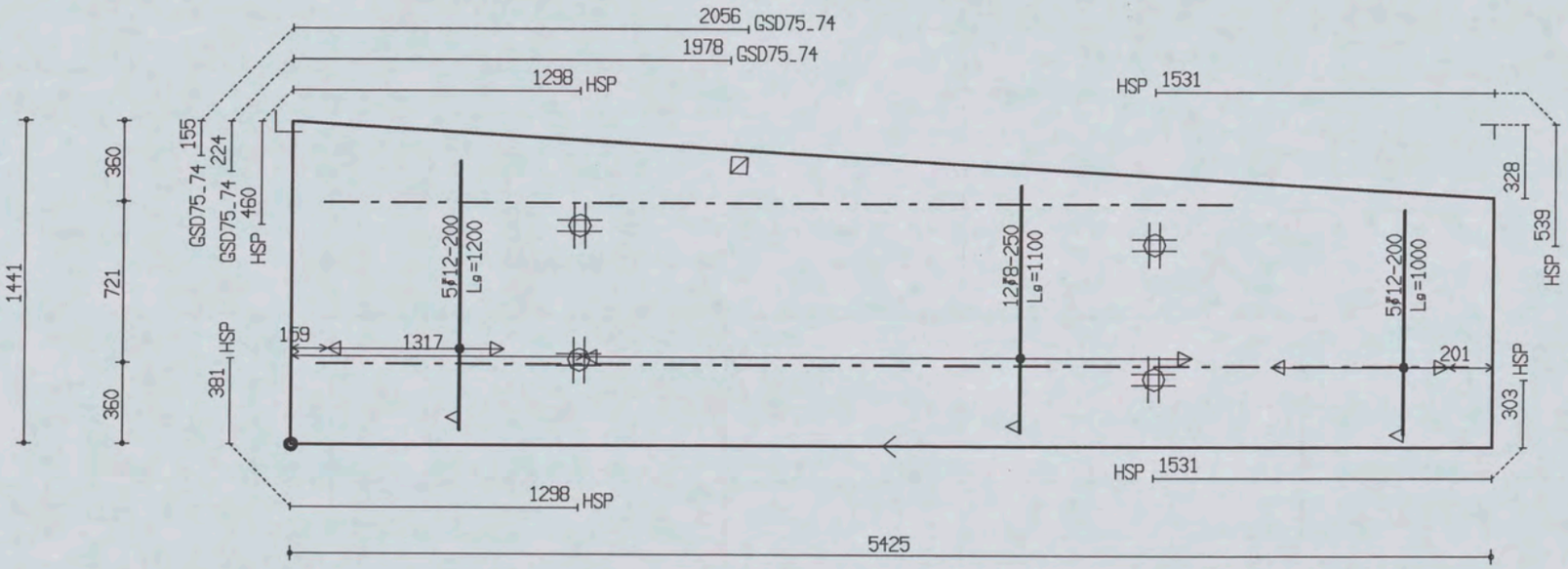

PROJ.NR.	3420

MALAFMETINGEN: 5425 x 1441

DATUM : 18-01-06	NET NAAM : 12$29	TRALIE TYPE			TRALIES	LANGS mm2/m1	DWARS mm2/m1	AANTAL	MERK
PLAATDIKTE: 70	WAP. HORZ.: 6-550	190							
DEKKING : 25	WAP. VERT.: 6-261	7	4.5	F	190-1-4100	0	0	1	059
BETONKWAL.: B45	SECTION : V007	MIL.KLASSE: 2			190-1-5200				

the scale towards document
Patch Reference numbers on UTT
Serial No. 549

Oeterbeton VLOEREN Tekeningnaam: 3420_L01 ZAPLTSAV:3.99

Shell Amsterdam

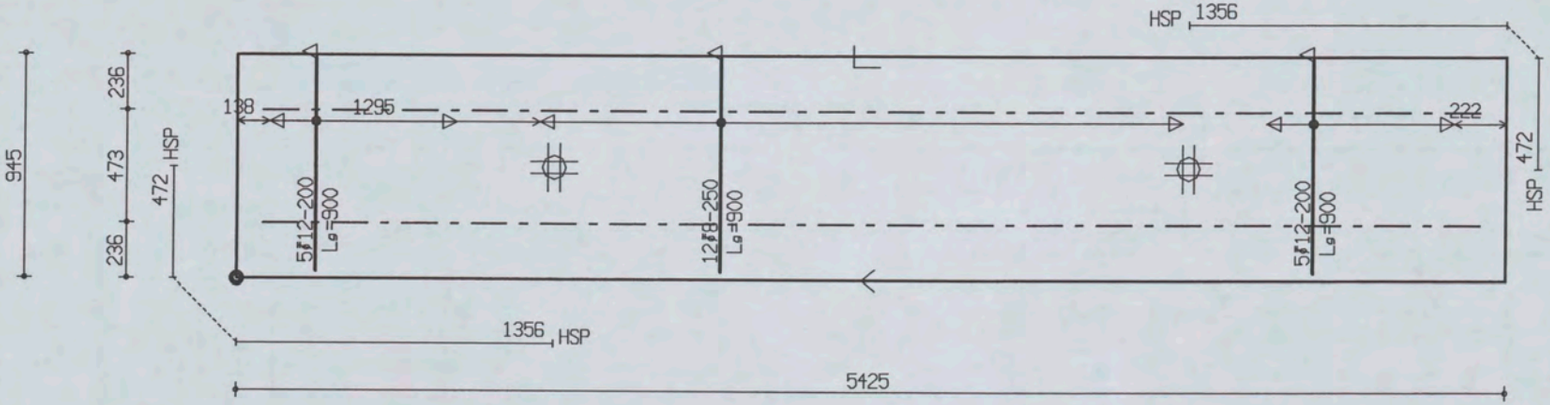

PROJ.NR.	3420

MALAFMETINGEN: 5425 x 945

DATUM : 18-01-06	NET NAAM : 12$29	TRALIE TYPE			TRALIES	LANGS mm2/m1	DWARS mm2/m1	AANTAL	MERK
PLAATDIKTE: 70	WAP. HORZ.: 6-550	190			190-2-5200	0	0	1	060
DEKKING : 25	WAP. VERT.: 6-261	7	4.5	5					
BETONKWAL.: B45	SECTION : V008	MIL.KLASSE: 2							

Oeterbeton VLOEREN Tekeningnaam: 3420_L01 ZAPLTSRV: 3.99

Shell Amsterdam

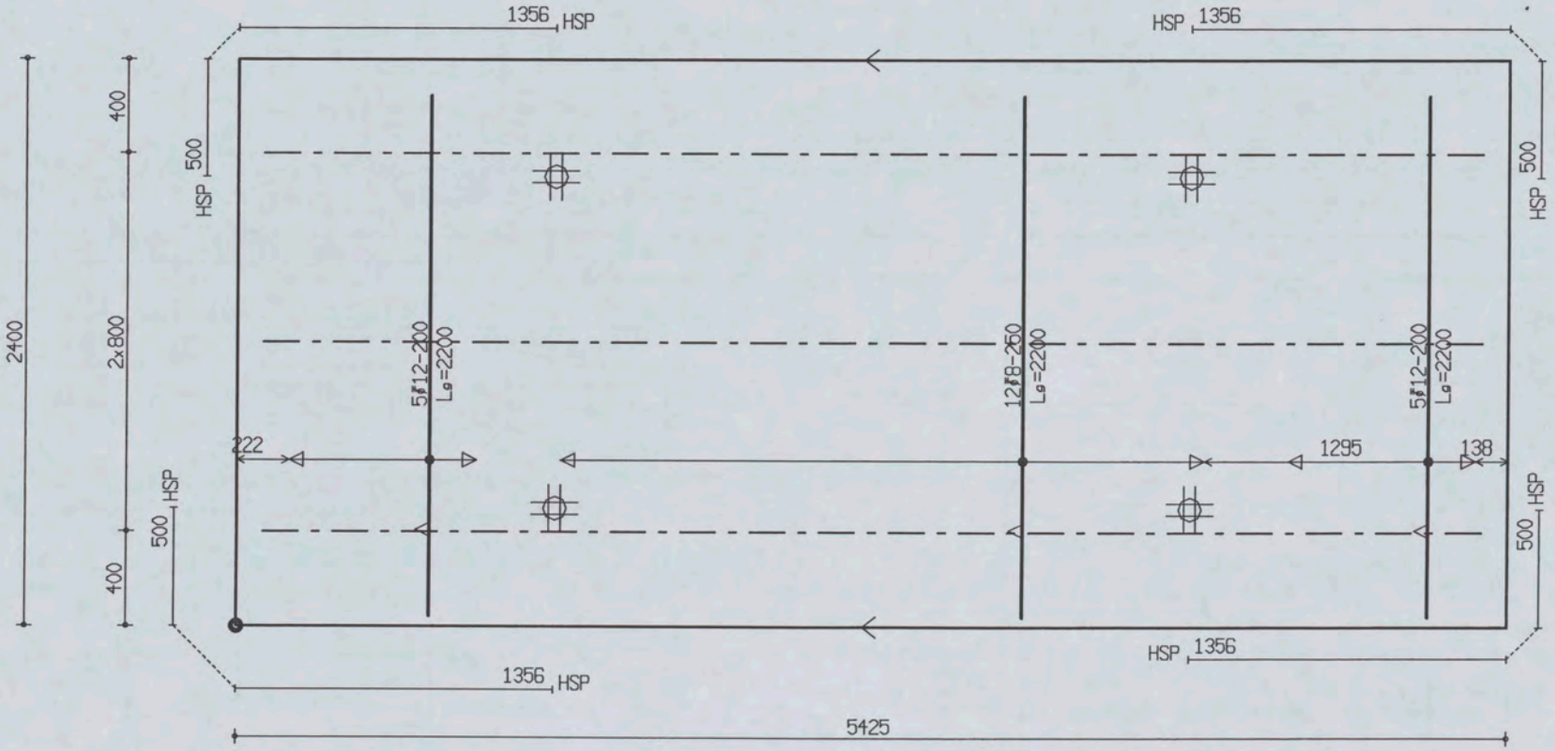

PROJ.NR.	3420							
DATUM : 18-01-06	NET NAAM : 12$29	TRALIE TYPE	TRALIES	LANGS mm2/m1	DWARS mm2/m1	AANTAL	MERK
PLAATDIKTE: 70	WAP. HORZ.: 6-550	190					
DEKKING : 25	WAP. VERT.: 6-261	7 | 4.5 | 5					
BETONKWAL.: B45	SECTION : V008	MIL.KLASSE: 2	190-3-5200	0	0	1	061

MALAFMETINGEN: 5425 x 2400

Oeterbeton VLOEREN Tekeningnaam: 3420_L01 ZAPLTSAV:3.99

Shell Amsterdam

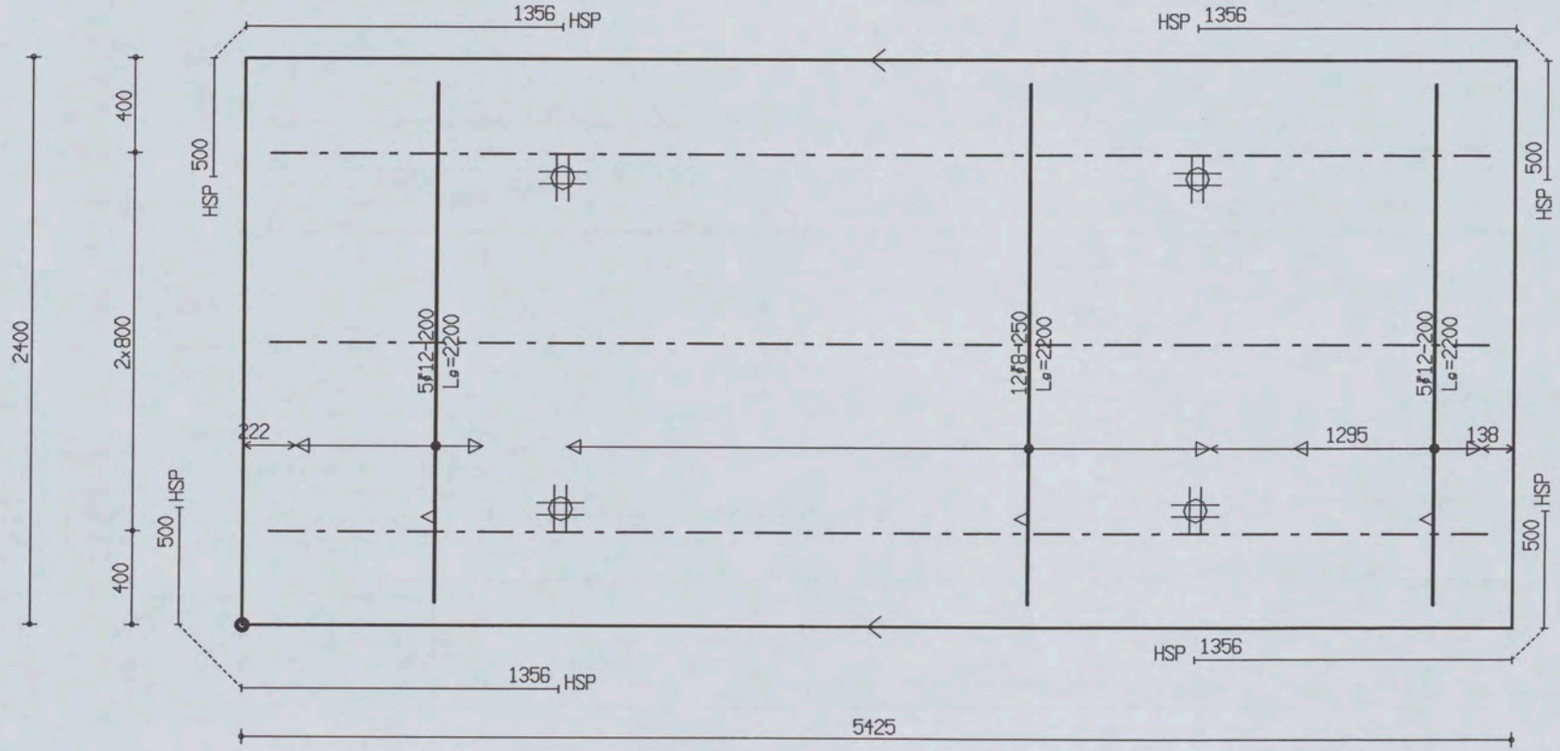

PROJ.NR.	3420

MALAFMETINGEN: 5425 x 2400

DATUM : 18-01-06	NET NAAM : 12$29	TRALIE TYPE			TRALIES	LANGS mm2/m1	DWARS mm2/m1	AANTAL	MERK
PLAATDIKTE: 70	WAP. HORZ.: 6-550	190							
DEKKING : 25	WAP. VERT.: 6-261	7	4.5	5					
BETONKWAL.: B45	SECTION : V008	MIL.KLASSE:	2		190-3-5200	0	0	1	062

Oeterbeton VLOEREN Tekeningnaam: 3420_L01 ZAPLTSAV:3.99

Shell Amsterdam

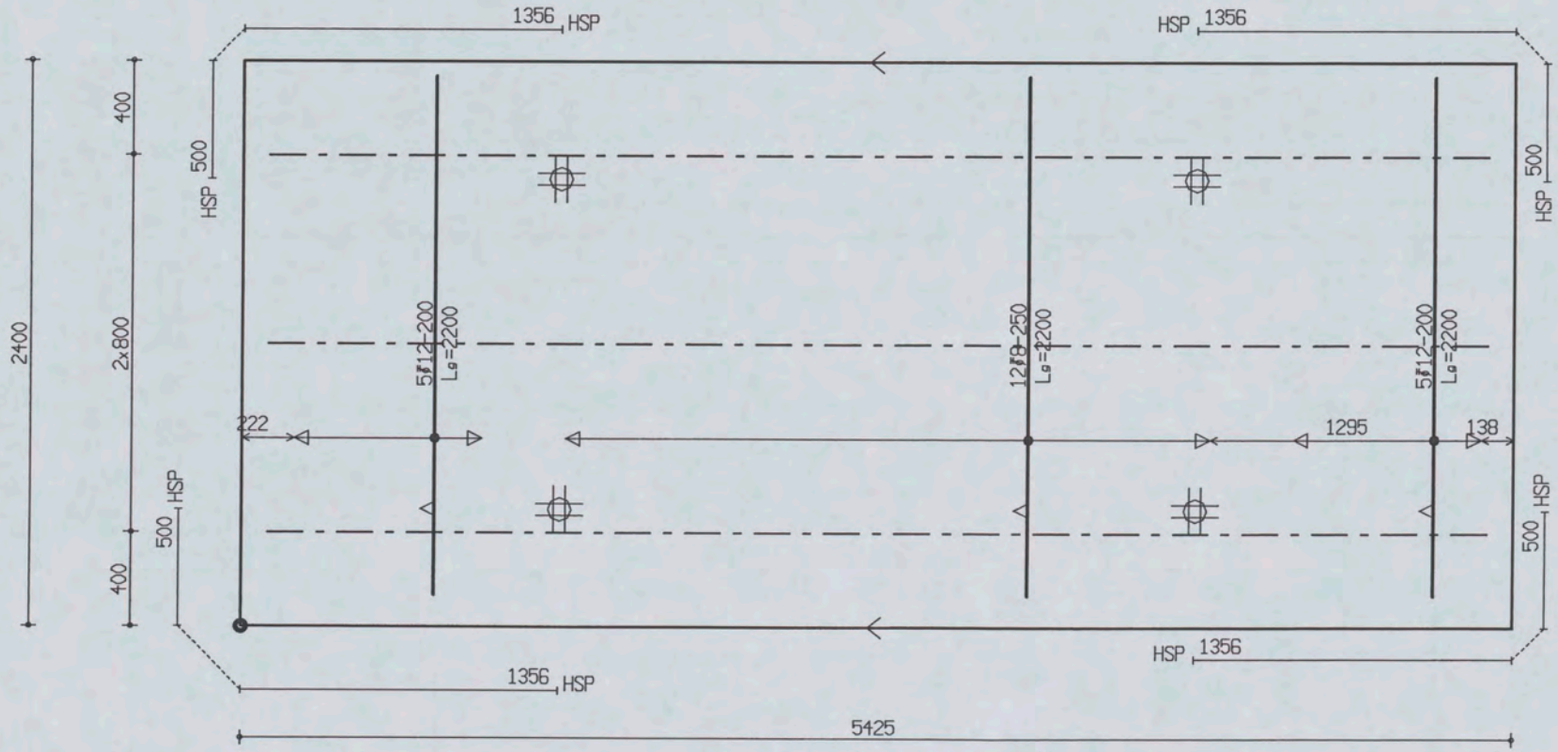

PROJ.NR.	3420

MALAFMETINGEN: 5425 x 2400

DATUM : 18-01-06	NET NAAM : 12$29	TRALIE TYPE	TRALIES	LANGS mm2/m1	DWARS mm2/m1	AANTAL	MERK
PLAATDIKTE: 70	WAP. HORZ.: 6-550	190					
DEKKING : 25	WAP. VERT.: 6-261	7 | 4.5 | 5					
BETONKWAL.: B45	SECTION : V008	MIL.KLASSE: 2	190-3-5200	0	0	1	063

the scale towards document
Scan Reference Chart TE263 Serial No. 549

Oeterbeton VLOEREN Tekeningnaam: 3420_L01 ZAPLTSAV: 3.99

Shell Amsterdam

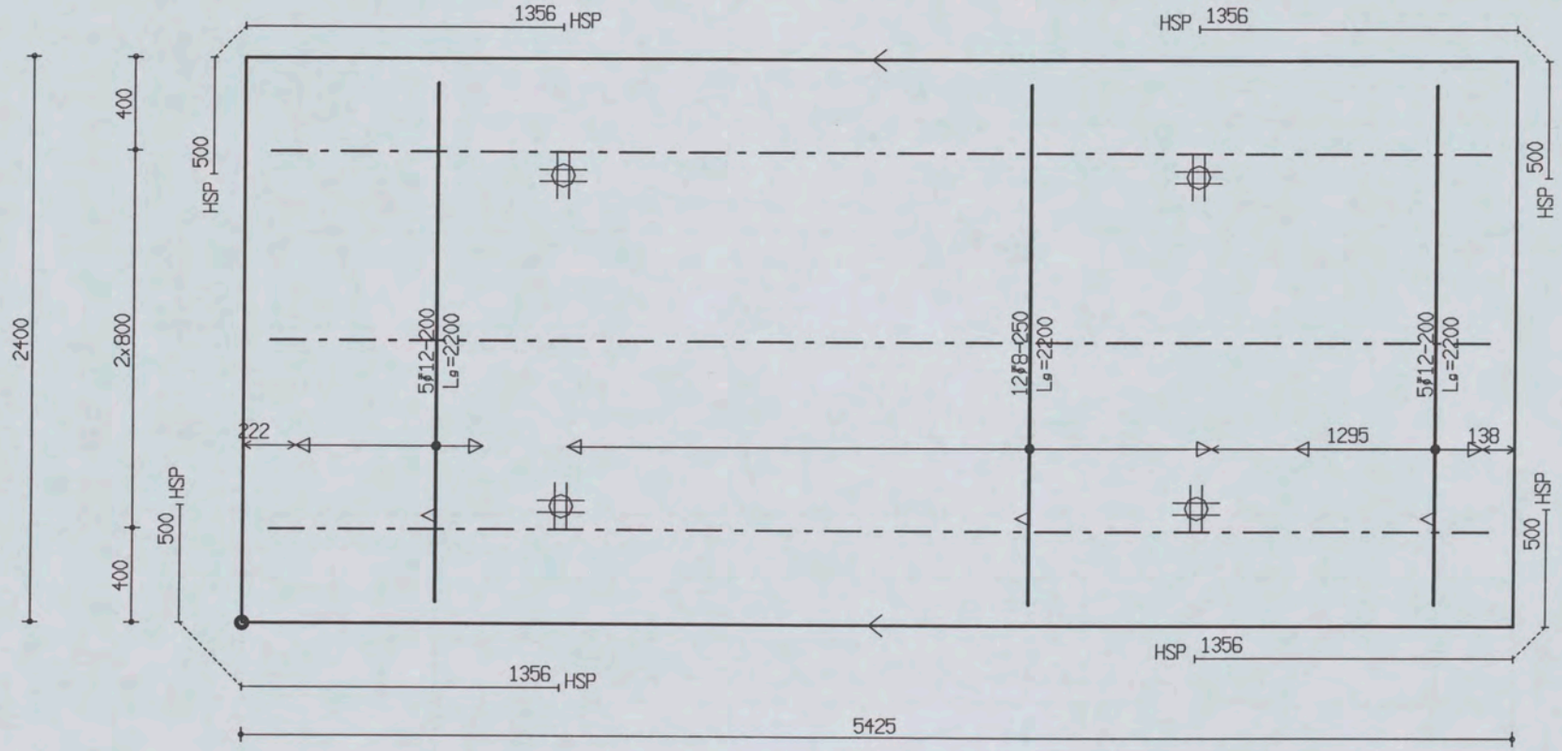

PROJ.NR.	3420

MALAFMETINGEN: 5425 x 2400

DATUM : 18-01-06	NET NAAM : 12$29	TRALIE TYPE			TRALIES	LANGS mm2/m1	DWARS mm2/m1	AANTAL	MERK
PLAATDIKTE: 70	WAP. HORZ.: 6-550	190							
DEKKING : 25	WAP. VERT.: 6-261	7	4.5	5					
BETONKWAL.: B45	SECTION : V008	MIL.KLASSE: 2			190-3-5200	0	0	1	064

the scale towards document
Patch Reference numbers on UTT
Serial No. 549