van Roemburg & Woning Diagnose

Meetrapport

Conform de Branchebrede NVM cs meetinstructies op basis van de NEN 2580:2007 NL, 'Oppervlakten en inhouden van gebouwen- Termen, definities en bepalingsmethoden', inclusief het correctieblad NEN 2580:2007/C1: 2008

Object type	**Appartement**
Adres	**Johan van Hasseltkade** (10)(2e)
Plaats	**Amsterdam**
Datum Meetopname	23-09-2016
Datum Meetrapport	26-09-2016
Meetcertificaat type A	Op locatie ingemeten
Status	Definitief
Opdrachtgever	Damstede Makelaardij
Adres	Camera Obscuralaan (10)(2e)
Postcode/Plaats	1183 JX Amstelveen



Op al onze diensten en transacties zijn onze Algemene Voorwaarden van toepassing zoals gepubliceerd op onze website www.vrwd.nl

Toelichting op het meetrapport

Van Roemburg & Woning Diagnose heeft in opdracht van, Damstede Makelaardij een NEN 2580 meetrapport samengesteld, waarin de gebruiksoppervlaktes gesplitst zijn aangegeven. Het meetrapport is opgesteld conform de richtlijnen NEN 2580:2007 inzake oppervlakten en inhouden van gebouwen, termen, definities en bepalingsmethoden, inclusief het correctieblad C1:2008.

Verantwoording meetrapport NEN 2580

- De meting heeft plaatsgevonden op 23 september 2016, waarbij de maatvoering van alle ruimten zijn nagemeten, genoteerd en gecontroleerd op gebruiksfunctie.
- Indien de woningscheidende muur wordt gedeeld met een naastgelegen binnenruimte, dan is voor de maatvoering het hart van de muur aangehouden.

Van Roemburg & Woning Diagnose heeft de volgende vloeroppervlakte vastgesteld:

Bruto vloeroppervlakte - Woning	272,00	M2
Gebruiksoppervlakte(n) - Woonoppervlak	203,00	M2
Gebruiksoppervlakte(n) - Overige inpandige ruimte(n)	0,00	M2
Gebruiksoppervlakte(n) - Gebouw gebonden buitenruimte(n)	49,00	M2
Gebruiksoppervlakte(n) - Externe bergruimte(n)	5,00	M2
Inhoud woonfunctie	659,00	M3
Bruto inhoud woonfunctie	772,00	M3

Rapport opgemaakt door (10)(2e) naar beste kennis en wetenschap, geheel te goeder trouw.
Op locatie ingemeten door (10)(2e) (10)(2e) op 23 september 2016.

Amsterdam, 26 september 2016

(10)(2e)

(10)(2e)

Op al onze diensten en transacties zijn onze Algemene Voorwaarden van toepassing zoals gepubliceerd op onze website www.vrwd.nl

Gehanteerde begrippen en meettechnisch kader

Bij het bepalen van de vloeroppervlakte en inhoud is uitgegaan van de NEN 2580:2007 NL, inzake 'Oppervlakten en inhouden van gebouwen – Termen, definities en bepalingsmethoden', inclusief het correctieblad C1:2008 en voor zover relevant conform de NTA 2581 'Opstellen van meetrapporten volgens NEN 2580'.
Hieronder een beknopte uitleg van de bovengenoemde norm, mits er sprake is van relevantie tot dit rapport. Voor de complete tekst dient u de norm te raadplegen alsmede de hiervan afgeleide "Meetinstructie bepalen gebruiksoppervlakte woningen volgens NEN-2580" en de "Meetinstructie bepalen bruto inhoud woningen volgens NEN-2580" vastgesteld door NVM, VBO makelaar, VastgoedPRO, Vereniging Nederlandse Gemeenten en de Waarderingskamer.

Bruto vloeroppervlakte (BVO)

De bruto vloeroppervlakte van een ruimte, of van een groep van ruimten, is de oppervlakte gemeten op vloerniveau langs de buitenomtrek van de opgaande scheidingsconstructies, die de desbetreffende ruimte of een groep van ruimten omhullen.

- Bij bepaling van de BVO wordt niet meegerekend een schalmgat of een vide met een oppervlakte die groter dan of gelijk is aan 4,0 m^2 (inclusief de ruimte voor verticaal verkeer).
- Indien binnenruimte aan een aanpalende binnenruimte grenst, moet worden gemeten tot het hart van de desbetreffende scheidingsconstructie.
- Indien een gebouwgebonden buitenruimte aan een binnenruimte grenst, moet het grondvlak van de scheidingsconstructie volledig worden toegerekend aan het BVO van de binnenruimte.

Gebruiksoppervlakte (GO)

De gebruiksoppervlakte van een ruimte, of van een groep van ruimten, is de oppervlakte gemeten op vloerniveau tussen de opgaande scheidingsconstructie die de desbetreffende ruimte of groep van ruimten omhullen.
Bij de bepaling van de GO wordt **niet** meegerekend:

- Een vide indien de oppervlakte daarvan groter is dan, of gelijk is aan 4,0 m^2;
- Constructieve delen zoals (leiding) schachten en vrijstaande constructies zoals kolommen, indien de horizontale doorsnede daarvan groter is dan of gelijk is aan 0,50 m^2;
- Ruimten met beperkte stahoogte; dit is de oppervlakte van vloeren, waarboven de netto-hoogte kleiner is dan 1,50 meter, met uitzondering van vloeren onder trappen.

Op al onze diensten en transacties zijn onze Algemene Voorwaarden van toepassing zoals gepubliceerd op onze website www.vrwd.nl

Gebruiksoppervlakte: Overige inpandige ruimte

Een ruimte(n) is overig inpandige ruimte(n) indien een van de onderstaande gevallen geldt:

- Het hoogste punt tussen 1.50 meter en 2 meter hoog is;
- Het hoogste punt hoger dan 2 meter is, maar het aaneengesloten oppervlak hoger dan 2 m kleiner is dan 4 m2;
- De ruimte(n) bouwkundig slechts geschikt is als bergruimte(n), bijvoorbeeld een fietsenstalling, een garage of een niet te belopen zolder;
- Er sprake is van een bergzolder dat wil zeggen een zolder die alleen toegankelijk is met een niet vaste trap en/of een zolder met onvoldoende daglicht (raamoppervlakte kleiner dan één vierkante meter.

In twijfelgevallen worden de ruimte gerekend als woonruimte. Gang, keuken en bijkeuken, wasmachineruimte, pantry, kitchenette, CV-ruimte, vaste kast en meterkast worden allen gerekend als woonruimte.

Buitenruimten

De NEN 2580 kent diverse definities voor buitenruimten. Vanuit een praktisch oogpunt is in dit meetrapport de oppervlakte van buitenruimten zoals balkons en
patio's vastgesteld op basis van de netto oppervlakte.
Een ruimte(n) is gebouwgebonden buitenruimte(n) indien deze ruimte(n) **niet of slechts gedeeltelijk is omsloten** door vaste wanden en daardoor geen vaste buitenomgrenzing heeft. Denk hierbij aan een balkon of dakterras. In geval van een appartement gelegen op de begane grond dient een terras, wanneer en voor zover dit terras rust op een drager die geïntegreerd is in de bouwconstructie van de woning, ook als gebouwgebonden buitenruimte(n) te worden beschouwd. Dit is een uitzondering op de algemene regel en NEN2580.

Voor het bepalen van de gebruiksoppervlakte van gebouwgebonden buitenruimte wordt onderscheid gemaakt tussen overdekte ruimte en niet overdekte ruimte:

- Bij overdekte gebouwgebonden buitenruimte wordt de oppervlakte gemeten tot de verticale projectie van de overkapping;
- Bij niet overdekte gebouwgebonden buitenruimte wordt het oppervlak gemeten tot de opgaande scheidingsconstructie, bijvoorbeeld een hek, dakopstand of rand van de vloerconstructie.

Een ruimte(n) is externe bergruimte(n) indien er **geen gedeelde muur** is met het hoofdgebouw en de ruimte(n) **alleen bereikbaar is via de open lucht**. Verder geldt dat externe bergruimte(n) nooit een woonfunctie kan hebben.

Perceel (kadastrale grenzen)

Indien er in dit rapport een oppervlakte van bijvoorbeeld een tuin wordt genoemd, is deze oppervlakte uitsluitend indicatief bedoeld.
Voor het exact vaststellen van de oppervlakte van het perceel dient u het officiële kadaster of een gecertificeerde landmeter te raadplegen

Op al onze diensten en transacties zijn onze Algemene Voorwaarden van toepassing zoals gepubliceerd op onze website www.vrwd.nl

Datum Meetopname	**23-09-2016**	**Meetbedrijf**	**Van Roemburg & Woning Diagnose**
Datum Meetrapport	26-09-2016	Opsteller	(10)(2e)
Meetcertificaat type A	Op locatie gecontroleerd en ingemeten	Status	Definitief

Object type	Appartement
Adres	Johan van Hasseltkade (10)(2e)
Plaats	Amsterdam

Opdrachtgever	Damstede Makelaardij
Adres	Camera Obscuralaan (10)(2e)
Postcode/Woonplaats	1183 JX Amstelveen

Van Roemburg & Woning Diagnose stelt meetrapporten op conform de door de NEN uitgegeven NTA 2581:2011 opstellen van meetrapporten volgens NEN 2580:2007 incl. correctieblad C1:2008.

	PRE BVO AFTREK	BVO	BVO AFTREK	POST BVO AFTREK		GEBRUIKSOPPERVLAKTEN CONFORM NEN 2580-2007			OPPERVLAKTE	INHOUD
	vides/schalmgat >4m2	Bruto vloer-oppervlakte (excl. Vides etc. >4m2)	Tara oppervlakte (BVO-NVO)	Ruimte met beperkte stahoogte < 1,50 m	Vertikaal Verkeer >4 m2 & niet toegankelijke ruimten	Woonruimte m2	Overig inpandige ruimte	Gebouwgebonden buitenruimte	Externe bergruimte	Bruto inhoud m3
	A	(B+C+D+E+F+G+H)	B	C	D	E	F	G	H	I
Zevende verdieping	-	217,53	14,91	-	-	202,62	-	-	-	772,23
Woon/Werkruimte	-	217,53	14,91	-	-	202,62	-	-	-	772,23
Balkon voor (overdekt)	-	20,32	-	-	-	-	-	20,32	-	-
Balkon achter (overdekt)	-	29,09	-	-	-	-	-	29,09	-	-
Berging (bgg)	-	5,10	-	-	-	-	-	-	5,10	-
	-	-	-	-	-	-	-	-	-	-
Totalen Woning (Funda)		272				203				772

Op al onze diensten en transacties zijn onze Algemene Voorwaarden van toepassing zoals gepubliceerd op onze website www.vrwd.nl

Zevende verdieping



"De oppervlakte is met grootst mogelijke zorgvuldigheid gemeten, echter biedt geen garantie en er kunnen geen rechten aan ontleend worden"
© Van Roemburg & Woning Diagnose

Op al onze diensten en transacties zijn onze Algemene Voorwaarden van toepassing zoals gepubliceerd op onze website www.vrwd.nl

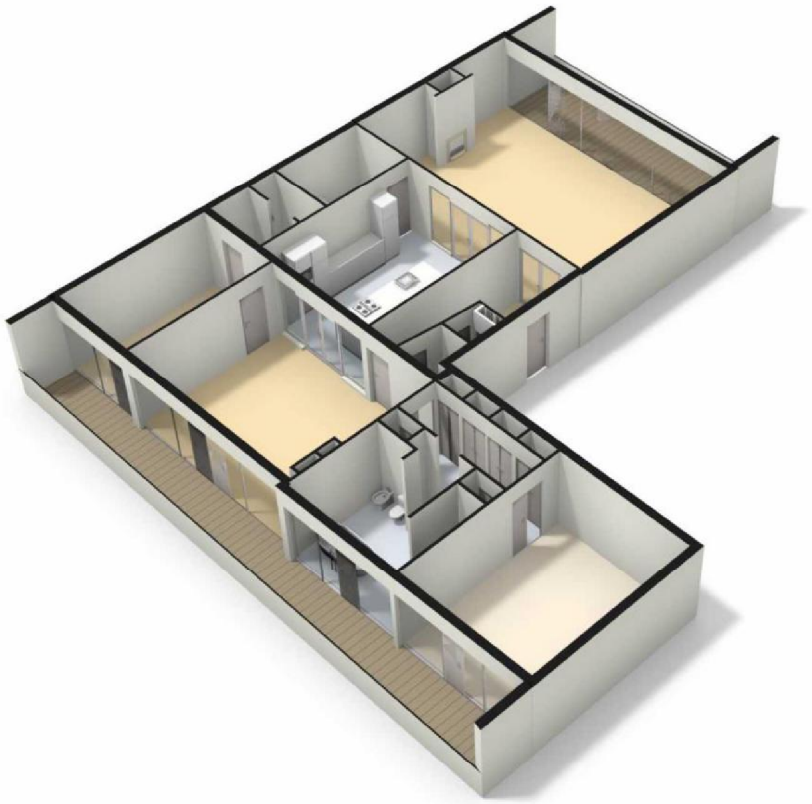

Op al onze diensten en transacties zijn onze Algemene Voorwaarden van toepassing zoals gepubliceerd op onze website www.vrwd.nl

Berging

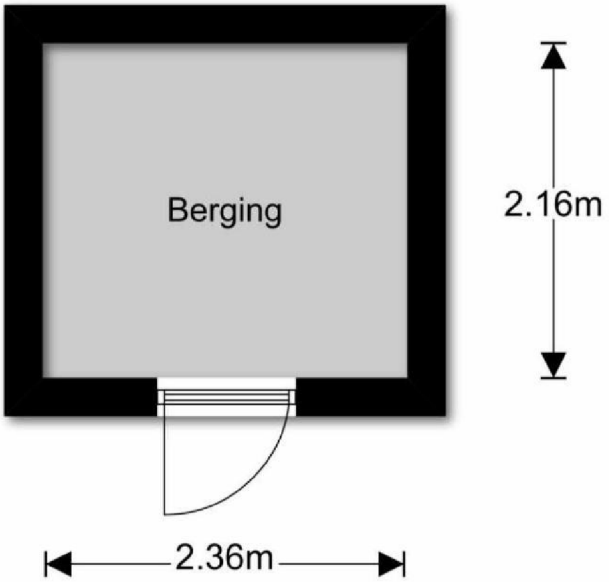

''De oppervlakte is met grootst mogelijke zorgvuldigheid gemeten,
echter biedt geen garantie en er kunnen geen rechten aan ontleend worden''
© Van Roemburg & Woning Diagnose

Op al onze diensten en transacties zijn onze Algemene Voorwaarden van toepassing zoals gepubliceerd op onze website www.vrwd.nl

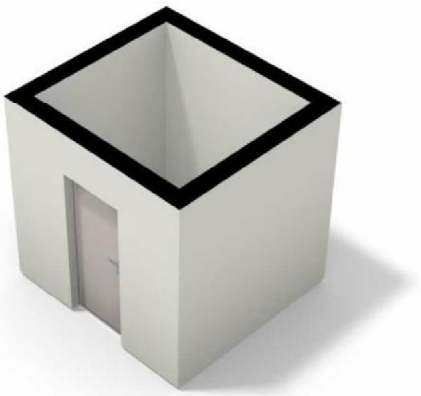

Op al onze diensten en transacties zijn onze Algemene Voorwaarden van toepassing zoals gepubliceerd op onze website www.vrwd.nl