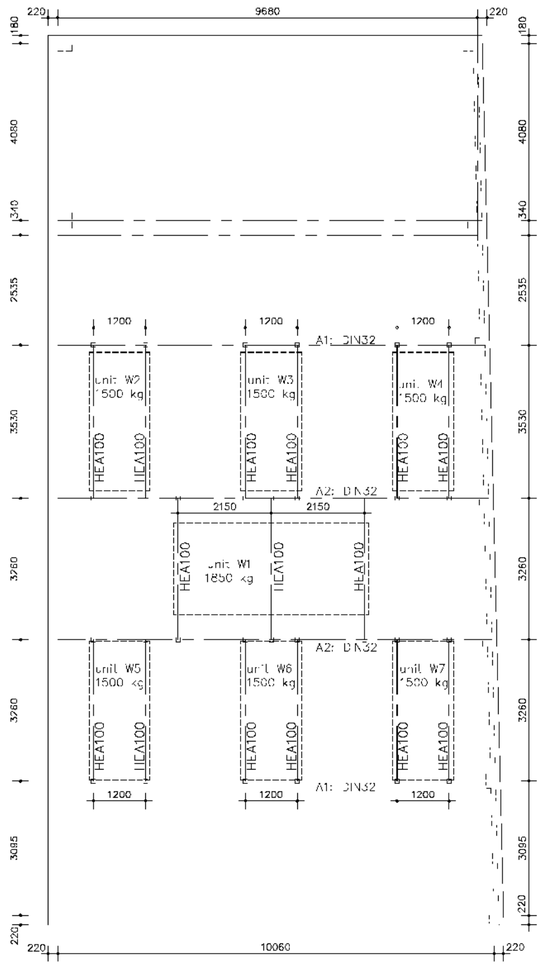

dakaanzicht WTW–units

stalen liggers HEA100 op bestaande dak;
afdragen op best. stalen liggers in dakvloer
mbv pootjes k.80x80x5

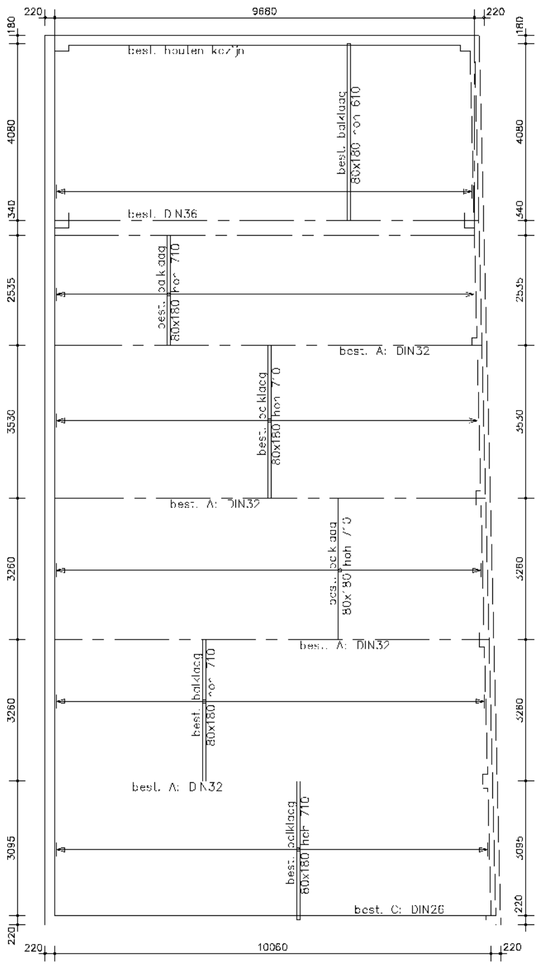

dakvloer met staalconstr.

bestaande stalen liggers met balklaag

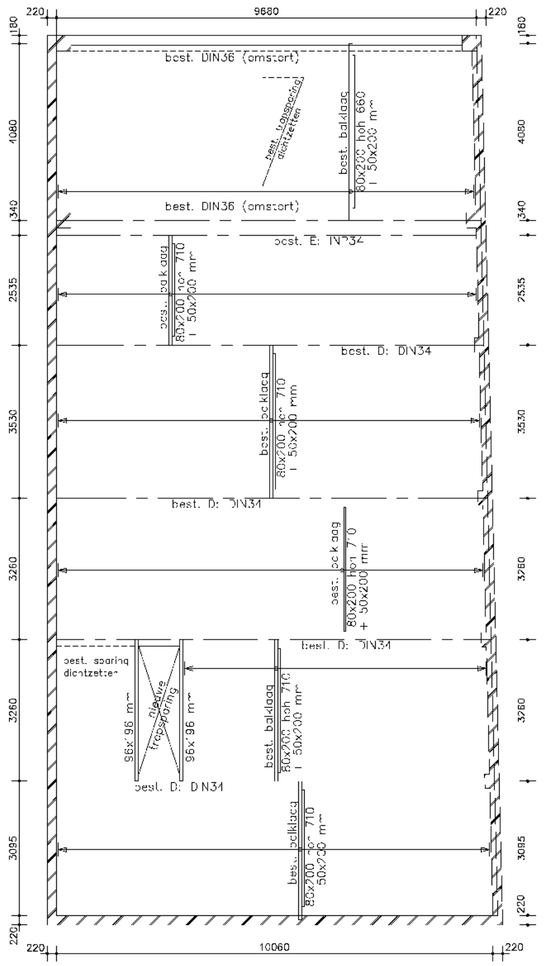

verd.vloer met staalconstr.

bestaande stalen liggers met balklaag
bestaande balklaag verzwaren

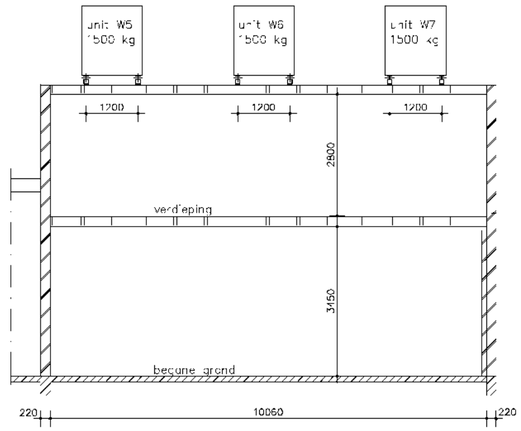

doorsnede

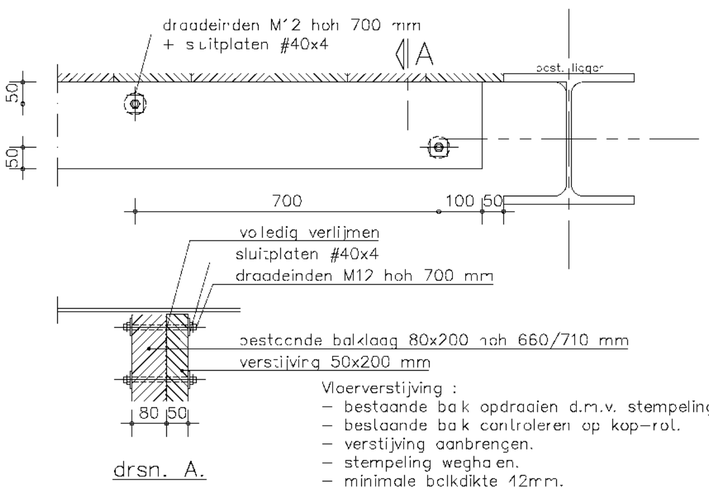

Vloerverstijving :
- bestaande bak opdraaien d.m.v. stempeling.
- beslaande bak controleren op kop–rol.
- verstijving aanbrengen.
- stempeling wegha en.
- minimale balkdikte 12mm.

drsn. A.

principe verstijving balklaag verd.vloer

houtklasse bestaand: C18; Houtklasse nieuw: C24.

- staalkwaliteit S235
- boutkwaliteit 8.8
- ankerkwaliteit 4.6
- lassen a=1/2t met een min. van 4 mm
- kop– en voetplaten rondom aflassen
- detailberekeningen en tekeningen door leverancier
- thermisch verzinken, beschadigde delen behandelen met zinkstofcompound (constructies in contact met buitenmilieu)
- stralen en meniën (staalconstructies binnen)
- constructie op spanning brengen na het aflassen
- constructie goed aanwerken
- constructie brandvrij bekleden
- lijmankers

in droge ondergrond inlijmen met Ed'lon P5002 of gelijkwaardig
in vochtige ondergrond inlijmen met Ed'lon Dex R of gelijkwaardig
lijm verwerken volgens voorschriften leverancier

Houtklasse bestaand: C18 en Houtklasse nieuw: C24

maten in het werk controleren

FEM Constructieadvies
Melkweg 54
1251 PT Laren (N–H)
5.1.2.e
5.1.2.e @femconstructieadvies.nl

Opdrachtgever :
Your Kitchen

Architekt :
n.v.t.

Werkadres :
Zeeburgerpad 22

Werknummer :
2021–156

Onderdeel :
controle verdiepingsvloer en dakvloer

Wijziging : A B C

Datum : 12–05–2021

Schaal : 1:100/10

Tekeningnr. : C01

5.1.1.d