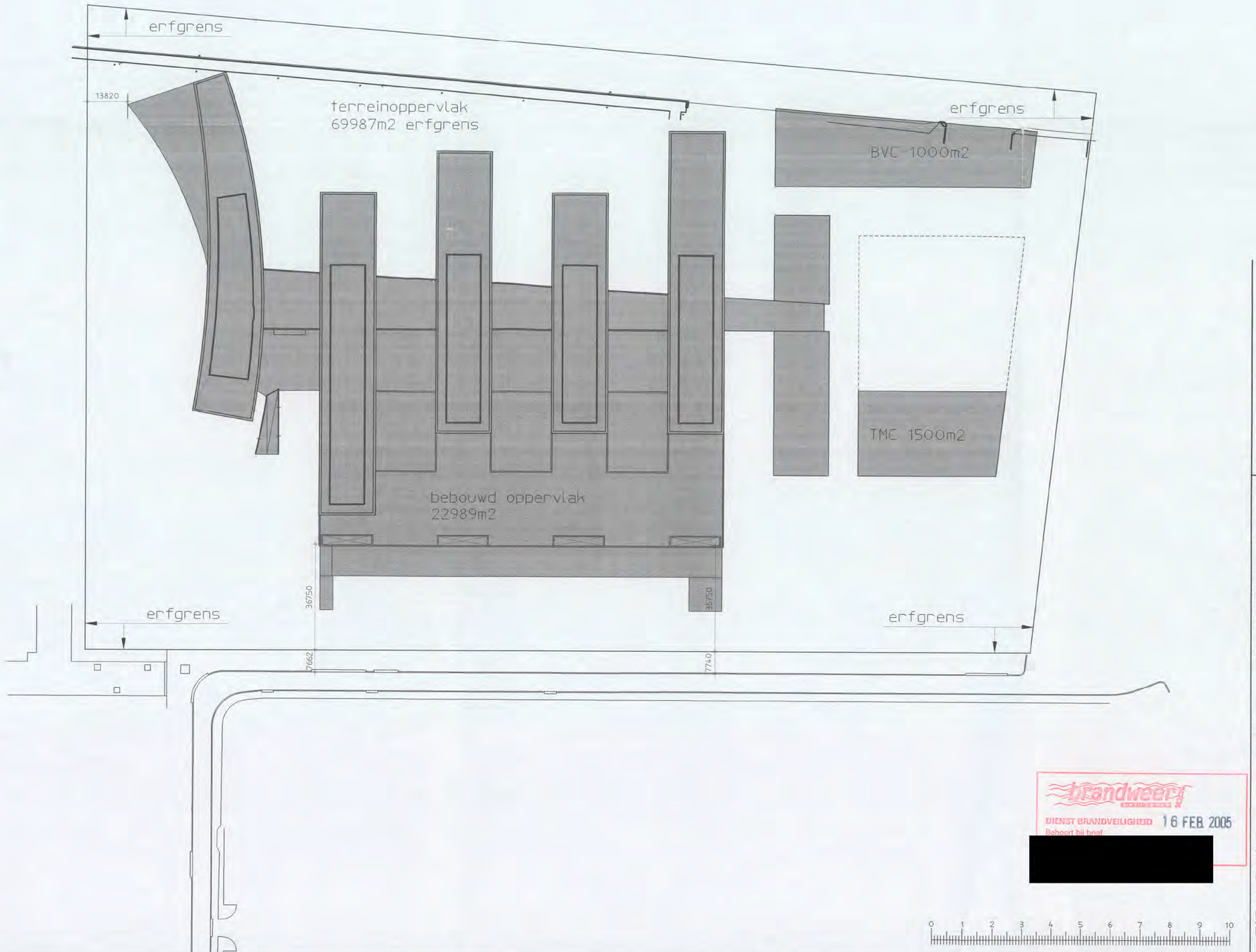

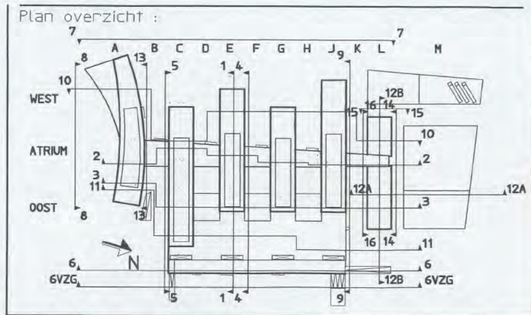

ARCADIS
Infrastructuur, gebouwen, milieu, communications

ARCADIS Bouw&Vastgoed BV
Piet Mondriaanlaan 26
Postbus 220
3800 AE Amersfoort
Tel. [redacted]
Fax [redacted]
www.arcadis.nl

Opdrachtgever : Shell International Chemicals B.V.

Ontwerp : ARCADIS Bouw & Vastgoed BV i.s.m. van mourik vermeulen

Project : Shell NTC Amsterdam

Onderwerp : Nieuwe situatie in terrein gebouw gedraaid evenwijdig aan oostgrens gelegen langs de grasweg (voetprint)

Fase : [redacted]

Getekend	[redacted]	Discipline	: Bouwtechnologie
Datum	: 03-12-'04	Gecontroleerd	[redacted]
Schaal	: 1:1000	Goedgekeurd	
Bladformaat	: A2	Status	: definitief

Projectnummer :	Tekeningnummer :	Versie :
140327.000256	04-3103	A

brandweer
DIENST BRANDVEILIGHEID 16 FEB 2005
Behoort bij brief
[redacted]