In dit document vindt u extra uitleg en toevoegen bederft de aanvraag.

Aan dit document zijn verduidelijkingen en toevoegingen, deze zijn voor het gemakt in een rood kader geplaatst.

Tuinhuis

De aanvraag gaat over een tuinhuis van 2 meter bij 3 meter met een hoogte van 2.5 meter. In deze uitvoer zijn 2 soorten ramen gebuikt en een enkele deur.

Het tuinhuis is opgebouwd uit metalen sandwichpanelen. Hierdoor heeft het Jaxx tuinhuis een moderne en strakke uitstraling en is deze onderhoudsvriendelijk.

Hij wordt door de leverancier op locatie op maat gemaakt, en zal op die manier binnen de maximale maten blijven.

Door de manier waar de leverancier het product aflevert hebben wij geen completen afbeelding van het eindproduct. Daarom zijn hier onder afbeeldingen toegevoegd met foto's van de buitenkant, ramen en deur.

Buiten kant.

Zoals eerder genoemd bestaan de wanden uit metalen sandwichpanelen die in de kleur (RAL 7016) wordt gespoten. De hoeken zijn afgewerkt met een metaal profiel. Buiten het zicht maar op het dat licht EPDM Dakbedekking onder een lichten hoek zodat het water naar de regenpijp afstroomt.

Hier is ook een voorbeeld van de aansluiting van de hemelwater afvoer.





Raam klein.

Het kleine raam bevindt zich aan de staat kant. Het raam heeft een hoogte van 39cm bij een breedte van 68cm. Vanaf het vlonder gemeten op een hoogte van 1,8 meter

Het raam is van aluminium gemaakt, die in de kleur (RAL 7016) is verwerkt



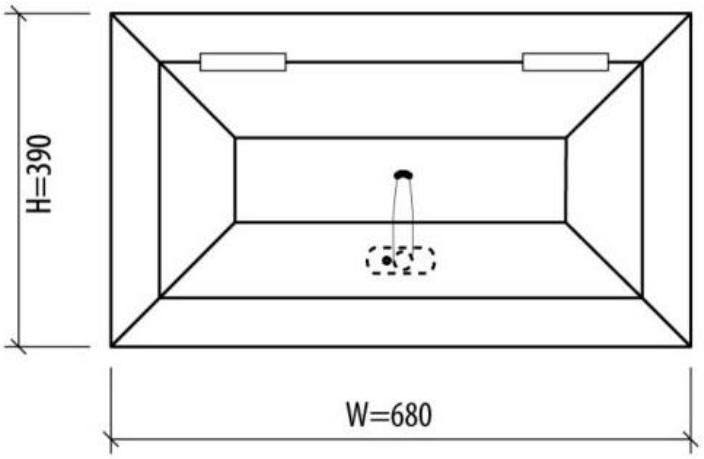



Raam groot.

Het kleine raam bevindt zich aan de kant van het zelfbouwvlonder. Het raam heeft een hoogte van 107 cm bij een breedte van 81cm. Vanaf het vlonder gemeten op een hoogte van 1 meter

Het raam is van aluminium gemaakt, die in de kleur (RAL 7016) is verwerkt

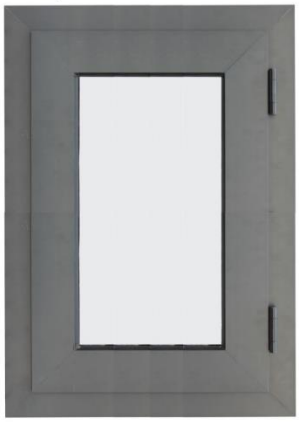

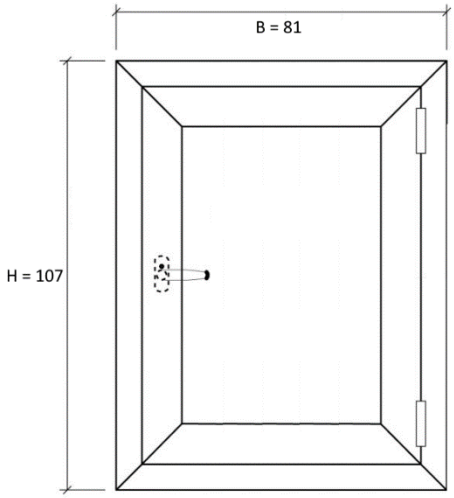

Deur

De deur bevindt zich aan de kant lange kant. De deur heeft een buitenmaat van 194 cm bij een 98 cm.

De deur is van aluminium gemaakt, die in de kleur (RAL 7016) is verwerkt







Zelfbouwsteiger op NAP +0,40m

De afmeting van het zelfbouwvlonder heeft een afmeting van 4m bij 6m op een hoogte van +0,40 nap
Het vlonder word doormiddel van een constructie bestaande uit meerderen lagen gerealiseerd.
De vlonderconstructie steunen op buispalen die geleverd zijn door gemeente Amsterdam.

Hier is een opbouw van de verschilde constructie lagen.

Laag 1:	Bestaat uit een HE-B 120 balk S235 die bevestigde wordt aan Palen die zijn geplaats door gemeente Amsterdam
Laag 2:	Bestaat uit Stalen profielen van 80x80x03 S235 die een latten boden verzorgen.
Laag 3:	Dit is een bevestigingen laag, deze is voornamelijk aanwezig om een makkelijker verbinding voor de vlonder delen naar het stalen frame van laag 2 te realiseren.
Laag 4:	De afdeklaag bestaande uit Bankirai vlonderplanken.

Update betreft afmetingen van bouwmaterialen.