Voorgaande proces

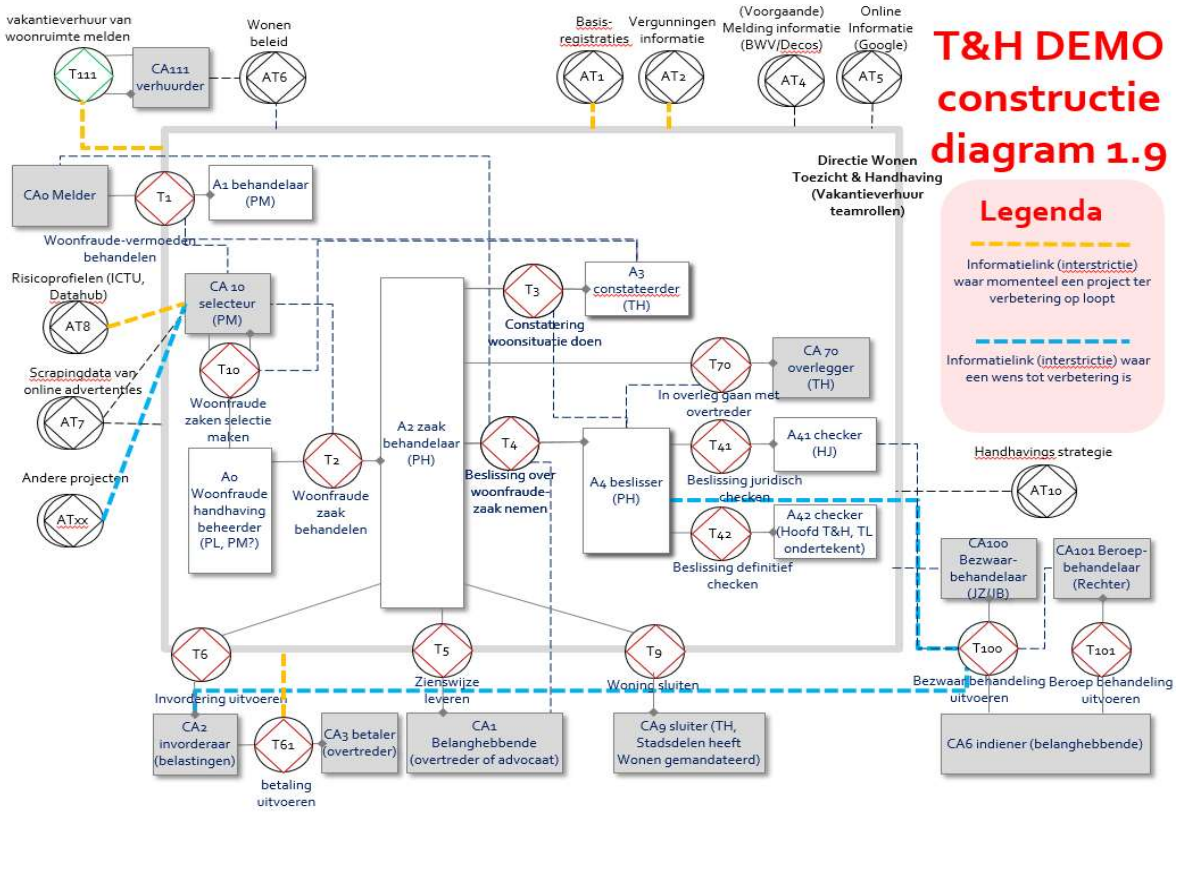

Vakantieverhuur:

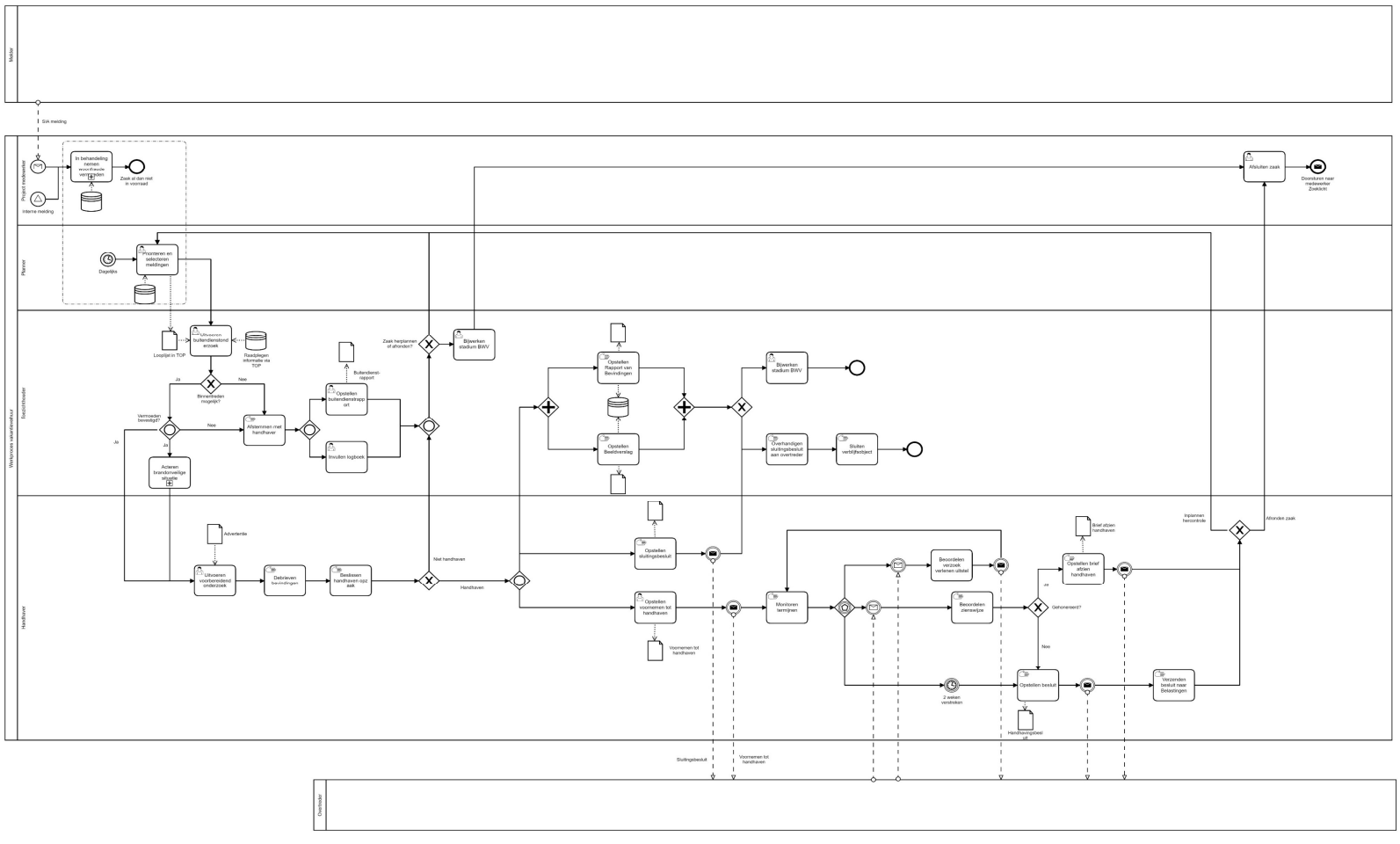

Leegstand:

Onderverhuur:

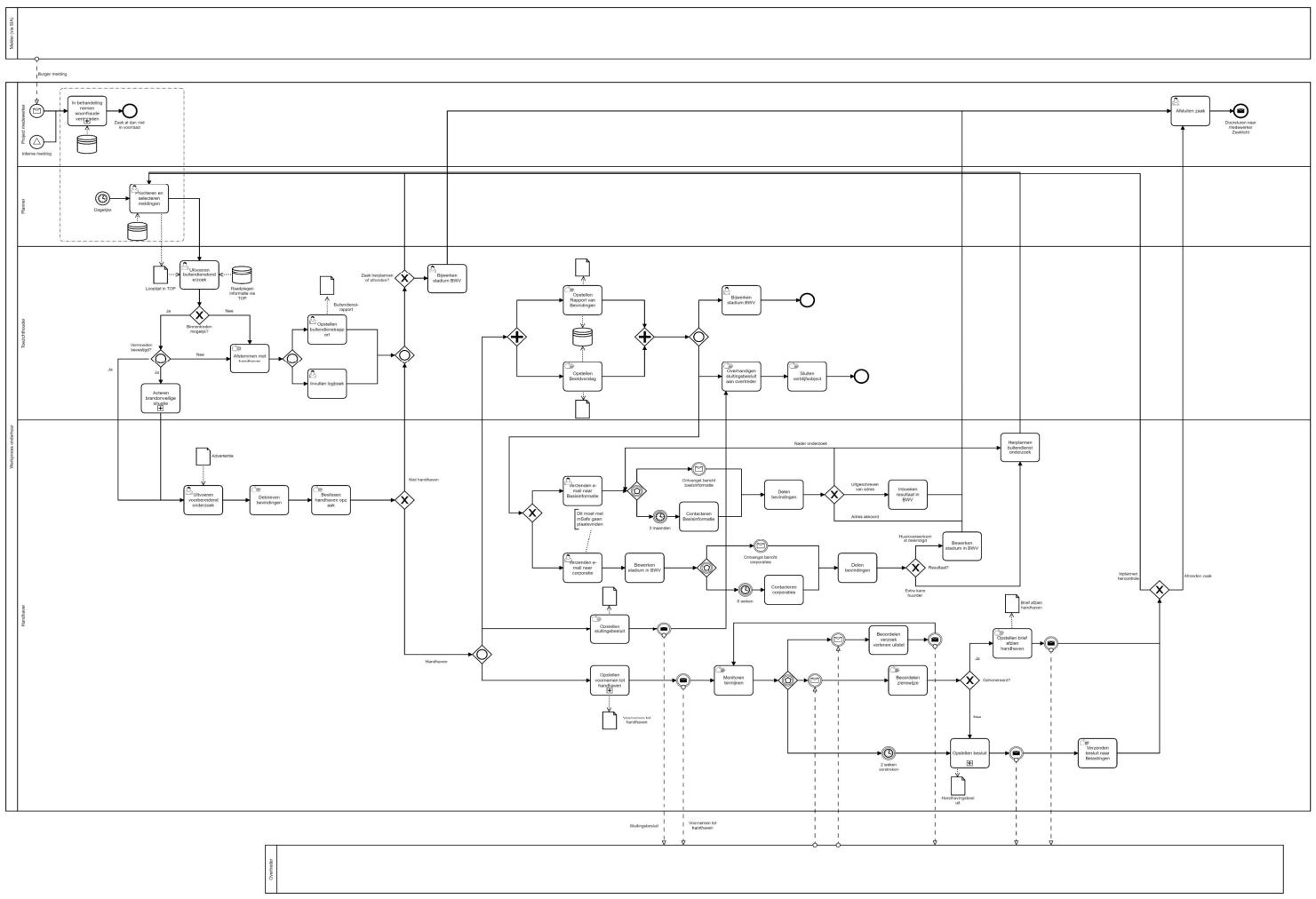

Woningdelen:

