LBP|SIGHT

Notitie

Datum:	7 oktober 2026	Project:	Ditlaar
Uw kenmerk:	-	Locatie:	Amsterdam
Ons kenmerk:	N002_03_L260394	Betreft:	Beoordeling brandveiligheid omgevingsvergunning
Versie:	03		

In opdracht van de gemeente Amsterdam, contactpersoon de heer van de Wall Bake, hebben we de transformatie van het hotel aan Ditlaar 7 in Amsterdam beoordeeld op het gebied van brandveiligheid. Het project betreft de transformatie van een bestaand hotel naar een woonfunctie voor zorg (zorgclusterwoningen met 24-uurs zorg). De indeling in kamers, in de nieuwe situatie studio's, blijft hierbij nagenoeg gelijk. Wel vinden enkele wijzigingen plaats, zoals het realiseren van een gemeenschappelijke ruimte in het souterrain.

Wettelijk kader

Voor de beoordeling is hoofdstuk 5 voor de wijziging van gebruiksfunctie van het Besluit bouwwerken leefomgeving (Bbl) aangehouden. Deze stelt in hoofdlijnen dat voor de nieuwe woonfunctie (voor zorg) aan de bestaande bouw eisen voor woonfunctie voldaan moet worden met enkele aanvullingen voor bijvoorbeeld de rookwerendheid tussen woningen en gemeenschappelijke verkeersruimte.

Gehanteerde gegevens

Voor de beoordeling zijn de volgende gegevens gehanteerd:

[1] Bouwkundige tekeningen van de nieuwe situatie van Aiscube studio met datum 5 oktober 2026

[2] De stukken van de vergunning van het gebouw in 2018 kenmerk OLO319225

[3] Gebruiksfuncties zoals opgenomen in de BBL tekeningen van Aiscube studio met datum 5 oktober 2026.

Sterkte bij brand

Conform [2] is voor de constructie een brandwerendheid met betrekking tot bezwijken van 90 minuten gehanteerd. Hiermee wordt voldaan aan de nieuwbouweisen van een Bbl van een woonfunctie waarbij er geen verblijfsgebied op meer dan 13 m boven meetniveau ligt.

Brandcompartimentering en weerstand tegen branddoorslag en brandoverslag (wbdbo)

In bijlage I is de indeling in brandcompartimentering en de hiervoor benodigde brandscheidingen opgenomen. Alle woningen worden uitgevoerd als afzonderlijk brandcompartiment. De gemeenschappelijke verkeersruimte en trappenhuizen worden aangemerkt als extra beschermde vluchtroute. Alle scheidingen zijn conform [2] ten minste 30 minuten brandwerend, de scheidingen

rondom de trappenhuizen worden ten minste 60 minuten brandwerend uitgevoerd. Hiermee wordt voldaan aan de gestelde eisen.

In basis wijzigt de brandcompartimentering en daarmee het risico op brandoverslag niet ten opzichte van de huidige situatie. Uitzondering hierop is de gemeenschappelijke ruimte in het souterrain. Dit betreft de samenvoeging van een voormalige kamer en gemeenschappelijke ruimte. Voor deze nieuwe situatie hebben we het risico op verticale brandoverslag opnieuw conform de NEN 6068 beoordeeld. De uitgangspunten en details van deze beoordeling zijn opgenomen in bijlage II. Hieruit volgt dat met de nieuwe indeling het risico op brandoverslag zonder aanvullende voorzieningen in voldoende mate wordt beperkt.

Rookwerendheid
In basis geldt dat voor de rookwerendheid kan worden teruggevallen op de NEN6075:2011 (geldend ten tijde van de vergunning). Hierin wordt gesteld dat de rookwerendheid 1,5 maal de brandwerendheid betreft. Uitzondering hierop is de scheiding tussen de woonfunctie en extra beschermde vluchtroute. Hiervoor geldt conform hoofdstuk 5 van het Bbl een rookwerendheid van R200. Op de plattegronden in bijlage I hebben we de rookwerendheden aangegeven die benodigd zijn om de vereiste weerstand tegen rookdoorgang te realiseren. De verdere uitwerking hiervan moet door de installateur en aannemer in het verdere ontwerp worden meegenomen.

Vluchten
Overal in het gebouw wordt voldaan aan de maximale loopafstand van 30 m. Binnen deze afstand wordt of een brandscheiding of het aansluitend terrein bereikt. Vanuit de woningen kan altijd twee kanten op worden gevlucht en kan via de trappenhuizen het aansluitend terrein worden bereikt. Hiermee wordt aan de gestelde eisen voldaan.

Gezamenlijke deuren in een vluchtroute moet zonder sleutel te openen zijn in de vluchtrichting. De vrije doorgang van vluchtroutes moet ten minste 0,85 m breed zijn. De vrije hoogte moet minimaal 2,1 m bedragen.

Brandvoortplanting
Alle nieuw toe te passen afwerkingen van bouwmaterialen moeten voldoen aan de eisen uit tabel 1. In aanvulling hierop moet de afwerkingen van bouwmaterialen in extra beschermde vluchtroutes voldoen aan de eisen uit tabel 2.

Tabel 1

Algemene eisen aan brandvoortplanting van afwerking van constructieonderdelen

Onderdeel	Binnen/buiten	Brandklasse Rookklasse	Conform norm	Uitzondering
Wanden/plafond e.d.	Besloten ruimte (grenst aan binnenlucht)	D-s2	NEN-EN 13501-1	5% totale oppervlakte per ruimte (10% voor de rookklasse)
Gevels/overstekken e.d.	Andere ruimte (grenst aan buitenlucht)	B	NEN-EN 13501-1	5% totale oppervlakte per ruimte
Deuren, ramen, kozijnen e.d.	Andere ruimte (grenst aan buitenlucht)	D	NEN-EN 13501-1	5% totale oppervlakte per ruimte
Vloeren en tredevlakken	Besloten ruimte (grenst aan binnenlucht)	Dfl-s1fl	NEN-EN 13501-1	5% totale oppervlakte per ruimte
Vloeren en tredevlakken	Andere ruimte (grenst aan buitenlucht)	Dfl	NEN-EN 13501-1	5% totale oppervlakte per ruimte
Elektrische leidingen	Besloten ruimte (grenst aan binnenlucht)	D(ca)-s2(ca)	NEN-EN 13501-6	5% totale oppervlakte per ruimte
Elektrische leidingen	Andere ruimte (grenst aan buitenlucht)	D(ca)	NEN-EN 13501-6	5% totale oppervlakte per ruimte
Pijpisolatie	Besloten ruimte (grenst aan binnenlucht)	DL-s2(L)	NEN-EN 13501-1	5% totale oppervlakte per ruimte
Pijpisolatie	Andere ruimte (grenst aan buitenlucht)	DL	NEN-EN 13501-1	5% totale oppervlakte per ruimte
Binnenzijde leidingschachten	-	A2	NEN-EN 13501-1	5% totale oppervlakte per ruimte
Binnenzijde liftschachten	-	B-s2	NEN-EN 13501-1	5% totale oppervlakte per ruimte

Tabel 2

Aanvullende eisen aan brandvoortplanting van afwerking van constructieonderdelen in extra beschermde vluchtroutes

Onderdeel	Binnen/buiten	Brandklasse Rookklasse	Conform norm	Uitzondering
Wanden/plafond e.d.	Besloten ruimte (grenst aan binnenlucht)	B-s2	NEN-EN 13501-1	5% totale oppervlakte per ruimte (10% voor de rookklasse)
Gevels/overstekken e.d.	Andere ruimte (grenst aan buitenlucht)	B	NEN-EN 13501-1	5% totale oppervlakte per ruimte
Deuren, ramen, kozijnen e.d.	Andere ruimte (grenst aan buitenlucht)	D	NEN-EN 13501-1	5% totale oppervlakte per ruimte
Vloeren en tredevlakken	Besloten ruimte (grenst aan binnenlucht)	Cfl-s1fl	NEN-EN 13501-1	5% totale oppervlakte per ruimte
Vloeren en tredevlakken	Andere ruimte (grenst aan buitenlucht)	Cfl	NEN-EN 13501-1	5% totale oppervlakte per ruimte
Elektrische leidingen	Besloten ruimte (grenst aan binnenlucht)	B2(ca)-s1(ca)	NEN-EN 13501-6	5% totale oppervlakte per ruimte
Elektrische leidingen	Andere ruimte (grenst aan buitenlucht)	B2(ca)	NEN-EN 13501-6	5% totale oppervlakte per ruimte

Tabel 2 – vervolg

Onderdeel	Binnen/buiten	Brandklasse Rookklasse	Conform norm	Uitzondering
Pijpisolatie	Besloten ruimte (grenst aan binnenlucht)	BL-s1(L)	NEN-EN 13501-1	5% totale oppervlakte per ruimte
Pijpisolatie	Andere ruimte (grenst aan buitenlucht)	CL	NEN-EN 13501-1	5% totale oppervlakte per ruimte
Binnenzijde leidingschachten	-	A2	NEN-EN 13501-1	5% totale oppervlakte per ruimte
Binnenzijde liftschachten	-	B-s2	NEN-EN 13501-1	-

Installaties

Voor zorgclusterwoningen met 24-uurs zorg in een woongebouw is een brandmeldinstallatie met gedeeltelijke bewaking conform NEN 2535 vereist. In de geprojecteerde situatie wordt de brandmeldinstallatie, in overleg met de gebruiker, uitgevoerd met volledige bewaking. Op de brandmeldinstallatie wordt een ontruimingsalarminstallatie type B (slow whoops) conform NEN 2575 aangesloten. De brandmeld en ontruimingsalarminstallatie moet worden voorzien van een geldig inspectiecertificaat conform het CCV-inspectieschema. Voor de verdere uitwerking van de brandmeld- en ontruimingsalarminstallatie verwijzen we naar de stukken van de installatieadviseur.

Formeel is, ook conform de nieuwbouweisen van het Bbl, vluchtrouteaanduiding en noodverlichting niet noodzakelijk voor het woongebouw. Echter worden deze wel op basis van de wens van de gebruiker en verzoek van de brandweer opgenomen in de vluchtroutes. Voor de locaties en verdere uitwerking van de vluchtrouteaanduiding en noodverlichting verwijzen we naar de stukken van de installatieadviseur.

Het gebouw hoeft niet voorzien te worden van brandslanghaspels. Bestaande brandslanghaspels blijven in de nieuwe situatie gehandhaafd deze zijn in de plattegronden van Aiscube opgenomen.

Aanval brandweer

De aanval voor de brandweer wijzigt niet met de wijziging van gebruiksfuncties. We gaan ervan uit dat de opstelplaats en bluswatervoorzieningen in de omgeving voldoende zijn. Droge blusleidingen en een brandweerlift is niet noodzakelijk in het gebouw.

LBP|SIGHT

[redacted]

Bijlage I Figuren brandveiligheid

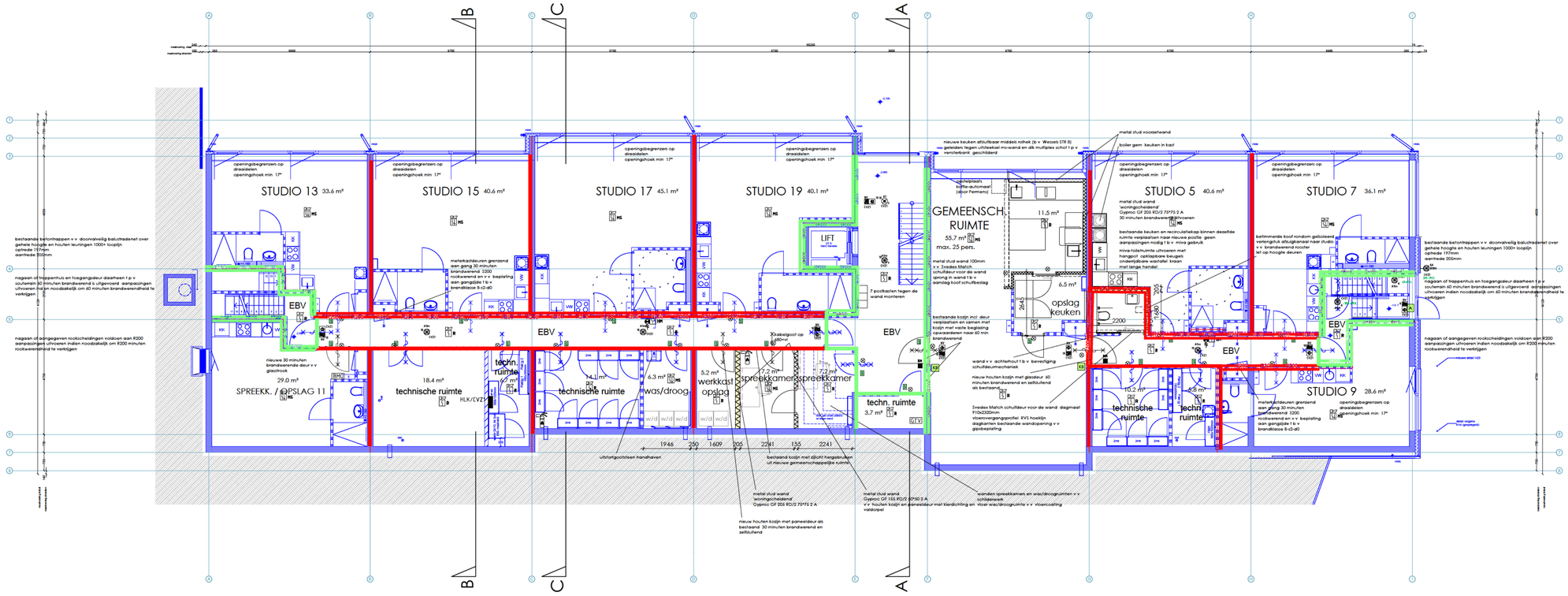

Souterrain
zorgclusterwoning voor 24-uurszorg
in een woongebouw
BVO: 640,66 m²
GO: 562,99 m²
max. aantal personen: 36 (7 in studio's, 4 in spreekruimten, 25 in gemeenschappelijke ruimte)

LBP|SIGHT
Bouw | Ruimte | Milieu

ten minste 60 minuten brandwerend
ten minste 30 minuten brandwerend
R200 rookwerendheid R200
Ra rookwerendheid Ra

RENVOOI

bestaande maatvoering in het werk te controleren
exterieur gebouw blijft ongewijzigd
alle nieuwe en aan te helen scheidingsconstructies voldoen geluid- en brandwerend aan gestelde eisen in rapportage LBP met als ondergrens vergelijkbare bestaande situaties

t.p.v. doorvoeringen door wanden / drukschotten vloeren e.e.a. voldoende isoleren d.m.v. minerale wol en zichtwerk afwerken middels gipsbeplating multiplex of alternatief aannemer en indien van toepassing v.v. dezelfde afwerking als het constructieonderdeel waar de doorvoer door leidt en v.v. kitwerk in kleur wandafwerking

nieuwe wanden v.v. plinten als bestaand vlak afwerken en v.v. scanbehang en afschrobbaar sauswerk

nieuwe metal stud wanden uitvoeren met stootvastheidsklasse 6 en v.v. voldoende achterhout geschikt voor bevestiging van decoratie tv-beugels en overige voorzieningen bijvoorbeeld t.b.v. keuken en sanitair

bestaande (schacht)wanden vloeren wandafwerking vloerafwerking plinten etc. verwijderen waar nodig t.b.v. werkzaamheden en herstellen en/of aanhelen met dezelfde specificaties afwerking als bestaand daar waar sloop- en bouwwerkzaamheden verricht worden

nieuwe (brandwerende) houten kozijnen en deuren gelijk uitvoeren als bestaand nieuwe studio toegangsdeuren uitvoeren met kierdichting en valdorpel breedte doorgang 900mm

Waar bestaande en nieuwe deuren tegen wanden etc. kunnen slaan en waar nog niet aanwezig deurstoppers op vloer of tegen wand toepassen

nieuwe beglazing in deuren en ramen tot 1500+ uitvoeren in veiligheidsbeglazing cf. NEN 3569

t.p.v. miva toilet en overige nieuwe deuren waar een overgang van verschillende vloerafwerking plaats vindt een vlakke overgang in vloerafwerking creëren d.m.v. RVS hoekprofiel

bestaande afvoer- / leidingputteinden welke in nieuwe situatie niet meer gebruikt worden afdoppen en indien nodig vlak afwerken

in alle ruimten en gangen waar laminaat en/of tapijt aanwezig is deze vervangen door PVC, Forbo Allura Whitewash Elegant Oak legrichting in de lengterichting evenwijdig aan gangwanden e.e.a. ononderbroken doorleggen in overige ruimten

nieuwe sanitaire ruimten v.v. vloer- en wandtegelwerk als bestaand (tot plafond) hangtoilet en fontein met kraan en garnituur

nieuwe en aangepaste keukens v.v. wandtegelwerk tot ca. 1500+vl. (als bestaand)

in bestaande (verplaatste) keukenblokken vaatwasser en oven verwijderen in de ontstane ruimte onder werkblad een open kast met legplank creëren

metal stud wand woningscheidend specs zie tekening
metal stud wand specs zie tekening
bestaande / nieuwe deur voorbereiden op Salto slot
bestaande schilden en krukken verwijderen
Salto beslag geleverd en gemonteerd door huurder

CONSTRUCTIE

sparingen in constructieve delen cf. controle en opgave constreur

BRANDVEILIGHEID

brandscheiding 30 min. brandwerend
brandscheiding 60 min. brandwerend
rookscheiding R200 rookwerend
zelfst. constructie 30 min. brandwerend (+ evt. R200 rookw.)
zelfst. constructie 60 min. brandwerend (+ evt. R200 rookw.)
brandslanghaspel bestaand handhaven cf. NEN-EN 671-1
handblusser door gebruiker aan te brengen cf. NEN-EN 4001
EBV Extra Beschermde Vluchtroute

nieuwe doorvoeringen door bestaande en nieuwe brandscheidingen brandwerend uitvoeren

vrijloopdrangers rookmelders noodverlichting BMI- en ontruimingsinstallatie cf. rapportage LBP. bestaande en nieuwe rookmelders thermisch uitvoeren

INSTALLATIES

vwa ventilatie water en overige installatietechnische onderdelen cf. opgave installateur e.e.a. cf. BBL en afgestemd met opdrachtgever

kleefmagneet t.p.v. bovenzijde deur aangesloten op BMI
handbediening / de-activatie kleefmagneet
sensor en alarm deuropenstand
rookmelder thermisch
rookmelder optisch
rookm. thermisch + slow-whoop
rookm. optisch + slow-whoop
melder multi-sensor + slow-whoop
noodverlichting cf. NEN-EN 1838
nevenindicator
aspiratiesysteem
handbrandmelder
ingang en/of uitgangsmodule
brandmeldcentrale
gelijkstroomvoeding
GTV voeding
brandweeringang
NP nevenpaneel
detectiezones
vluchtrouteaanduiding cf. NEN-EN 1838 en NEN-EN-ISO 7010

aantal en positie rookmelders nader door installateur te bepalen e.e.a. cf. vigerende regelgeving

TEKENINGEN NIEUW

blauw gearceerd: te handhaven bestaande constructie onderdelen

AISCUBE STUDIO B.V.

Project:	**24-UURSOPVANG DITLAAR**
Werknummer:	**202513**
Opdrachtgever:	**Gemeente Amsterdam**
Tekeningnummer:	**PL0S-BK**
Fase:	**DO**
Schaal:	**1:100 @ A1 & 1:200 @ A3**
Datum/status:	**20261005**
Wijz. A:	
Wijz. B:	
Wijz. C:	
Onderwerp:	**Plattegrond Souterrain Nieuw bouwkundig**

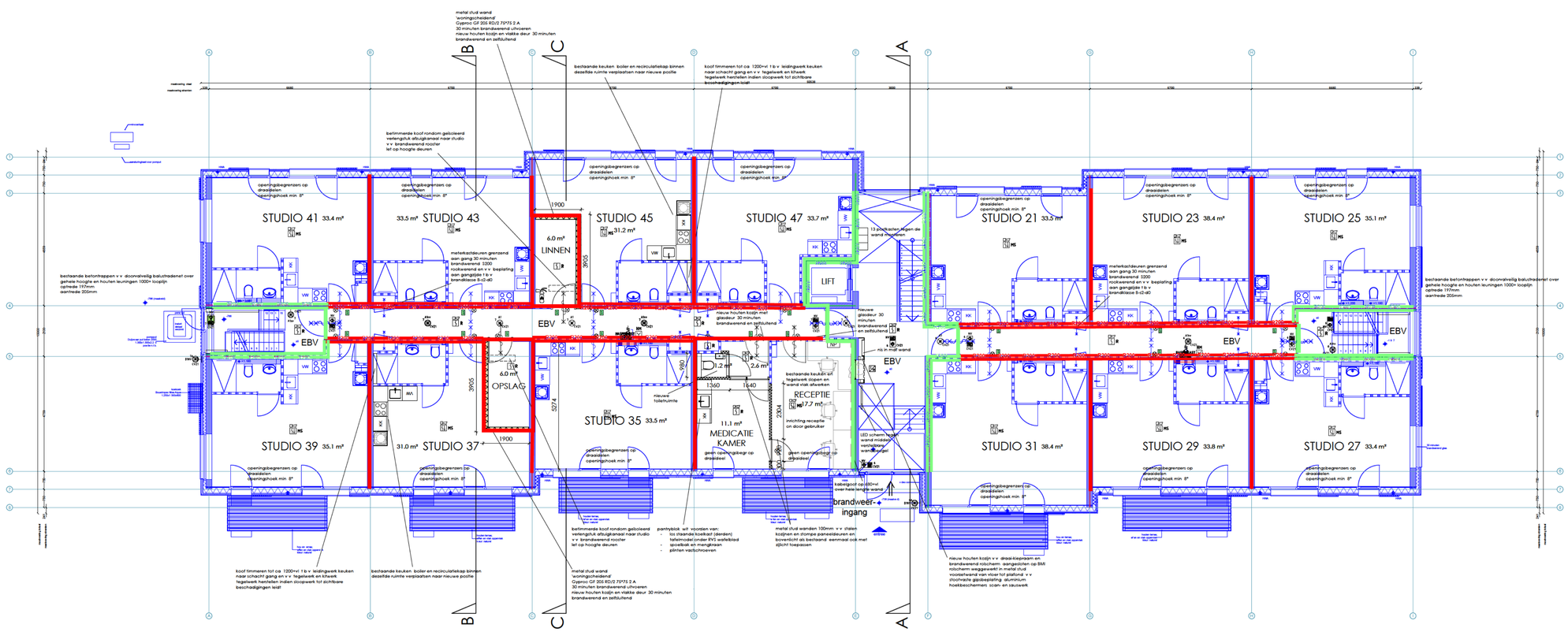

Begane grond
zorgclusterwoning voor 24-uurszorg
in een woongebouw
BVO: 679,80 m²
GO: 597,06 m²
max. aantal personen: 17 (13 in studio's, 4 in overige ruimten)

LBP|SIGHT
Bouw | Ruimte | Milieu

- ten minste 60 minuten brandwerend
- ten minste 30 minuten brandwerend
- R200 rookwerendheid R200
- Ra rookwerendheid Ra

RENVOOI

bestaande maatvoering in het werk te controleren
exterieur gebouw blijft ongewijzigd
alle nieuwe en aan te leiden scheidingsconstructies voldoen geluid- en brandwerend aan gestelde eisen in rapportage LBP met als ondergrens vergelijkbare bestaande situaties

t.p.v. doorvoeringen door wanden / drukschotten vloeren e.e.a. voldoende isoleren d.m.v. minerale wol en zichtwerk afwerken middels gipsbeplating multiplex of alternatief aannemer en indien van toepassing v.v. dezelfde afwerking als het constructieonderdeel waar de doorvoer door leidt en v.v. kitwerk in kleur wandafwerking

nieuwe wanden v.v. plinten als bestaand vlak afwerken en v.v. scanbehang en afschrobbaar sauswerk

nieuwe metal stud wanden uitvoeren met stootvastheidsklasse 6 en v.v. voldoende achterhout geschikt voor bevestiging van decoratie tv-beugels en overige voorzieningen bijvoorbeeld t.b.v. keuken en sanitair

bestaande (schacht)wanden vloeren wandafwerking vloerafwerking plinten etc. verwijderen waar nodig t.b.v. werkzaamheden en herstellen en/of aanhelen met dezelfde specificaties afwerking als bestaand daar waar sloop- en bouwwerkzaamheden verricht worden

nieuwe (brandwerende) houten kozijnen en deuren gelijk uitvoeren als bestaand nieuwe studio toegangsdeuren uitvoeren met kierdichting en valdorpel breedte doorgang 900mm

Waar bestaande en nieuwe deuren tegen wanden etc. kunnen slaan en waar nog niet aanwezig deurstoppers op vloer of tegen wand toepassen

nieuwe beglazing in deuren en ramen tot 1500+ uitvoeren in veiligheidsbeglazing cf. NEN 3569

t.p.v. mlva toilet en overige nieuwe deuren waar een overgang van verschillende vloerafwerking plaats vindt een vlakke overgang in vloerafwerking creëren d.m.v. RVS hoekprofiel

bestaande afvoer- / leidinguiteinden welke in nieuwe situatie niet meer gebruikt worden afdoppen en indien nodig vlak afwerken

in alle ruimten en gangen waar laminaat en/of tapijt aanwezig is deze vervangen door PVC, Forbo Allura Whitewash Elegant Oak legrichting in de lengterichting evenwijdig aan gangwanden e.e.a. ononderbroken doorleggen in overige ruimten

nieuwe sanitaire ruimten v.v. vloer- en wandtegelwerk als bestaand (tot plafond) hangtoilet en fontein met kraan en garnituur

nieuwe en aangepaste keukens v.v. wandtegelwerk tot ca. 1500+vl. (als bestaand)

in bestaande (verplaatste) keukenblokken vaatwasser en oven verwijderen in de ontstane ruimte onder werkblad een open kast met legplank creëren

- metal stud wand woningscheidend specs zie tekening
- metal stud wand specs zie tekening
- S bestaande / nieuwe deur voorbereiden op Salto slot; bestaande schilden en krukken verwijderen; Salto beslag geleverd en gemonteerd door huurder

CONSTRUCTIE

sparingen in constructieve delen cf. controle en opgave constreur

BRANDVEILIGHEID

- brandscheiding 30 min. brandwerend
- brandscheiding 60 min. brandwerend
- rookscheiding R200 rookwerend
- zelfst. constructie 30 min. brandwerend (+ evt. R200 rookw.)
- zelfst. constructie 60 min. brandwerend (+ evt. R200 rookw.)
- brandslanghaspel bestaand handhaven cf. NEN-EN 671-1
- handblusser door gebruiker aan te brengen cf. NEN-EN 4001
- EBV Extra Beschermde Vluchtroute

nieuwe doorvoeringen door bestaande en nieuwe brandscheidingen brandwerend uitvoeren

vrijloopdrangers rookmelders noodverlichting BMI- en ontruimingsinstallatie cf. rapportage LBP. bestaande en nieuwe rookmelders thermisch uitvoeren

INSTALLATIES

vwa ventilatie water en overige installatietechnische onderdelen cf. opgave installateur e.e.a. cf. BBL en afgestemd met opdrachtgever

- kleefmagneet t.p.v. bovenzijde deur aangesloten op BMI
- KB handbediening / de-activatie kleefmagneet
- A sensor en alarm deuropenstand
- 1R rookmelder thermisch
- 1O rookmelder optisch
- 2R rookm. thermisch + slow-whoop
- 2O rookm. optisch + slow-whoop
- MS melder multi-sensor + slow-whoop
- nevenindicator
- NOOD noodverlichting cf. NEN-EN 1838
- HM handbrandmelder
- ASD aspiratiessysteem
- BMC brandmeldcentrale
- ingang en/of uitgangsmodule
- GTV GTV voeding
- gelijkstroomvoeding
- NP nevenpaneel
- brandweeringang
- detectiezones
- vluchtroute aanduiding cf. NEN-EN 1838 en NEN-EN-ISO 7010

aantal en positie rookmelders nader door installateur te bepalen e.e.a. cf. vigerende regelgeving

TEKENINGEN NIEUW

blauw gearceerd: te handhaven
bestaande constructie onderdelen

AISEUBE STUDIO B.V.

Project:	**24-UURSOPVANG DITLAAR**
Werknummer:	**202513**
Opdrachtgever:	**Gemeente Amsterdam**
Tekeningnummer:	**PL00-BK**
Fase:	**DO**
Schaal:	**1:100 @ A1 & 1:200 @ A3**
Datum/status:	**20261005**
Wijz. A:	
Wijz. B:	
Wijz. C:	
Onderwerp:	**Plattegrond Begane grond Nieuw bouwkundig**

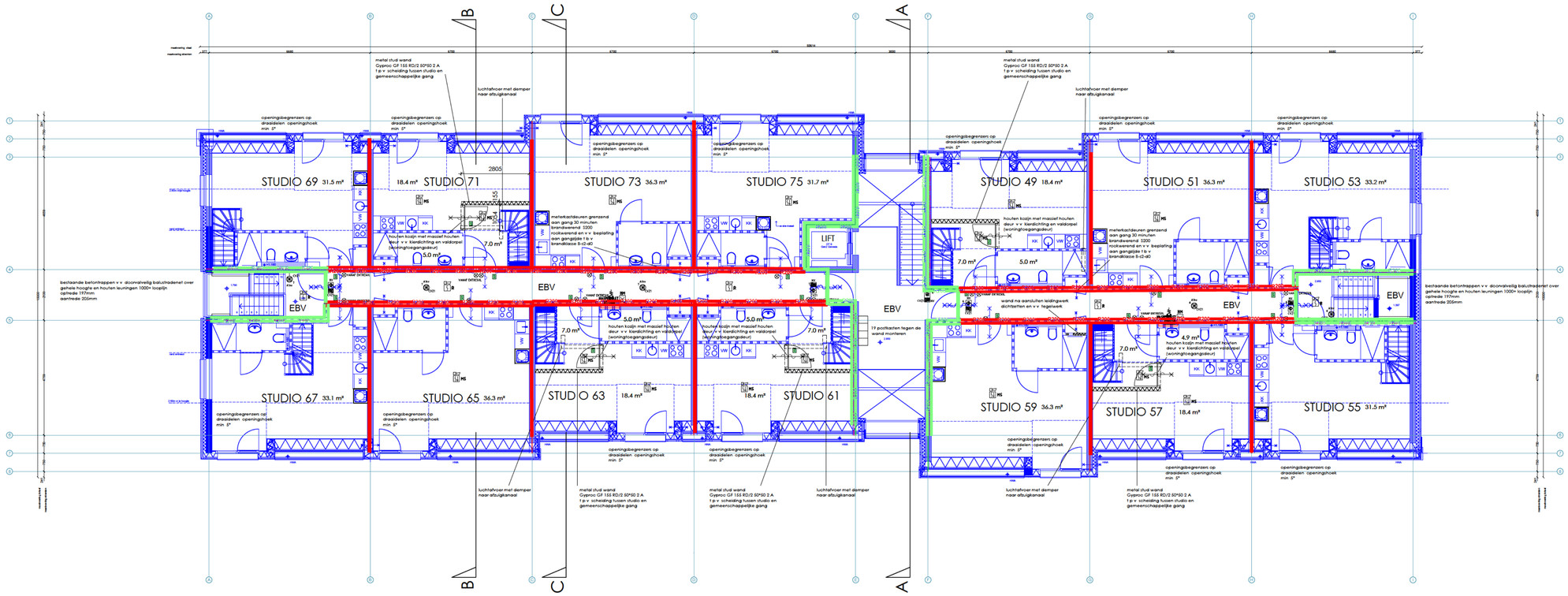

1e Verdieping
zorgclusterwoning voor 24-uurszorg
in een woongebouw
BVO: 665,70 m²
GO: 551,41 m²
max. aantal personen: 14
(in studio's)

LBP|SIGHT
Bouw | Ruimte | Milieu

ten minste 60 minuten brandwerend
ten minste 30 minuten brandwerend
R200 rookwerendheid R200
Ra rookwerendheid Ra

RENVOOI

bestaande maatvoering in het werk te controleren
exterieur gebouw blijft ongewijzigd
alle nieuwe en aan te helen scheidingsconstructies voldoen geluid- en brandwerend aan gestelde eisen in rapportage LBP met als ondergrens vergelijkbare bestaande situaties

t.p.v. doorvoeringen door wanden / drukschotten vloeren e.e.a. voldoende isoleren d.m.v. minerale wol en zichtwerk afwerken middels gipsbeplating multiplex of alternatief aannemer en indien van toepassing v.v. dezelfde afwerking als het constructieonderdeel waar de doorvoer door leidt en v.v. kitwerk in kleur wandafwerking

nieuwe wanden v.v. plinten als bestaand vlak afwerken en v.v. scanbehang en afschrobbaar sauswerk

nieuwe metal stud wanden uitvoeren met stootvastheidsklasse 6 en v.v. voldoende achterhout geschikt voor bevestiging van decoratie tv-beugels en overige voorzieningen bijvoorbeeld t.b.v. keuken en sanitair

bestaande (schacht)wanden vloeren wandafwerking vloerafwerking plinten etc. verwijderen waar nodig t.b.v. werkzaamheden en herstellen en/of aanhelen met dezelfde specificaties afwerking als bestaand daar waar sloop- en bouwwerkzaamheden verricht worden

nieuwe (brandwerende) houten kozijnen en deuren gelijk uitvoeren als bestaand nieuwe studio toegangsdeuren uitvoeren met kierdichting en valdorpel breedte doorgang 900mm

Waar bestaande en nieuwe deuren tegen wanden etc. kunnen slaan en waar nog niet aanwezig deurstoppers op vloer of tegen wand toepassen

nieuwe beglazing in deuren en ramen tot 1500+ uitvoeren in veiligheidsbeglazing cf. NEN 3569

t.p.v. miva toilet en overige nieuwe deuren waar een overgang van verschillende vloerafwerking plaats vindt een vlakke overgang in vloerafwerking creëren d.m.v. RVS hoekprofiel

bestaande afvoer- / leidinguiteinden welke in nieuwe situatie niet meer gebruikt worden afdoppen en indien nodig vlak afwerken

in alle ruimten en gangen waar laminaat en/of tapijt aanwezig is deze vervangen door PVC, Forbo Allura Whitewash Elegant Oak legrichting in de lengterichting evenwijdig aan gangwanden e.e.a. ononderbroken doorleggen in overige ruimten

nieuwe sanitaire ruimten v.v. vloer- en wandtegelwerk als bestaand (tot plafond) hangtoilet en fontein met kraan en garnituur

nieuwe en aangepaste keukens v.v. wandtegelwerk tot ca. 1500+vl. (als bestaand)

in bestaande (verplaatste) keukenblokken vaatwasser en oven verwijderen in de ontstane ruimte onder werkblad een open kast met legplank creëren

- metal stud wand woningscheidend specs zie tekening
- metal stud wand specs zie tekening
- S bestaande / nieuwe deur voorbereiden op Salto slot
  bestaande schilden en krukken verwijderen
  Salto beslag geleverd en gemonteerd door huurder

CONSTRUCTIE

sparingen in constructieve delen cf. controle en opgave constreur

BRANDVEILIGHEID

- brandscheiding 30 min. brandwerend
- brandscheiding 60 min. brandwerend
- rookscheiding R200 rookwerend
- zelfsl. constructie 30 min. brandwerend (+ evt. R200 rookw.)
- zelfsl. constructie 60 min. brandwerend (+ evt. R200 rookw.)
- brandslanghaspel bestaand handhaven cf. NEN-EN 671-1
- handblusser door gebruiker aan te brengen cf. NEN-EN 4001
- EBV Extra Beschermde Vluchtroute

nieuwe doorvoeringen door bestaande en nieuwe brandscheidingen brandwerend uitvoeren

vrijloopdrangers rookmelders noodverlichting BMI- en ontruimingsinstallatie cf. rapportage LBP, bestaande en nieuwe rookmelders thermisch uitvoeren

INSTALLATIES

vwa ventilatie water en overige installatietechnische onderdelen cf. opgave installateur e.e.a. cf. BBL en afgestemd met opdrachtgever

- kleefmagneet t.p.v. bovenzijde deur aangesloten op BMI
- KB handbediening / de-activatie kleefmagneet
- A sensor en alarm deuropenstand
- R rookmelder thermisch
- R rookmelder optisch
- R rookm. thermisch + slow-whoop
- R rookm. optisch + slow-whoop
- MS melder multi-sensor + slow-whoop
- noodverlichting cf. NEN-EN 1838
- nevenindicator
- aspiratiesysteem
- VM handbrandmelder
- ingang en/of uitgangsmodule
- BMC brandmeldcentrale
- gelijkstroomvoeding
- GTV GTV voeding
- brandweeringang
- NP nevenpaneel
- detectiezones
- vluchtrouteaanduiding cf. NEN-EN 1838 en NEN-EN-ISO 7010

aantal en positie rookmelders nader door installateur te bepalen e.e.a. cf. vigerende regelgeving

TEKENINGEN NIEUW

blauw gearceerd: te handhaven
bestaande constructie onderdelen

AIS CUBE STUDIO B.V.

Project:	**24-UURSOPVANG DITLAAR**
Werknummer:	**202513**
Opdrachtgever:	**Gemeente Amsterdam**
Tekeningnummer:	**PL01-BK**
Fase:	**DO**
Schaal:	**1:100 @ A1 & 1:200 @ A3**
Datum/status:	**20261005**
Wijz. A:	
Wijz. B:	
Wijz. C:	
Onderwerp:	**Plattegrond 1e verdieping Nieuw bouwkundig**

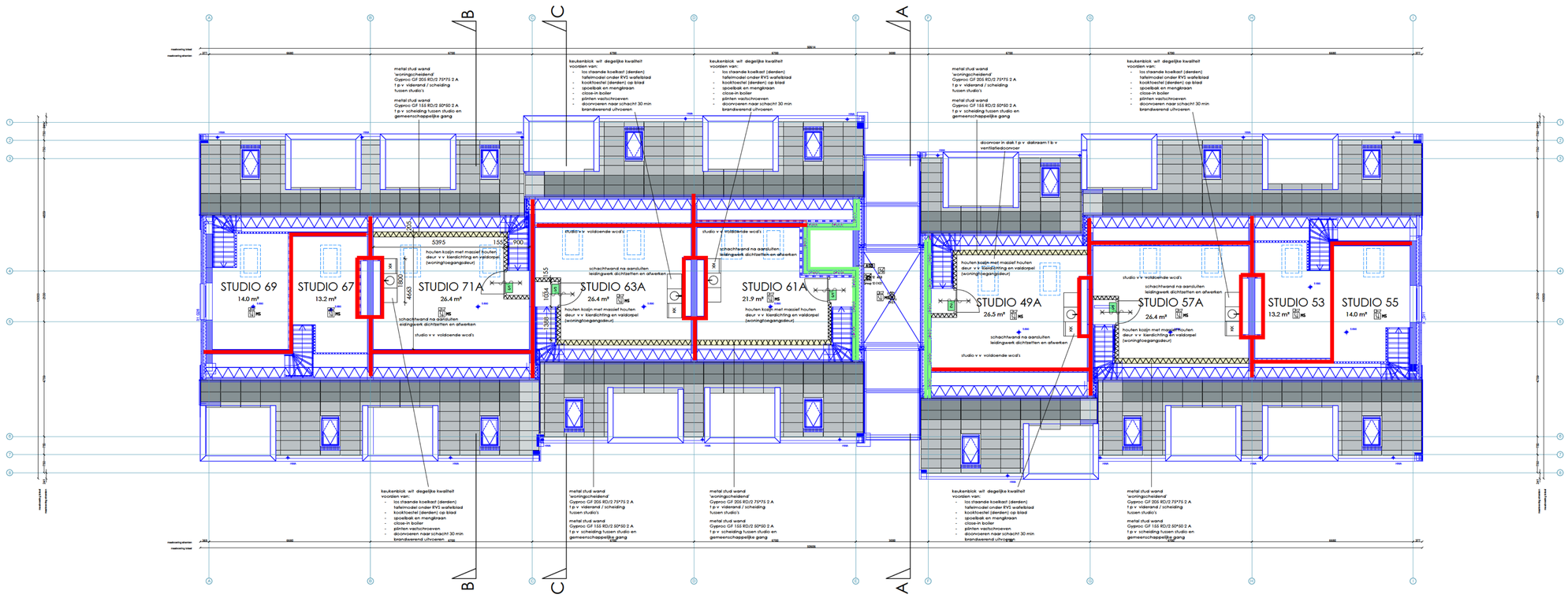

2e Verdieping
zorgclusterwoning voor 24-uurszorg
in een woongebouw
BVO: 242,30 m²
GO: 194,75 m²
max. aantal personen: 5
(in studio's)

LBP|SIGHT
Bouw | Ruimte | Milieu

- ten minste 60 minuten brandwerend
- ten minste 30 minuten brandwerend
- R200 rookwerendheid R200
- Ra rookwerendheid Ra

RENVOOI

bestaande maatvoering in het werk te controleren
exterieur gebouw blijft ongewijzigd
alle nieuwe en aan te heien scheidingsconstructies voldoen geluid- en brandwerend aan gestelde eisen in rapportage LBP met als ondergrens vergelijkbare bestaande situaties

t.p.v. doorvoeringen door wanden / drukschotten vloeren e.e.a. voldoende isoleren d.m.v. minerale wol en zichtwerk afwerken middels gipsbeplating multiplex of alternatief aannemer en indien van toepassing v.v. dezelfde afwerking als het constructieonderdeel waar de doorvoer door leidt en v.v. kitwerk in kleur wandafwerking

nieuwe wanden v.v. plinten als bestaand vlak afwerken en v.v. scanbehang en afschrobbaar sauswerk

nieuwe metal stud wanden uitvoeren met stootvastheidsklasse 6 en v.v. voldoende achterhout geschikt voor bevestiging van decoratie tv-beugels en overige voorzieningen bijvoorbeeld t.b.v. keuken en sanitair

bestaande (schacht)wanden vloeren wandafwerking vloerafwerking plinten etc. verwijderen waar nodig t.b.v. werkzaamheden en herstellen en/of aanhelen met dezelfde specificaties afwerking als bestaand daar waar sloop- en bouwwerkzaamheden verricht worden

nieuwe (brandwerende) houten kozijnen en deuren gelijk uitvoeren als bestaand nieuwe studio toegangsdeuren uitvoeren met kierdichting en valdorpel breedte doorgang 900mm

Waar bestaande en nieuwe deuren tegen wanden etc. kunnen slaan en waar nog niet aanwezig deurstoppers op vloer of tegen wand toepassen

nieuwe beglazing in deuren en ramen tot 1500+ uitvoeren in veiligheidsbeglazing cf. NEN 3569

t.p.v. miva toilet en overige nieuwe deuren waar een overgang van verschillende vloerafwerking plaats vindt een vlakke overgang in vloerafwerking creëren d.m.v. RVS hoekprofiel

bestaande afvoer- / leidinguiteinden welke in nieuwe situatie niet meer gebruikt worden afdoppen en indien nodig vlak afwerken

in alle ruimten en gangen waar laminaat en/of tapijt aanwezig is deze vervangen door PVC, Forbo Allura Whitewash Elegant Oak legrichting in de lengterichting evenwijdig aan gangwanden e.e.a. ononderbroken doorleggen in overige ruimten

nieuwe sanitaire ruimten v.v. vloer- en wandtegelwerk als bestaand (tot plafond) hangtoilet en fontein met kraan en garnituur

nieuwe en aangepaste keukens v.v. wandtegelwerk tot ca. 1500+vl. (als bestaand)

in bestaande (verplaatste) keukenblokken vaatwasser en oven verwijderen in de ontstane ruimte onder werkblad een open kast met legplank creëren

- metal stud wand woningscheidend specs zie tekening
- metal stud wand specs zie tekening
- S bestaande / nieuwe deur voorbereiden op Salto slot bestaande schilden en knukken verwijderen Salto beslag geleverd en gemonteerd door huurder

CONSTRUCTIE

sparingen in constructieve delen cf. controle en opgave constreur

BRANDVEILIGHEID

- brandscheiding 30 min. brandwerend
- brandscheiding 60 min. brandwerend
- rookscheiding R200 rookwerend
- zelfst. constructie 30 min. brandwerend (+ evt. R200 rookw.)
- zelfst. constructie 60 min. brandwerend (+ evt. R200 rookw.)
- brandslanghaspel bestaand handhaven cf. NEN-EN 671-1
- handblusser door gebruiker aan te brengen cf. NEN-EN 4001
- EBV Extra Beschermde Vluchtroute

nieuwe doorvoeringen door bestaande en nieuwe brandscheidingen brandwerend uitvoeren

vrijloopdrangers rookmelders noodverlichting BMI- en ontruimingsinstallatie cf. rapportage LBP. bestaande en nieuwe rookmelders thermisch uitvoeren

INSTALLATIES

vwa ventilatie water en overige installatietechnische onderdelen cf. opgave installateur e.e.a. cf. BBL en afgestemd met opdrachtgever

- kleefmagneet t.p.v. bovenzijde deur aangesloten op BMI
- KB handbediening / de-activatie kleefmagneet
- A sensor en alarm deuropenstand
- R rookmelder thermisch
- RO rookmelder optisch
- RT rookm. thermisch + slow-whoop
- ROT rookm. optisch + slow-whoop
- RM melder multi-sensor + slow-whoop
- noodverlichting cf. NEN-EN 1838
- nevenindicator
- ASD aspiratiessysteem
- M handbrandmelder
- I ingang en/of uitgangsmodule
- BMC brandmeldcentrale
- gelijkstroomvoeding
- GTV GTV voeding
- brandweeringang
- NP nevenpaneel
- detectiezones
- vluchtrouteaanduiding cf. NEN-EN 1838 en NEN-EN-ISO 7010

aantal en positie rookmelders nader door installateur te bepalen e.e.a. cf. vigerende regelgeving

TEKENINGEN NIEUW

blauw gearceerd: te handhaven
bestaande constructie onderdelen

AISEUBE STUDIO B.V.

Project:	**24-UURSOPVANG DITLAAR**
Werknummer:	**202513**
Opdrachtgever:	**Gemeente Amsterdam**
Tekeningnummer:	**PL02-BK**
Fase:	**DO**
Schaal:	**1:100 @ A1 & 1:200 @ A3**
Datum/status:	**20261005**
Wijz. A:	
Wijz. B:	
Wijz. C:	
Onderwerp:	**Plattegrond 2e verdieping Nieuw bouwkundig**

Bijlage II Uitgangspunten en details brandoverslagberekening

Gestelde eisen

De weerstand tegen branddoorslag en brandoverslag (wbdbo) tussen de verschillende brand-compartimenten van het complex moet op grond van het rechtens verkregen niveau ten minste 30 minuten bedragen.

Voor brandoverslag komt de gestelde eis erop neer dat, wanneer er brand heerst in een bepaald brandcompartiment, ter plaatse van de gevelopeningen in een ander brandcompartiment de warmtestraling niet zo hoog mag oplopen dat brandbare materialen achter de opening kunnen worden ontstoken. Om aan te tonen dat de weerstand tegen brandoverslag (wbo) voldoende hoog is, moet voor het meest bestraalde punt gelden dat de stralingsflux niet groter is dan 15 kW/m^2. Het meest bestraalde punt is bepaald door verschillende observatiepunten te berekenen en de stralingsfluxen met elkaar te vergelijken.

Uitgangspunten berekeningen

De weerstand tegen brandoverslag is bepaald conform NEN 6068:2020. Hiervoor is gebruikgemaakt van het computerprogramma Pintegraal, versie V8.02.02

De berekening in uitgevoerd voor het nieuwe brandcompartiment van de gezamenlijke ruimte. Figuur II.1 geeft de invoer van de beschouwde brandruimten in het rekenprogramma weer.

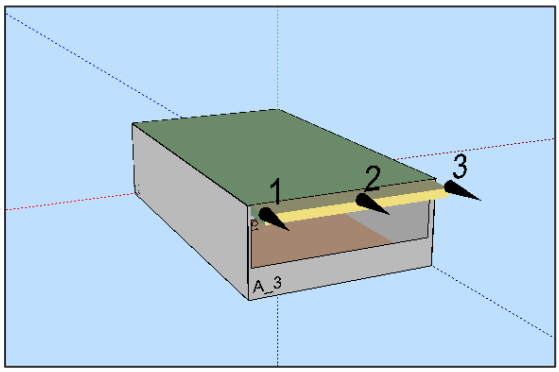

Figuur II.1

Visualisatie van ingevoerde brandruimte met rekenpunten (zwarte kegels).

De puien/kozijnen en deuren in de buitengevels zijn als gevelopeningen beschouwd. Voor gevel-openingen geldt dat deze een brandwerendheid (op het criterium vlamdichtheid) van minder dan 5 minuten moeten bezitten. Hier wordt bij gebruik van normaal (float)glas aan voldaan.

Voor de overige bouwdelen gelden volgens NEN 6068 de volgende voorwaarden:
- geveldelen (m.u.v. gevelopeningen) dienen een brandwerendheid van ten minste 30 minuten te bezitten;
- er mogen geen geveldelen met een brandvoortplantingsklasse hoger (slechter) dan Euroklasse B worden toegepast;
- het dak mag niet brandgevaarlijk zijn volgens NEN 6063.

Aangezien in de geprojecteerde situatie de hoogste vloer lager ligt dan 20 meter boven het aansluitend terrein, is met de gereduceerde rekenmethode van NEN 6068 gerekend.

Resultaten

In tabel II.1 is de maximaal berekende stralingsflux voor de verschillende trajecten weergegeven, nog zonder brandwerende voorzieningen.

Tabel II.1

Maximaal berekende stralingsflux voor de verschillende trajecten; alleen de rekenpunten waar de stralingsflux het hoogste is, zijn gegeven (maatgevende trajecten).

Traject	Brandcompartiment waar in het rekenprogramma de brand wordt verondersteld	Resultaten			
		Rekenpunt	Maximaal berekende stralingsflux [kW/m^2]	Rekenrichting	Voldoet?
1.	Gezamelijke ruimte	2	1,9	Verticaal	Ja

Op grond van de resultaten wordt geconcludeerd dat zonder brandwerende voorzieningen wordt voldaan aan de gestelde wbo-eisen in de gevel. De details van de berekening zijn op de volgende pagina's weergegeven.

Resultaten en invoergegevens Pintegraal berekeningen

Projectnr : L260394

Project : Ditlaar

Variant : zonder brandwerende voorzieningen

Bestand : P:\L26\L260394\4. Werkmap LBPSIGHT\Brandveiligheid\2026-07-07 zonder brandwerende voorzieningen.NPR

Bestandsdatum : 7-7-2026 15:25:04

Print datum : 10-7-2026 12:16:32

Brandscenario's voor berekeningen conform NEN 6068,2020 inclusief wijzigingsblad 2023

Naam	Brand	Opening	Positie	Rechts	Omhoog	Terug	Hoek	Versie	kW/m2	Beoordeling	Tf	R	Deff	Hn	Opp
1	A	O1	Linksonder	0,00	2,00	-1,00	0,0	NEN6068_2020	1,0	Ok	770,3	0,45	23,60	1,50	76,7
2	A	O1	Middenonder	0,00	2,00	-1,00	0,0	NEN6068_2020	1,9	Ok	770,3	0,45	23,60	1,50	76,7
3	A	O1	Rechtsonder	0,00	2,00	-1,00	0,0	NEN6068_2020	1,0	Ok	770,3	0,45	23,60	1,50	76,7

REKENRUIMTEN

Naam	Hoog	Gereduceerd	Nivo	Ruimtesoort	WBDBO	Plafond	Geluidbel. dak	Dakopbouw	Samen	Blok
A	2,65	Ja	0,00	ruimte	30	0,30				A_1 A_2 A_3 A_4

GEVELS

Naam	LO_x	LO_y	RO_x	RO_y	Hoogte	Hoek	Omhoog	Wanddikte	Semiopening	Overstek	Opbouw	Geluidbelasting
A_1	,00	,00	6,50	,00	2,95	90,00	,00	,000	nee	-	-	-
A_2	6,50	,00	6,50	11,80	2,95	90,00	,00	,000	nee	-	-	-
A_3	6,50	11,80	,00	11,80	2,95	90,00	,00	,000	nee	-	-	-
A_4	,00	11,80	,00	,00	2,95	90,00	,00	,000	nee	-	-	-

OPENINGEN

Naam	Rechts	Omhoog	Breedte	Hoogte	Glasopp	GlasSoort	Brandw.	Balkon	Soort	Rooster	Kozijn	subKozijn	Overstek (DF)	opbouw	Gevel(s)	Ruimte
O1	0,10	1,00	6,20	1,50	9,30	dubbelglas	0,00	1,00	gevelopening	-	-	-	-	-	A_3	A