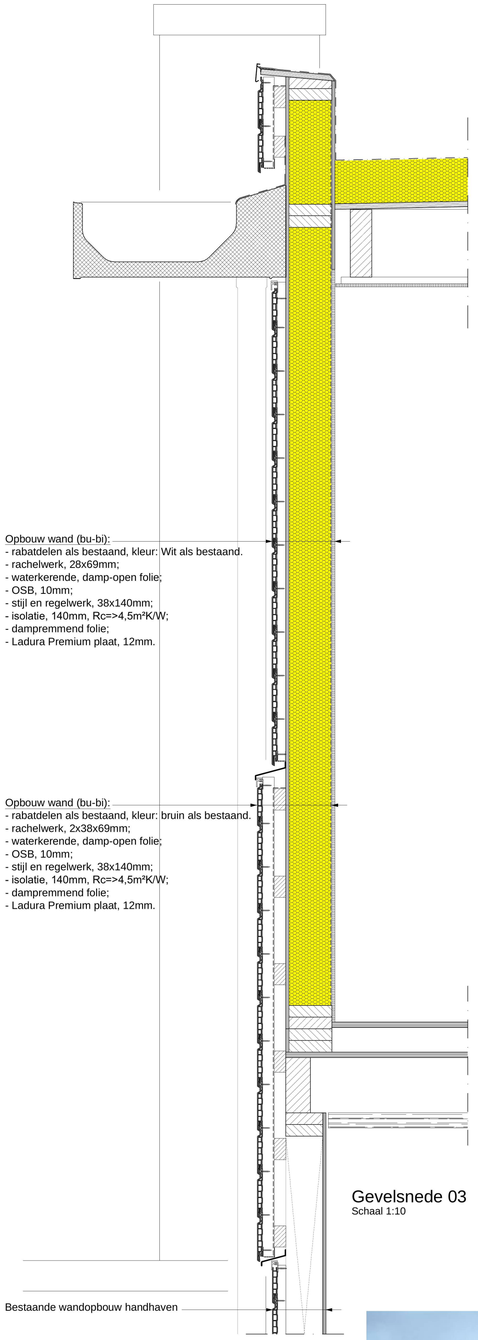

Gevelsnede 03
Schaal 1:10

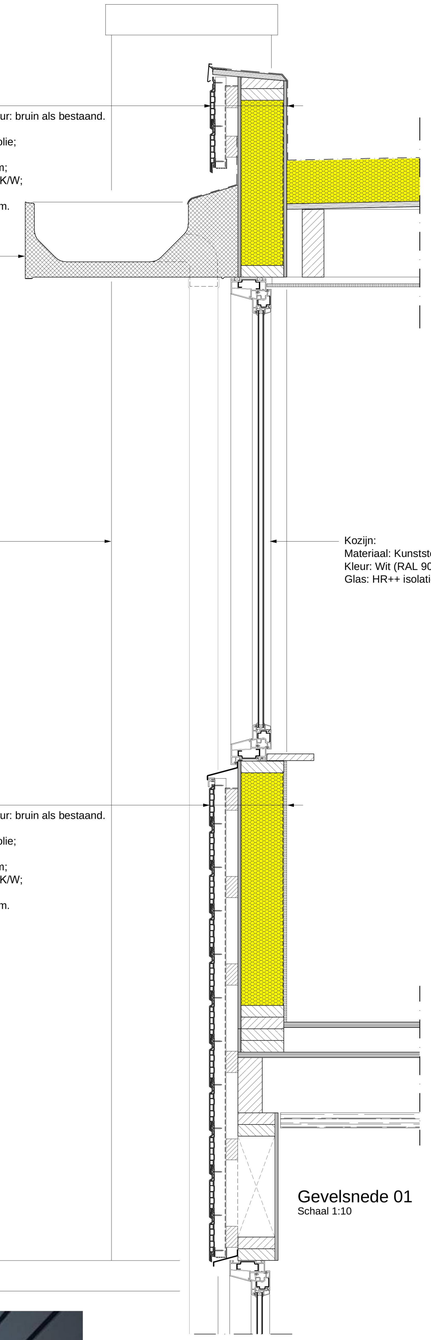

Gevelsnede 01
Schaal 1:10

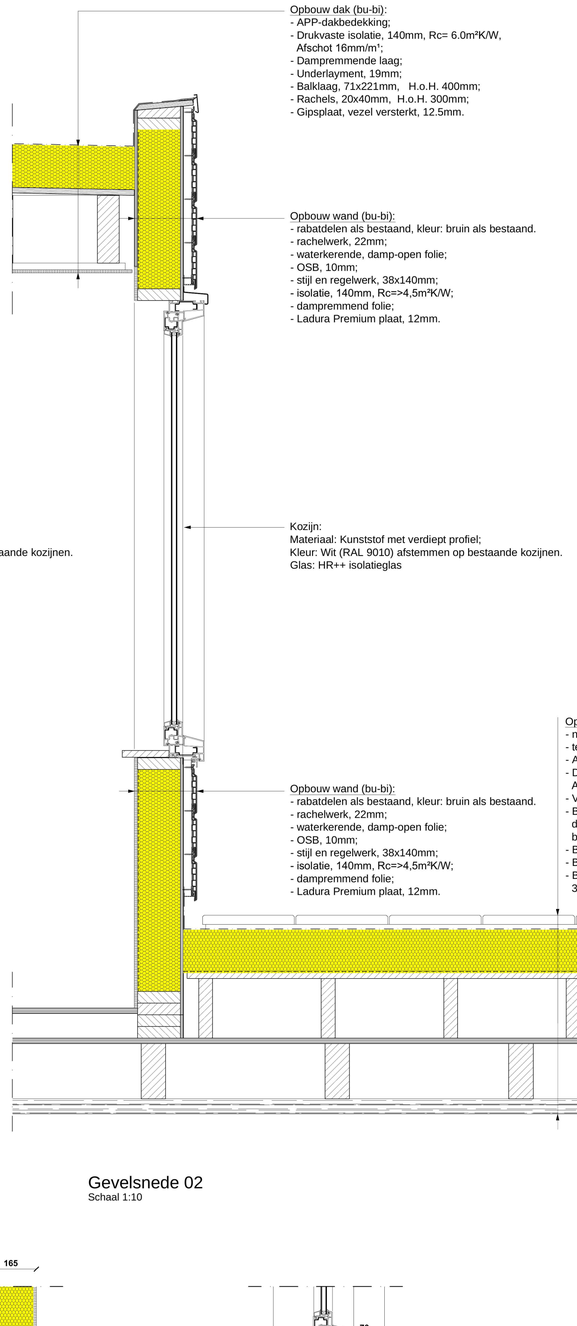

Gevelsnede 02
Schaal 1:10



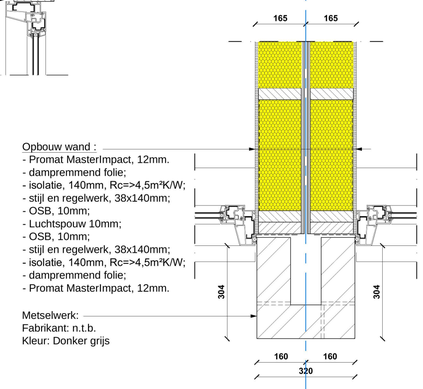

Detail t.p.v. erfgrens
Schaal 1:10

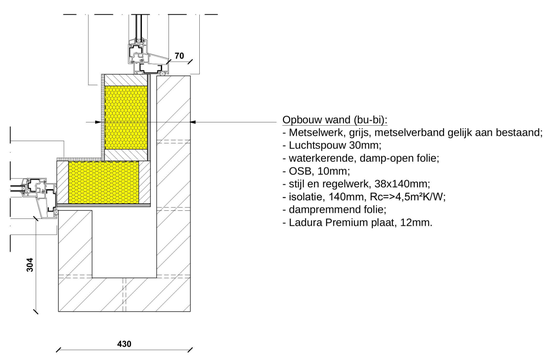

Horizontale hoekaansluiting
Schaal 1:10

HAARLEM DAK OPBOUW

Opdrachtgever: **Andreas Schelfhoutstraat 40-46**
1058 HV, Amsterdam

Tekening: **aanvraag omgevingsvergunning details**

Kenmerk	Formaat	Schaal	Datum:	Blad
1708-1711	A1	1:10	27-11-2017	AO-07