SAMEN BEN JE MEER!

VO Buiksloterweg - overleg CRK

16 maart 2022

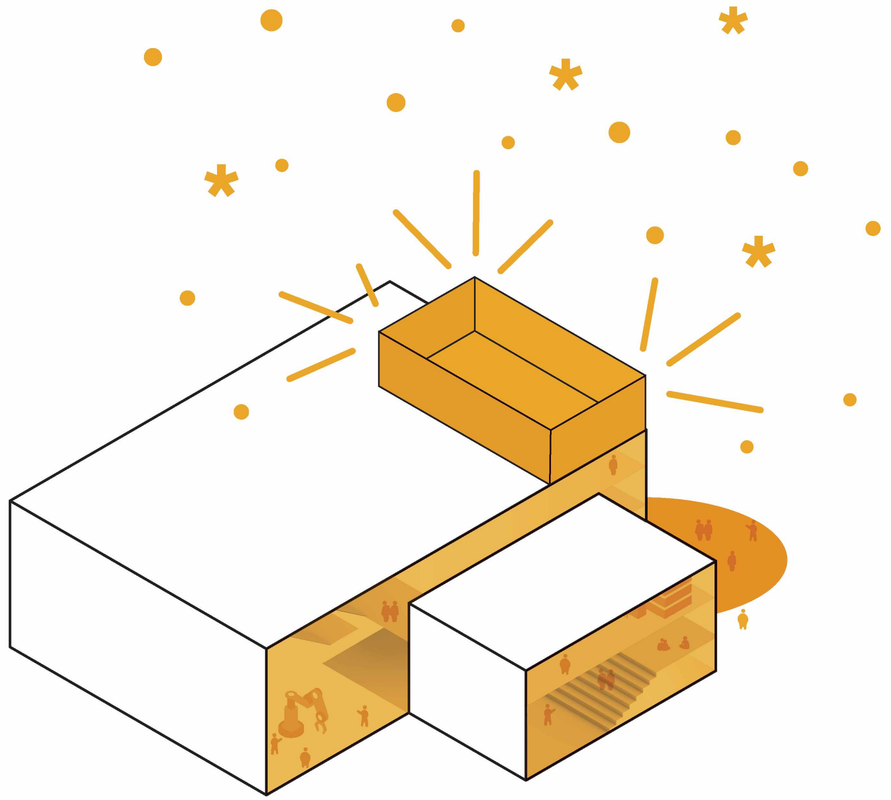

BDP.

Stedenbouwkundige verkenning Het educatieve hart van Noord

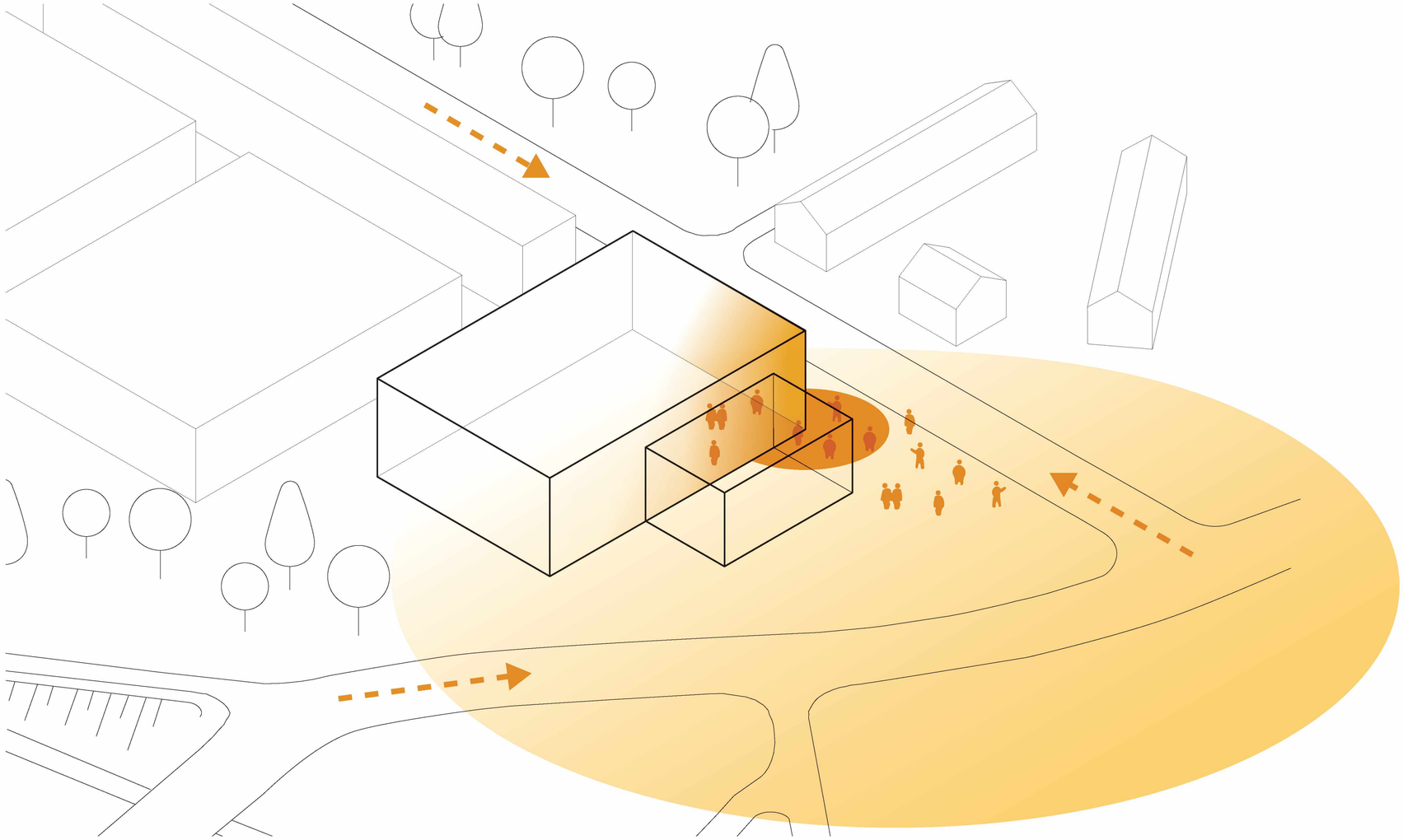

De VO Buiksloterweg Door de oriëntatie op het kavel opent de gevel zich naar het Van Hagendoornplein

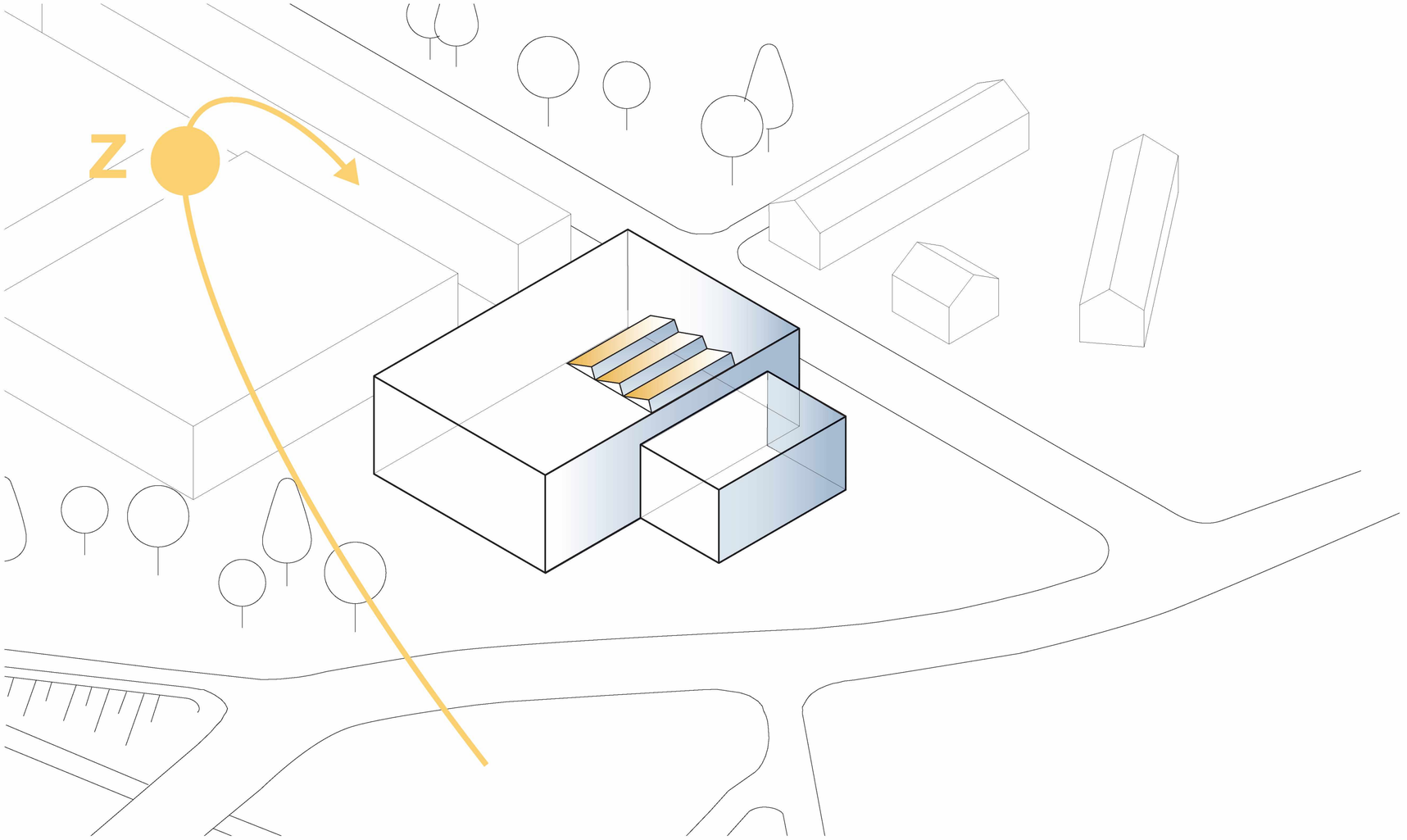

De VO Buiksloterweg Door de oriëntatie op het kavel opent de gevel zich naar het Van Hagendoornplein - Identiteit van het onderwijs zichtbaar maken

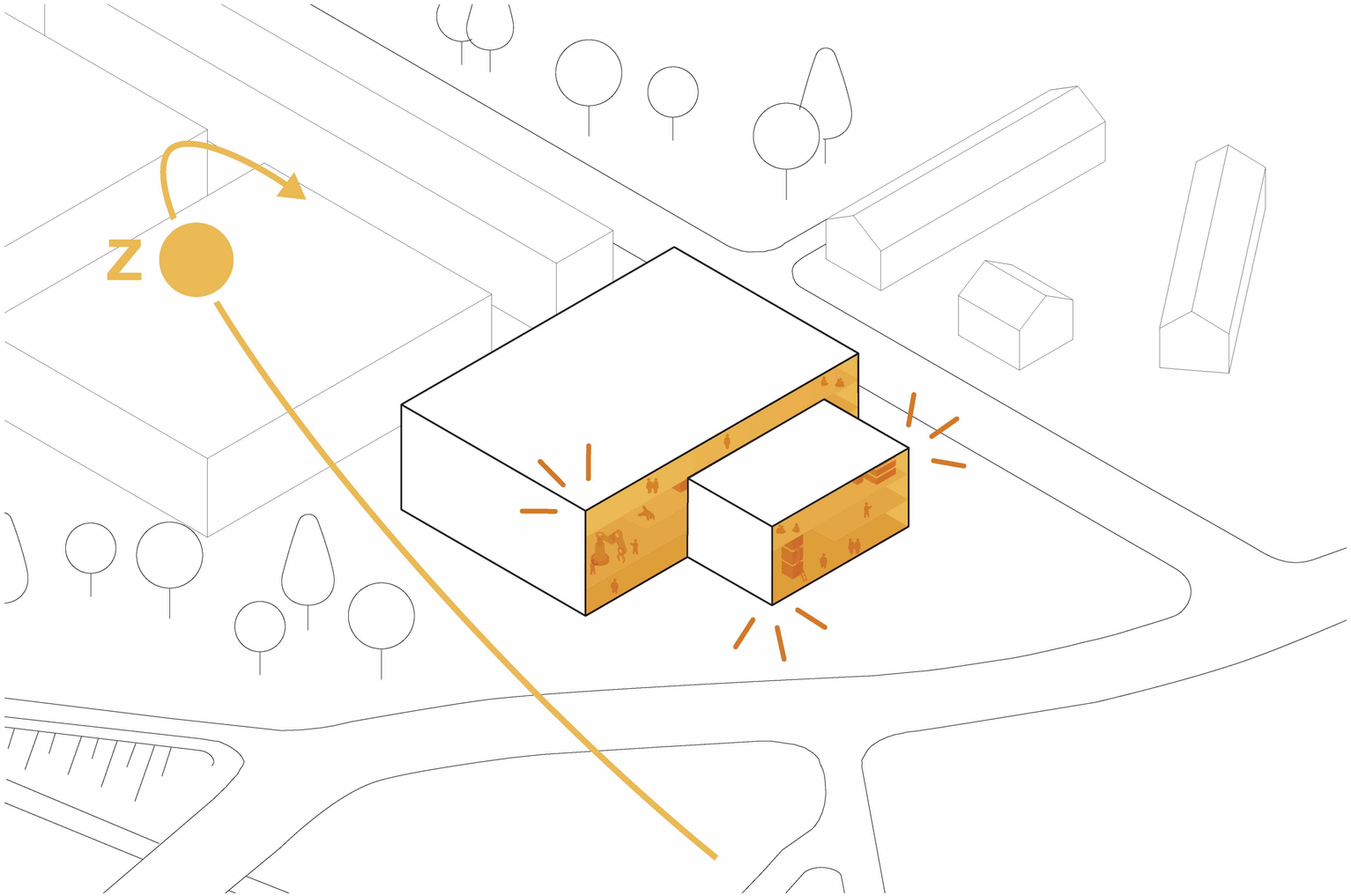

De VO Buiksloterweg Ontwerpconcept

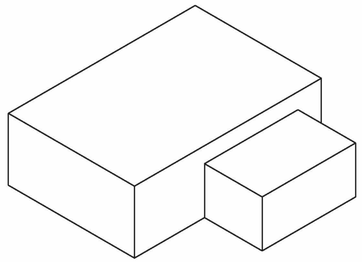

Één locatie, één compact geheel

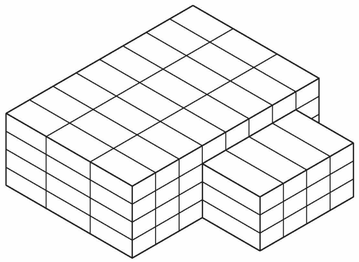

Generiek en flexibel gebouw

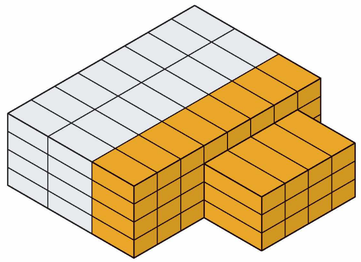

Met praktijklabs voor makers en doeners

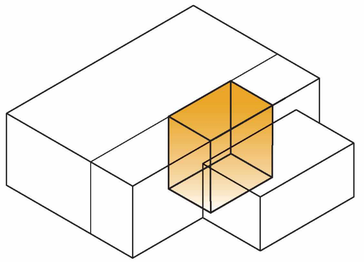

Een gezond gebouw met daglicht zonder opwarming

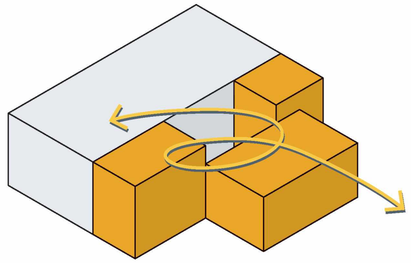

Een route door het gebouw verbindt binnen en buiten

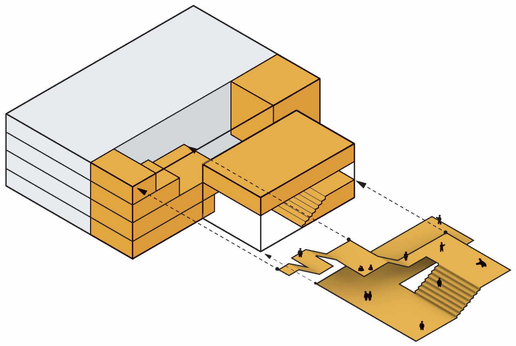

Ontmoeten & inspireren in één community

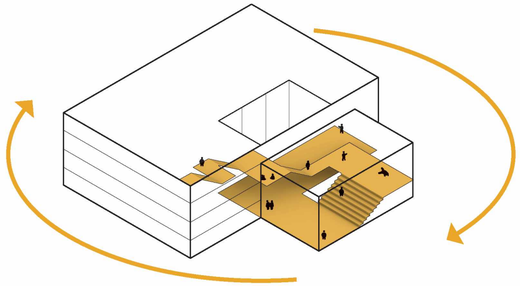

Samen meer zijn!

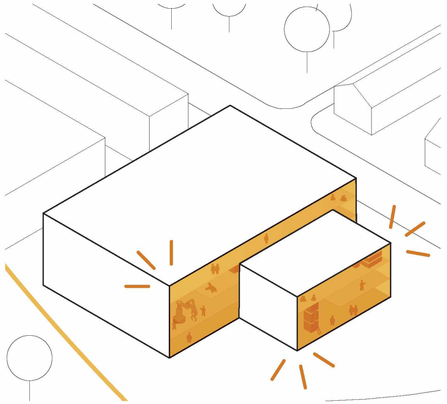

Een eigentijdse campus in het hart van Noord

De VO Buiksloterweg Plattegrond Begane Grond



De VO Buiksloterweg Plattegrond Fietsenstalling

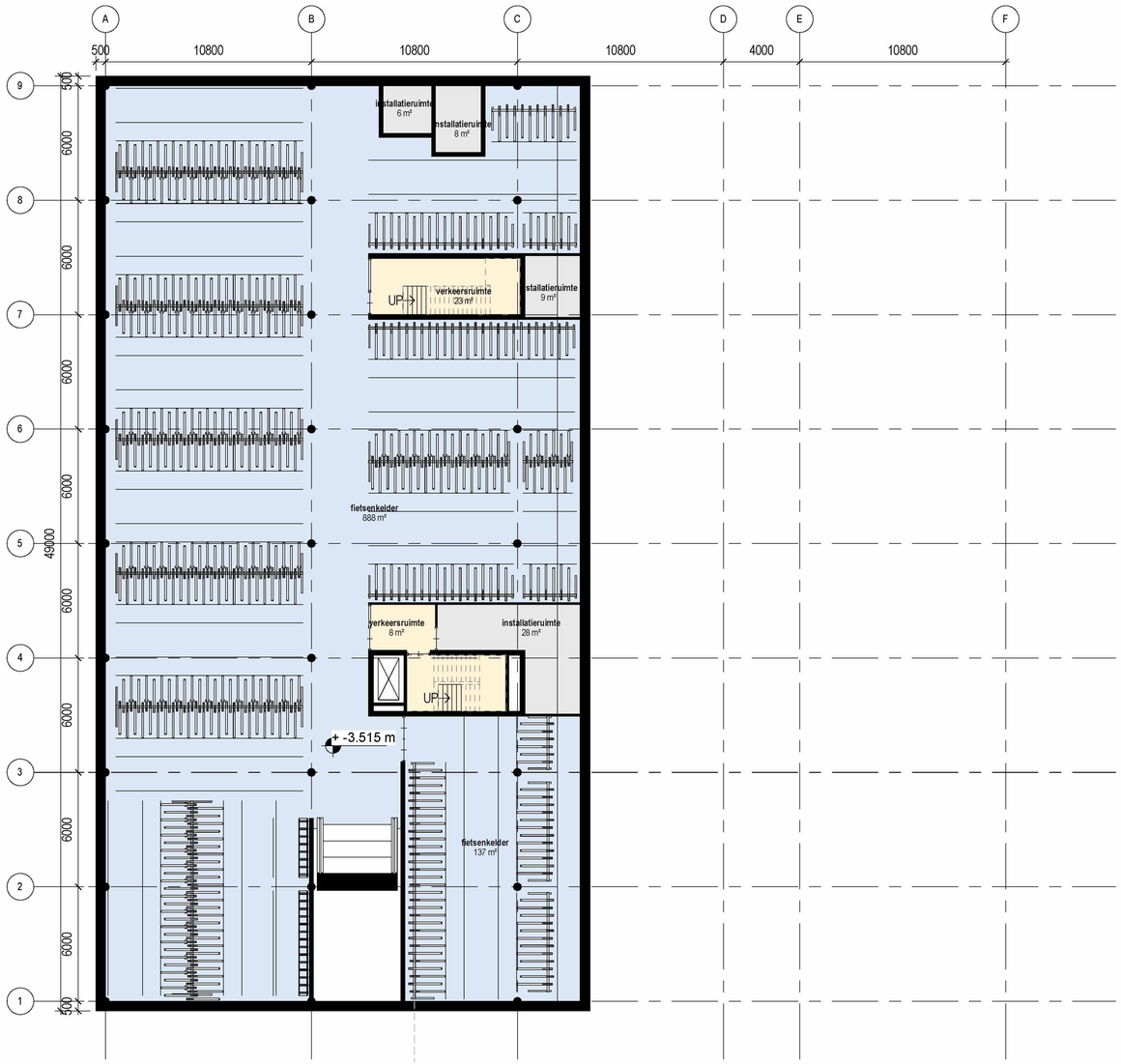

De VO Buiksloterweg Plattegrond eerste verdieping



De VO Buiksloterweg Plattegrond tweede verdieping



De VO Buiksloterweg Plattegrond derde verdieping

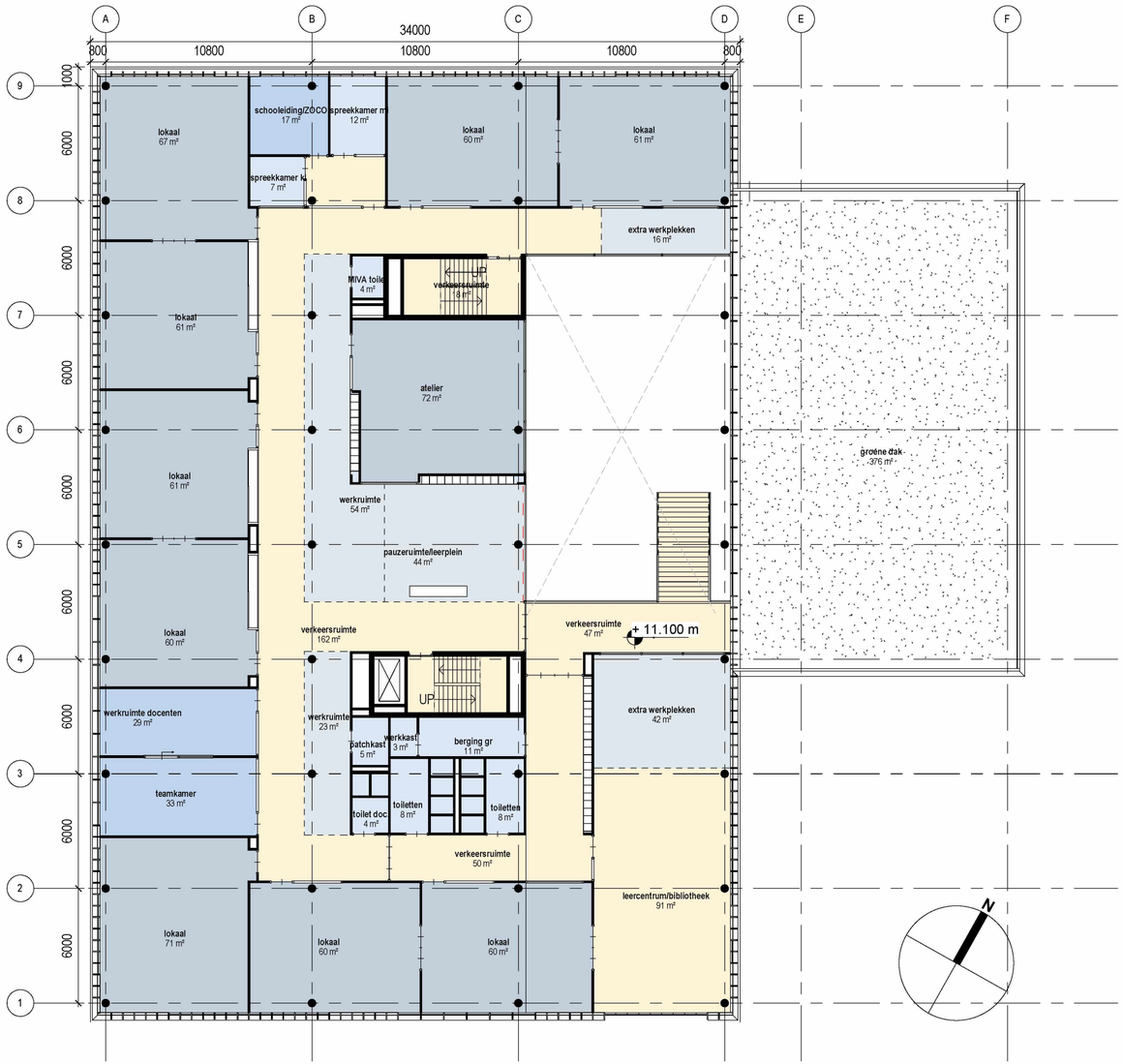

De VO Buiksloterweg Een centrale ontmoetingsruimte



De VO Buiksloterweg Een donorskelet met optimale maatvoering

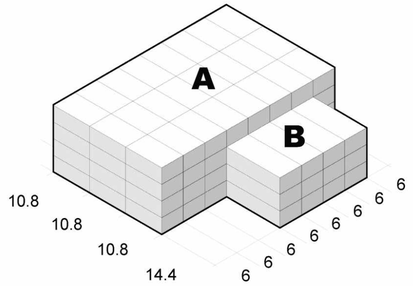

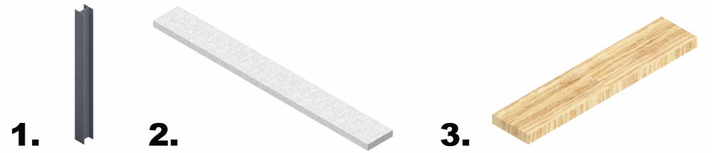

1 - stalen kolommen/balken
2 - betonnen vloer
3 - houten vloer

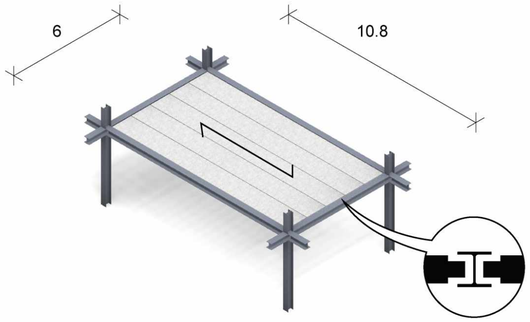

A. (€)

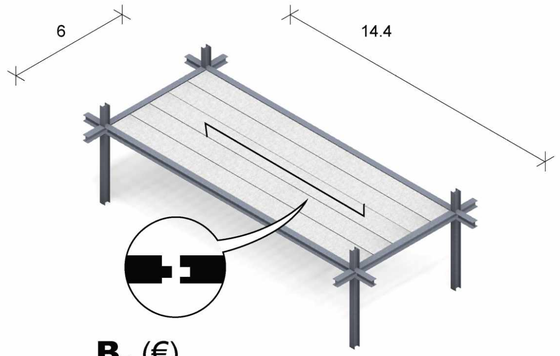

B. (€)

kanaalplaat en stalen liggers & kolommen

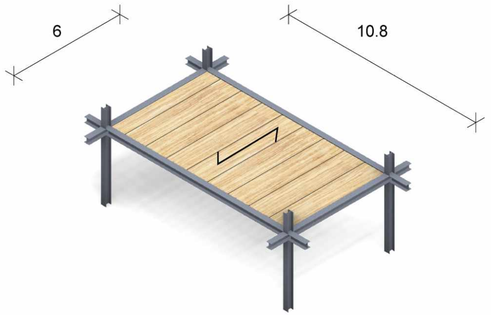

A. (€€)

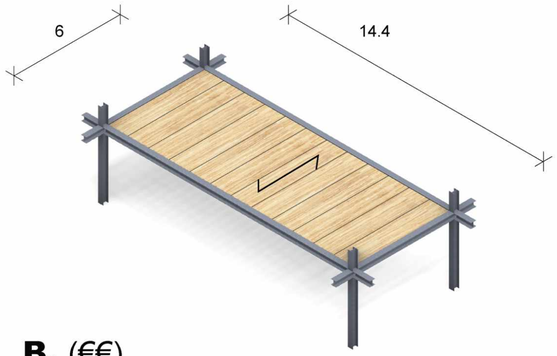

B. (€€)

houten kanaalplaten en stalen liggers & kolommen



De VO Buiksloterweg Een centrale ontmoetingsruimte



De VO Buiksloterweg Een modulaire locatiespecifieke gevel

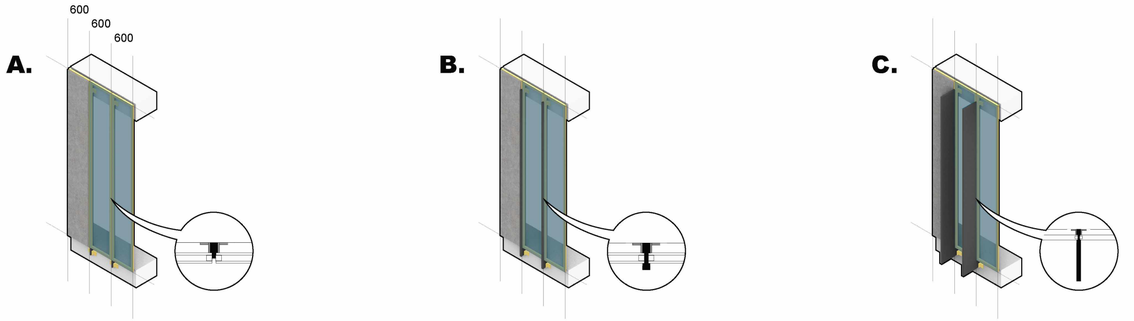

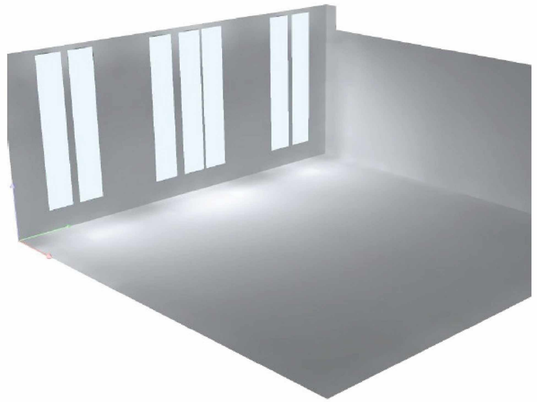

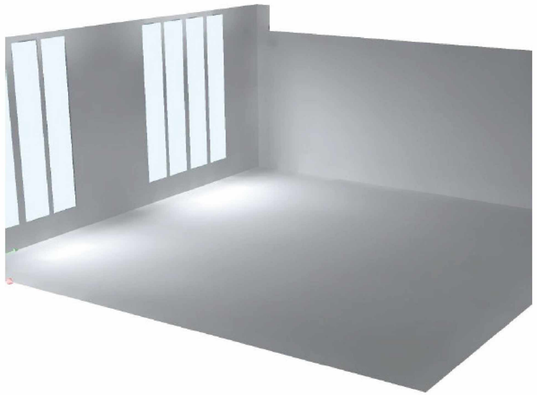

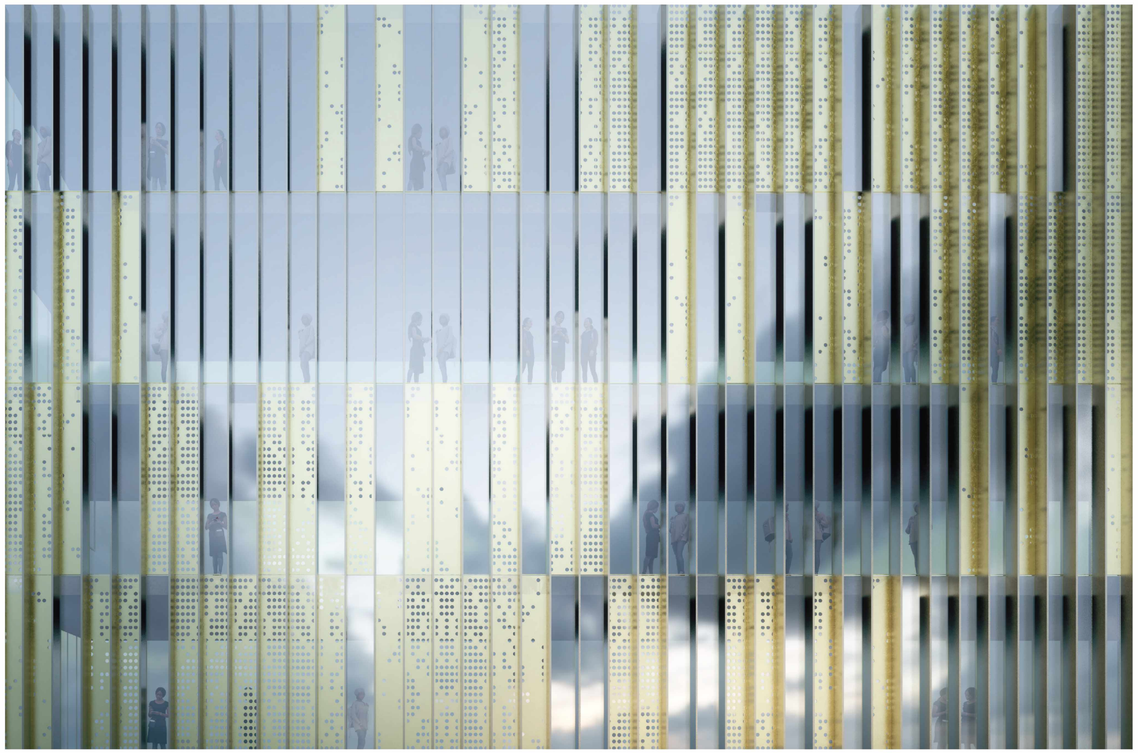

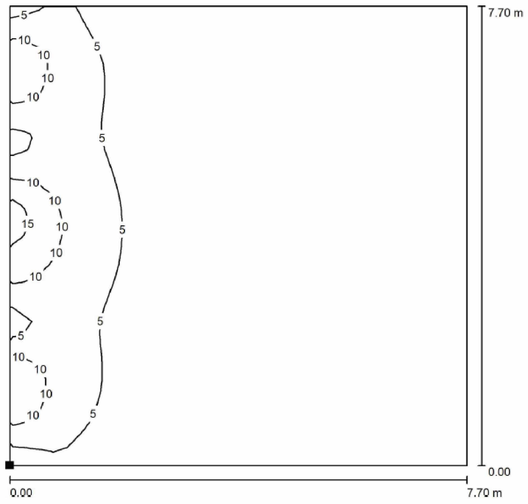

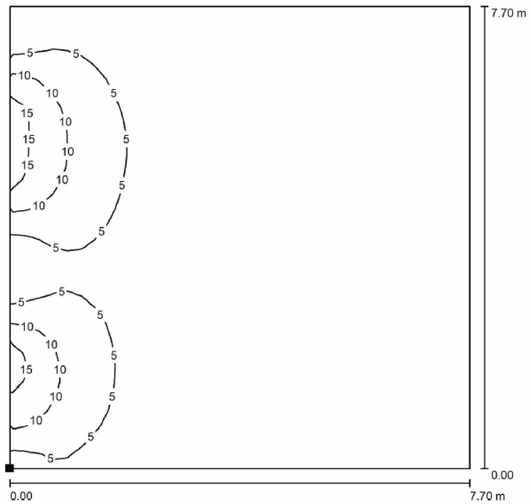

De VO Buiksloterweg Horizontale belijning / vericale belijning



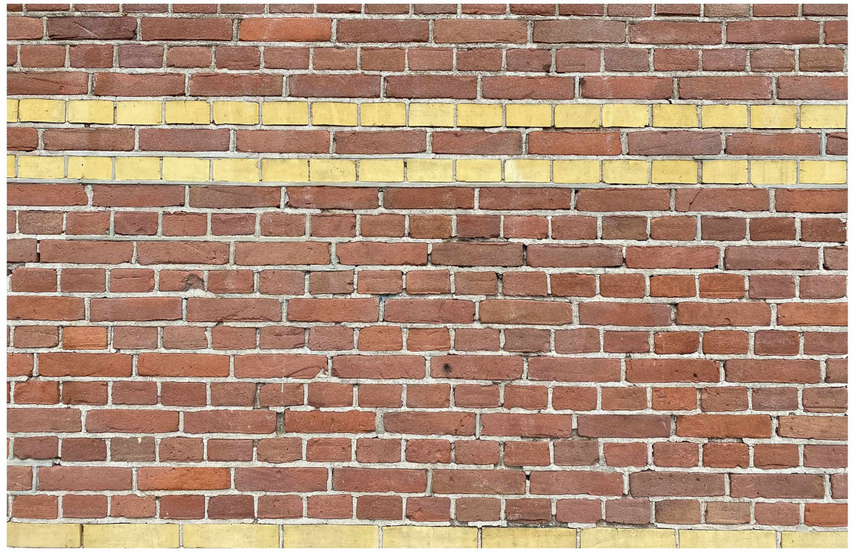



De VO Buiksloterweg Horizontale belijning / vericale belijning



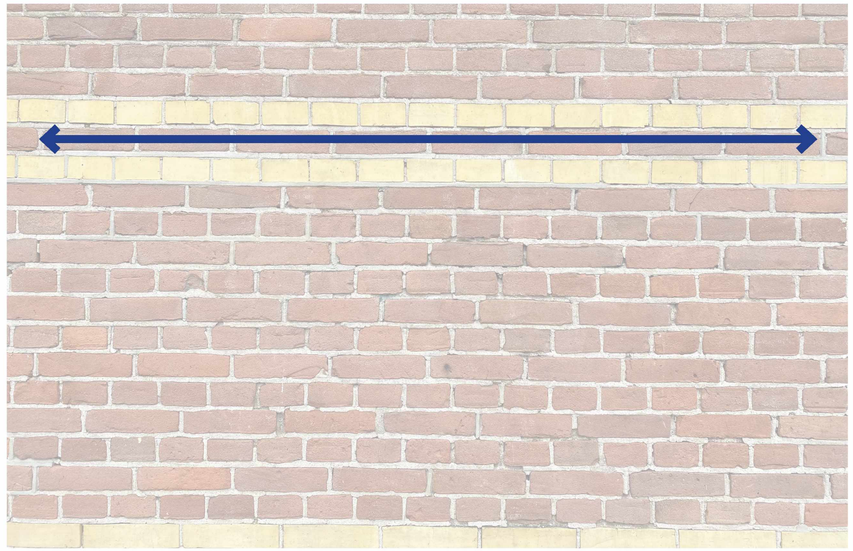



De VO Buiksloterweg Accenten markeren entrees / zichtassen







De VO Buiksloterweg Accenten markeren entrees / zichtassen





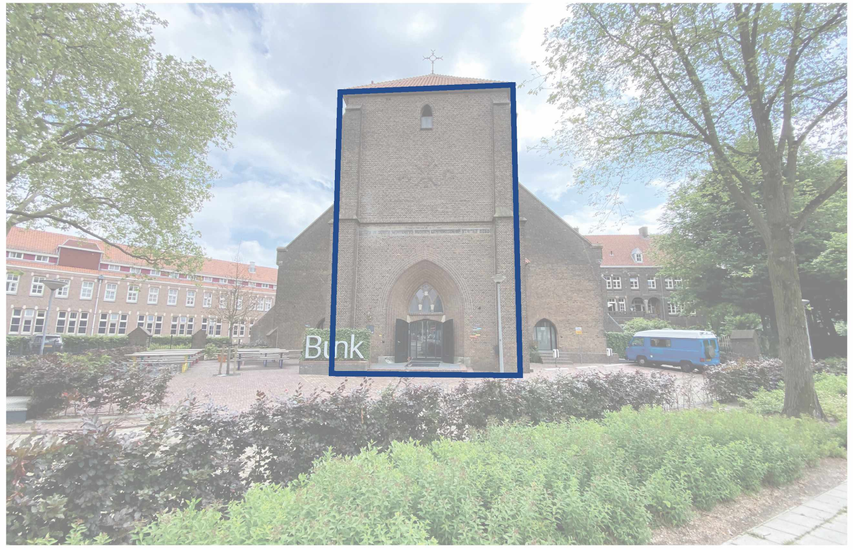

De VO Buiksloterweg Gevelimpressie Meidoornweg



De VO Buiksloterweg Gevelimpressie Van Hagendoornplein



De VO Buiksloterweg Gevelimpressie Parkzijde

