Bezoekadres
Weesperplein 4
Amsterdam

Postbus 922
1000 AX Amsterdam
Telefoon 020 551 38 88
Fax 020 620 10 16
www.dmb.amsterdam.nl

Gemeente Amsterdam
Dienst Milieu en Bouwtoezicht

Sector Bouw- en Woningtoezicht

Amsterdam-Noord
17

Retouradres: Postbus 922, 1000 AX Amsterdam

KOPIE

Shell International Chemicals BV
[redacted]
Badhuisweg 3
1031 CM AMSTERDAM

ons kenmerk	N01/0491 2004
onderwerp	deelgoedkeuring nr. 8
onderdeel	Diverse berekeningen. Tek. Begane-grondvloer.
adres	GRASWEG 29
behandelend constructeur	[redacted]
doorkiesnummer	
buitendienstinspecteur	[redacted] 15.00-16.00 uur)
doorkiesnummer	
bijlage	gewaarmerkte bescheiden
datum	- 3 MAART 2006

Burgemeester en Wethouders hebben u onder ons kenmerk N01/0491 2004 een reguliere bouwvergunning verleend. In deze vergunning is de voorwaarde gesteld dat tekeningen en berekeningen van de constructies ten minste drie weken voor de aanvang van het desbetreffende onderdeel van het werk aan de Dienst Milieu en Bouwtoezicht, sector Bouw- en Woningtoezicht, ter goedkeuring worden overgelegd.

De Dienst Milieu en Bouwtoezicht heeft geen bezwaar tegen uitvoering van de constructies zoals aangegeven op bijgaande gewaarmerkte tekeningen en berekeningen onder voorwaarde dat tevens voldaan wordt aan de eventueel daarop in rood aangebrachte opmerkingen.

aantal tekeningen 36, gemerkt T100 t/m T135;
aantal berekeningen 9, gemerkt B20 t/m 28.

Deze gewaarmerkte tekeningen en berekeningen dienen op de bouwplaats aanwezig te zijn.

Hoogachtend,
Burgemeester en Wethouders van Amsterdam,
namens dezen,
de directeur van de
Dienst Milieu en Bouwtoezicht,

[redacted]

Voor aansluiting zie tekening CW2009

Voor aansluiting zie tekening CW2012

Voor aansluiting zie tekening CW2014

Voor aansluiting zie tekening CW2017

19 20 21 22 23 24 25 26 27 28 29 30 31 32

129 130 131 132 133 134 135 136 137 138 139

0.98 0.99 0.100 0.93 0.101 0.107 0.131

Voor balkwapening, zie tek. CW3004

B.K. = 1100

B.K. = Peil

B.K. = 1500

V I D E

Breedplaatvloer d= 300

Breedplaatdoek 4000x1400

Breedplaatdoek 4000x1450

Breedplaatdoek 4000x1500

Breedplaatdoek 4000x1600

stekk. ⌀12-200

stekk. ⌀12-200

10stekk. ⌀12a (extra)

3stekk. ⌀16b (extra)

4stekk. ⌀25a (extra)

4stekk. ⌀25b (extra)

stekk. ⌀10-200

3stekk. ⌀16b (extra)

GOOTSTEEN

Renvooi

- Peil = 0 = 3.200mm + N.A.P.
- Alle hoogtematen t.o.v. Peil
- Alle maten in millimeters

- Vloeren gevlinderd
- kolom afmetingen 400x400
  350x1000
  ⌀450 (in de hoorn)
- Breedplaatvloeren en verzwaarde stroken voorgespannen breedplaat
- Alle gearceerde kolommen uitvoeren in prefab beton
- Voor details zie tekening CW8002
- Voor poeren zie tekening CW1810

STANDAARD WAPENINGSDETAIL:

- DETAIL BALKBREEDIGING

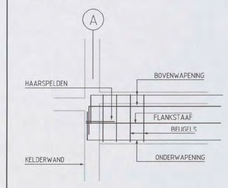

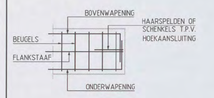

OPMERKINGEN T.B.V. WAPENING

- BALKWAPENING
  - DE PRINCIPE WAPENING IS IN DE BETREFFENDE DOORSNEDE AANGEGEVEN.
  - INDIEN BENODIGD IS ER BUILEGWAPENING IN DE PLATTEGROND AANGEGEVEN.
- WAPENING T.P.V. SPARINGEN WEGKNIPPEN EN RONDOM AFWAPENEN MET HAARSPELDEN EN LANGSSTAVEN VAN DEZELFDE DIAMETER MET VOLDOENDE VERANKERINGSLENGTE, TENZIJ ANDERS AANGEGEVEN
- ALLE LASSEN VERSPRINGEND AAN TE BRENGEN
- LASLENGTEN
  ⌀8 = 300mm ⌀16 = 650mm
  ⌀8 = 300mm ⌀20 = 800mm
  ⌀10 = 350mm ⌀25 = 1000mm
  ⌀12 = 450mm ⌀32 = 1200mm

wapeningsstaal	: FeB500 HWL / FeB500 HKN
beton sterkteklasse	C28/35
beton milieuklasse	: XC3
betondekking	:

op buitenste wapening (mm) *

construc-tiedeel	onder	boven	voor-/ binnen buitn	achter/ buitn	min. op hoofdwapening (mm) * ⌀20	⌀25	⌀32	⌀40
plaat wand	25	25	25	25	20	25	50	60
balk poer console	30	30	30	30	20	25	50	60
kolom	-	-	35	35	20	25	50	60

* grootste dekking in tabel dient te worden aangehouden

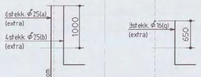

Ombuigingen wapening r≥2.5⌀tk

B	Gewijzigd zie pijlen (1x)	[redacted]	18-01-06
A	Gewijzigd		20-12-05
Versie	Omschrijving	Naam	Datum

Situatie
Schaal 1:5000

Planoverzicht :

ARCADIS
Infrastructuur, gebouwen, milieu, communications

Givers Deynootweg 93
Postbus 84319
2508 AH Den Haag
Tel 070 3583 583
Fax 070 3546 163
www.arcadis.nl

[redacted] NA / 04 91 - 2004
CONSTRUCTIE AKKOORD

Opdrachtgever	: Shell International Chemicals BV
Ontwerp	: Arcadis Bouw & Vastgoed BV
Project	: Shell NTC Amsterdam
Onderwerp	: Begane Grondvloer tpv as 19 t/m as 32 en as 129 t/m as 139
Fase	: Werkfase
Schaal	: 1:50
Bladformaat	: A0
Naam submap	:
Bestandsnaam	: CW2013
Plotschaal	: 1:1
Discipline	: Constructie
Getekend	:
Gecontroleerd	: [redacted]
Goedgekeurd	:
Status	: definitief
Projectnummer	: 140327.000256
Tekeningnr.	: CW2013
Type	: W
Versie	: B

Voor aansluiting zie tekening CW2009 en CW2010

Voor aansluiting zie tekening CW2013

Voor aansluiting zie tekening CW2015

Voor aansluiting zie tekening CW2018

32 33 34 35 36 37 38 39 40 41 42 43 44 45

129 130 131 132 133 134 135 136 137 138 139

.100 0.100 0.93 0.101 0.93 0.100 0.100 0.9

0.131 0.101 0.101 0.101 0.131 0.1

0.121 0.121

Breedplaatvloer d= 300

Renvooi:

- Peil = 0 = 3.200mm + N.A.P.
- Alle hoogtematen t.o.v. Peil
- Alle maten in millimeters
- Vloeren gevlinderd
- Kolom afmetingen 400x400
  350x1000
  ø450 (in de hoorn)
- Breedplaatvloeren en verzwaarde stroken: voorgespannen breedplaat
- Alle gearceerde kolommen uitvoeren in prefab beton
- Voor details zie tekening CW8002
- Voor poeren zie tekening CW1810

STANDAARD WAPENINGSDETAIL:

- DETAIL BALKBEEINDIGING

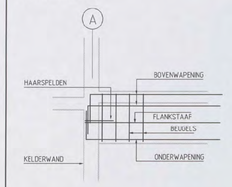

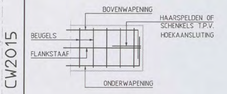

OPMERKINGEN T.B.V. WAPENING

- BALKWAPENING - DE PRINCIPE WAPENING IS IN DE BETREFFENDE DOORSNEDE AANGEGEVEN
  - INDIEN BEKOOGD IS ER BUILEGWAPENING IN DE PLATTEGROND AANGEGEVEN.
- WAPENING T.P.V. SPARINGEN WEGKNIPPEN EN RONDOM AFWAPENEN MET HAARSPELDEN EN LANGSSTAVEN VAN DEZELFDE DIAMETER MET VOLDOENDE VERANKERINGSLENGTE, TENZIJ ANDERS AANGEGEVEN.
- ALLE LASSEN VERSPRINGEND AAN TE BRENGEN.
- LASLENGTEN
  ø6 = 300mm ø16 = 650mm
  ø8 = 300mm ø20 = 800mm
  ø10 = 350mm ø25 = 1000mm
  ø12 = 450mm ø32 = 1200mm

wapeningsstaal	: FeB500 HWL / FeB500 HKN
beton sterkteklasse	: C28/35
beton milieuklasse	: XC3
betondekking	:

op buitenste wapening (mm) *				min. op hoofdwapening (mm) *			
constructiedeel	onder	boven	voor/ binnen	achter/ buiten	ø20	ø25	ø32	ø40
plaat/ wand	25	25	25	25	20	25	50	60
balk poer/ console	30	30	30	30	20	25	50	60
kolom	-	-	35	35	20	25	50	60

* grootste dekking in tabel dient te worden aangehouden

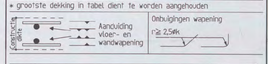

B	Gewijzigd zie pijlen (6x)	[redacted]	18-01-06
A	Gewapend		20-12-05
Versie	Omschrijving	Naam	Datum



Situatie
Schaal 1:5000

Planoverzicht :

ARCADIS
Infrastructuur, gebouwen, milieu, communications

Gevers Deynootweg 83
Postbus 84319
2508 AH Den Haag
Tel 070 3583 583
Fax 070 3546 163
www.arcadis.nl

NG 17 04 [redacted] 7004

CONSTRUCTIE AFGEKEURD

Opdrachtgever : Shell International Chemicals BV

Ontwerp : Arcadis Bouw & Vastgoed BV

Project :

Shell NTC Amsterdam

Onderwerp :

Begane Grondvloer
tpv as 32 t/m as 45 en
as 129 t/m as 139

Fase : Werkfase

Schaal	: 1:50	Discipline	: Constructie
Bladformaat	: A0	Getekend	:
Naam submap	:	Gecontroleerd	: [redacted]
Bestandsnaam	: CW2014	Goedgekeurd	:
Plotschaal	: 1:1	Status	: definitief

Projectnummer :	Tekeningnr. :	Type :	Versie :
140327.000256	CW2014	W	B

Voor aansluiting zie tekening CW2010 en CW2011

Voor aansluiting zie tekening CW2014

Voor aansluiting zie tekening CW2003

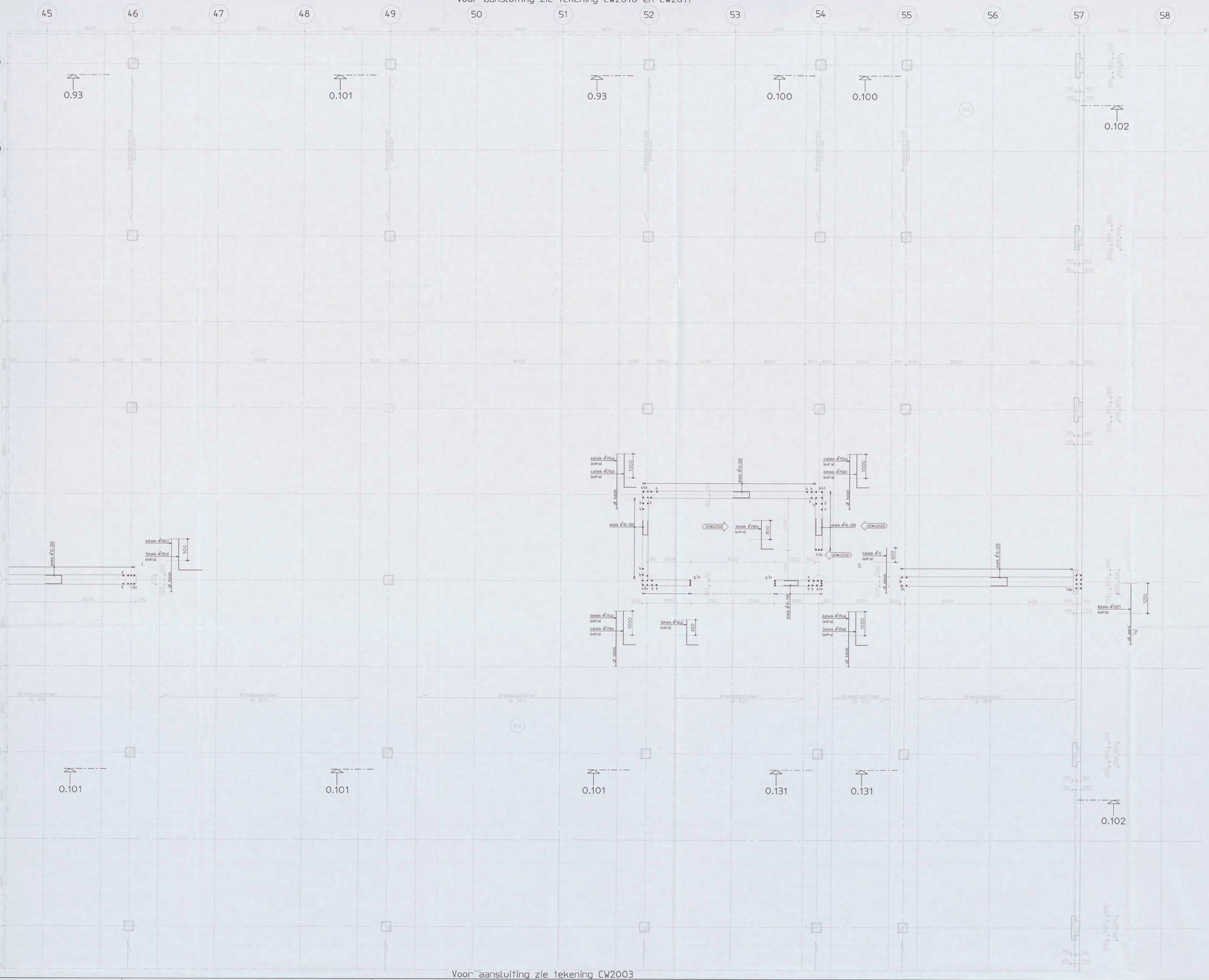

Ruwvoet:

- Peil = 0 = 3,200mm + N.A.P.
- Alle hoogtematen t.o.v. Peil
- Alle maten in millimeters

- Vloeren gevlinderd
- kolom afmetingen 400x400
  350x1000
  ⌀450 (in de hoorn)
- Breedplaatvloeren en verzwaarde stroken: voorgespannen breedplaat
- Alle gearceerde kolommen uitvoeren in prefab beton
- Voor details zie tekening CW8002
- Voor poeren zie tekening CW1810

STANDAARD WAPENINGSDETAIL:

- DETAIL BALKBEEINDIGING

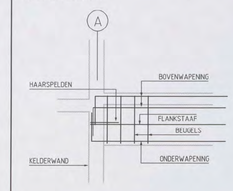

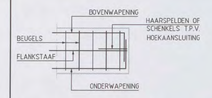

OPMERKINGEN T.B.V. WAPENING

- BALKWAPENING : - DE PRINCIPE WAPENING IS IN DE BETREFFENDE DOORSNEDE AANGEGEVEN.
  - INDIEN BENODIGD IS ER BUILEGWAPENING IN DE PLATTEGROND AANGEGEVEN.
- WAPENING T.P.V. SPARINGEN WEGKNIPPEN EN RONDOM AFWAPENEN MET HAARSPELDEN EN LANGSSTAVEN VAN DEZELFDE DIAMETER MET VOLDOENDE VERANKERINGSLENGTE, TENZIJ ANDERS AANGEGEVEN.
- ALLE LASSEN VERSPRINGEND AAN TE BRENGEN.
- LASLENGTEN:
  ⌀6 = 300mm ⌀16 = 650mm
  ⌀8 = 300mm ⌀20 = 800mm
  ⌀10 = 350mm ⌀25 = 1000mm
  ⌀12 = 450mm ⌀32 = 1200mm

wapeningsstaal	: Fe8500 HWL / Fe8500 HKN
beton sterkteklasse	C28/35
beton milieuklasse	: XC3
betondekking	:

op buitenste wapening (mm) *

construc-tiedeel	onder	boven	voor/ binnen	achter/ buiten
plaat wand	25	25	25	25
balk poer-console	30	30	30	30
kolom	-	-	35	35

min. op hoofdwapening (mm) *

⌀20	⌀25	⌀32	⌀40
20	25	50	60
20	25	50	60
20	25	50	60

* grootste dekking in tabel dient te worden aangehouden

aanduiding vloer- en wandwapening

Ombuigingen wapening r≥ 2,5⌀k

B	Gewijzigd zie pijlen (3x)	[redacted]	18-01-'06
A	Gewijzend		20-12-'05
Versie	Omschrijving	Naam	Datum



Situatie
Schaal 1:5000

Planoverzicht :

ARCADIS
Infrastructuur, gebouwen, milieu, communicaties

Gevers Deynootweg 93
Postbus 84319
2508 AH Den Haag
Tel 070 3063 563
Fax 070 3546 163
www.arcadis.nl

N O T U 4 a 1 [redacted]
CONSTRUCTIEF [redacted]

Opdrachtgever : Shell International Chemicals BV

Ontwerp : Arcadis Bouw & Vastgoed BV

Project :

Shell NTC Amsterdam

Onderwerp :

Begane Grondvloer
tpv as 45 t/m as 58 en
as 129 t/m 139

Fase	: Werkfase		
Schaal	: 1:50	Discipline	: Constructie
Bladformaat	: A0	Getekend	: [redacted]
Naam submap	:	Gecontroleerd	:
Bestandsnaam	: CW2015	Goedgekeurd	:
Plotschaal	: 1:1	Status	: definitief

Projectnummer:	Tekeningnr.	Type :	Versie :
140327.000256	CW2015	W	B

Voor aansluiting zie tekening CW2013

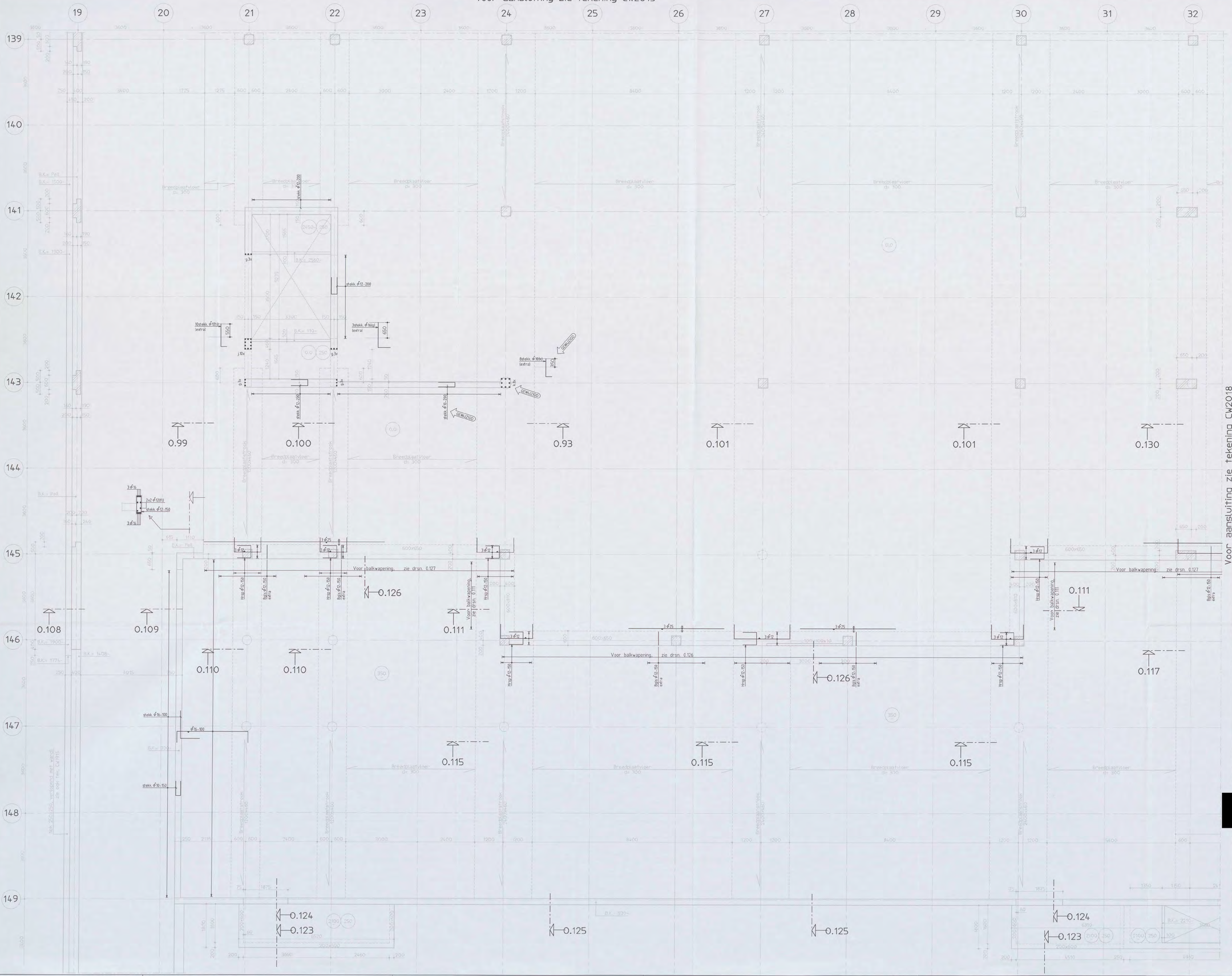

Voor aansluiting zie tekening CW2018

Renvooi:

- Peil = 0 = 3.200mm + N.A.P.
- Alle hoogtematen t.o.v. Peil
- Alle maten in millimeters

- Vloeren gevlinderd
- kolom afmetingen 400x400
  350x1000
  ø450 (in de hoorn)
- Breedplaatvloeren en verzwaarde stroken voorgespannen breedplaat
- Alle gearceerde kolommen uitvoeren in prefab beton
- Voor details zie tekening CW8002
- Voor poeren zie tekening CW1810

STANDAARD WAPENINGSDETAIL:

- DETAIL BALKBEEINDIGING

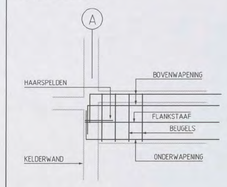

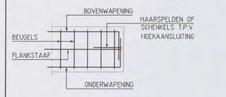

OPMERKINGEN T.B.V. WAPENING

- BALKWAPENING : - DE PRINCIPE WAPENING IS IN DE BETREFFENDE DOORSNEDE AANGEGEVEN.
  - INDIEN BENODIGD IS ER BUIGWAPENING IN DE PLATTEGROND AANGEGEVEN.
- WAPENING T.P.V. SPARINGEN WEGKNIPPEN EN RONDOM AFWAPENEN MET HAARSPELDEN EN LANGSSTAVEN VAN DEZELFDE DIAMETER MET VOLGENDE VERANKERINGSLENGTE, TENZIJ ANDERS AANGEGEVEN
- ALLE LASSEN VERSPRINGEND AAN TE BRENGEN
- LASLENGTEN

ø6	= 300mm	ø16	= 650mm
ø8	= 300mm	ø20	= 800mm
ø10	= 350mm	ø25	= 1000mm
ø12	= 450mm	ø32	= 1200mm

LET OP!
Voor berekening bij as 29, tussen 145 en 149 geldt:
Milieuklasse XC4, XD3, XF2 Dekking 30 (alle zijden)

wapeningsstaal : Fe8500 HWL / Fe8500 HKN
beton sterkteklasse C28/35
beton milieuklasse : XC3
betondekking :

op buitenste wapening (mm) *					min. op hoofdwapening (mm) *			
construc-tiedeel	onder	boven	voor/ binnen	achter/ buiten	ø20	ø25	ø32	ø40
plaat wand	25	25	25	25	20	25	50	60
balk peer console	30	30	30	30	20	25	50	60
kolom	--	--	35	35	20	25	50	60

* grootste dekking in tabel dient te worden aangehouden

Stekkerverdeling: Aanduiding vloer- en windwapening; Uitzuigingen wapening ≥ ø 25#

B	Gewijzigd zie pijlen (3x)	18-01-06
A	Gewapend	20-12-05
Versie	Omschrijving	Naam / Datum

Situatie
Schaal 1:5000

Planoverzicht :

ARCADIS
Infrastructuur gebouwen, milieu, communications

Gevers Deynootweg 93
Postbus 84319
2508 AH Den Haag
Tel 070 3083 583
Fax 070 3546 143
www.arcadis.nl

[redacted] Nr 1 / 0491 - 2004

CONSTRUCTIE AKKOORD

Opdrachtgever : Shell International Chemicals BV
Ontwerp : Arcadis Bouw & Vastgoed BV
Project :
Shell NTC Amsterdam

Onderwerp :
Begane Grondvloer
tpv as 19 t/m as 32 en
as 139 t/m as 149

Fase	: Werkfase		
Schaal	: 1:50	Discipline	: Constructie
Bladformaat	: A0	Getekend	:
Naam submap	:	Gecontroleerd	: [redacted]
Bestandsnaam	: CW2017	Goedgekeurd	:
Plotschaal	: 1:1	Status	: definitief
Projectnummer:		Tekeningnr. : Type :	Versie :
140327.000256		CW2017 W	B

Opmerkingen :

- In de constructie details is uitsluitend het staal met constructieve functie getekend, voor overig staalwerk wordt verwezen naar de bouwkundige tekeningen.
- Peil = 0 = 3200mm + N.A.P.
- Alle hoogtematen t.o.v. Peil

Detail 0.14 en 0.29 vervallen

STANDAARD WAPENINGSDETAIL:

- DETAIL BALKBEEINDIGING

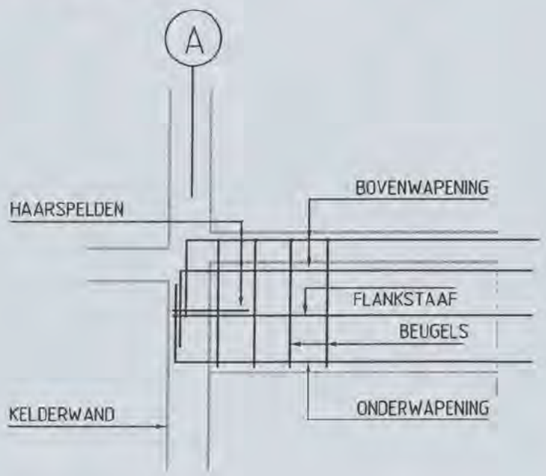

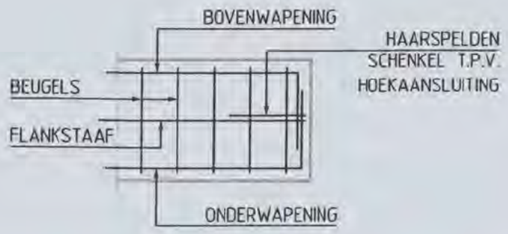

Overzicht

Blad.	Details	Blad.	Details
004	0.08	032	0.66
008	0.16	0.32A	0.66A en 0.67A
009	0.17 en 0.18	033	0.67 en 0.68
016	0.32		
017	0.34 en 0.35		
017a	0.34A en 0.35A		
018	0.36 en 0.37		
019	0.38 en 0.39		
020	0.40 en 0.41		
021	0.43		
031	0.61 en 0.63		

OPMERKINGEN T.B.V. WAPENING

- BALKWAPENING : - DE PRINCIPE WAPENING IS IN DE BETREFFENDE DOORSNEDE AANGEGEVEN.
  - INDIEN BENODIGD IS ER BIJLEGWAPENING IN DE PLATTEGROND AANGEGEVEN.
- WAPENING T.P.V. SPARINGEN WEGKNIPPEN EN RONDOM AFWAPENEN MET HAARSPELDEN EN LANGSSTAVEN VAN DEZELFDE DIAMETER MET VOLDOENDE VERANKERINGSLENGTE, TENZIJ ANDERS AANGEGEVEN.
- ALLE LASSEN VERSPRINGEND AAN TE BRENGEN.
- LASLENGTEN:

ϕ6 = 300mm	ϕ16 = 650mm
ϕ8 = 300mm	ϕ20 = 800mm
ϕ10 = 350mm	ϕ25 = 1000mm
ϕ12 = 450mm	ϕ32 = 1200mm

wapeningsstaal : FeB500 HWL / FeB500 HKN

beton sterkteklasse C28/35

beton milieuklasse : XC4, XD3, XF2 (balken) en XC1 (wanden/vloeren)

betondekking :

op buitenste wapening (mm) *					min. op hoofdwapening (mm) *			
construc-tiedeel	onder	boven	voor/ binnen	achter/ buiten	ϕ20	ϕ25	ϕ32	ϕ40
plaat wand	25	25	25	25	~~20~~	25	50	60
balk poer console	40	35	35	35	~~20~~	~~25~~	50	60
kolom	-	-	35	35	~~20~~	~~25~~	50	60

* grootste dekking in tabel dient te worden aangehouden

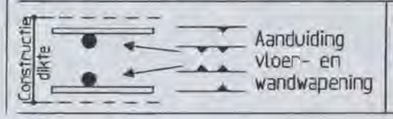

Ombuigingen wapening

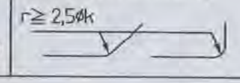

Versie Omschrijving | Naam | Datum

Versie	Omschrijving	Naam	Datum
E	Diverse wijz. en aanvullingen	[redacted]	17-02-'06
E	Diverse wijz. en aanvullingen		20-12-'05
C	Aanvulling van de wap., zie overzicht		23-11-'05
B	Wijz. t.g.v. paalafwijkingen		26-09-'05
A	Definitief detail 1 t/m 7		22-08-'05

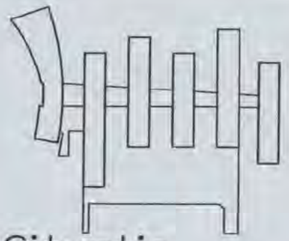

Situatie
Schaal 1:5000

Planoverzicht :

ARCADIS [redacted]
Infrastructuur, gebouwen, milieu, communications
Gevers Deynootweg 93
Postbus 84319
2508 AH Den Haag
Tel 070 3583 583
Fax 070 3546 163
www.arcadis.nl

[redacted] 704
NO(1 / 0 4 0 1 - 200
[redacted]
CONSTRUCTIE AKKOORD

Opdrachtgever : Shell International Chemicals BV

Ontwerp : Arcadis Bouw & Vastgoed BV

Project :

Shell NTC Amsterdam

Onderwerp : Details constructie
Begane grondvloer
Bladnr. 001 t/m 070 (wap.)
001 t/m 064
en 0.70 (vorm.)

Fase	: Werkfase		
Schaal	: 1:20	Discipline	: Constructie
Bladformaat	: A3	Getekend	:
Naam submap	:	Gecontroleerd	: [redacted]
Bestandsnaam	: CW8002	Goedgekeurd	:
Plotschaal	: 1:1	Status	: definitief

Projectnummer :	Tekeningnr. : Type :	Versie :
140327.000256	CW8002 W	E

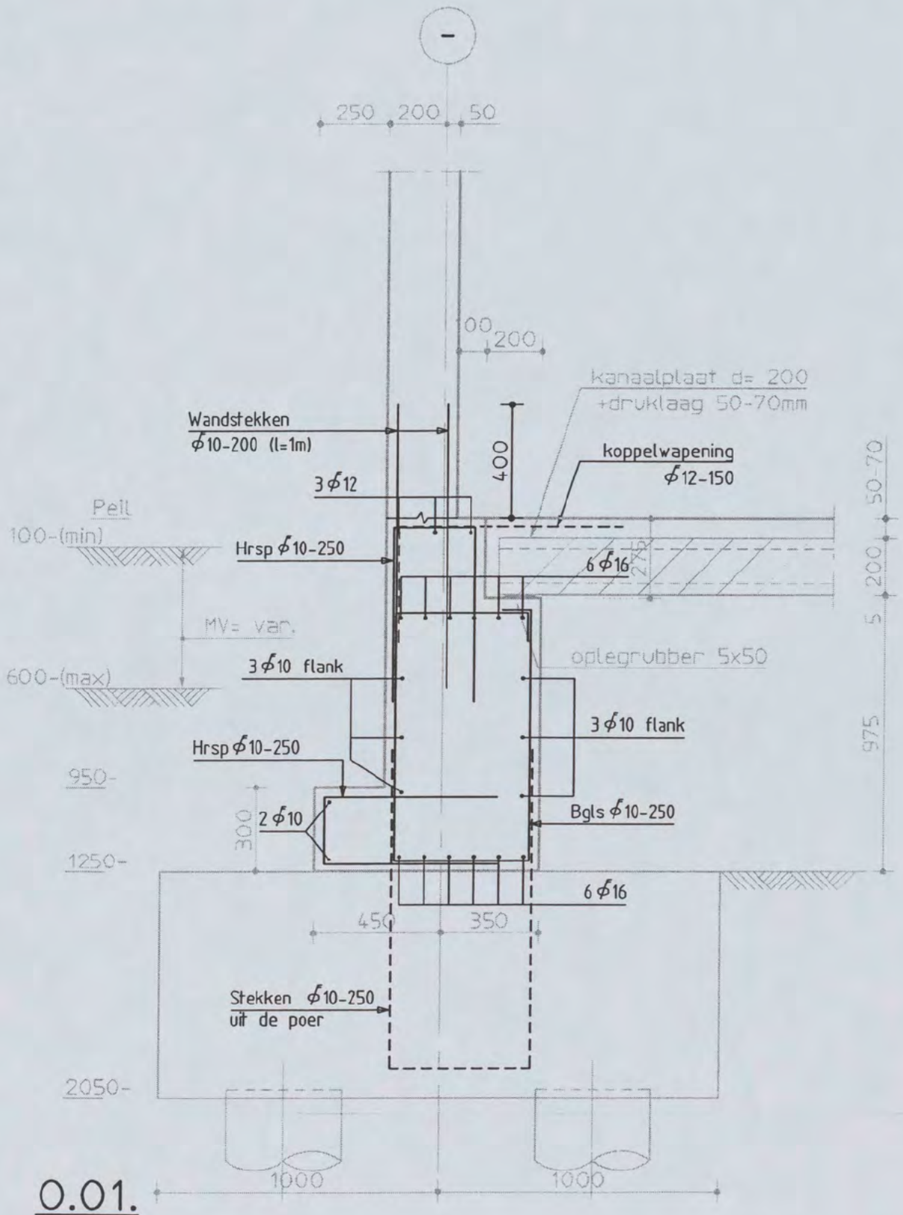

0.01.

Zie voor overige details ook blad 070

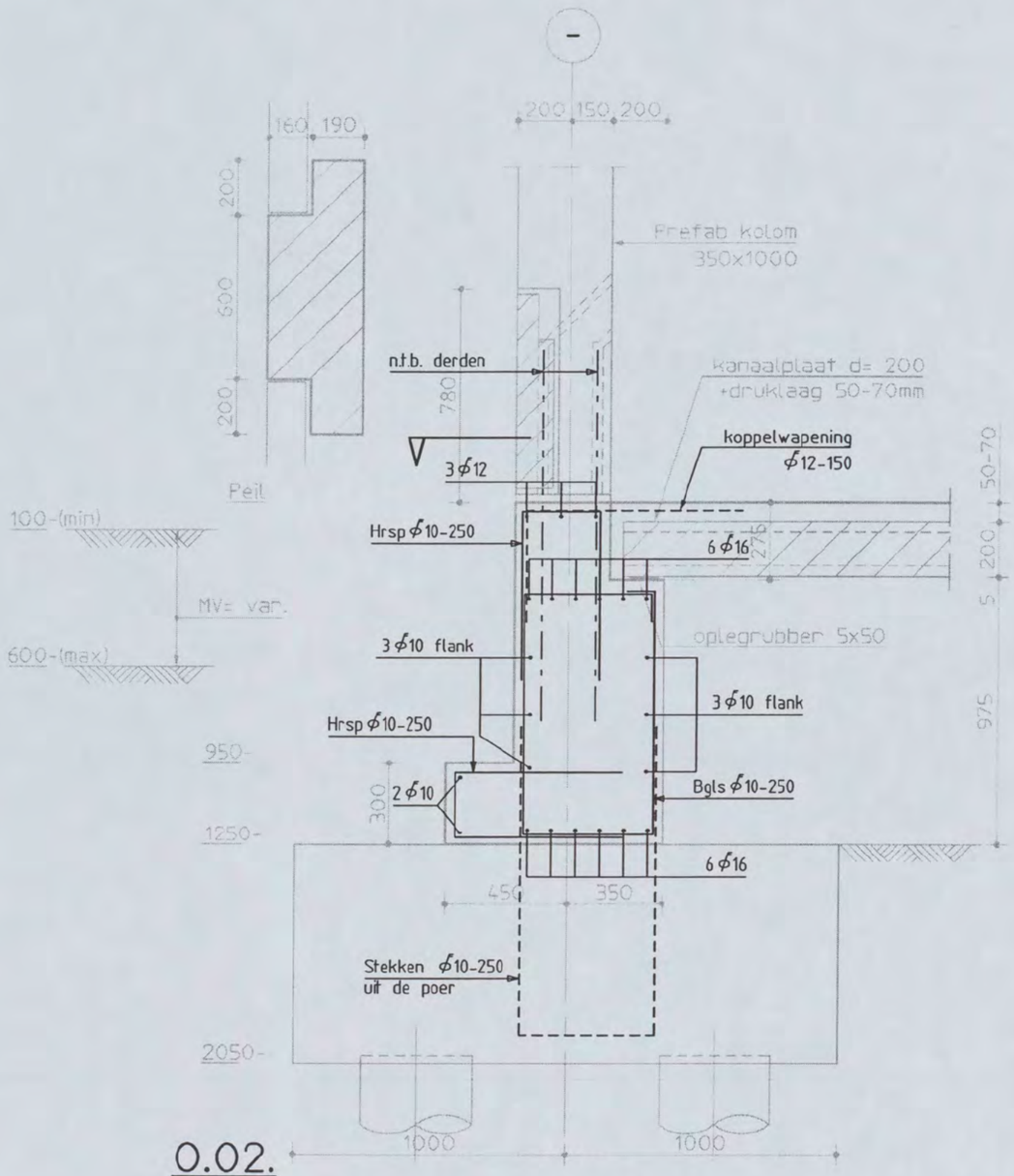

0.02.

Zie voor overige details ook blad 066, 067 en 068

Shell NTC Amsterdam
constructie detail

Discipline : Constructie | Bestandsnaam : CW8002 | Bladformaat : A3 | Schaal : 1:20 | Getekend : | Status : definitief

ARCADIS
Postbus 84319
2508 AH Den Haag
tel 070 3583583

Projectnummer:	Tekeningnr.:	Bladnr.:	Type :	Versie :
140327.000256	CW8002	001	W	E

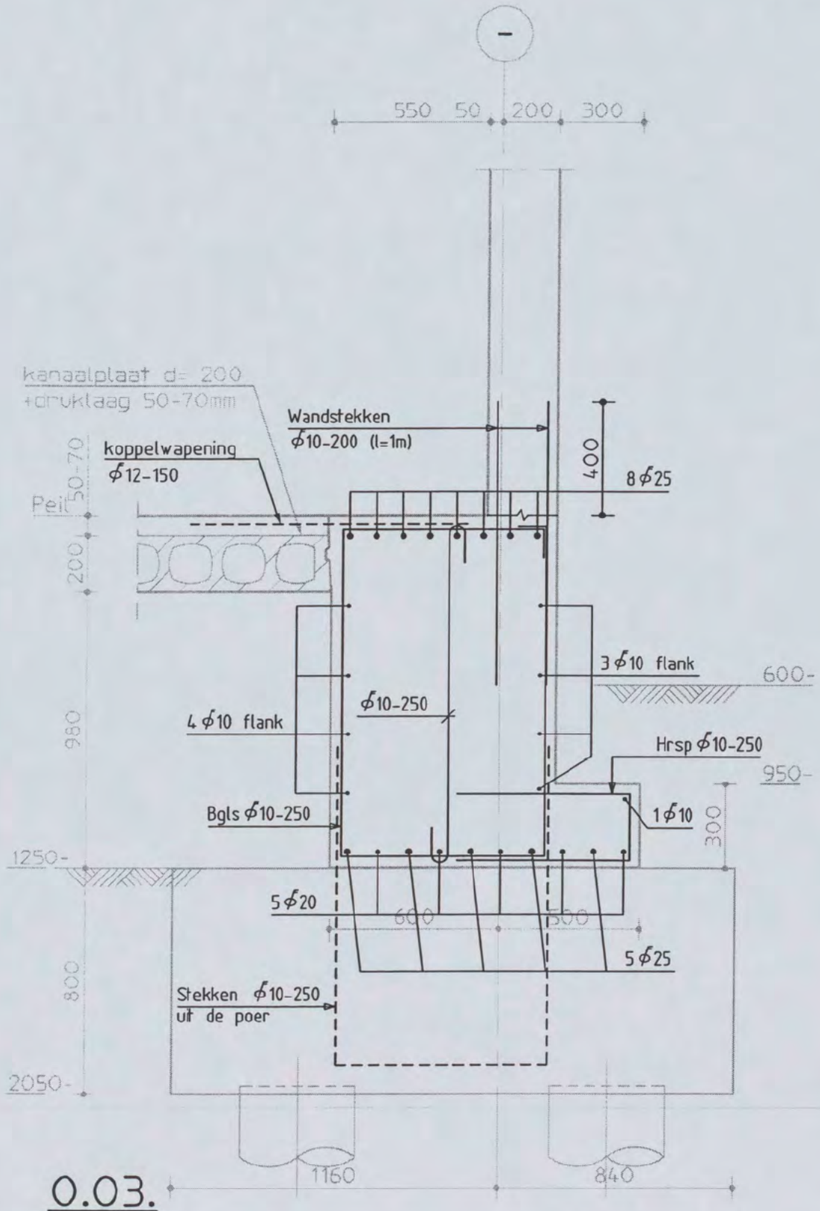

0.03.

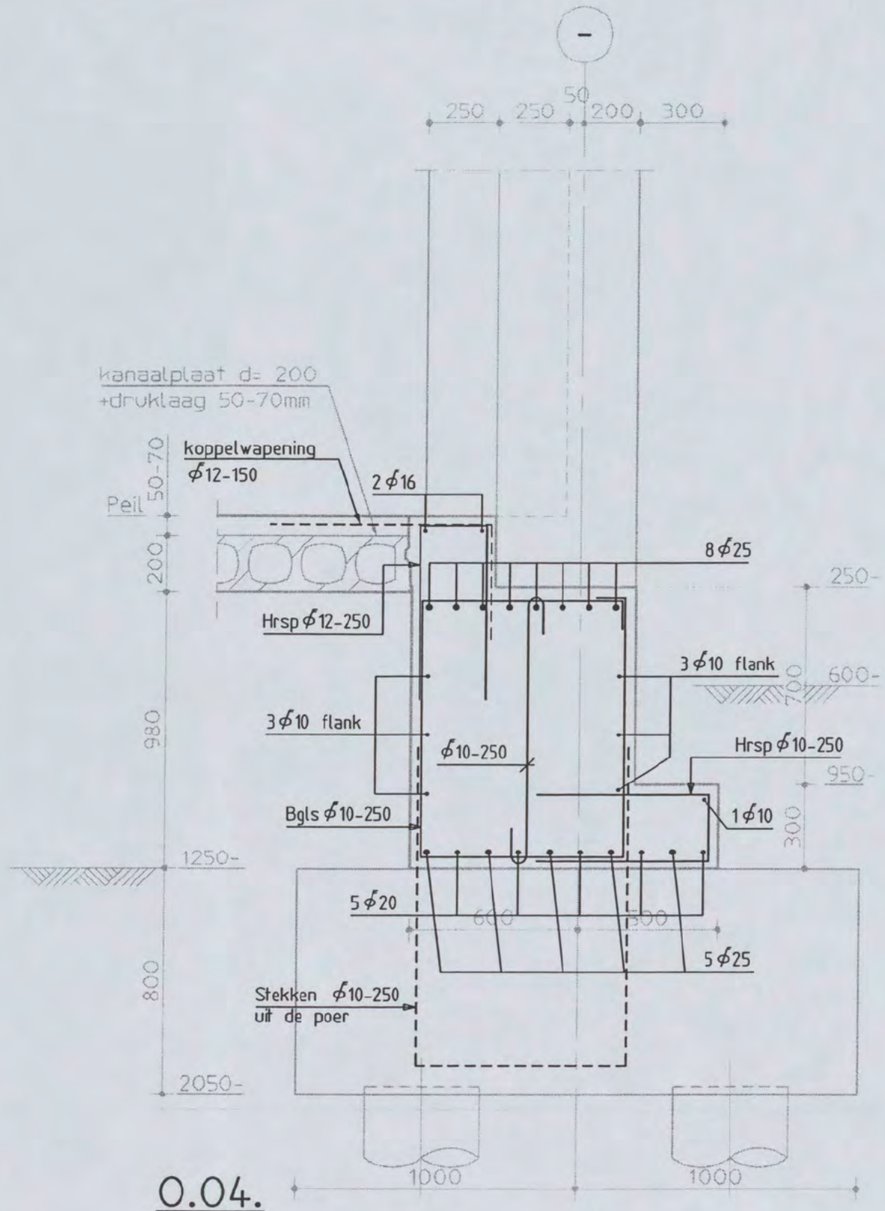

0.04.

Shell NTC Amsterdam
constructie detail

Discipline : Constructie | Bestandsnaam : CW8002 | Bladformaat : A3 | Schaal : 1:20 | Getekend : [redacted] | Status : definitief

ARCADIS
Postbus 84319
2508 AH Den Haag
tel 070 3583583

Projectnummer:	Tekeningnr.:	Bladnr.:	Type :	Versie :
140327.000256	CW8002	002	W	E

the scale towards document
549

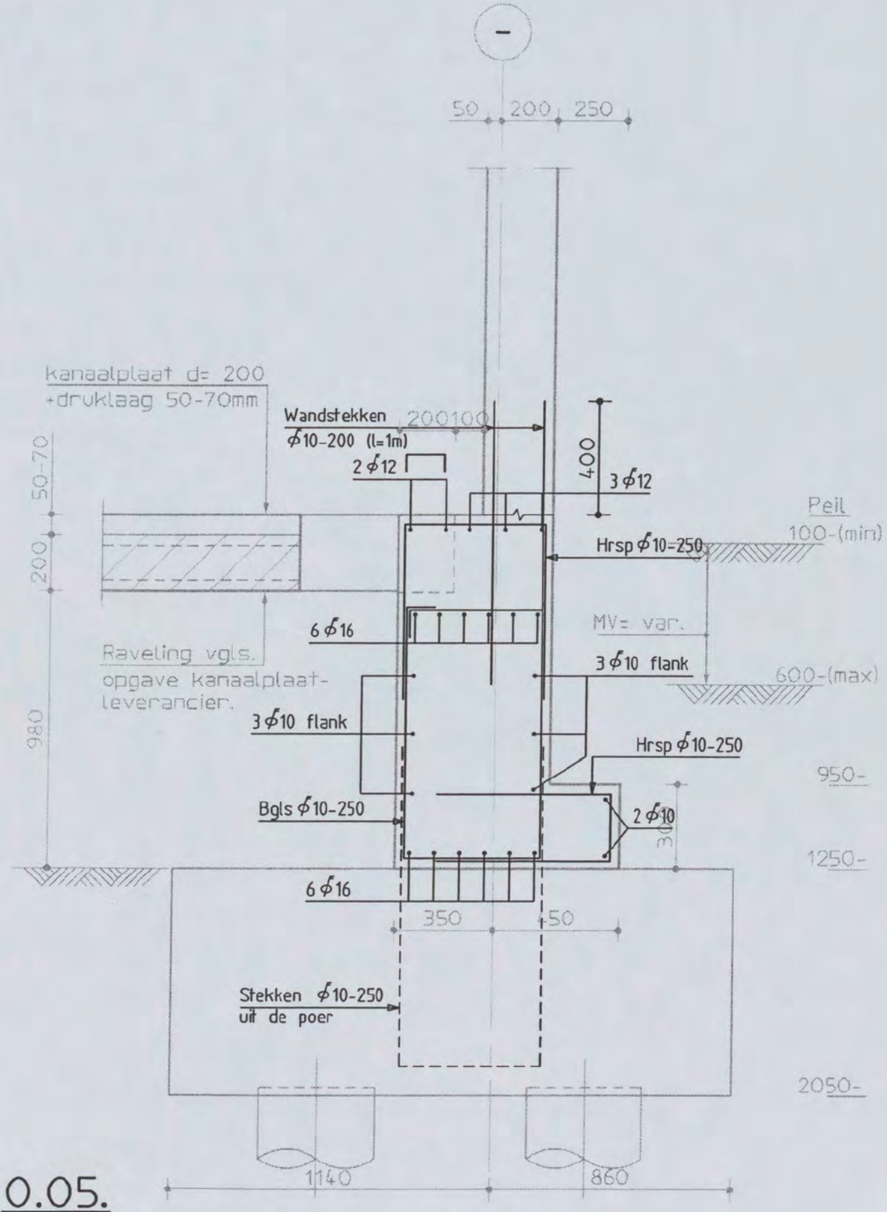

0.05.

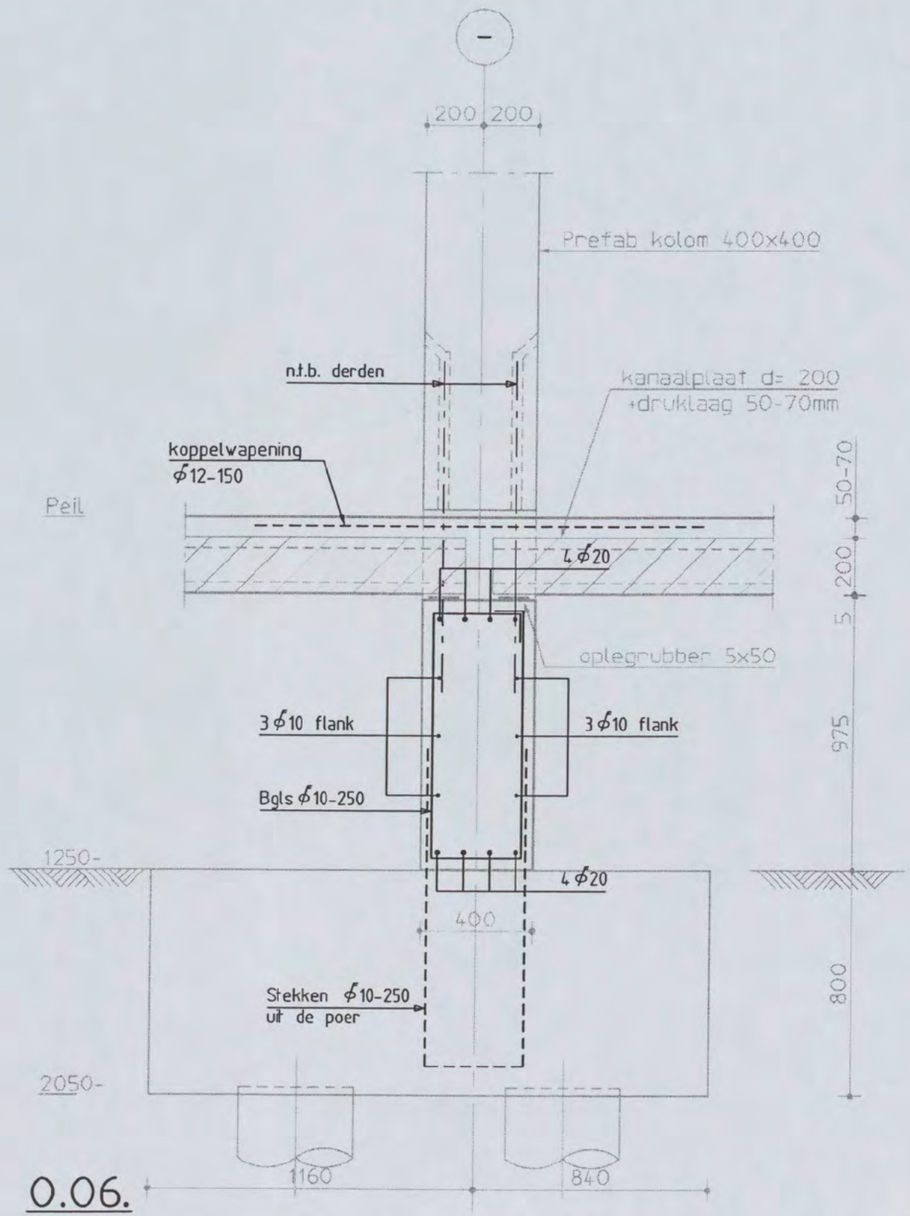

0.06.

Zie voor overige details ook blad 069

Shell NTC Amsterdam
constructie detail

Discipline : Constructie | Bestandsnaam : CW8002 | Bladformaat : A3 | Schaal : 1:20 | Getekend : | Status : definitief

ARCADIS
Postbus 84319
2508 AH Den Haag
tel 070 3583583

Projectnummer:	Tekeningnr.:	Bladnr.:	Type :	Versie :
140327.000256	CW8002	003	W	E

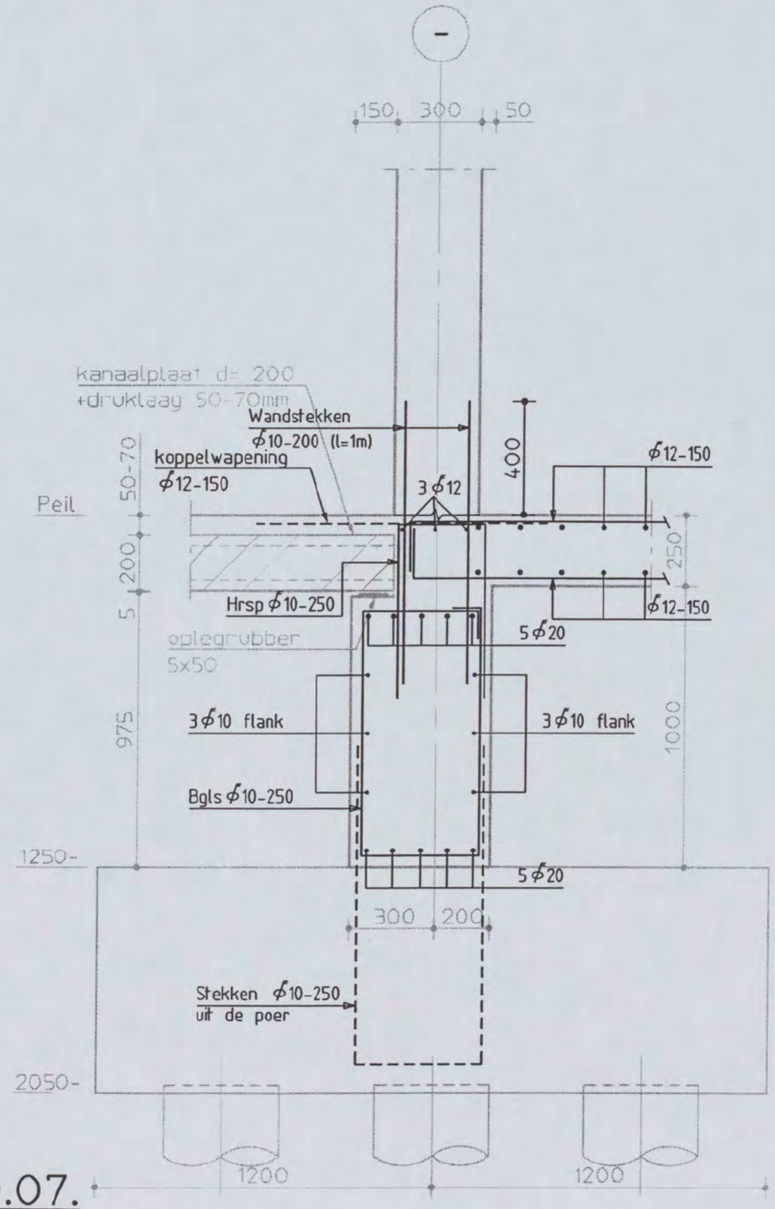

0.07.

Zie voor overige details ook blad 069

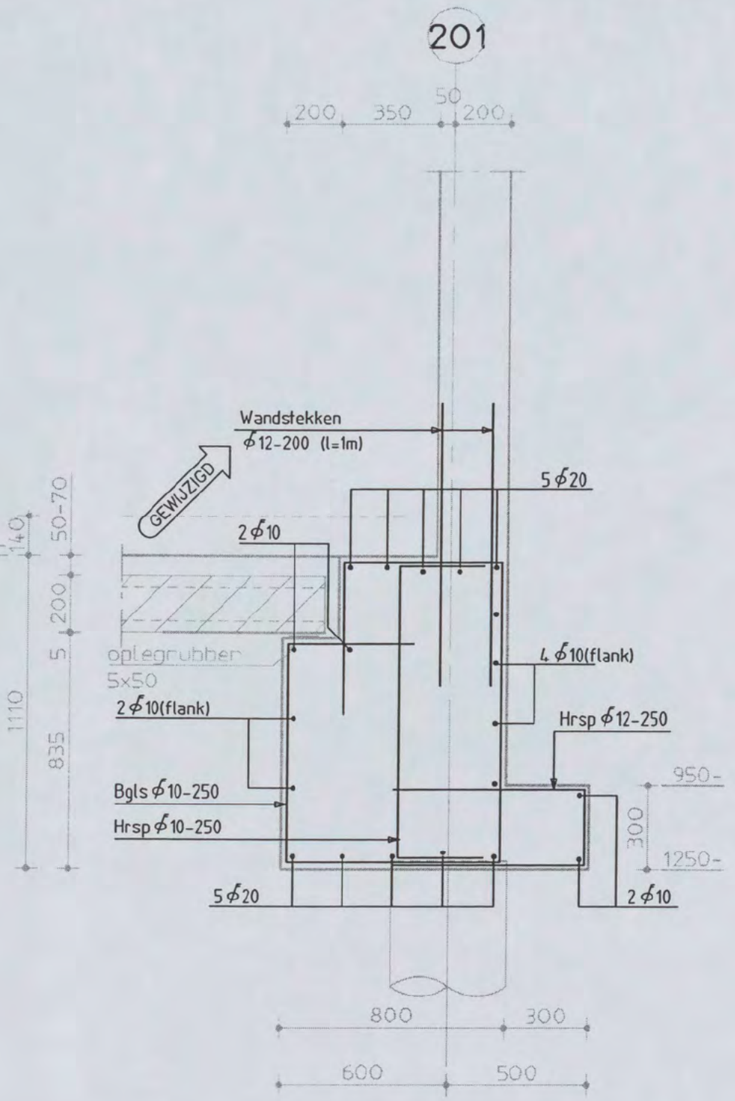

0.08.

Shell NTC Amsterdam
constructie detail

Discipline : Constructie | Bestandsnaam : CW8002 | Bladformaat : A3 | Schaal : 1:20 | Getekend | Status : definitief

ARCADIS
Postbus 84319
2508 AH Den Haag
tel 070 3583583

Projectnummer:	Tekeningnr.:	Bladnr.:	Type :	Versie :
140327.000256	CW8002	004	W	E

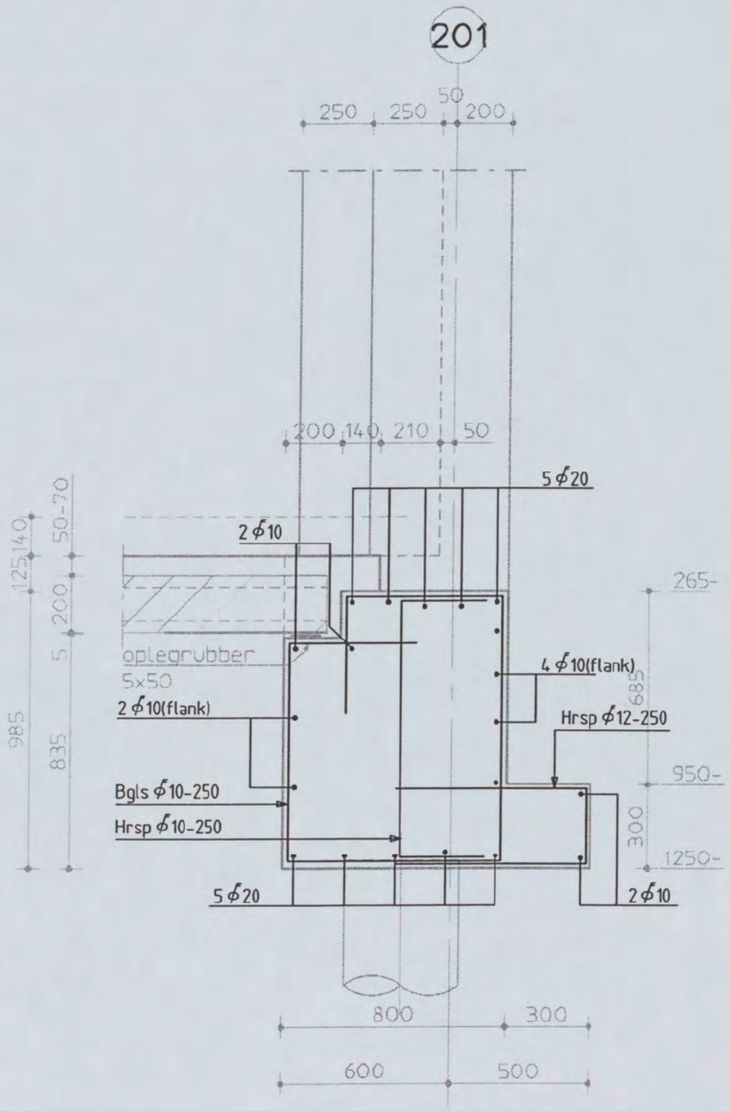

0.09.

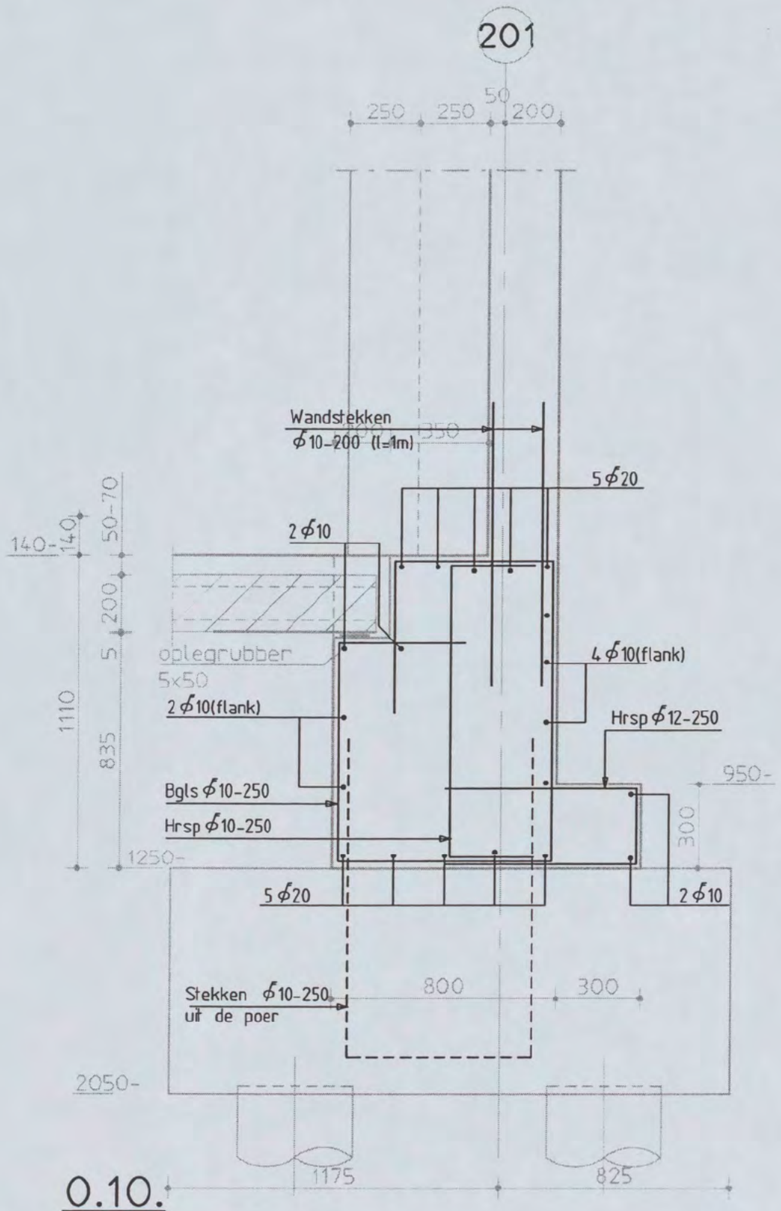

0.10.

Shell NTC Amsterdam
constructie detail

Discipline : Constructie	Bestandsnaam : CW8002	Bladformaat : A3	Schaal : 1:20	Getekend :		Status : definitief		
ARCADIS	Postbus 84319 2508 AH Den Haag tel 070 3583583	Projectnummer: 140327.000256	Tekeningnr.: CW8002	Bladnr.: 005	Type : W	Versie : E		

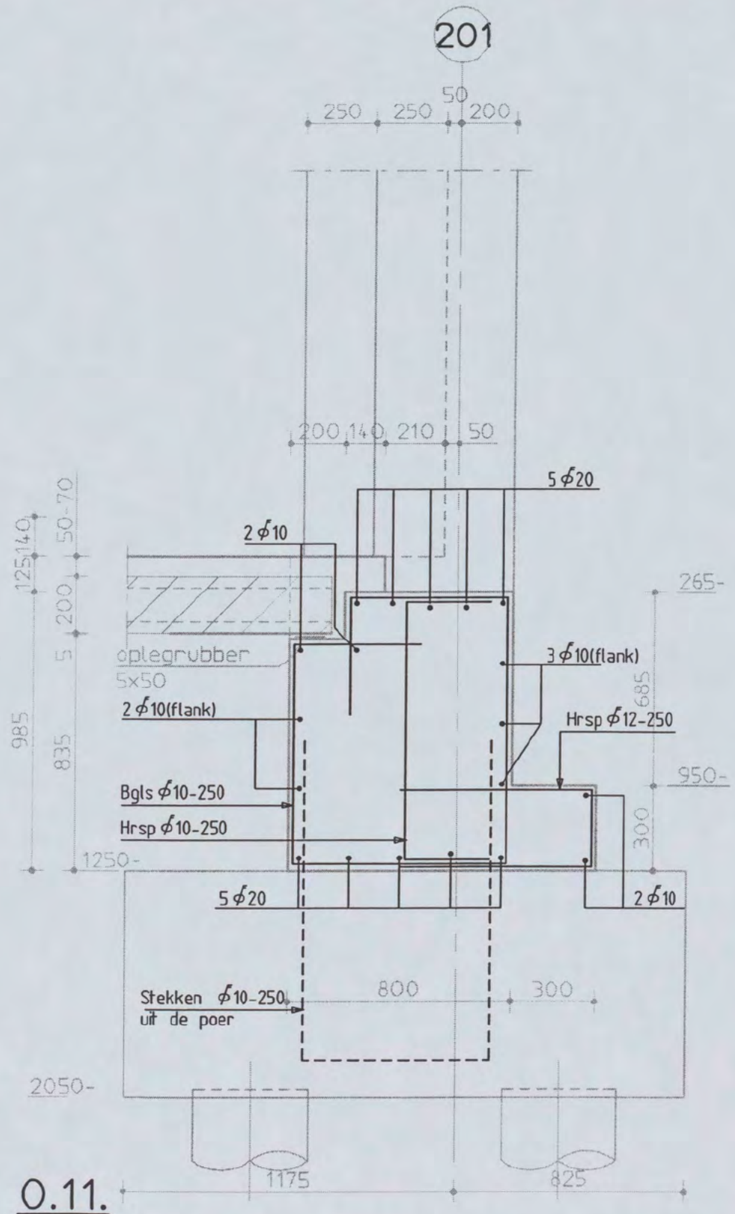

0.11.

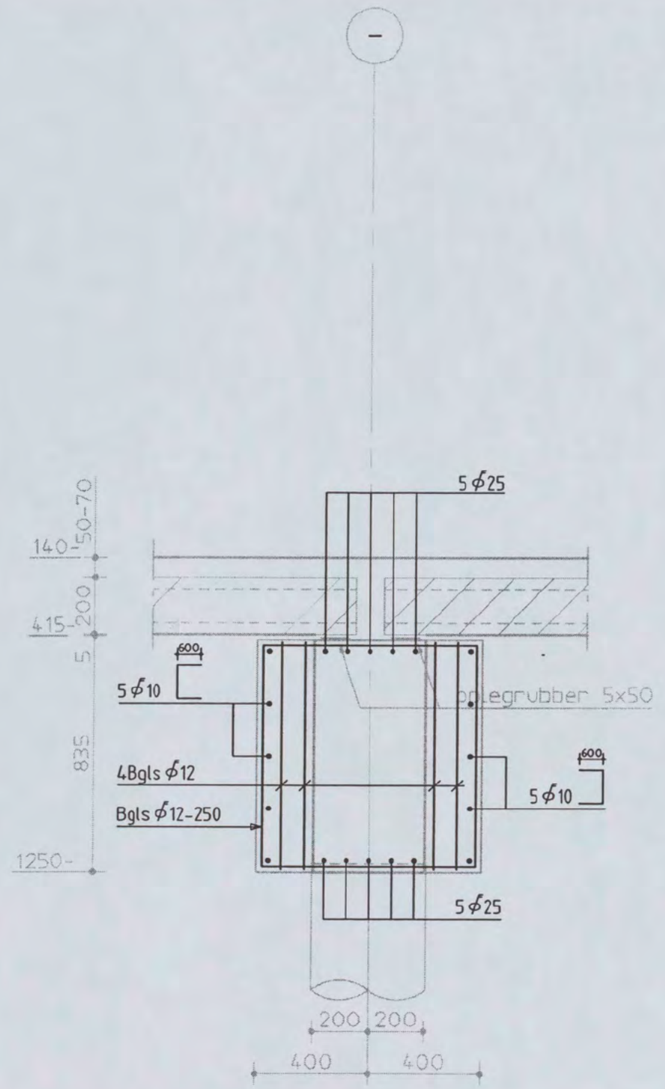

0.12.

Shell NTC Amsterdam
constructie detail

Discipline : Constructie | Bestandsnaam : CW8002 | Bladformaat : A3 | Schaal : 1:20 | Getekend : | Status : definitief

ARCADIS
Postbus 84319
2508 AH Den Haag
tel 070 3583583

Projectnummer:	Tekeningnr.:	Bladnr.:	Type :	Versie :
140327.000256	CW8002	006	W	E

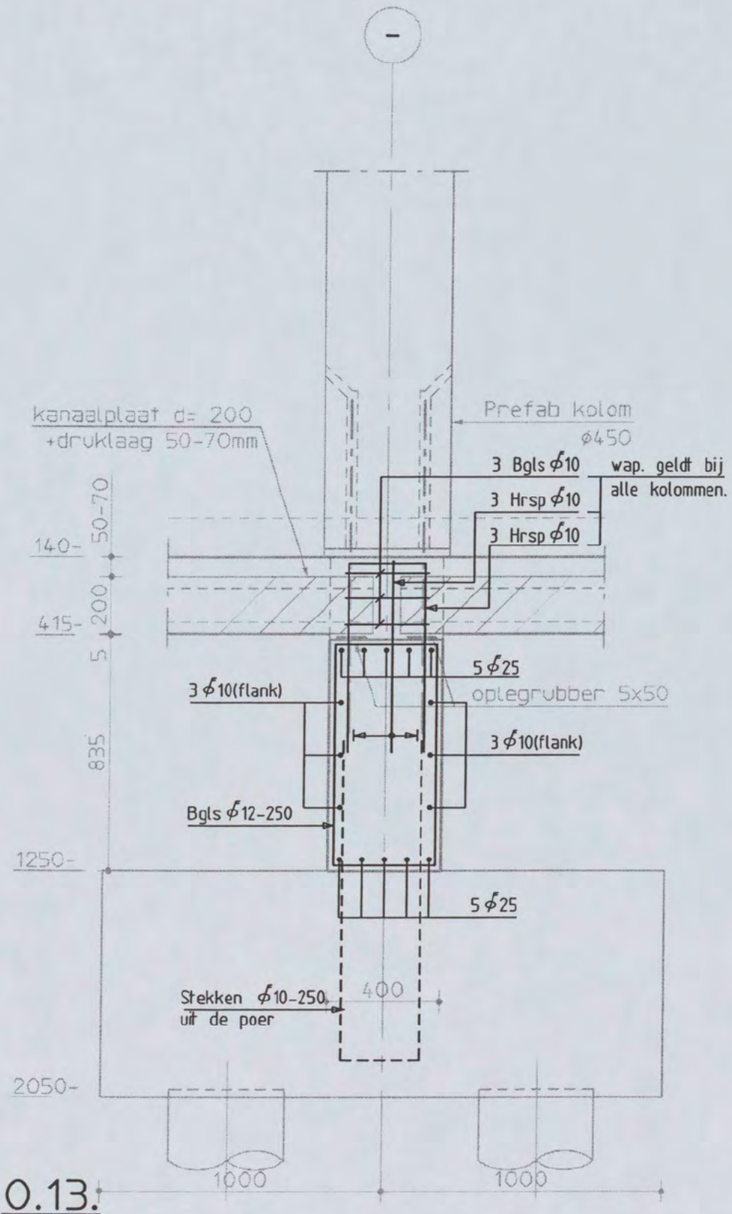

0.13.

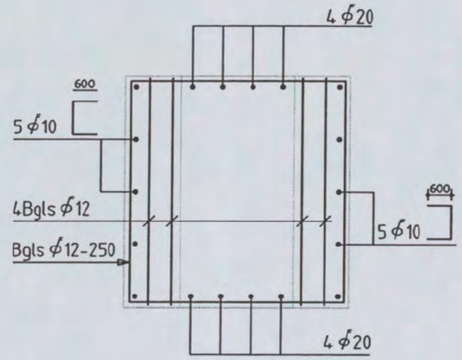

0.12a.

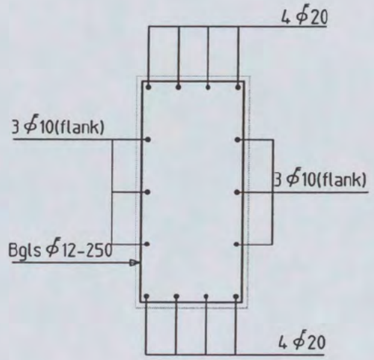

0.13a.

Shell NTC Amsterdam
constructie detail

Discipline : Constructie | Bestandsnaam : CW8002 | Bladformaat : A3 | Schaal : 1:20 | Getekend : | Status : definitief

ARCADIS
Postbus 84319
2508 AH Den Haag
tel 070 3583583

Projectnummer:	Tekeningnr.:	Bladnr.:	Type :	Versie :
140327.000256	CW8002	007	W	E

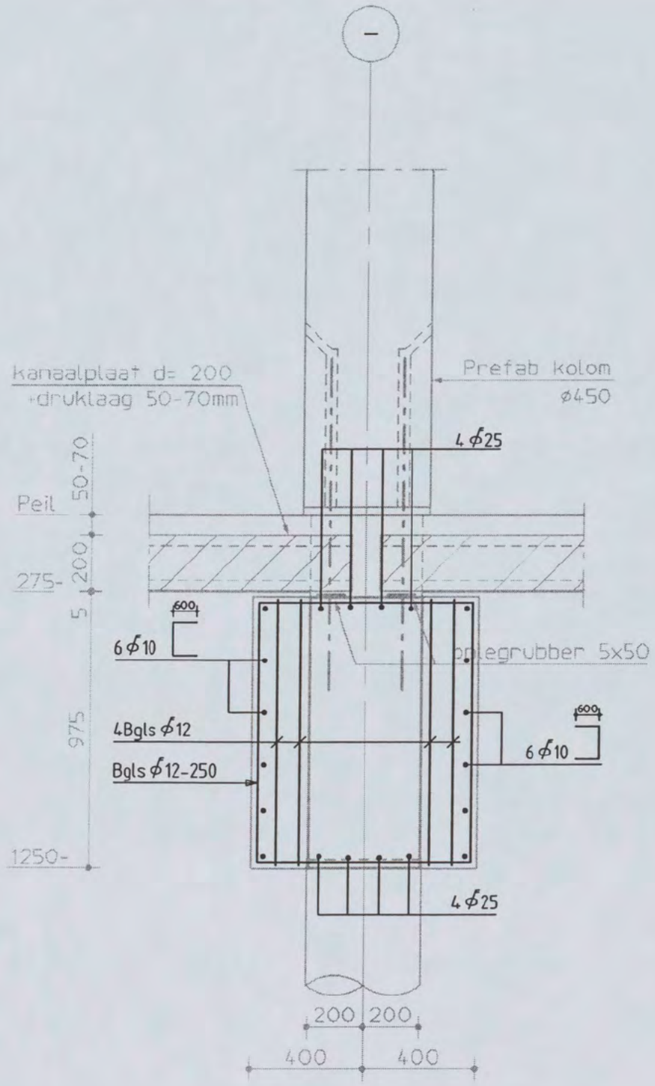

0.15.

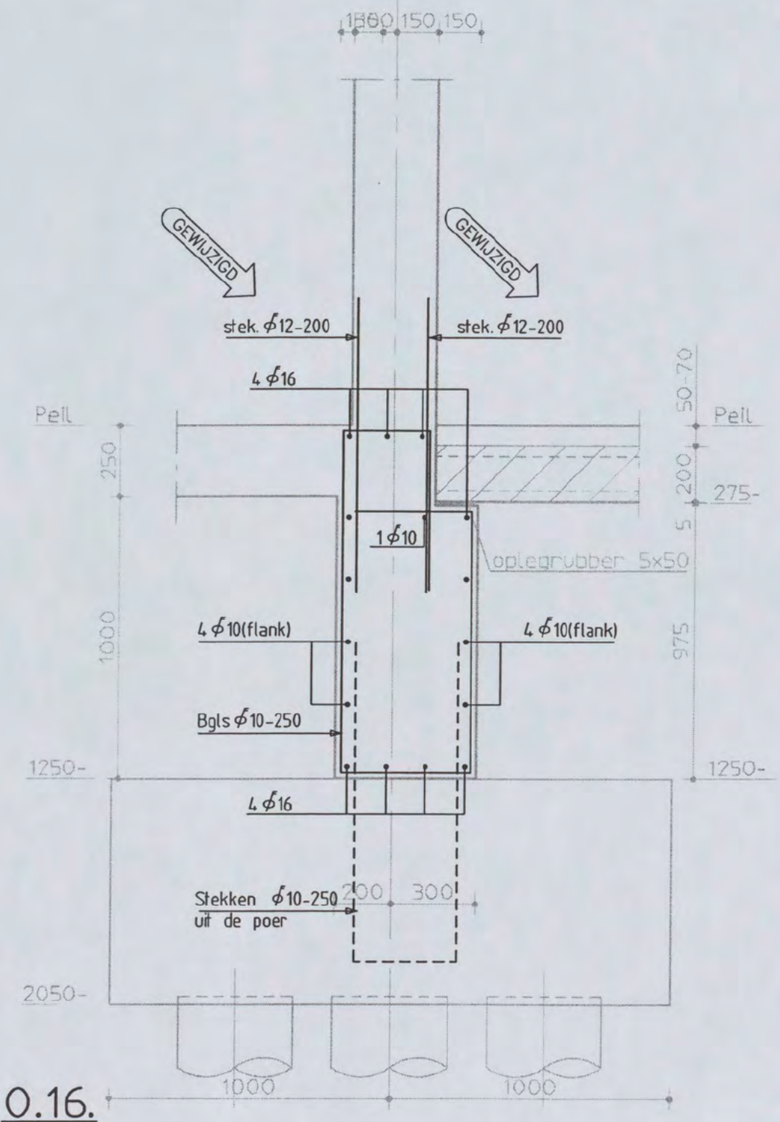

0.16.

Shell NTC Amsterdam
constructie detail

Discipline : Constructie | Bestandsnaam : CW8002 | Bladformaat : A3 | Schaal : 1:20 | Getekend : | Status : definitief

ARCADIS
Postbus 84319
2508 AH Den Haag
tel 070 3583583

Projectnummer:	Tekeningnr.:	Bladnr.:	Type :	Versie :
140327.000256	CW8002	008	W	E

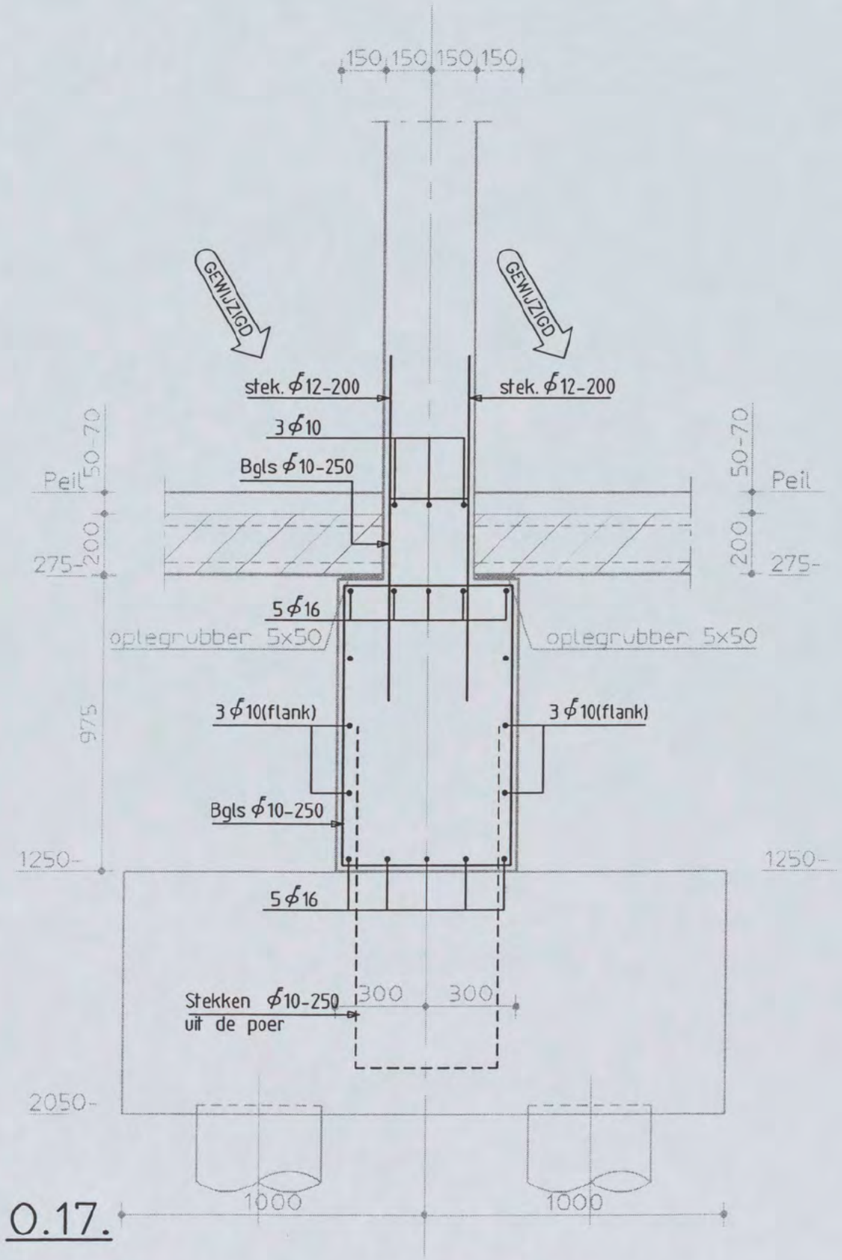

0.17.

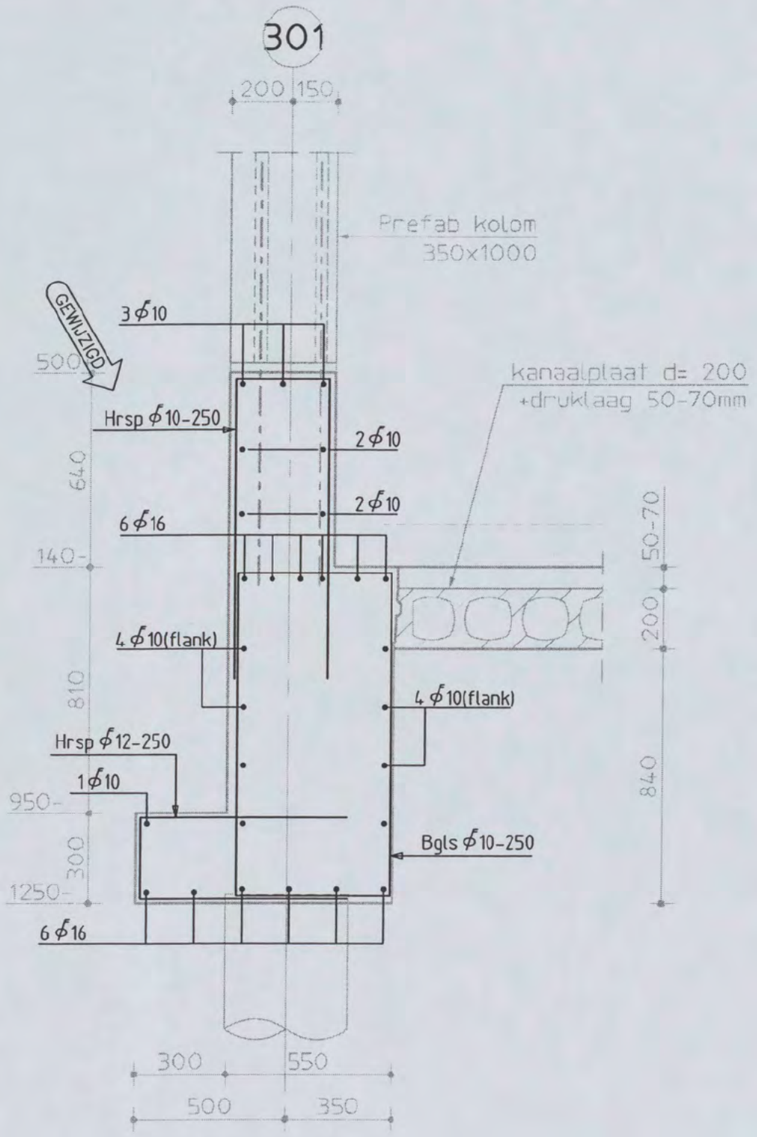

0.18.

Shell NTC Amsterdam
constructie detail

Discipline : Constructie	Bestandsnaam : CW8002	Bladformaat : A3	Schaal : 1:20	Getekend :	Status : definitief
ARCADIS	Postbus 84319 2508 AH Den Haag tel 070 3583583	Projectnummer: 140327.000256	Tekeningnr.: CW8002	Bladnr.: 009	Type : W	Versie : E

201

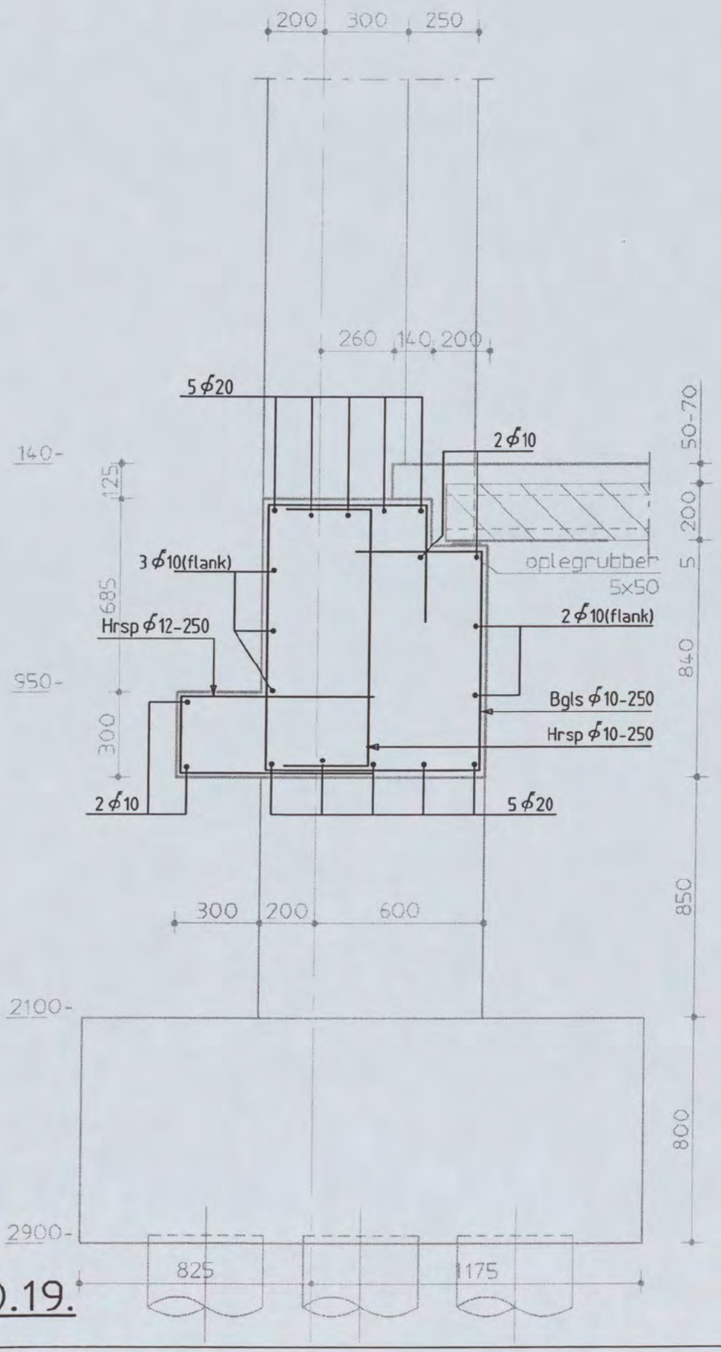

0.19.

306

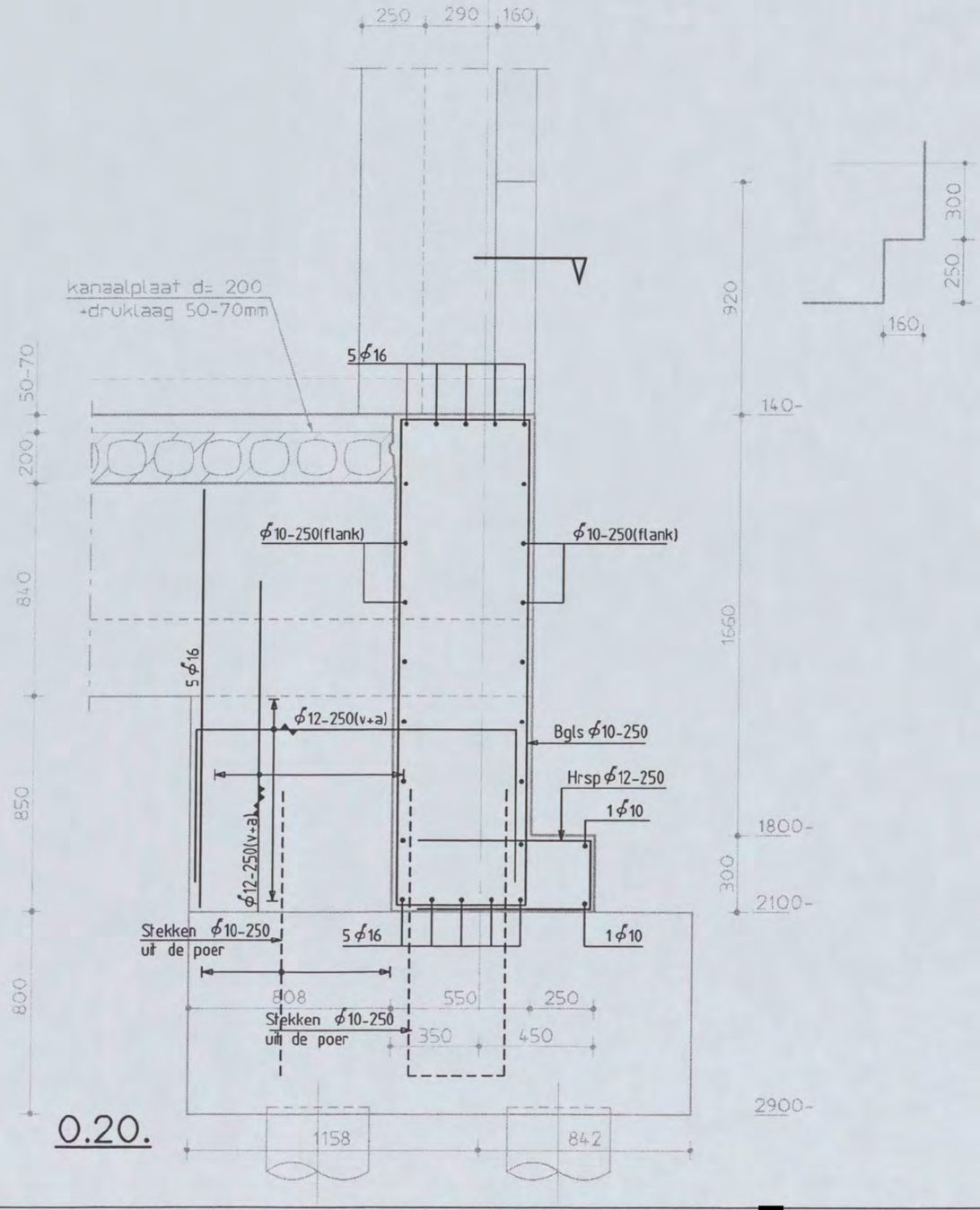

0.20.

Shell NTC Amsterdam
constructie detail

Discipline : Constructie | Bestandsnaam : CW8002 | Bladformaat : A3 | Schaal : 1:20 | Getekend : | Status : definitief

ARCADIS
Postbus 84319
2508 AH Den Haag
tel 070 3583583

Projectnummer:	Tekeningnr.:	Bladnr.:	Type :	Versie :
140327.000256	CW8002	010	W	E

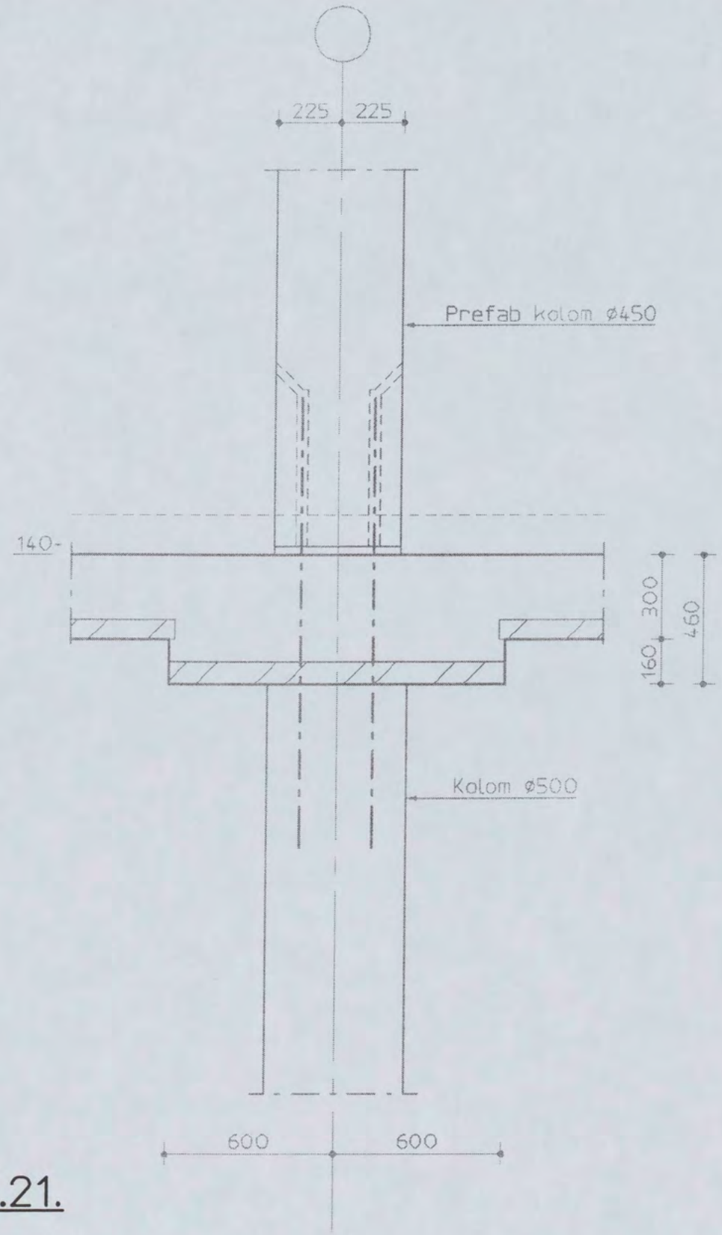

0.21.

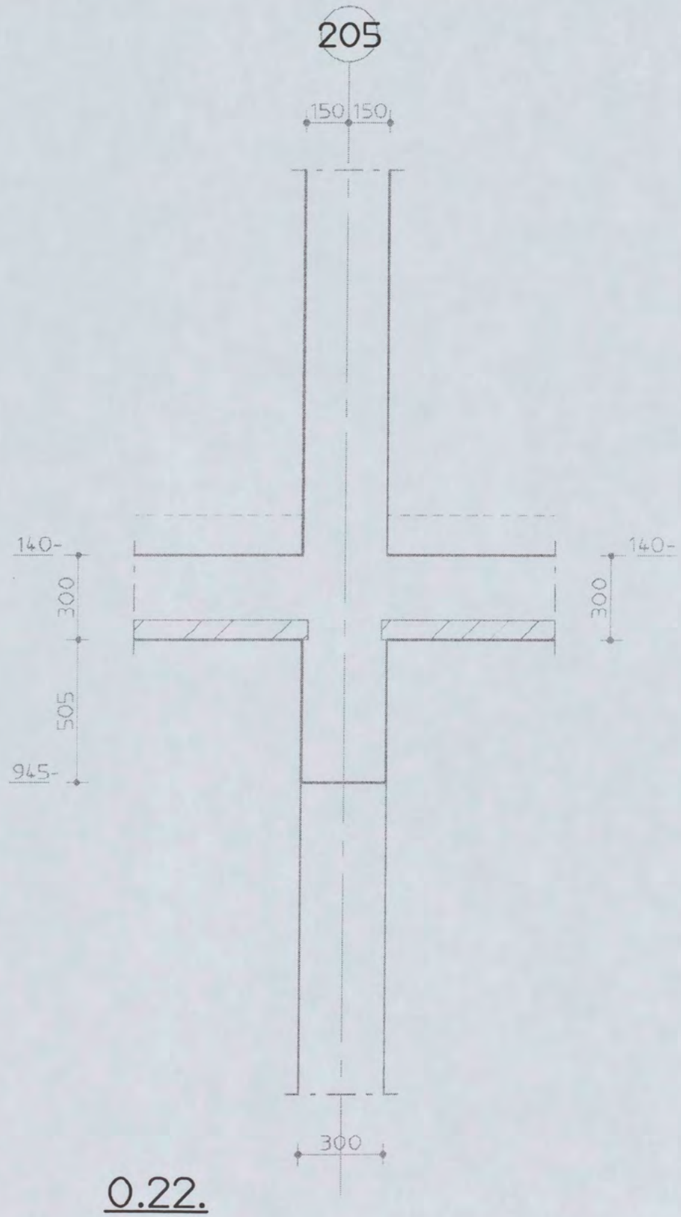

0.22.

Shell NTC Amsterdam
constructie detail

Discipline : Constructie | Bestandsnaam : CW8002 | Bladformaat : A3 | Schaal : 1:20 | Getekend : | Status : definitief

ARCADIS
Postbus 84319
2508 AH Den Haag
tel 070 3583583

Projectnummer:	Tekeningnr.:	Bladnr.:	Type :	Versie :
140327.000256	CW8002	011	W	E

204/208

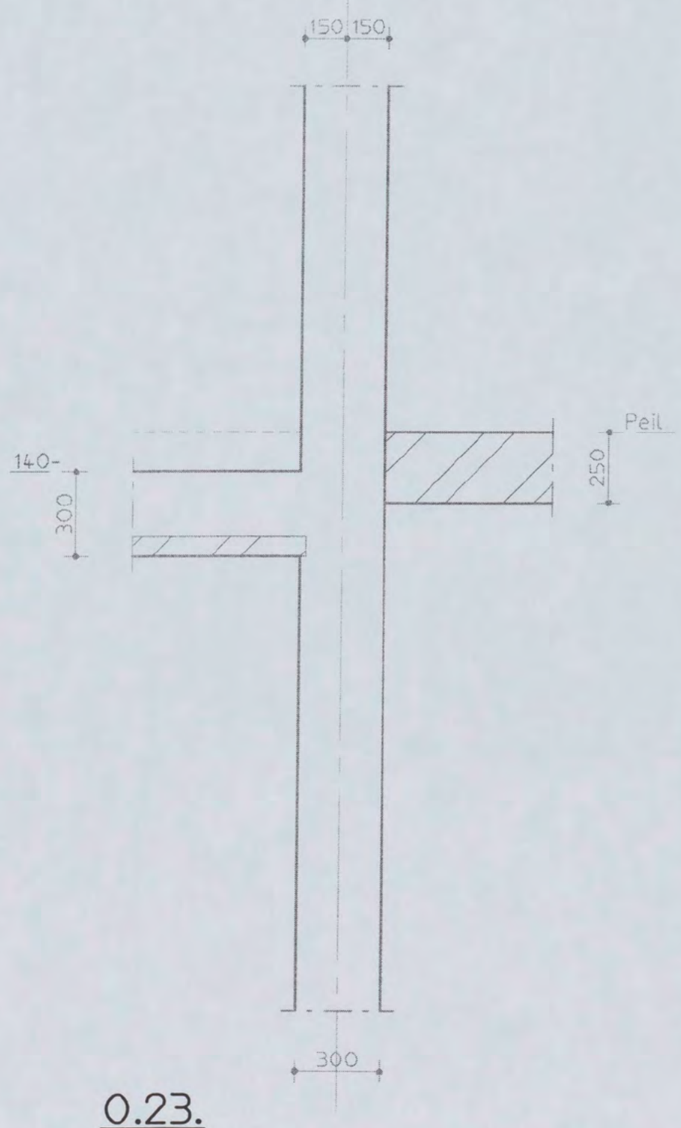

0.23.

203/207

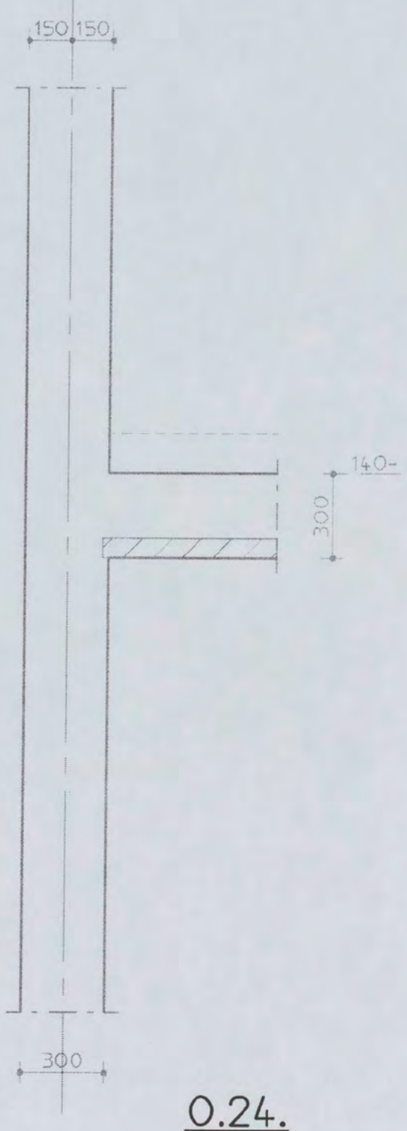

0.24.

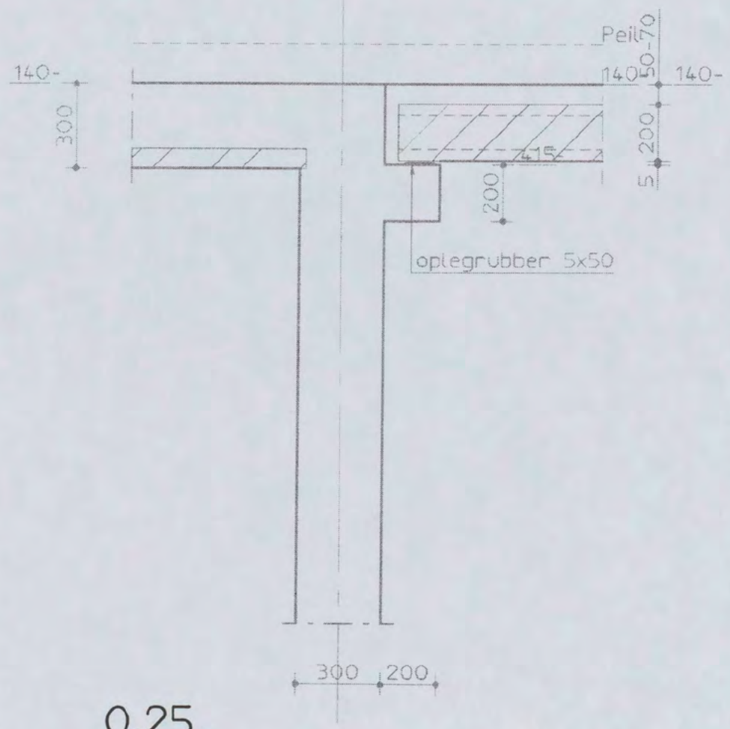

0.25.

Shell NTC Amsterdam
constructie detail

Discipline : Constructie | Bestandsnaam : CW8002 | Bladformaat : A3 | Schaal : 1:20 | Getekend : | Status : definitief

ARCADIS
Postbus 84319
2508 AH Den Haag
tel 070 3583583

Projectnummer:	Tekeningnr.:	Bladnr.:	Type :	Versie :
140327.000256	CW8002	012	W	E

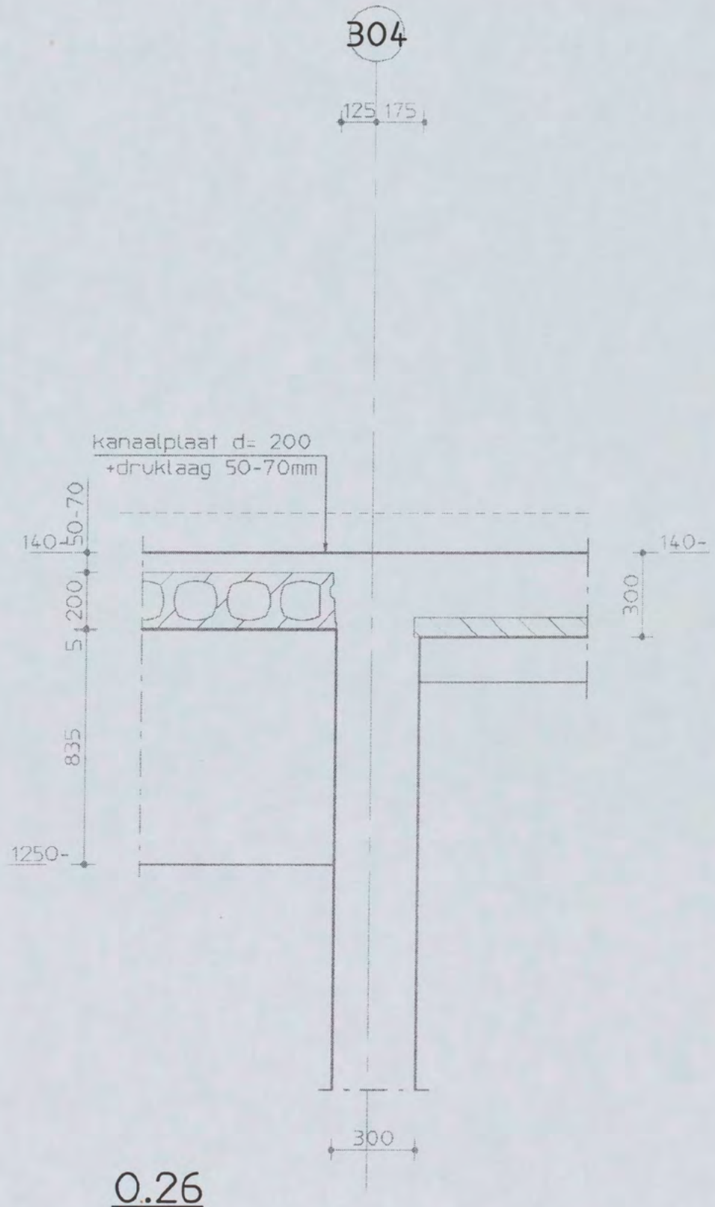

0.26

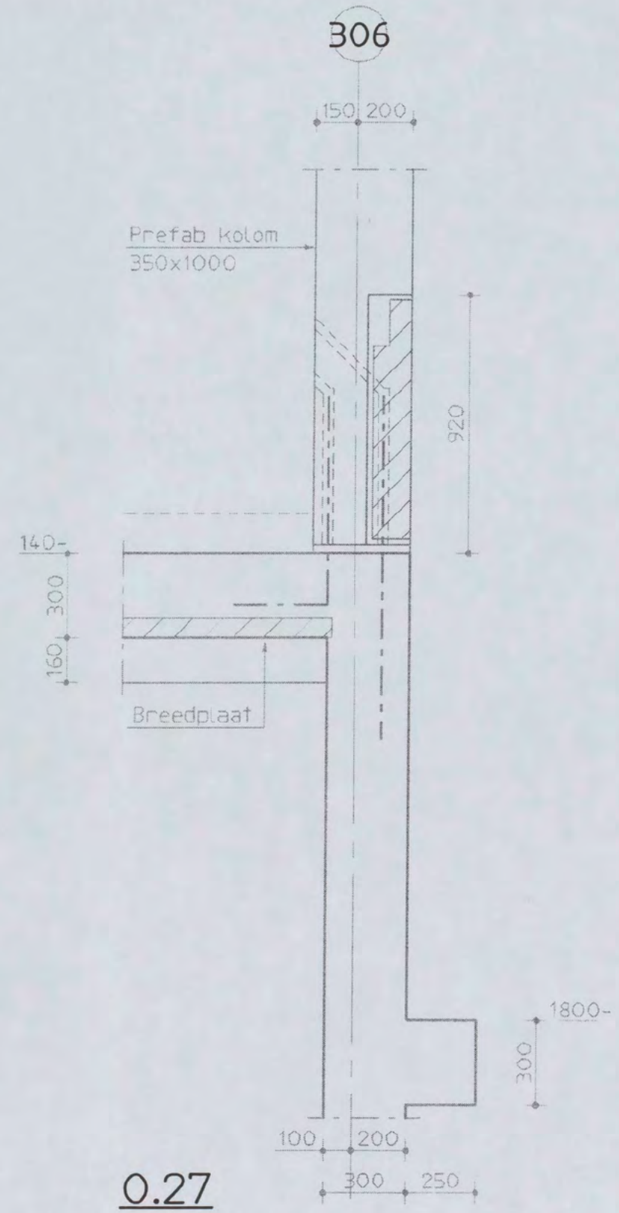

0.27

Shell NTC Amsterdam
constructie detail

Discipline : Constructie | Bestandsnaam : CW8002 | Bladformaat : A3 | Schaal : 1:20 | Getekend : | Status : definitief

ARCADIS
Postbus 84319
2508 AH Den Haag
tel 070 3583583

Projectnummer:	Tekeningnr.:	Bladnr.:	Type :	Versie :
140327.000256	CW8002	013	W	E

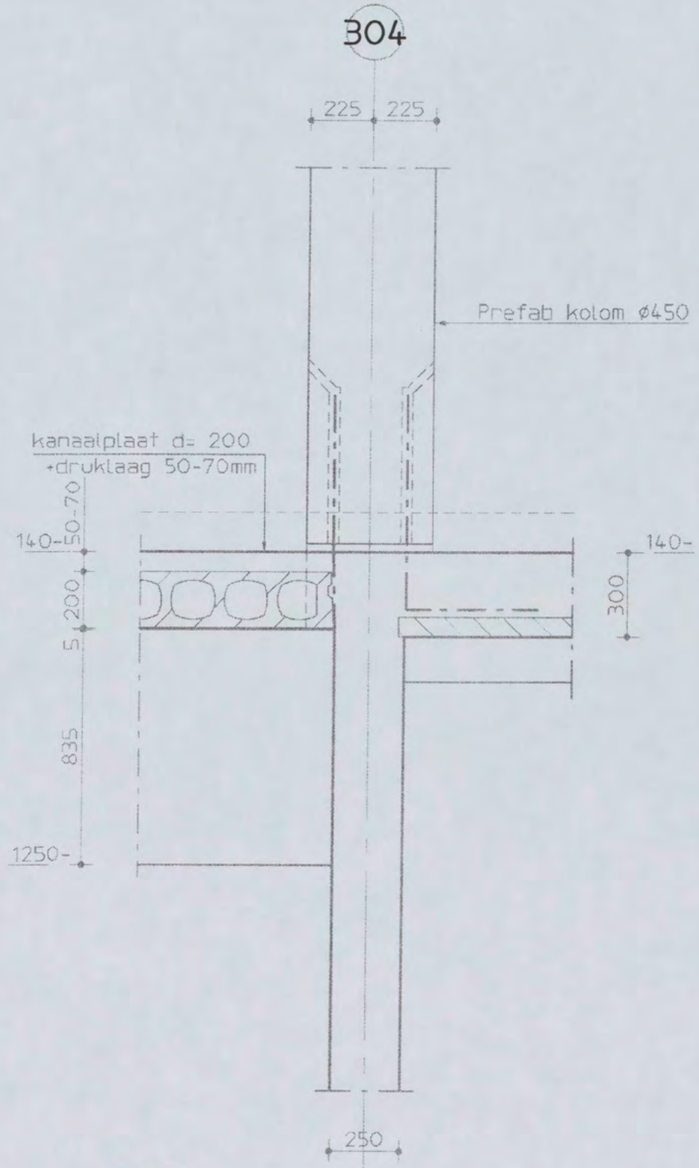

0.28

0.29 VERVALLEN

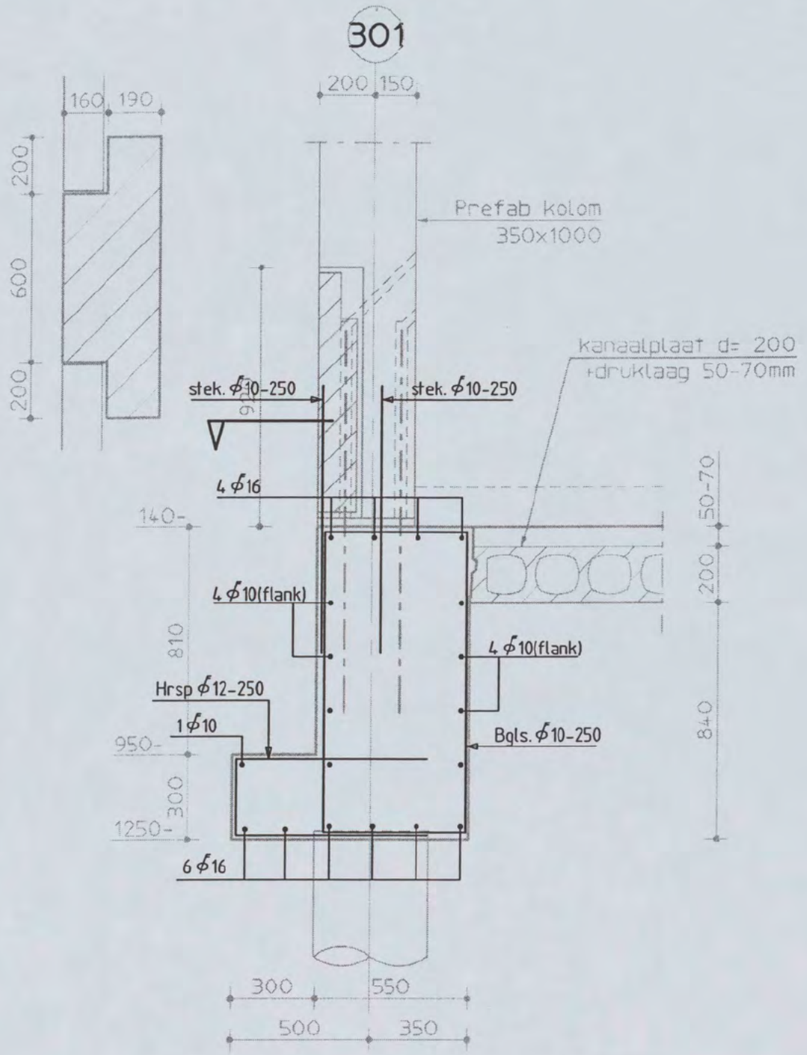

0.30.

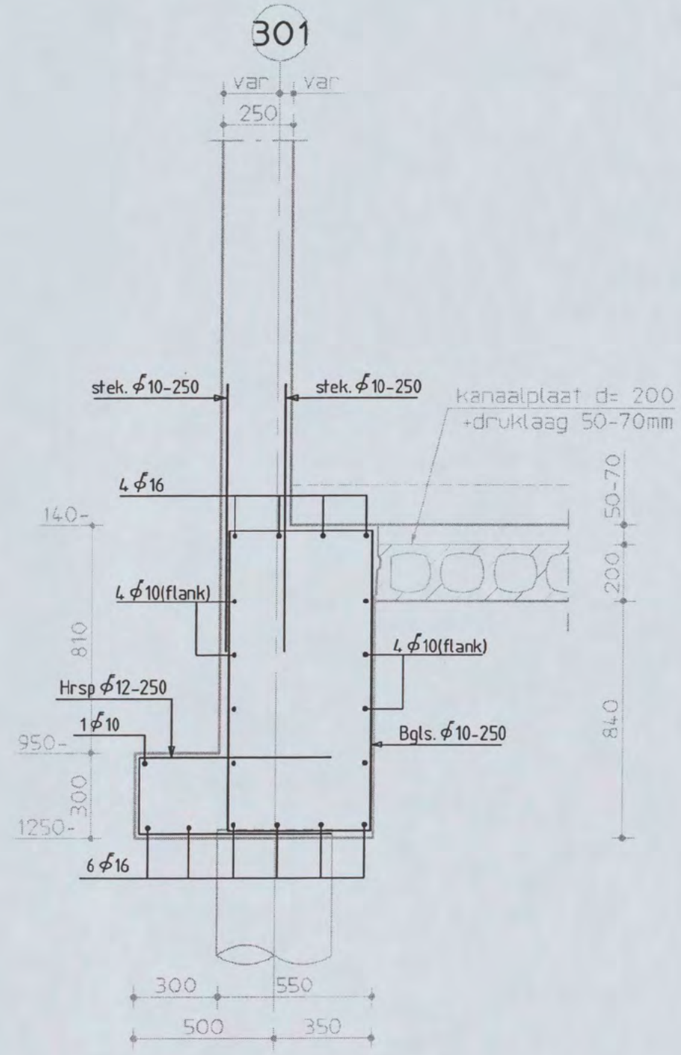

0.31.

Shell NTC Amsterdam
constructie detail

Discipline : Constructie | Bestandsnaam : CW8002 | Bladformaat : A3 | Schaal : 1:20 | Getekend : [redacted] | Status : definitief

ARCADIS
Postbus 84319
2508 AH Den Haag
tel 070 3583583

Projectnummer:	Tekeningnr.:	Bladnr.:	Type :	Versie :
140327.000256	CW8002	015	W	E

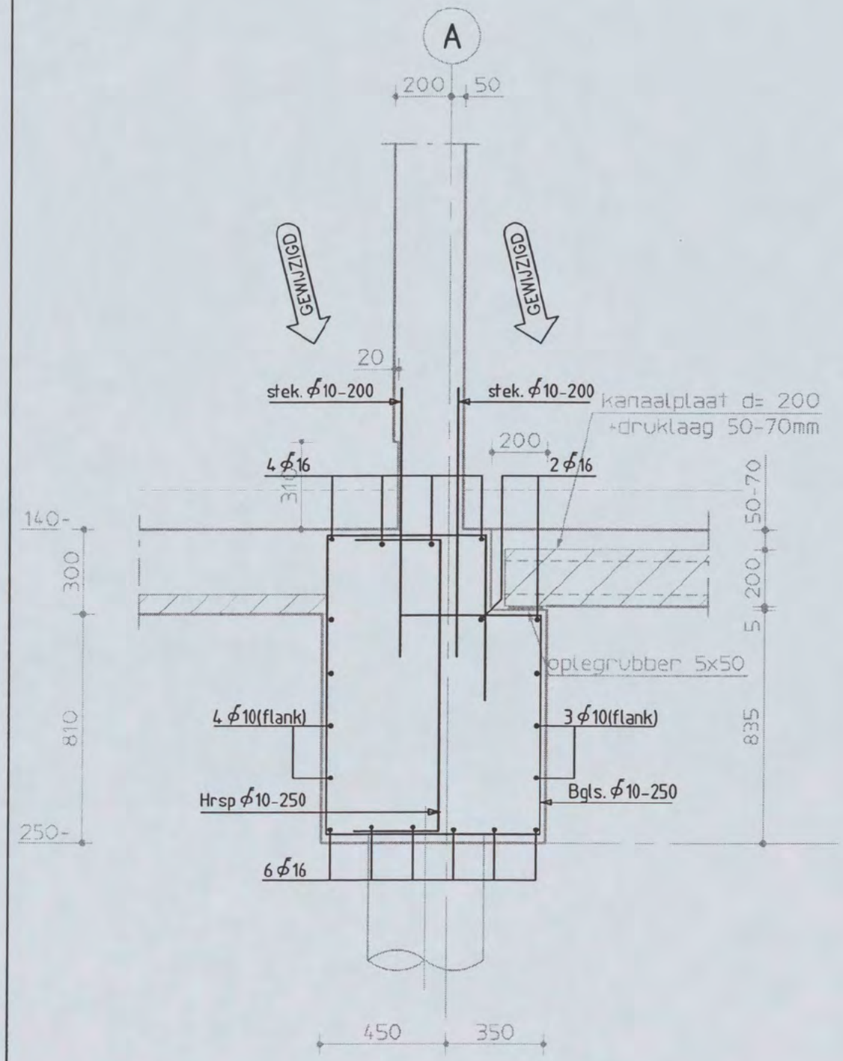

0.32.

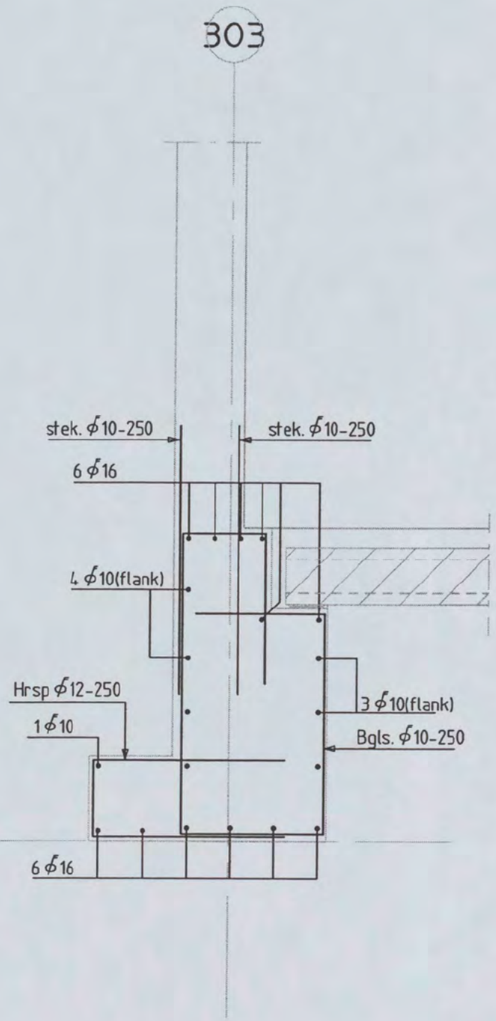

0.32a.

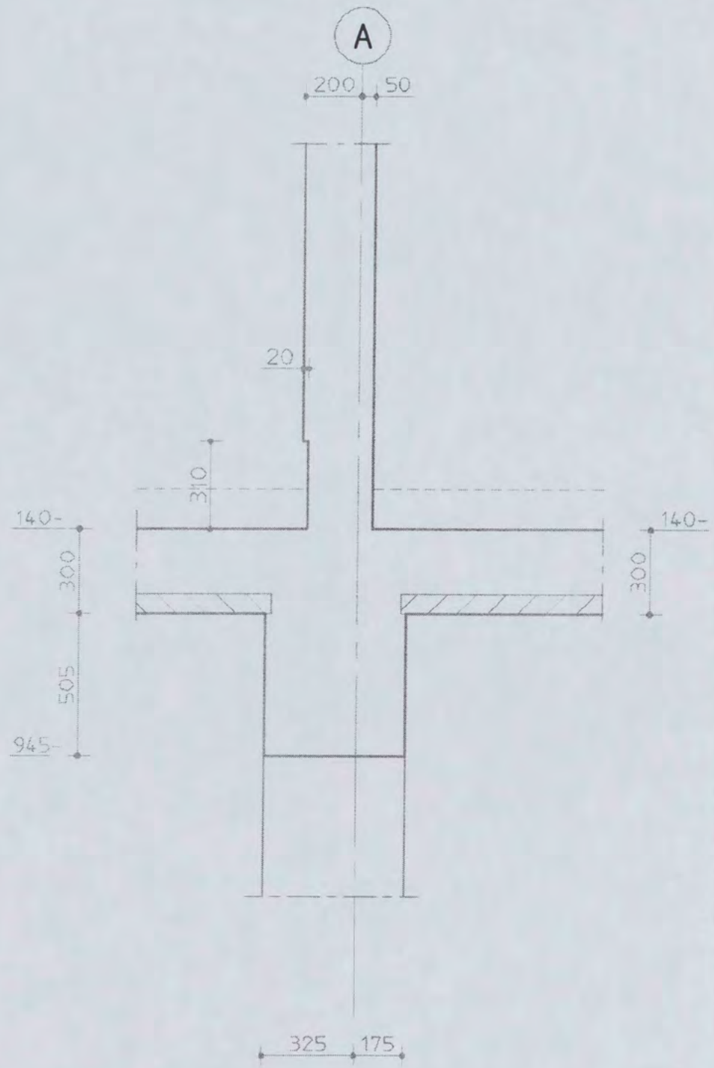

0.33.

Shell NTC Amsterdam
constructie detail

Discipline : Constructie | Bestandsnaam : CW8002 | Bladformaat : A3 | Schaal : 1:20 | Getekend : [redacted] | Status : definitief

ARCADIS
Postbus 84319
2508 AH Den Haag
tel 070 3583583

Projectnummer:	Tekeningnr.:	Bladnr.:	Type :	Versie :
140327.000256	CW8002	016	W	E

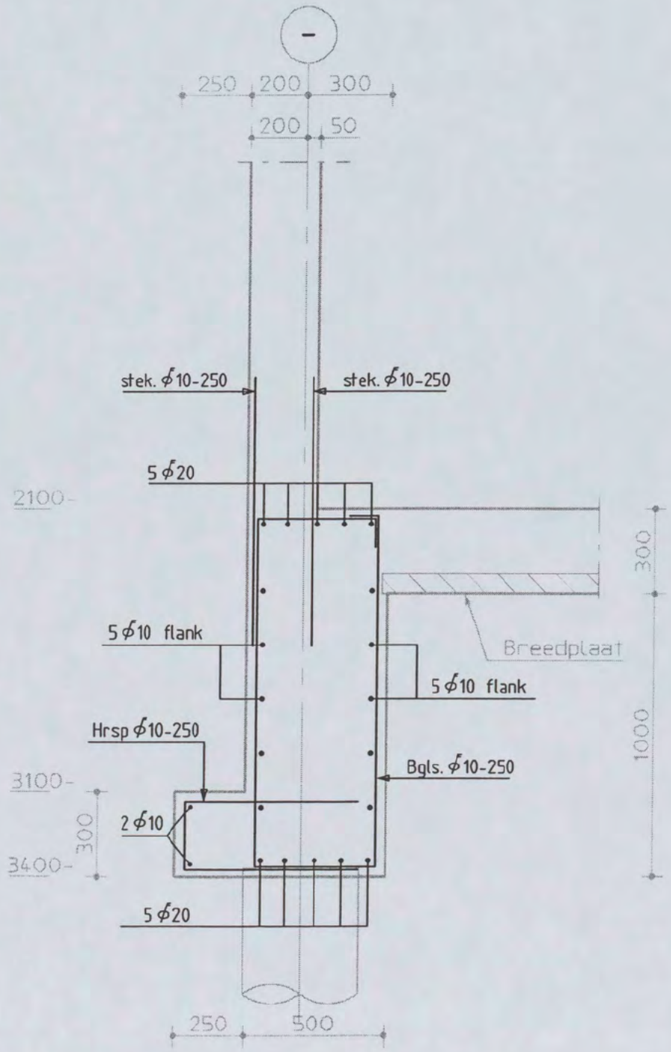

0.34. GEWIJZIGD

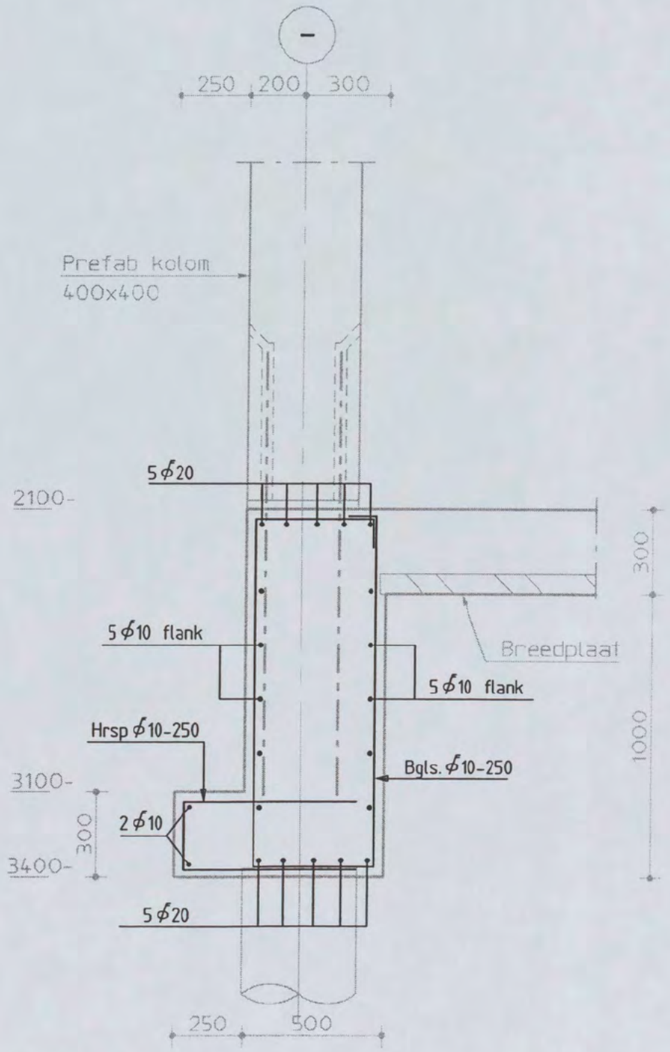

0.35. GEWIJZIGD

Shell NTC Amsterdam
constructie detail

Discipline : Constructie | Bestandsnaam : CW8002 | Bladformaat : A3 | Schaal : 1:20 | Getekend : [redacted] | Status : definitief

ARCADIS
Postbus 84319
2508 AH Den Haag
tel 070 3583583

Projectnummer:	Tekeningnr.:	Bladnr.:	Type :	Versie :
140327.000256	CW8002	017	W	E

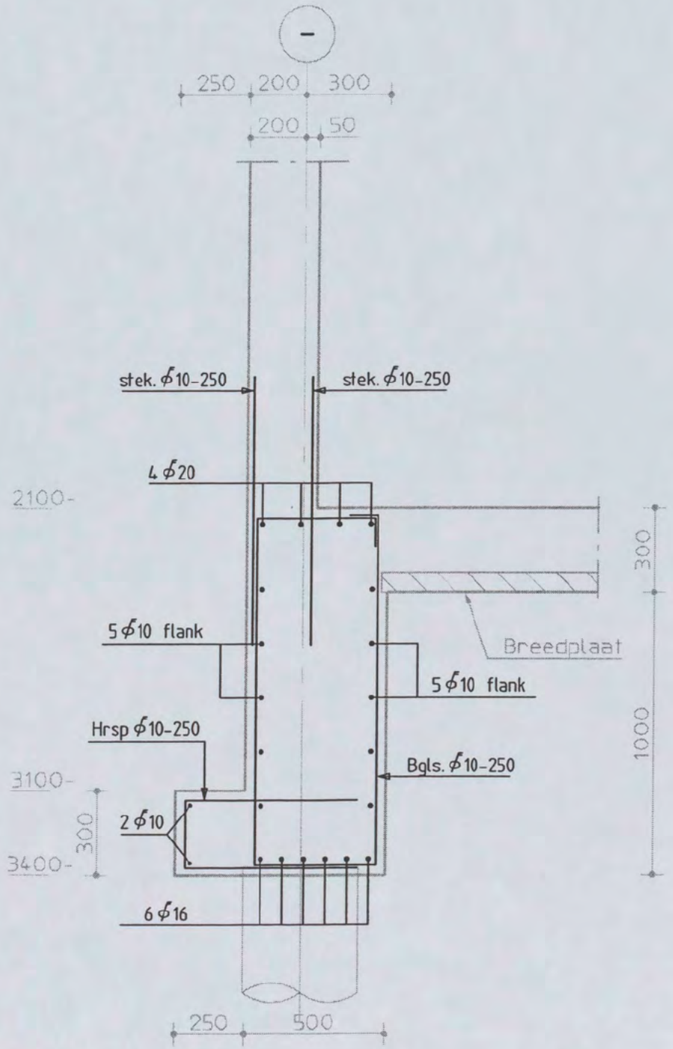

0.34.A GEWIJZIGD

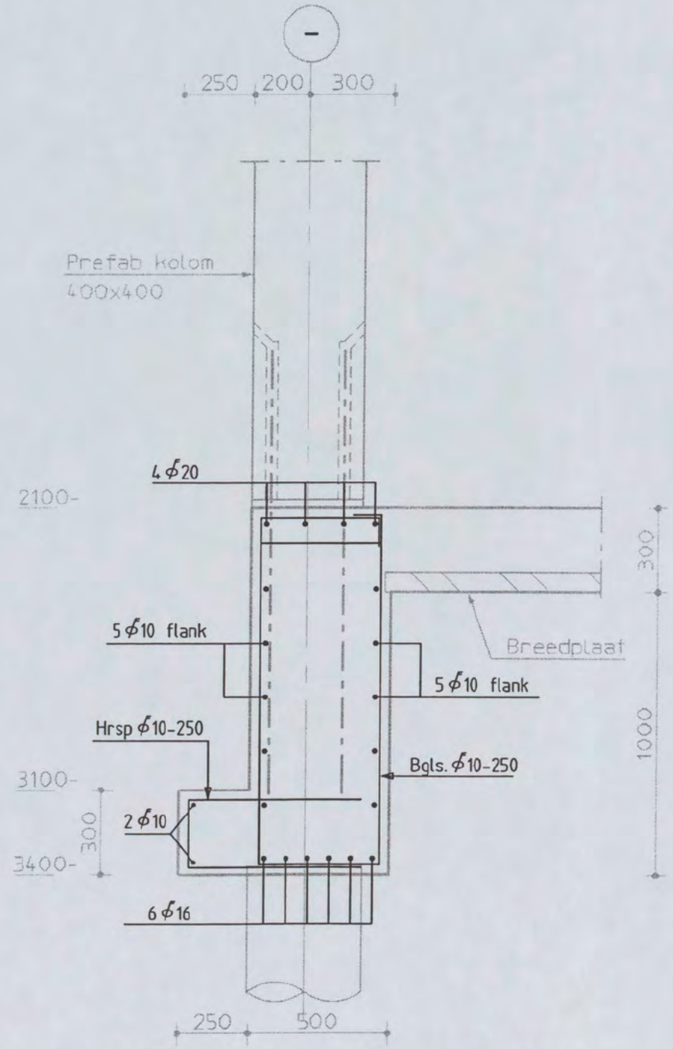

0.35.A GEWIJZIGD

Shell NTC Amsterdam
constructie detail

Discipline : Constructie | Bestandsnaam : CW8002 | Bladformaat : A3 | Schaal : 1:20 | Getekend : | Status : definitief

ARCADIS
Postbus 84319
2508 AH Den Haag
tel 070 3583583

Projectnummer:	Tekeningnr.:	Bladnr.:	Type :	Versie :
140327.000256	CW8002	017a	W	E

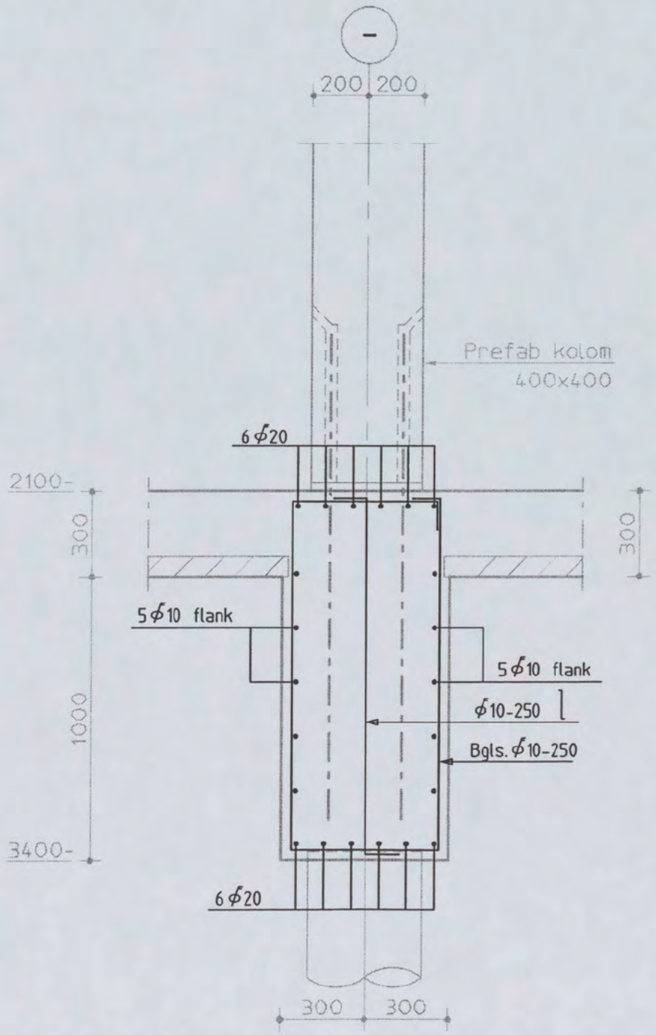

0.36. GEWIJZIGD

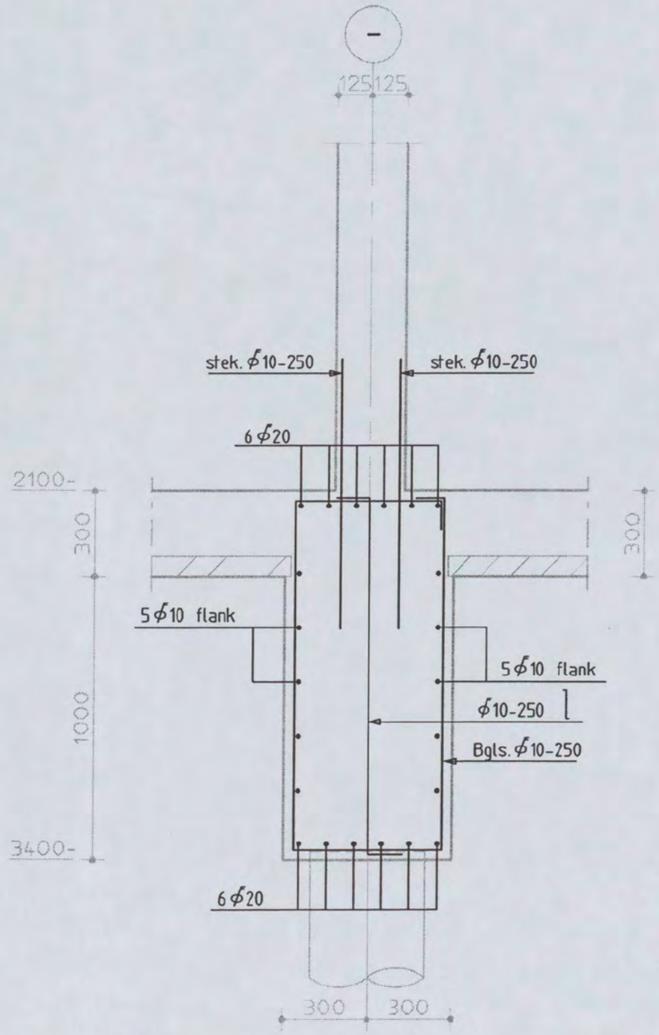

0.37. GEWIJZIGD

Shell NTC Amsterdam
constructie detail

Discipline : Constructie | Bestandsnaam : CW8002 | Bladformaat : A3 | Schaal : 1:20 | Getekend : | Status : definitief

ARCADIS
Postbus 84319
2508 AH Den Haag
tel 070 3583583

Projectnummer:	Tekeningnr.:	Bladnr.:	Type :	Versie :
140327.000256	CW8002	018	W	E

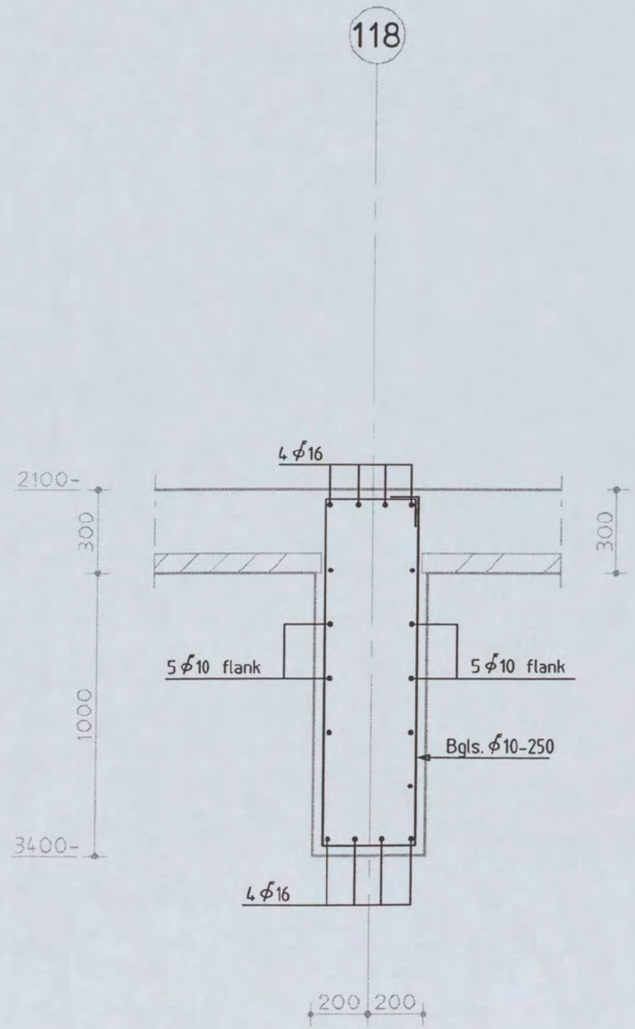

0.38. GEWIJZIGD

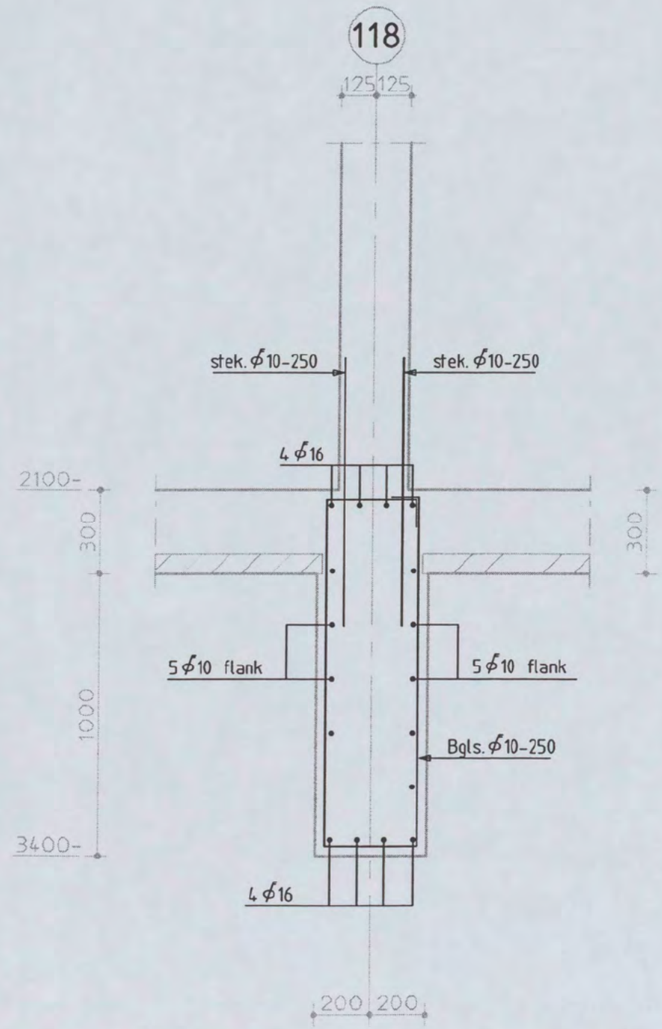

0.39. GEWIJZIGD

Shell NTC Amsterdam
constructie detail

Discipline : Constructie | Bestandsnaam : CW8002 | Bladformaat : A3 | Schaal : 1:20 | Getekend : | Status : definitief

ARCADIS
Postbus 84319
2508 AH Den Haag
tel 070 3583583

Projectnummer:	Tekeningnr.:	Bladnr.:	Type :	Versie :
140327.000256	CW8002	019	W	E

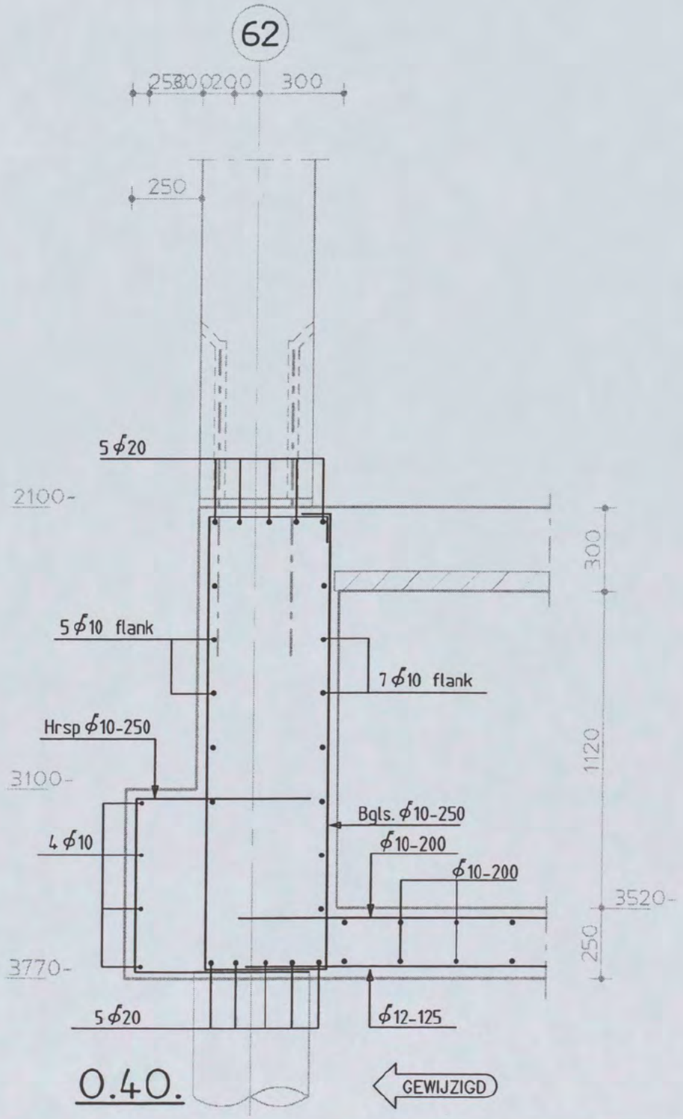

0.40.

GEWIJZIGD

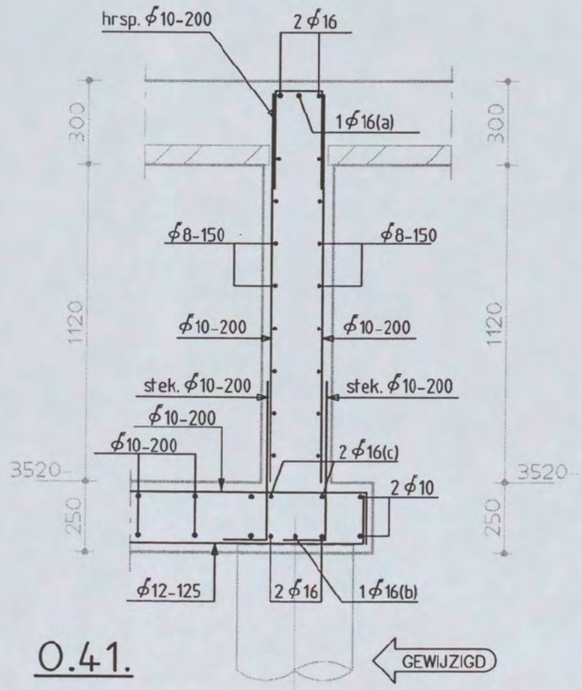

0.41.

GEWIJZIGD

Shell NTC Amsterdam
constructie detail

Discipline : Constructie | Bestandsnaam : CW8002 | Bladformaat : A3 | Schaal : 1:20 | Getekend : [redacted] | Status : definitief

ARCADIS
Postbus 84319
2508 AH Den Haag
tel 070 3583583

Projectnummer:	Tekeningnr.:	Bladnr.:	Type :	Versie :
140327.000256	CW8002	020	W	E

the scale towards document
549

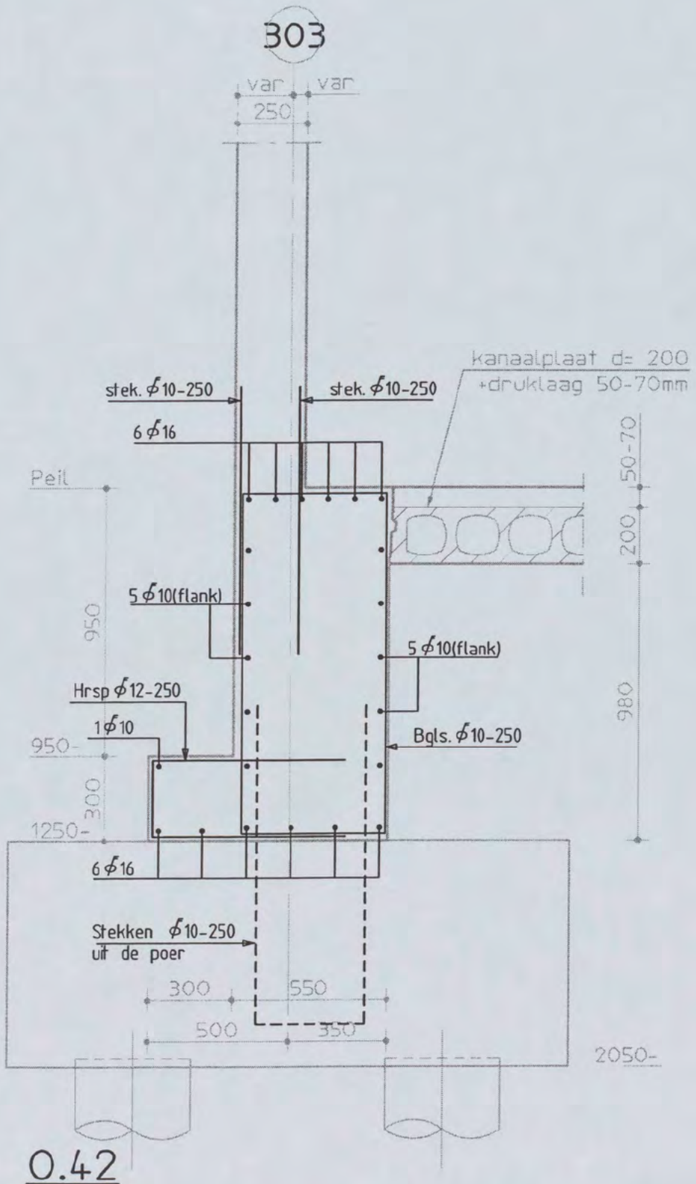

0.42

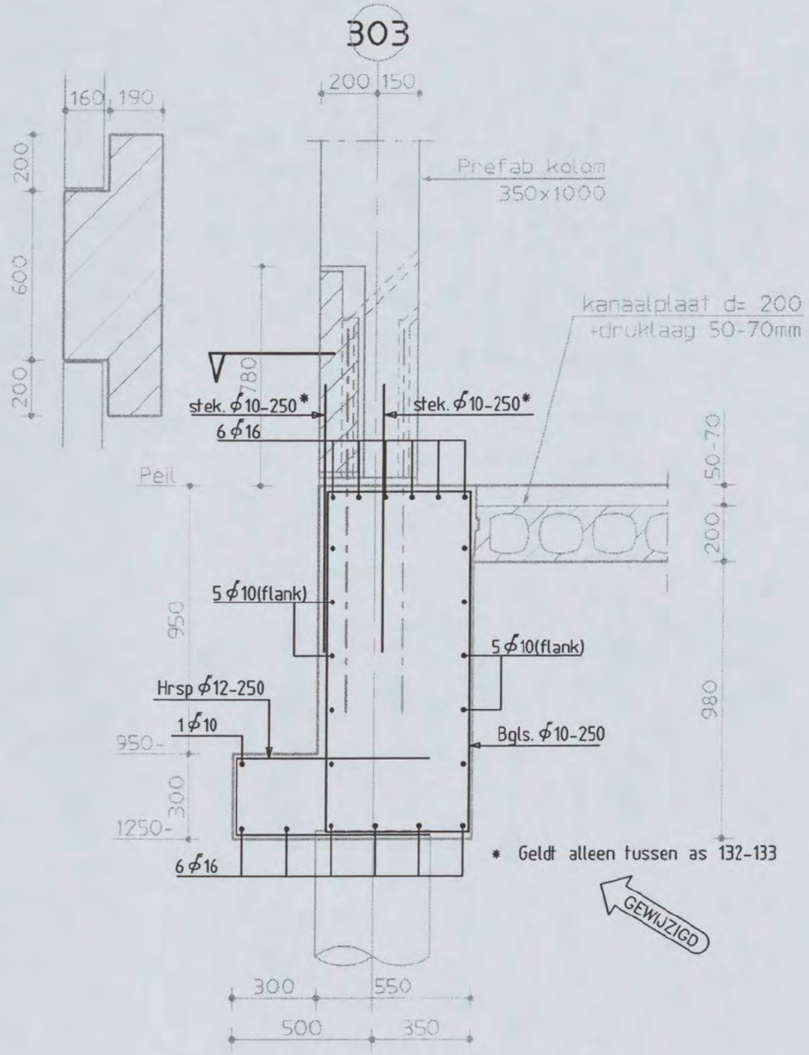

0.43.

Shell NTC Amsterdam
constructie detail

Discipline : Constructie | Bestandsnaam : CW8002 | Bladformaat : A3 | Schaal : 1:20 | Getekend : | Status : definitief

ARCADIS
Postbus 84119
2508 AH Den Haag
tel 070 3583583

Projectnummer :	Tekeningnr.:	Bladnr.:	Type :	Versie :
140327.000256	CW8002	021	W	E

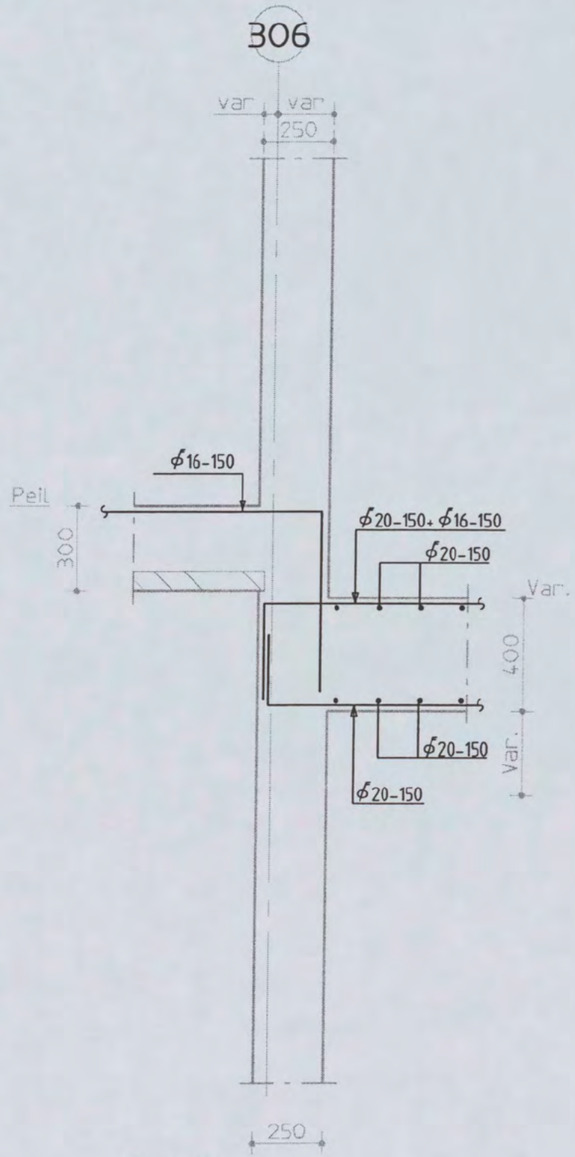

0.44.

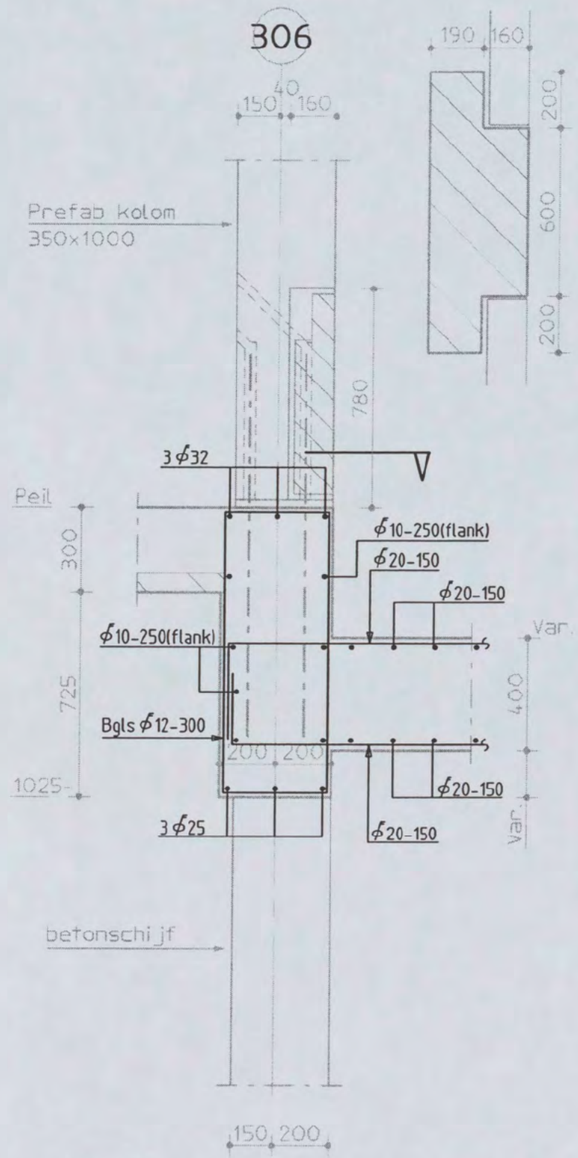

0.45.

Shell NTC Amsterdam
constructie detail

Discipline : Constructie | Bestandsnaam : CW8002 | Bladformaat : A3 | Schaal : 1:20 | Getekend : [redacted] | Status : definitief

ARCADIS
Postbus 84319
2508 AH Den Haag
tel 070 3583583

Projectnummer:	Tekeningnr.:	Bladnr.:	Type :	Versie :
140327.000256	CW8002	022	W	C

306

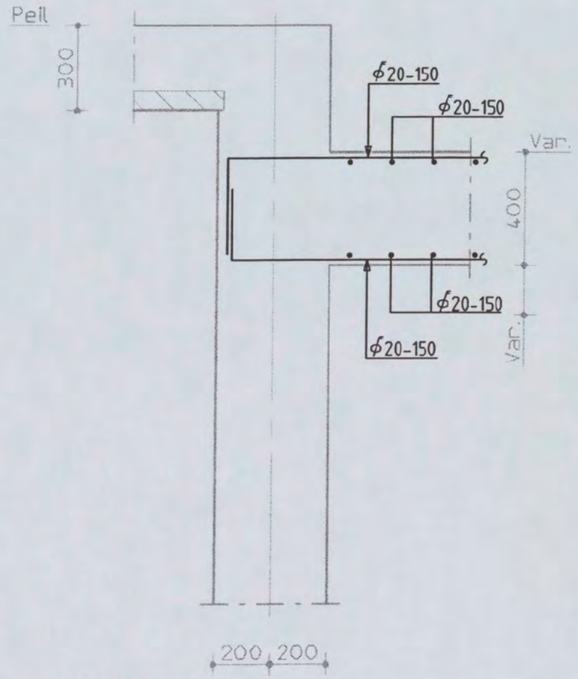

0.46.

306

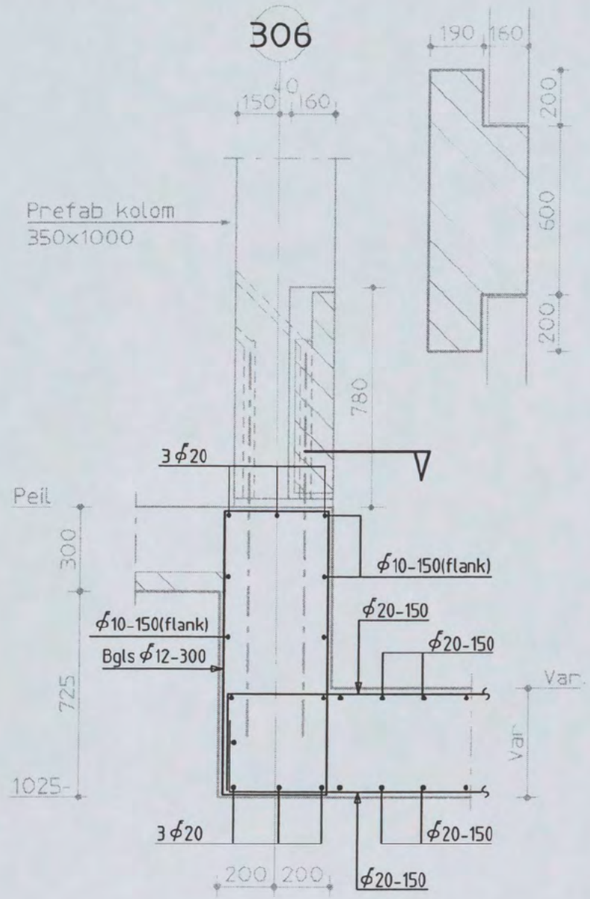

0.47.

Shell NTC Amsterdam
constructie detail

Discipline : Constructie | Bestandsnaam : CW8002 | Bladformaat : A3 | Schaal : 1:20 | Getekend : | Status : definitief

ARCADIS
Postbus 84319
2508 AH Den Haag
tel 070 3583583

Projectnummer:	Tekeningnr.:	Bladnr.:	Type :	Versie :
140327.000256	CW8002	023	W	C

306

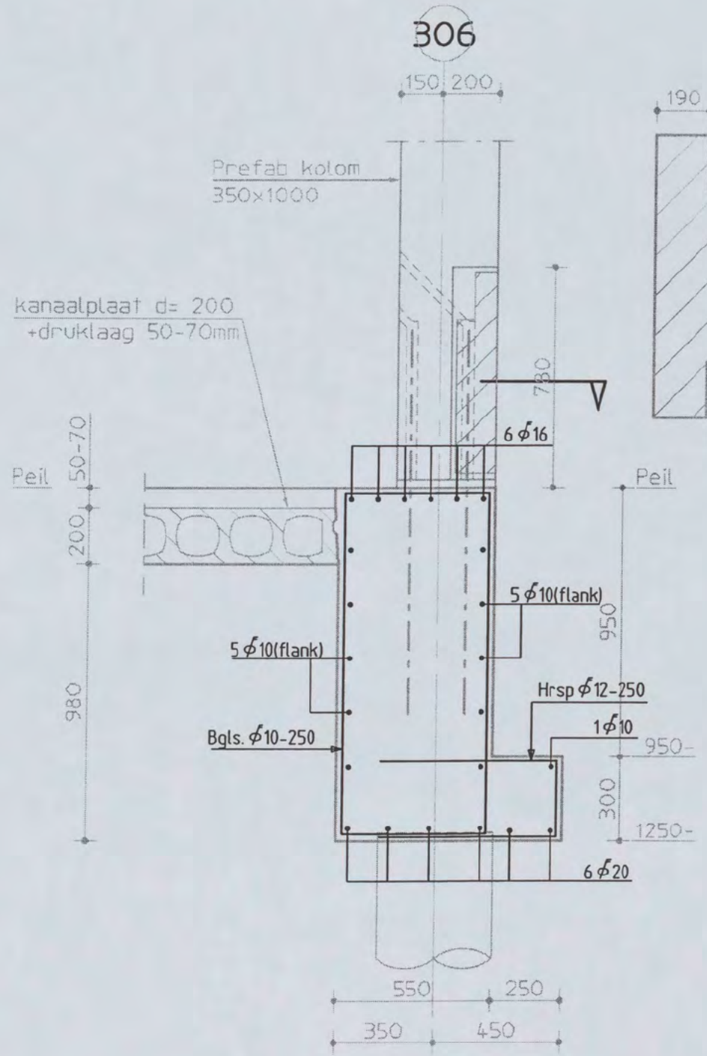

0.48.

218

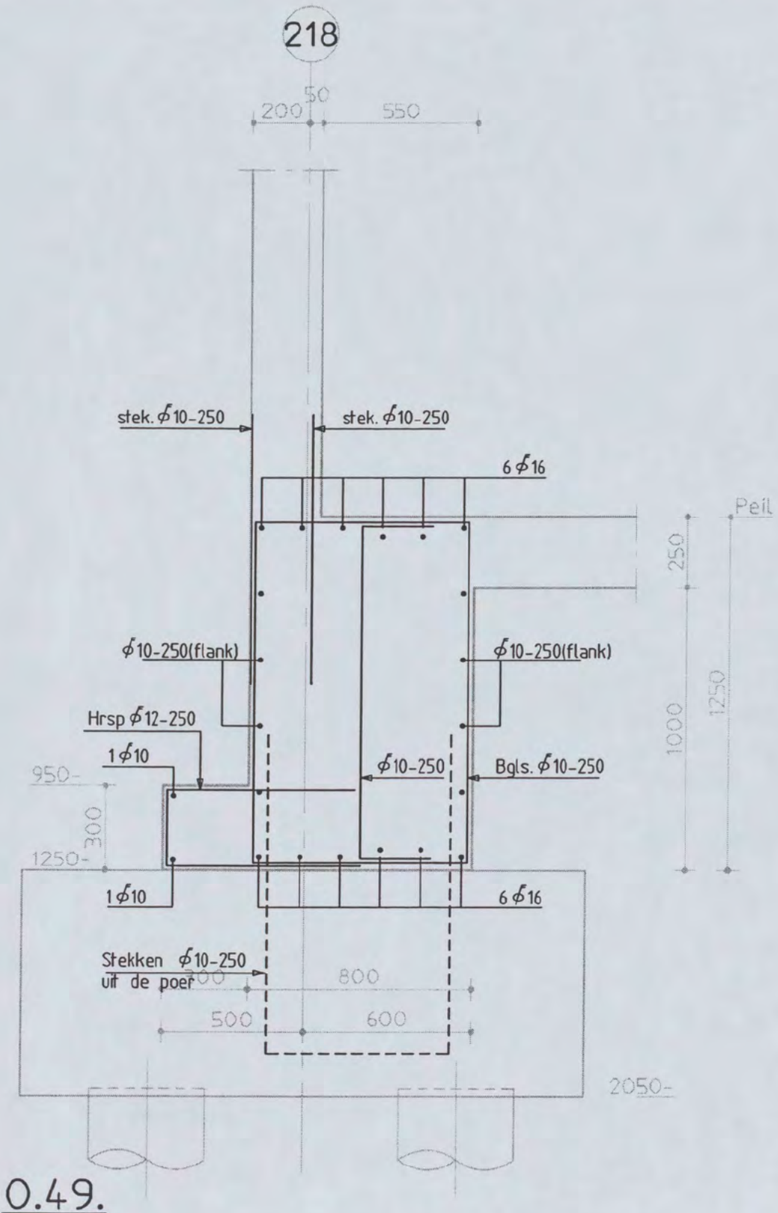

0.49.

Shell NTC Amsterdam
constructie detail

Discipline : Constructie | Bestandsnaam : CW8002 | Bladformaat : A3 | Schaal : 1:20 | Getekend : [redacted] | Status : definitief

ARCADIS
Postbus 84319
2508 AH Den Haag
tel 070 3583583

Projectnummer:	Tekeningnr.:	Bladnr.:	Type :	Versie :
140327.000256	CW8002	024	W	E

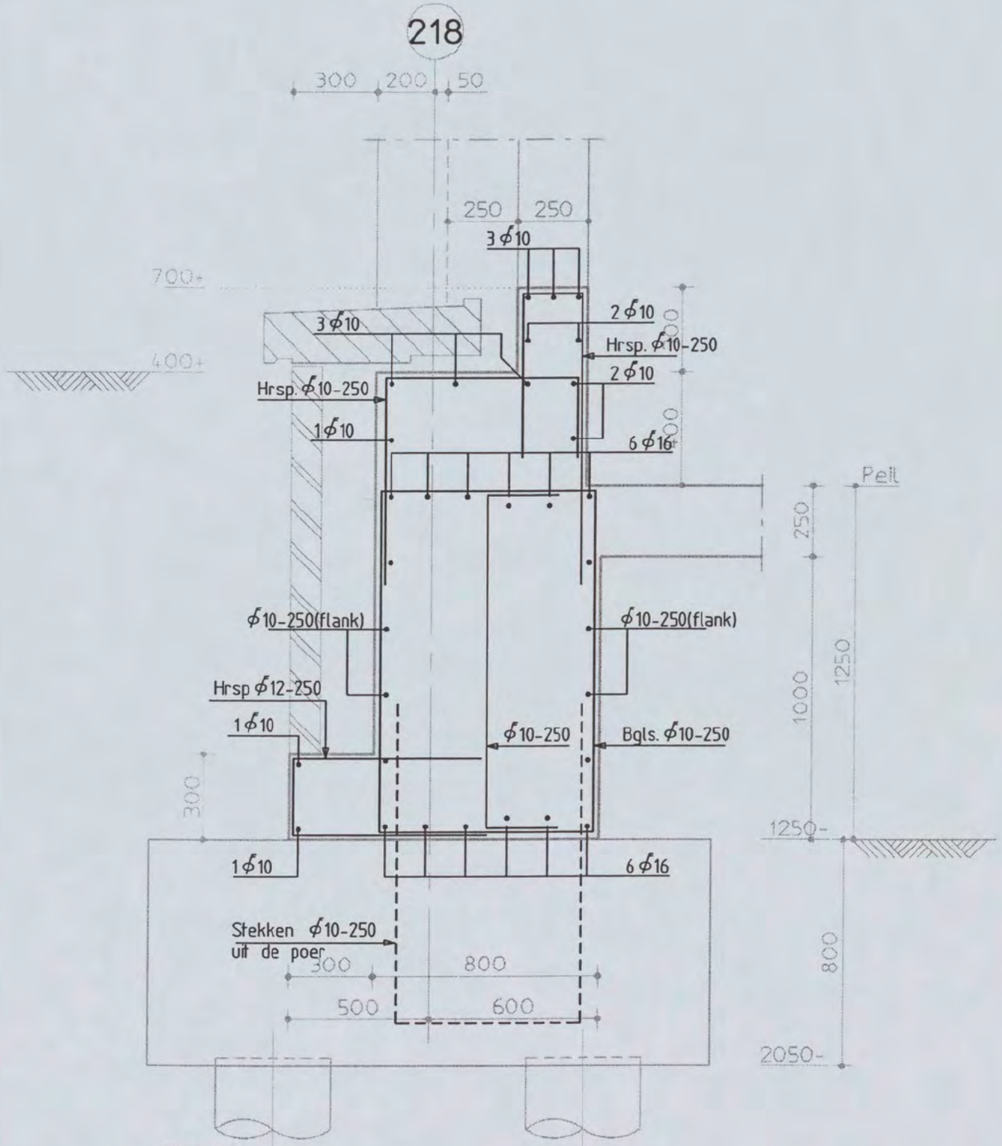

0.50,

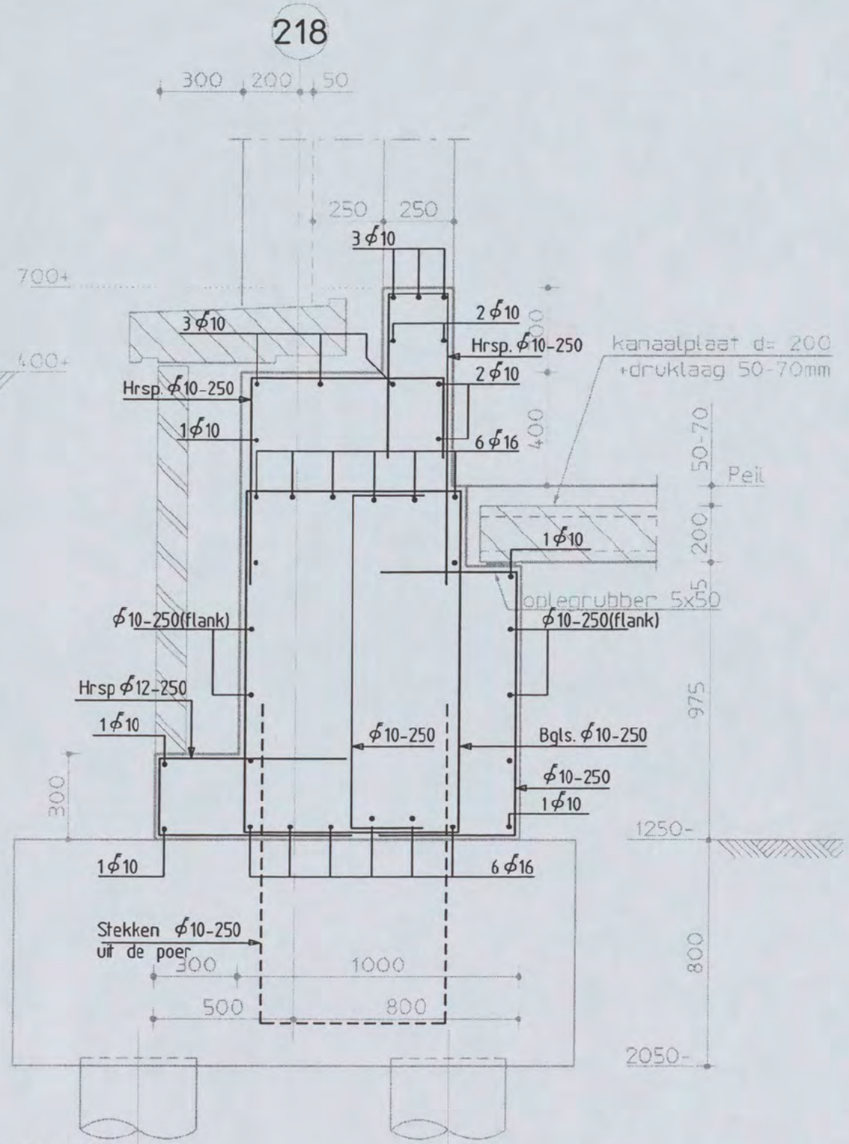

0.51,

Shell NTC Amsterdam
constructie detail

Discipline : Constructie | Bestandsnaam : CW8002 | Bladformaat : A3 | Schaal : 1:20 | Getekend : | Status : definitief

ARCADIS
Postbus 84319
2508 AH Den Haag
tel 070 3583583

Projectnummer:	Tekeningnr.:	Bladnr.:	Type :	Versie :
140327.000256	CW8002	025	W	A

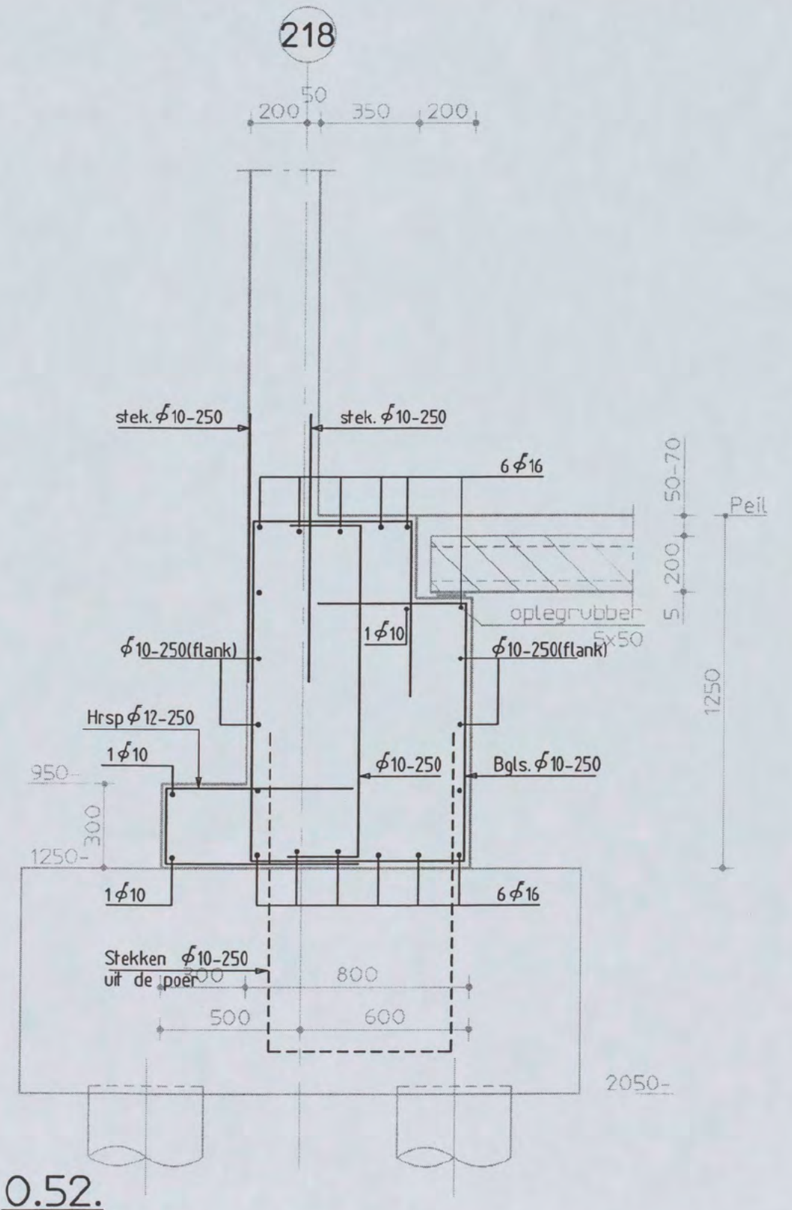

0.52.

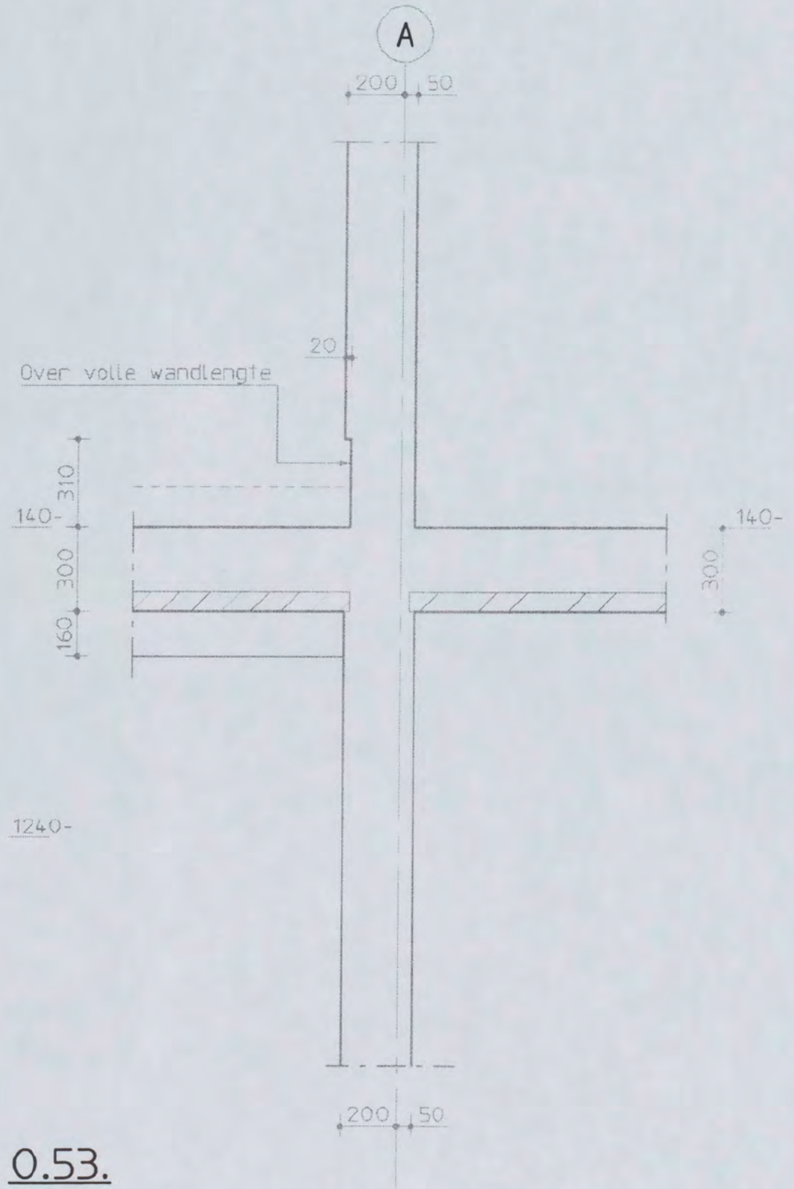

0.53.

Shell NTC Amsterdam
constructie detail

Discipline : Constructie | Bestandsnaam : CW8002 | Bladformaat : A3 | Schaal : 1:20 | Getekend : | Status : definitief

ARCADIS
Postbus 84319
2508 AH Den Haag
tel 070 3583583

Projectnummer:	Tekeningnr.:	Bladnr.:	Type :	Versie :
140327.000256	CW8002	026	W	A

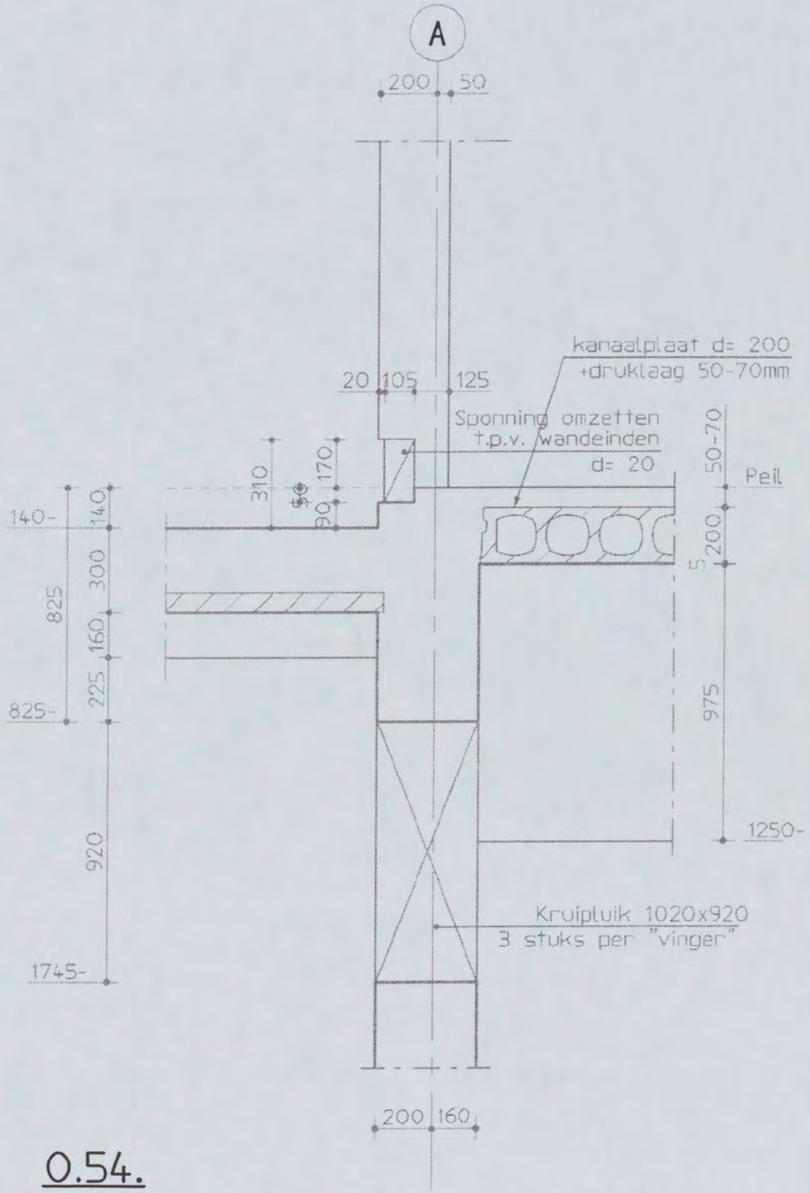

0.54.

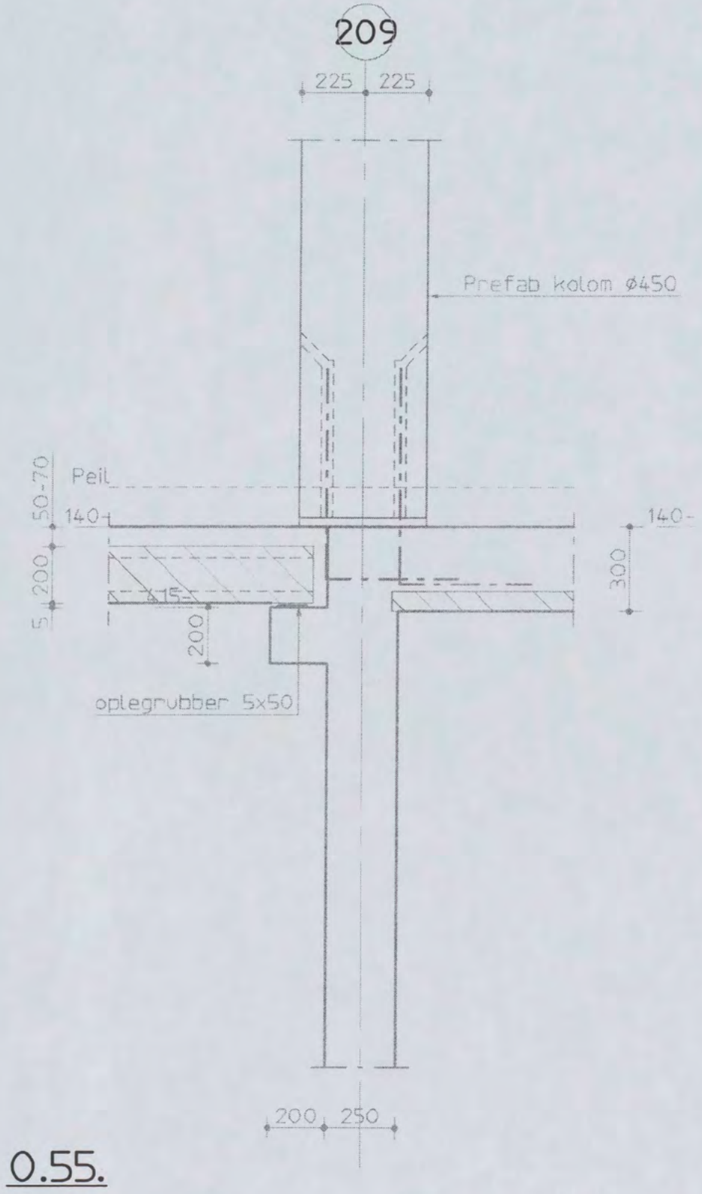

0.55.

Shell NTC Amsterdam
constructie detail

Discipline : Constructie | Bestandsnaam : CW8002 | Bladformaat : A3 | Schaal : 1:20 | Getekend : [redacted] | Status : definitief

ARCADIS
Postbus 84319
2508 AH Den Haag
tel 070 3583583

Projectnummer:	Tekeningnr.:	Bladnr.:	Type :	Versie :
140327.000256	CW8002	027	W	E

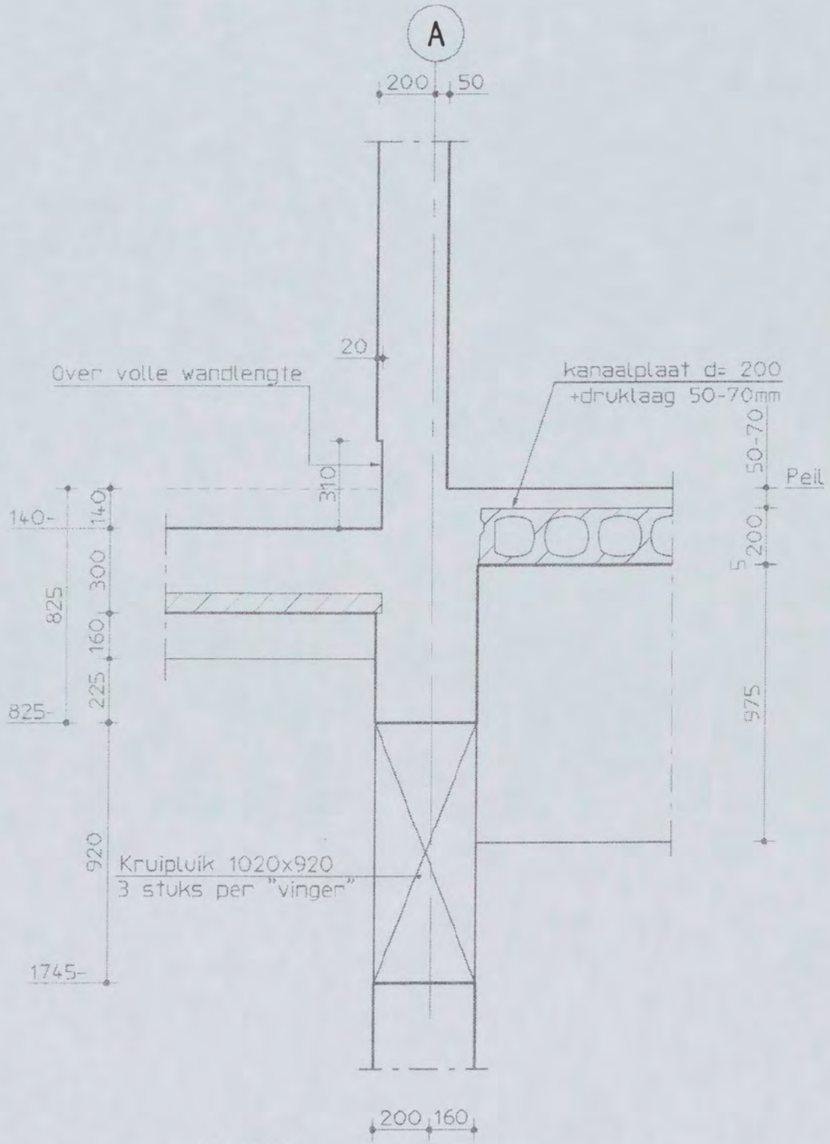

0.56.

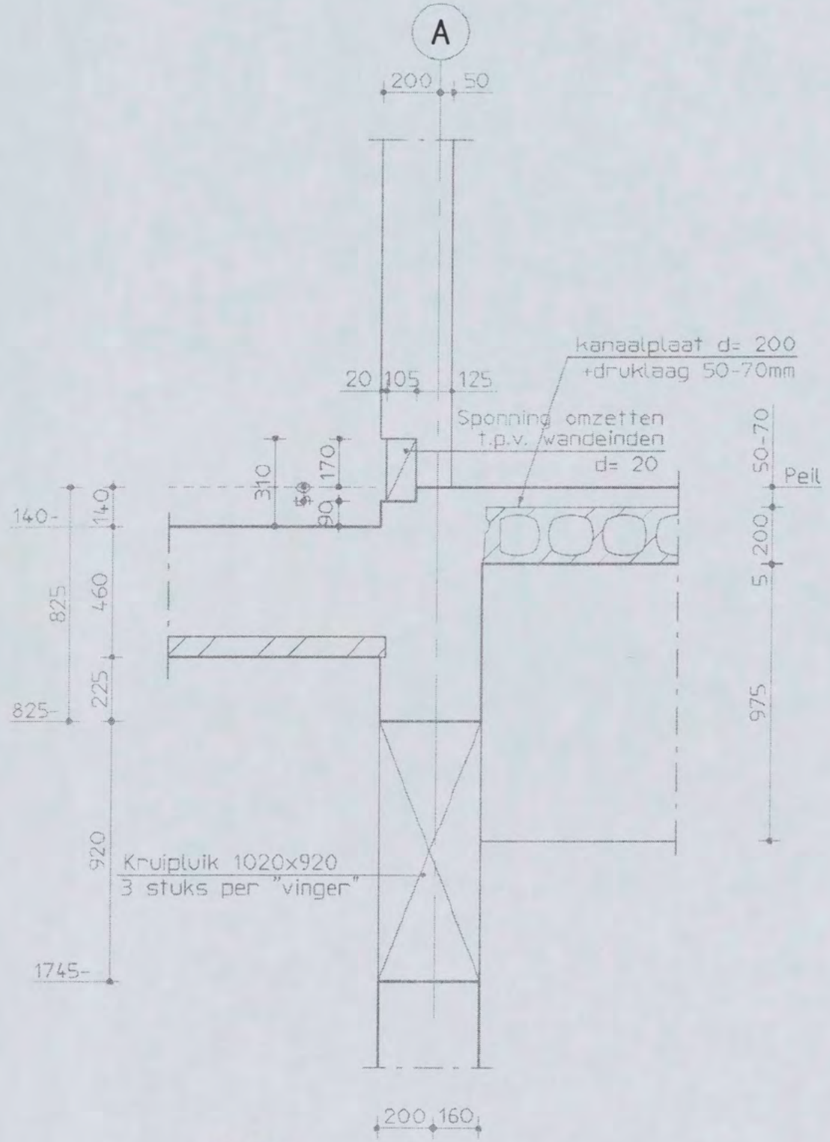

0.57.

Shell NTC Amsterdam
constructie detail

Discipline : Constructie | Bestandsnaam : CW8002 | Bladformaat : A3 | Schaal : 1:20 | Getekend : [redacted] | Status : definitief

ARCADIS
Postbus 84319
2508 AH Den Haag
tel 070 3583583

Projectnummer:	Tekeningnr.:	Bladnr.:	Type :	Versie :
140327.000256	CW8002	028	W	E

106

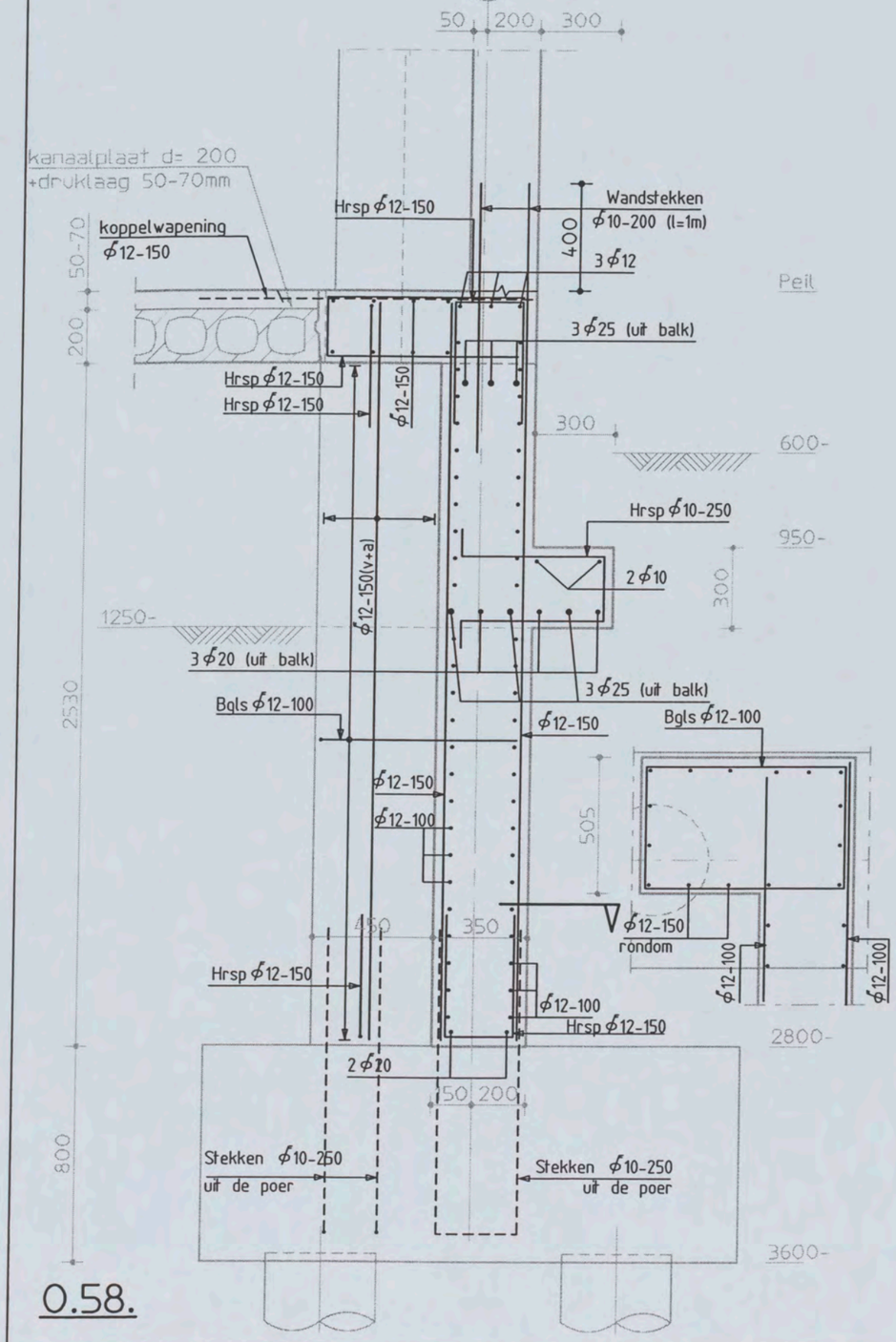

0.58.

57

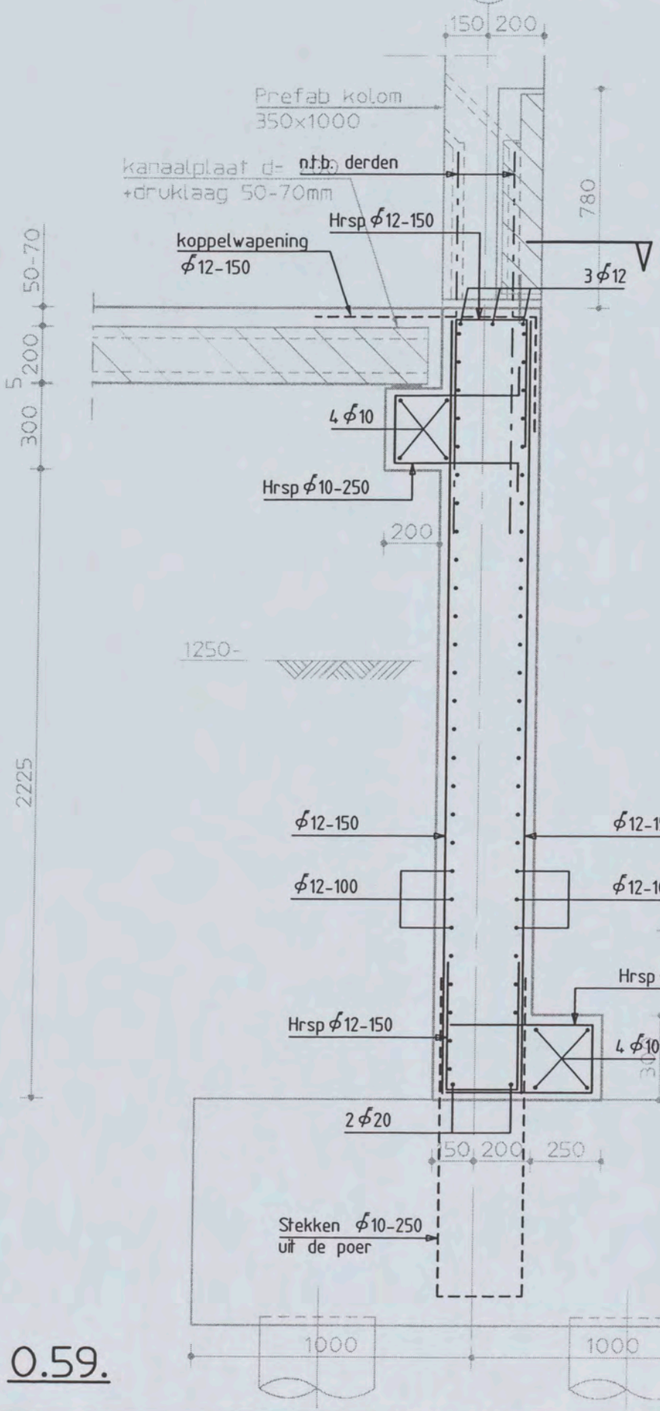

0.59.

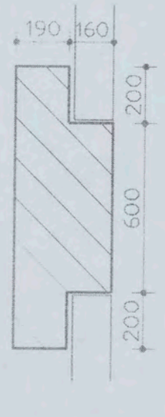

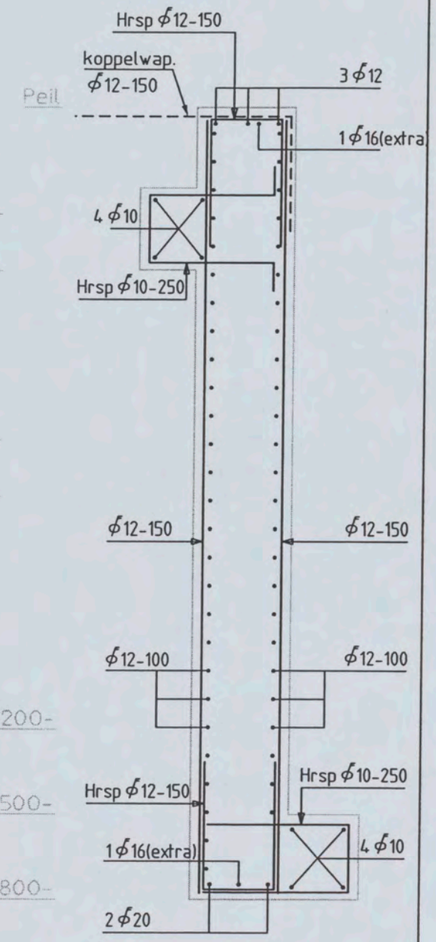

0.59a

Shell NTC Amsterdam
constructie detail

Discipline : Constructie | Bestandsnaam : CW8002 | Bladformaat : A3 | Schaal : 1:20 | Getekend : VN | Status : definitief

ARCADIS
Postbus 84319
2508 AH Den Haag
tel 070 3583583

Projectnummer:	Tekeningnr.:	Bladnr.:	Type :	Versie :
140327.000256	CW8002	029	W	B

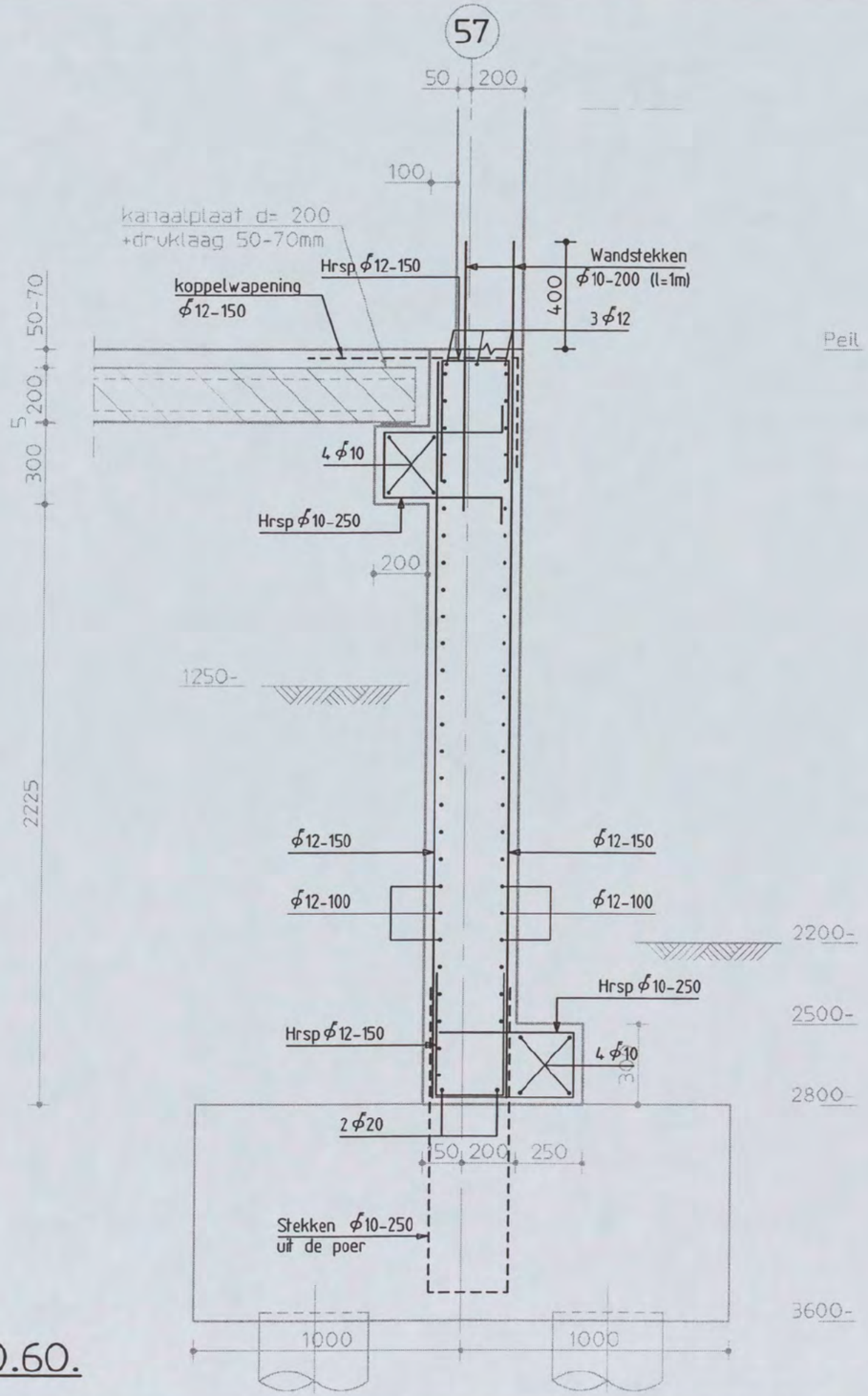

0.60.

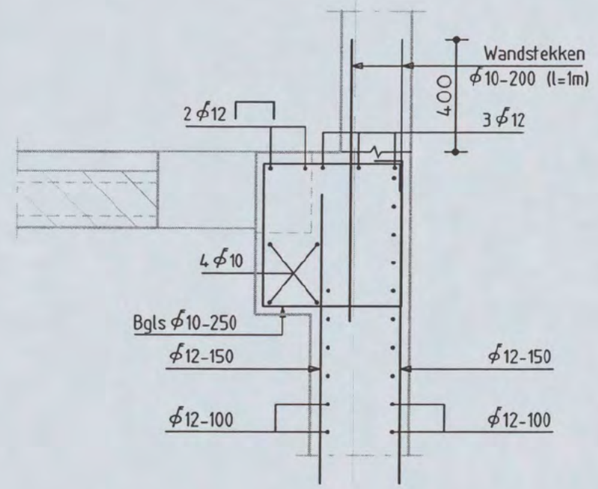

T.P.V. SPARING

Shell NTC Amsterdam
constructie detail

Discipline : Constructie | Bestandsnaam : CW8002 | Bladformaat : A3 | Schaal : 1:20 | Getekend : | Status : definitief

ARCADIS
Postbus 84319
2508 AH Den Haag
tel 070 3583583

Projectnummer:	Tekeningnr.:	Bladnr.:	Type :	Versie :
140327.000256	CW8002	030	W	B

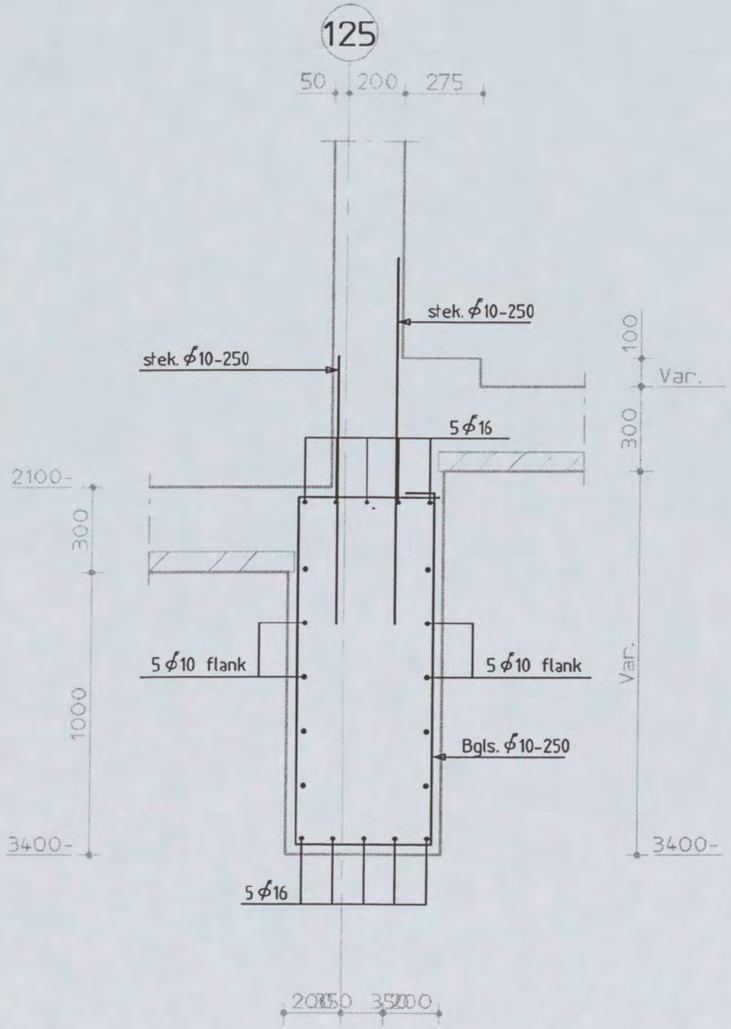

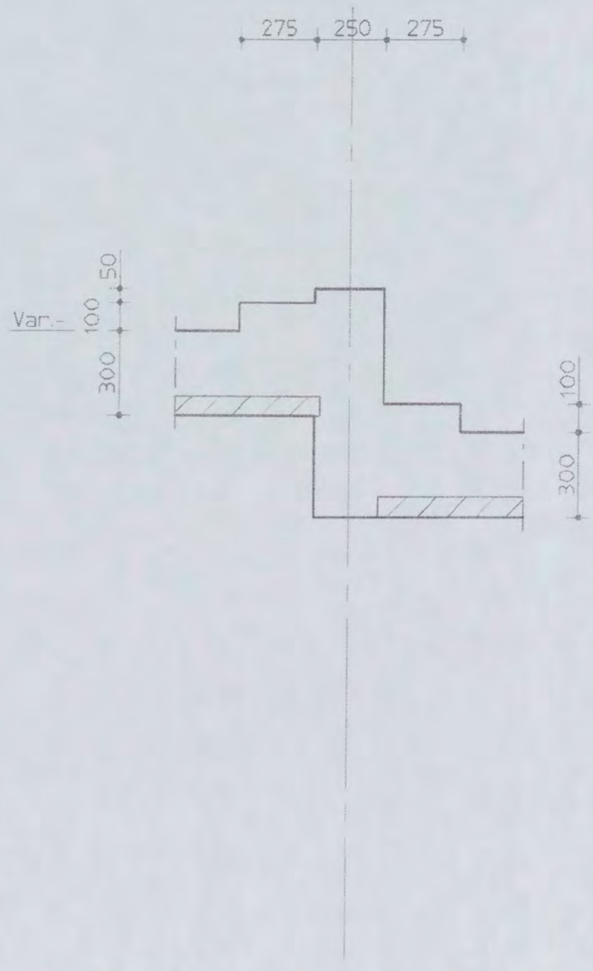

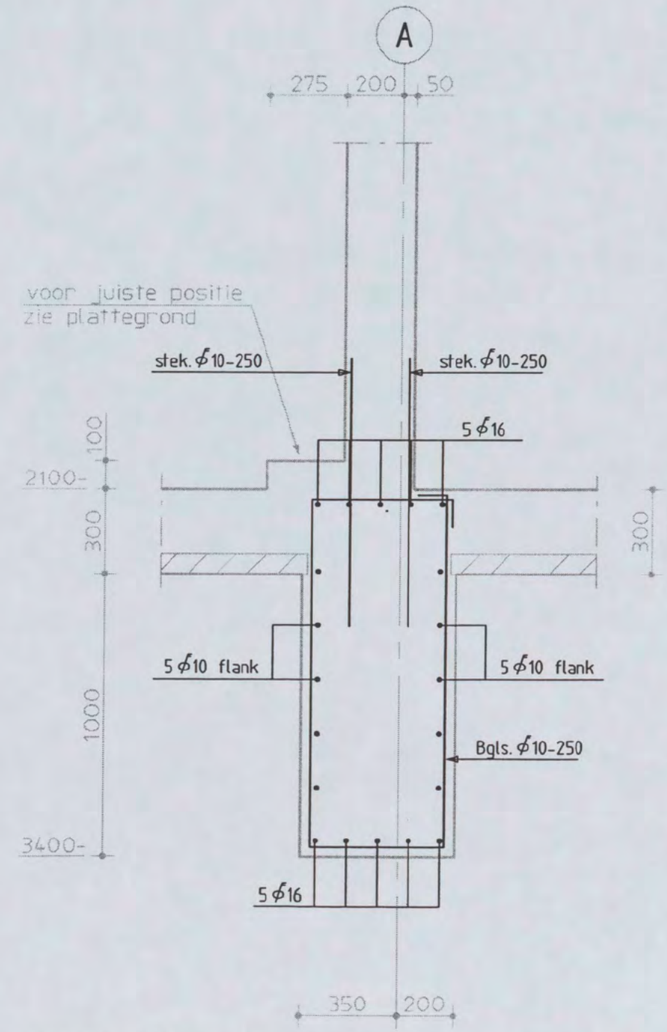

Shell NTC Amsterdam
constructie detail

Discipline : Constructie | Bestandsnaam : CW8002 | Bladformaat : A3 | Schaal : 1:20 | Getekend : | Status : definitief

ARCADIS
Postbus 84319
2508 AH Den Haag
tel 070 3583583

Projectnummer :	Tekeningnr.:	Bladnr.:	Type :	Versie :
140327.000256	CW8002	031	W	E

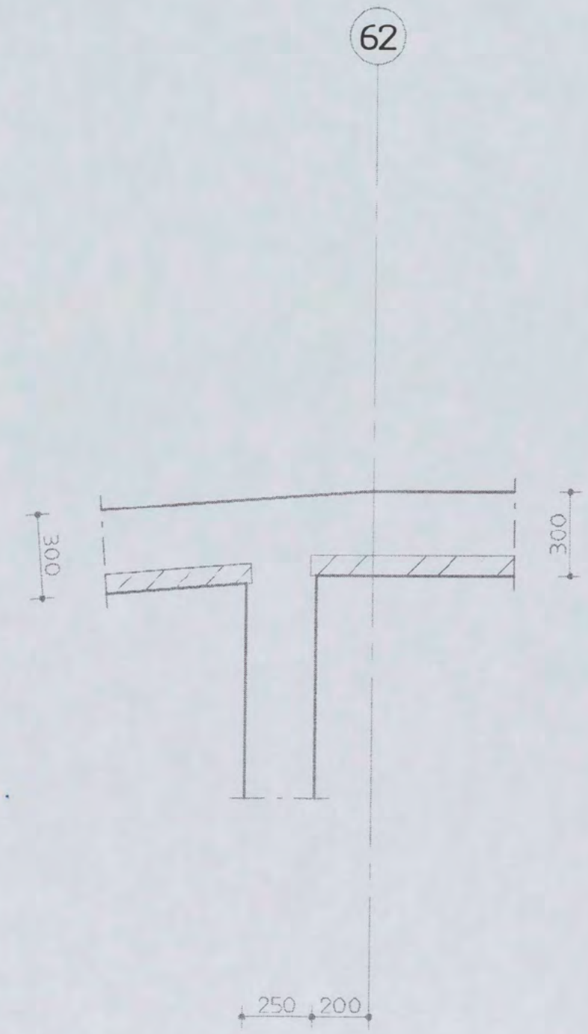

0.64.

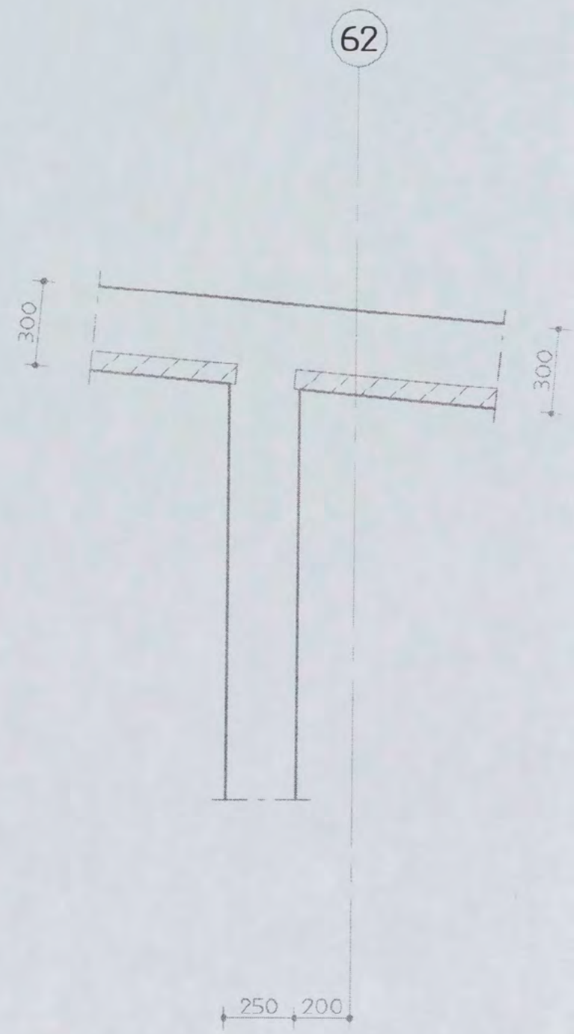

0.65.

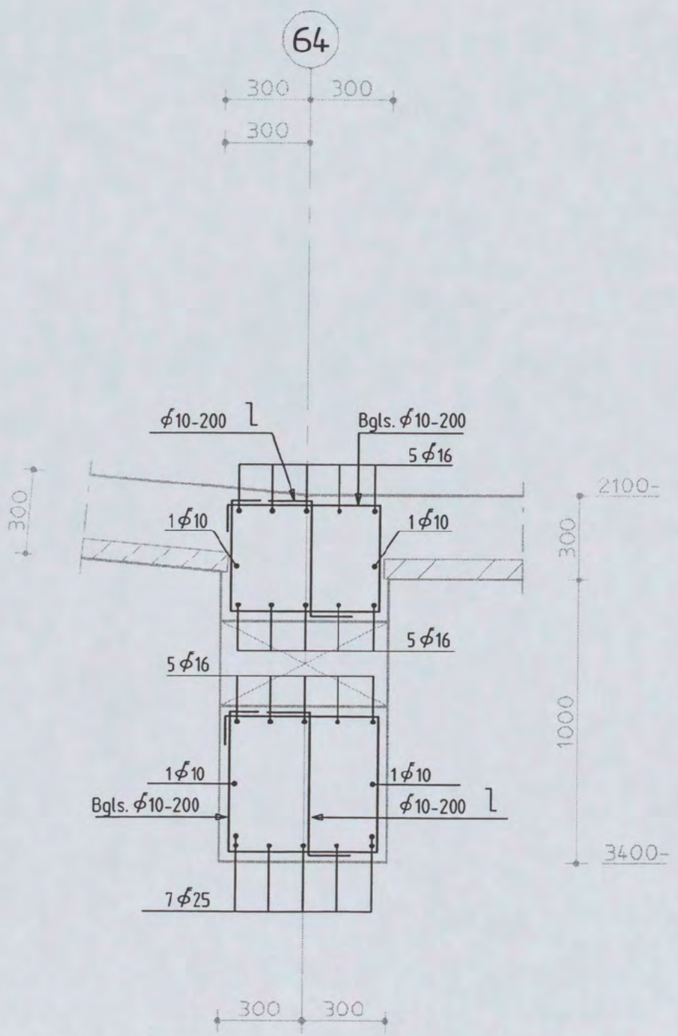

0.66. GEWIJZIGD

Shell NTC Amsterdam
constructie detail

Discipline : Constructie | Bestandsnaam : CW8002 | Bladformaat : A3 | Schaal : 1:20 | Getekend : | Status : definitief

ARCADIS
Postbus 84319
2508 AH Den Haag
tel 070 3583583

Projectnummer:	Tekeningnr.:	Bladnr.:	Type :	Versie :
140327.000256	CW8002	032	W	E

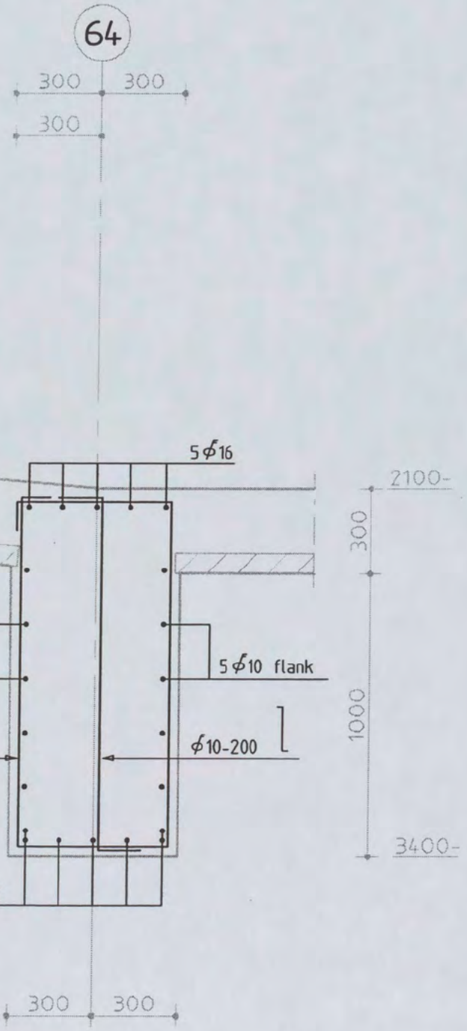

0.66.A GEWIJZIGD

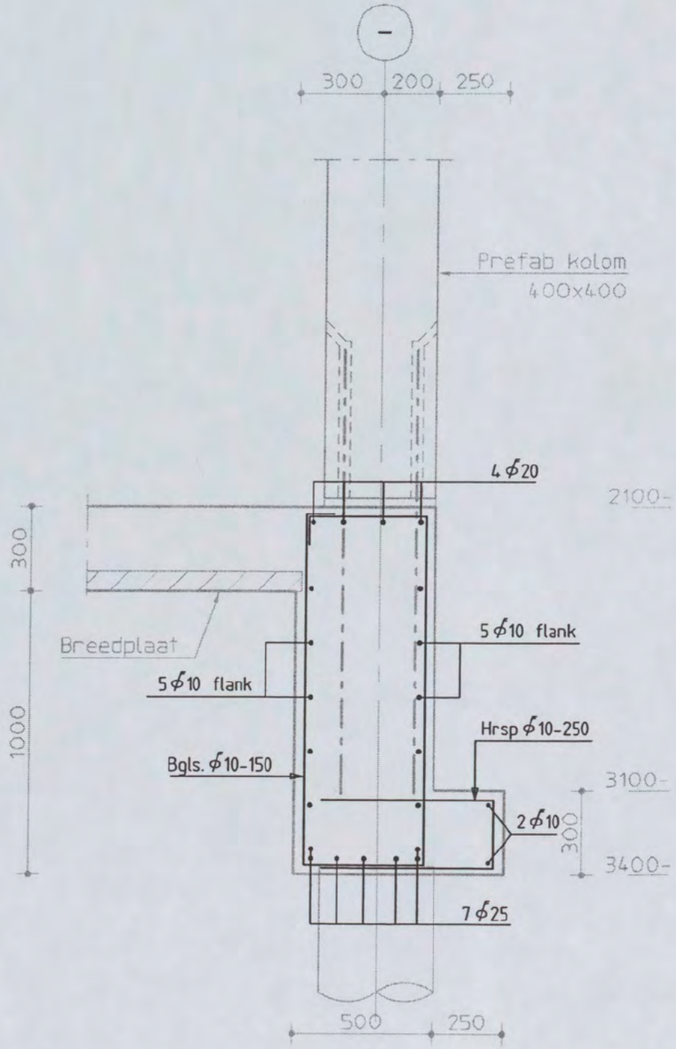

0.67.A GEWIJZIGD

Shell NTC Amsterdam
constructie detail

Discipline : Constructie | Bestandsnaam : CW8002 | Bladformaat : A3 | Schaal : 1:20 | Getekend : [redacted] | Status : definitief

ARCADIS
Postbus 84319
2508 AH Den Haag
tel 070 3583583

Projectnummer:	Tekeningnr.:	Bladnr.:	Type :	Versie :
140327.000256	CW8002	032a	W	E

66

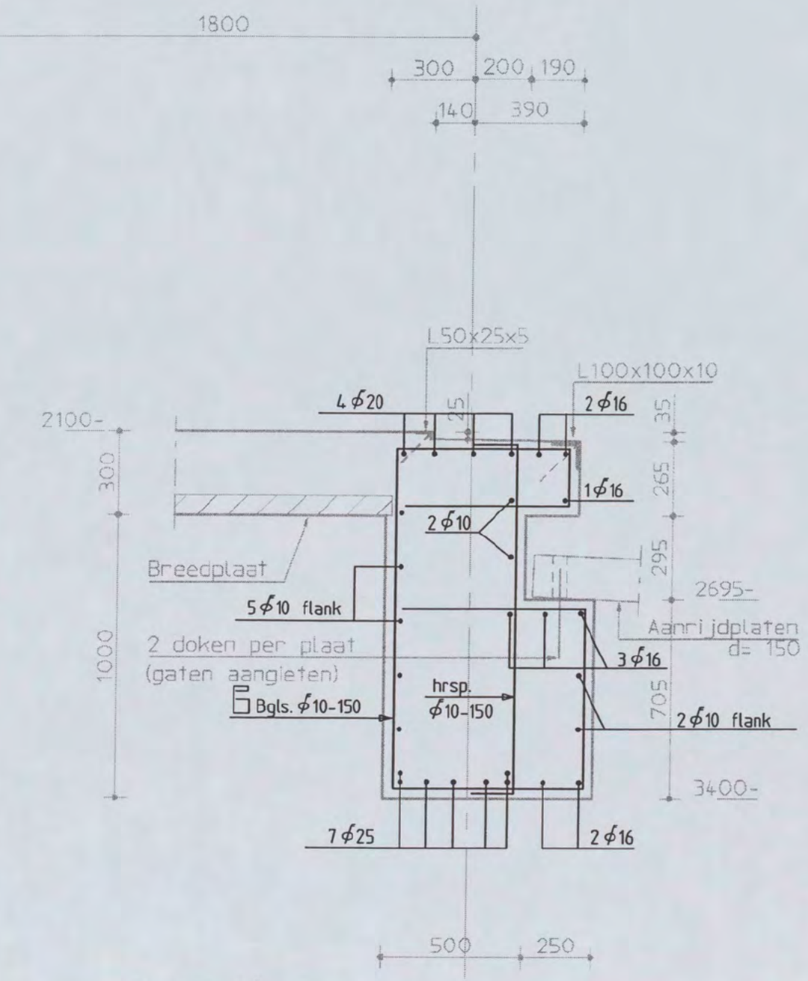

0.67. GEWIJZIGD

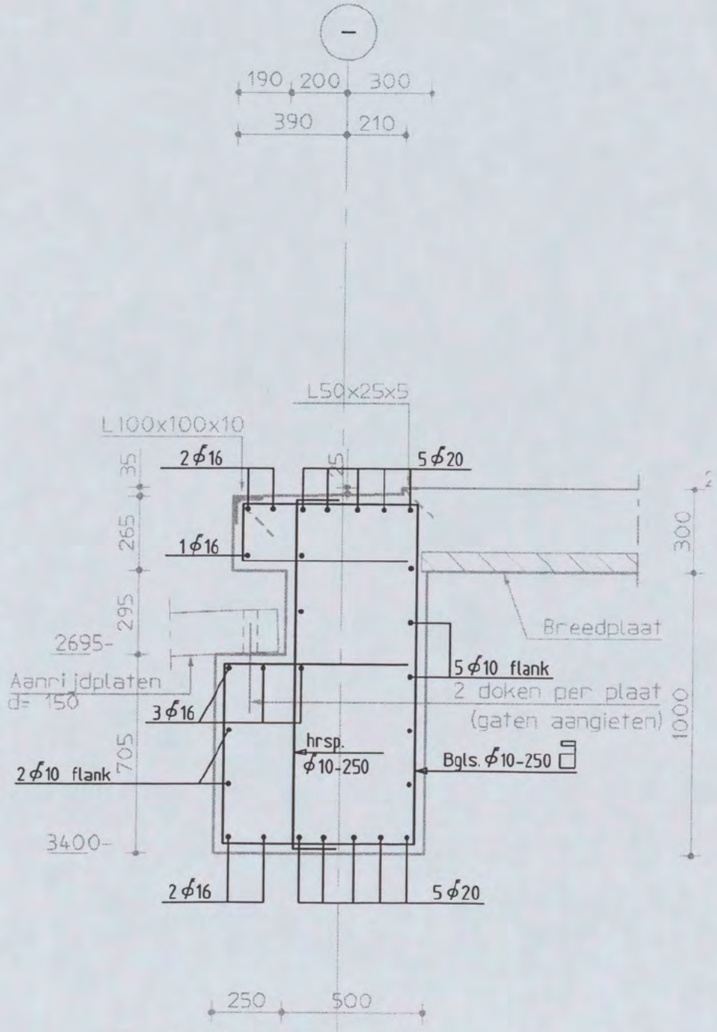

0.68. GEWIJZIGD

Shell NTC Amsterdam
constructie detail

Discipline : Constructie | Bestandsnaam : CW8002 | Bladformaat : A3 | Schaal : 1:20 | Getekend : [redacted] | Status : definitief

ARCADIS
Postbus 84319
2508 AH Den Haag
tel 070 3583583

Projectnummer:	Tekeningnr.:	Bladnr.:	Type :	Versie :
140327.000256	CW8002	033	W	E

the scale towards document
549

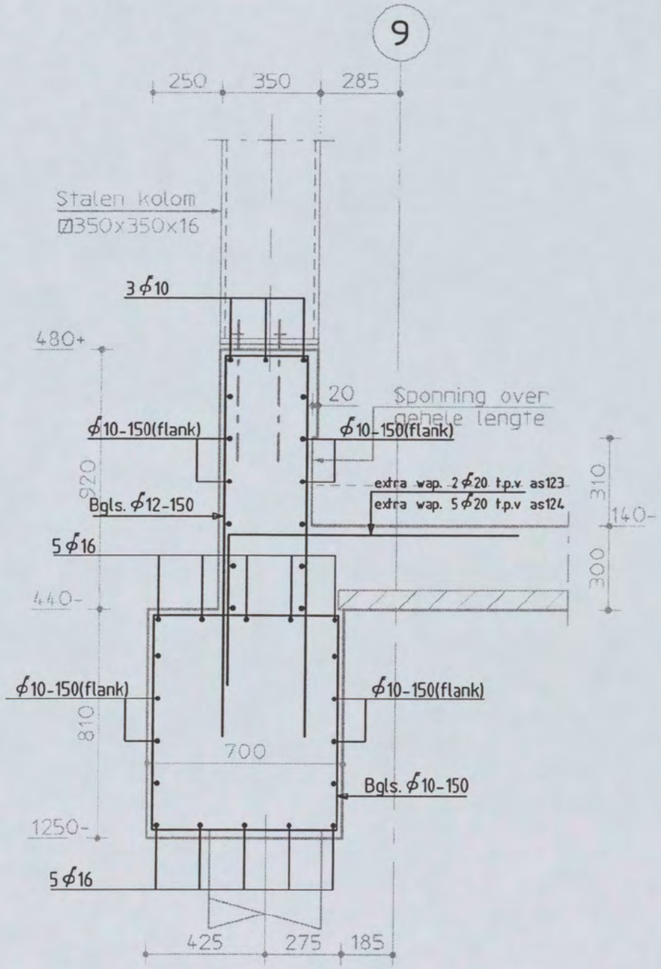

0.69.

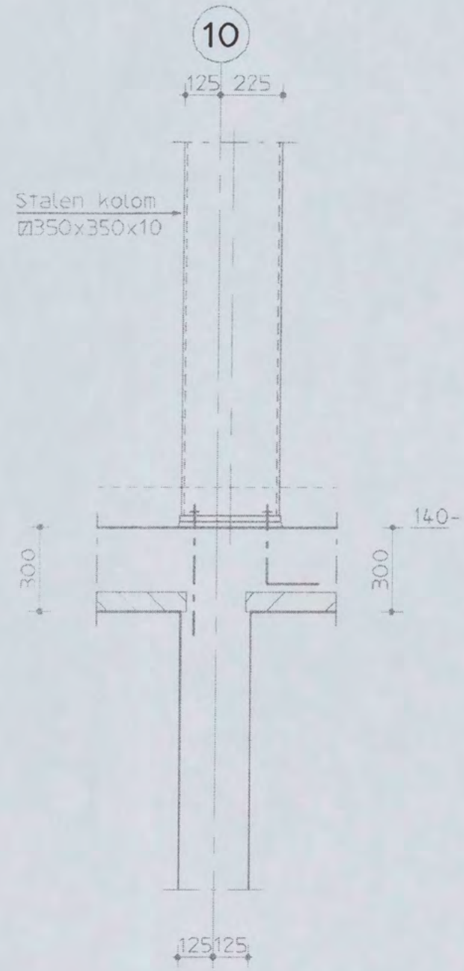

0.70.

Shell NTC Amsterdam
constructie detail

Discipline : Constructie | Bestandsnaam : CW8002 | Bladformaat : A3 | Schaal : 1:20 | Getekend : [redacted] | Status : definitief

ARCADIS
Postbus 84319
2508 AH Den Haag
tel 070 3583583

Projectnummer:	Tekeningnr.:	Bladnr.:	Type :	Versie :
140327.000256	CW8002	034	W	E

10

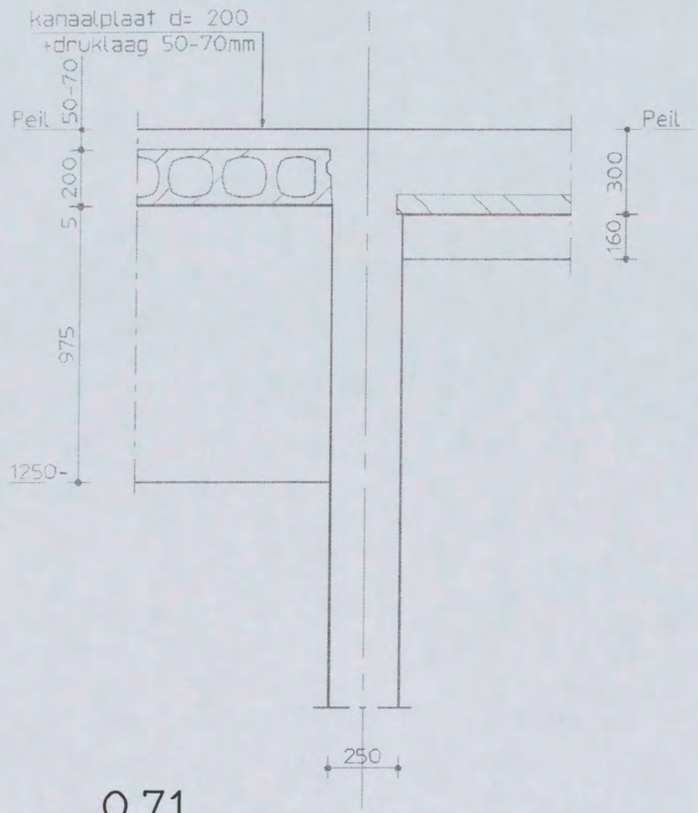

0.71

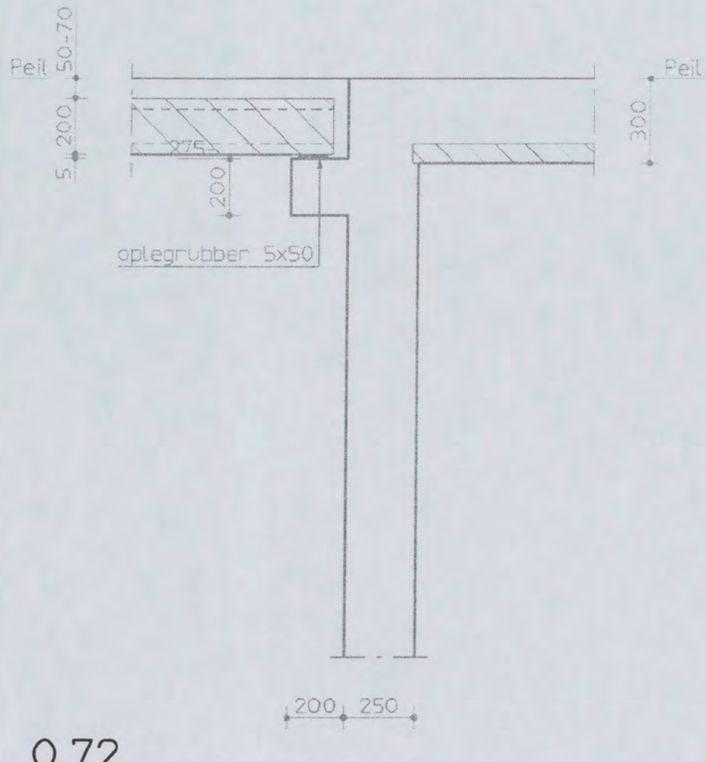

0.72

Shell NTC Amsterdam
constructie detail

Discipline : Constructie | Bestandsnaam : CW8002 | Bladformaat : A3 | Schaal : 1:20 | Getekend : | Status : definitief

ARCADIS
Postbus 84319
2508 AH Den Haag
tel 070 3583583

Projectnummer:	Tekeningnr.:	Bladnr.:	Type :	Versie :
140327.000256	CW8002	035	W	E

125

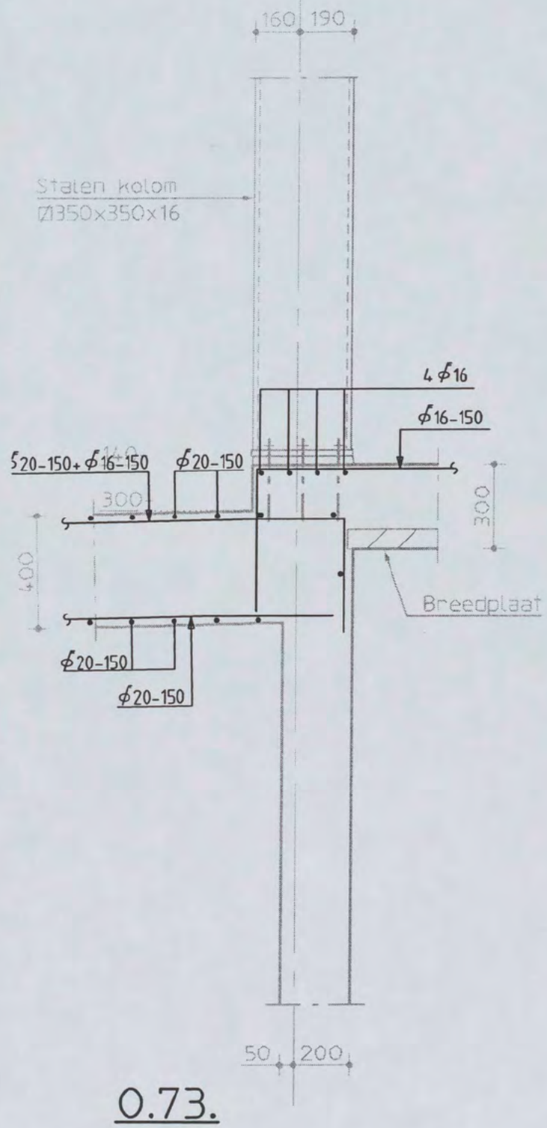

0.73.

126

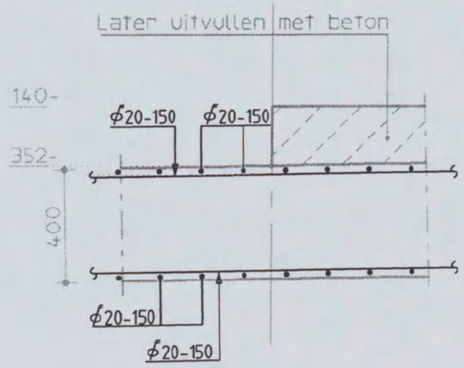

0.74.

125

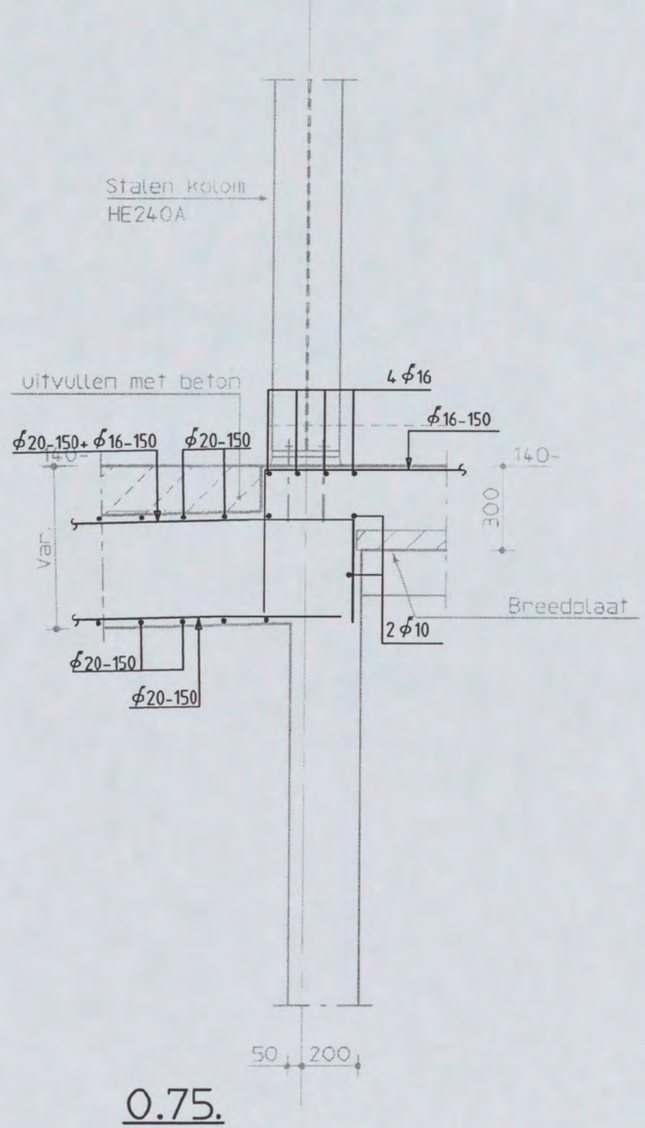

0.75.

Shell NTC Amsterdam
constructie detail

Discipline : Constructie | Bestandsnaam : CW8002 | Bladformaat : A3 | Schaal : 1:20 | Getekend : [redacted] | Status : definitief

ARCADIS
Postbus 84319
2508 AH Den Haag
tel 070 3583583

Projectnummer:	Tekeningnr.:	Bladnr.:	Type :	Versie :
140327.000256	CW8002	036	W	E

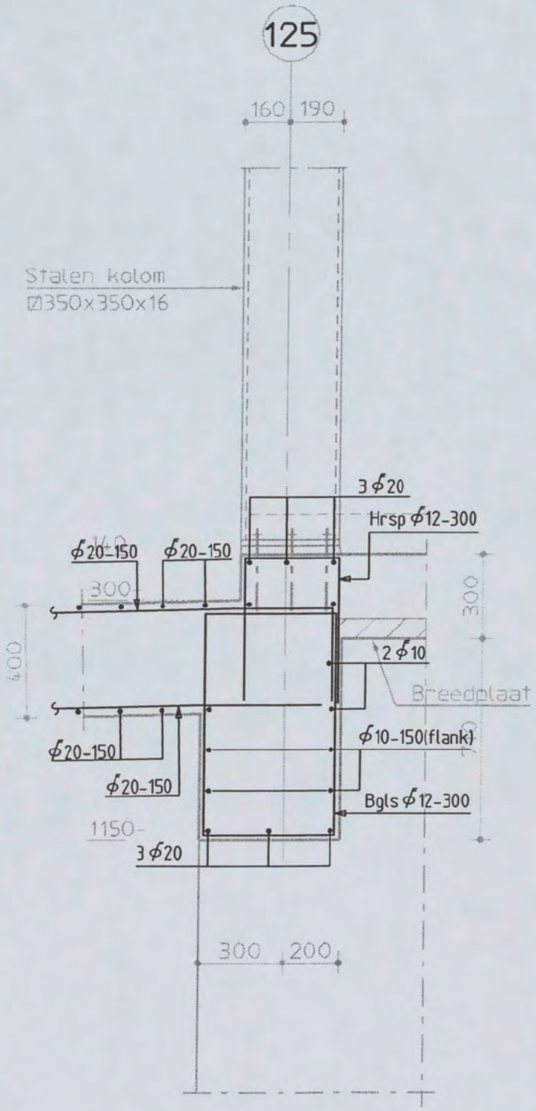

0.76.

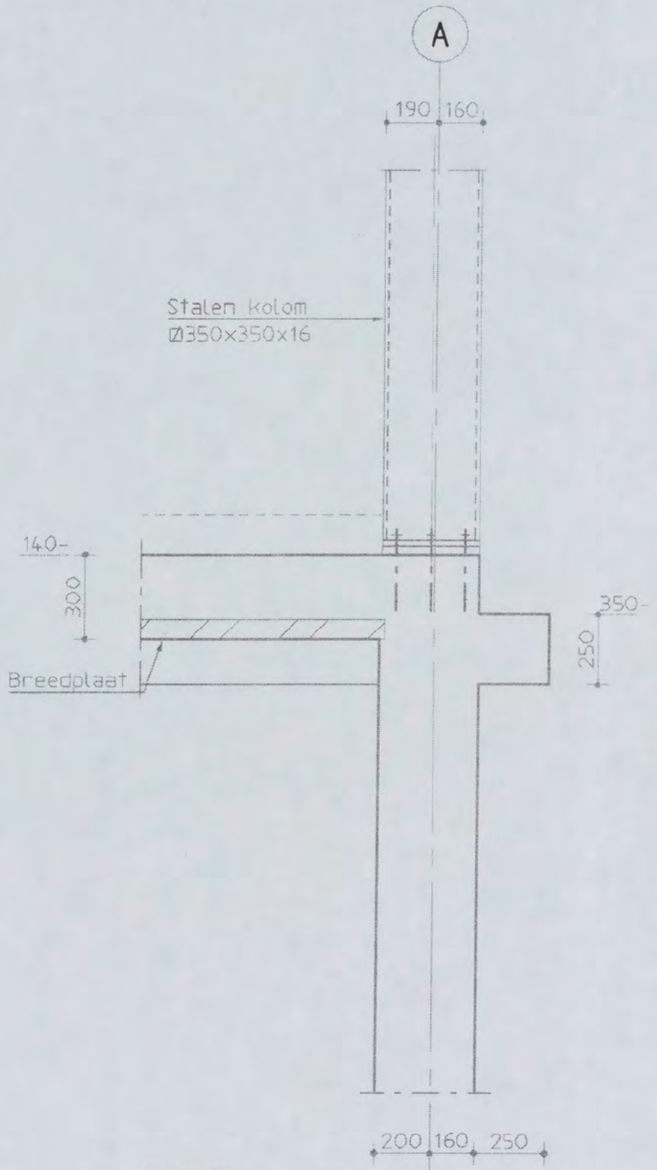

0.77.

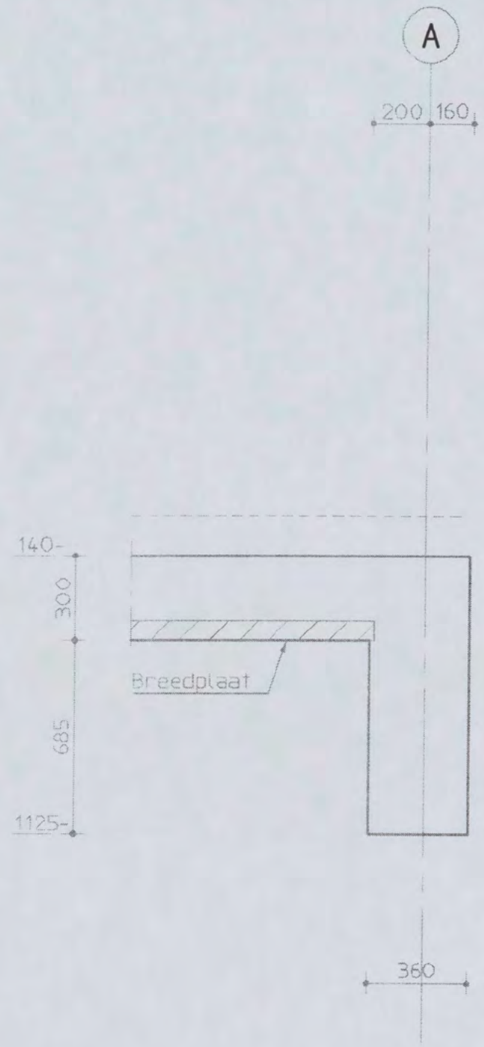

0.78.

Shell NTC Amsterdam
constructie detail

Discipline : Constructie | Bestandsnaam : CW8002 | Bladformaat : A3 | Schaal : 1:20 | Getekend : [redacted] | Status : definitief

ARCADIS
Postbus 84319
2508 AH Den Haag
tel 070 3583583

Projectnummer:	Tekeningnr.:	Bladnr.:	Type :	Versie :
140327.000256	CW8002	037	W	E

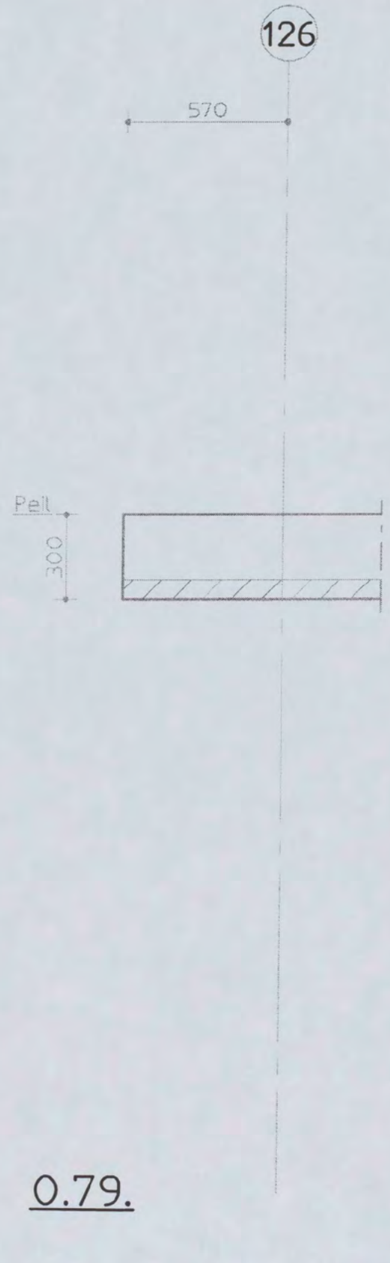

0.79.

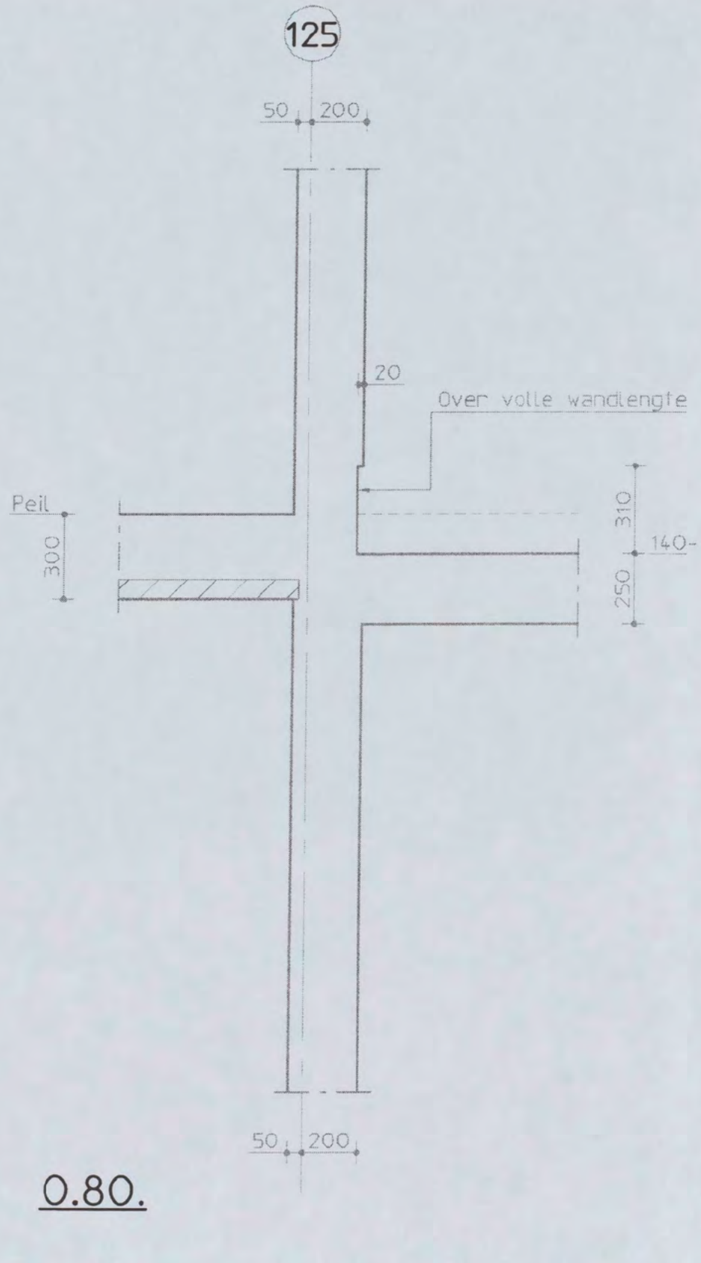

0.80.

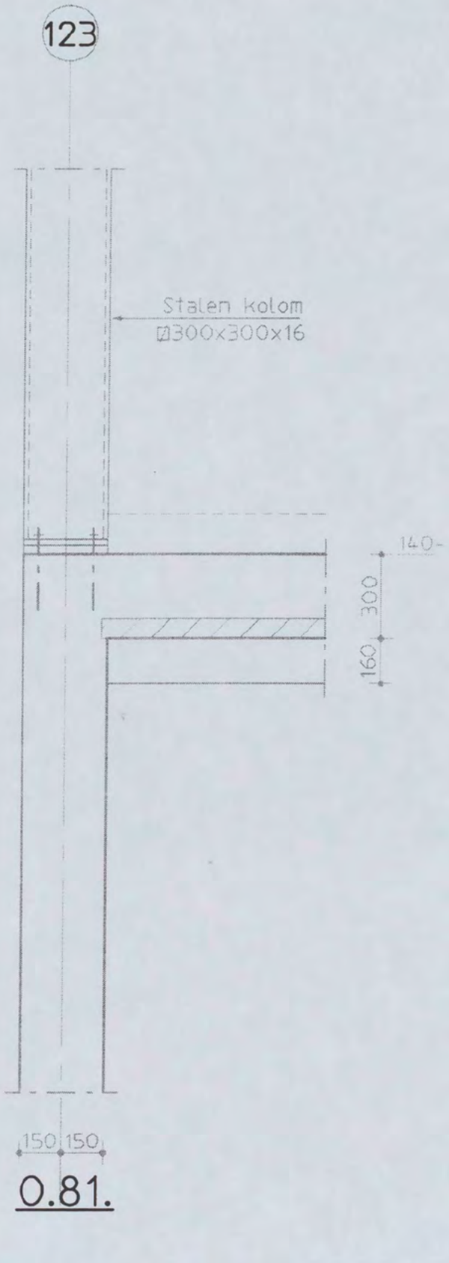

0.81.

Shell NTC Amsterdam
constructie detail

Discipline : Constructie | Bestandsnaam : CW8002 | Bladformaat : A3 | Schaal : 1:20 | Getekend : [redacted] | Status : definitief

ARCADIS
Postbus 84319
2508 AH Den Haag
tel 070 3583583

Projectnummer:	Tekeningnr.:	Bladnr.:	Type :	Versie :
140327.000256	CW8002	038	W	E

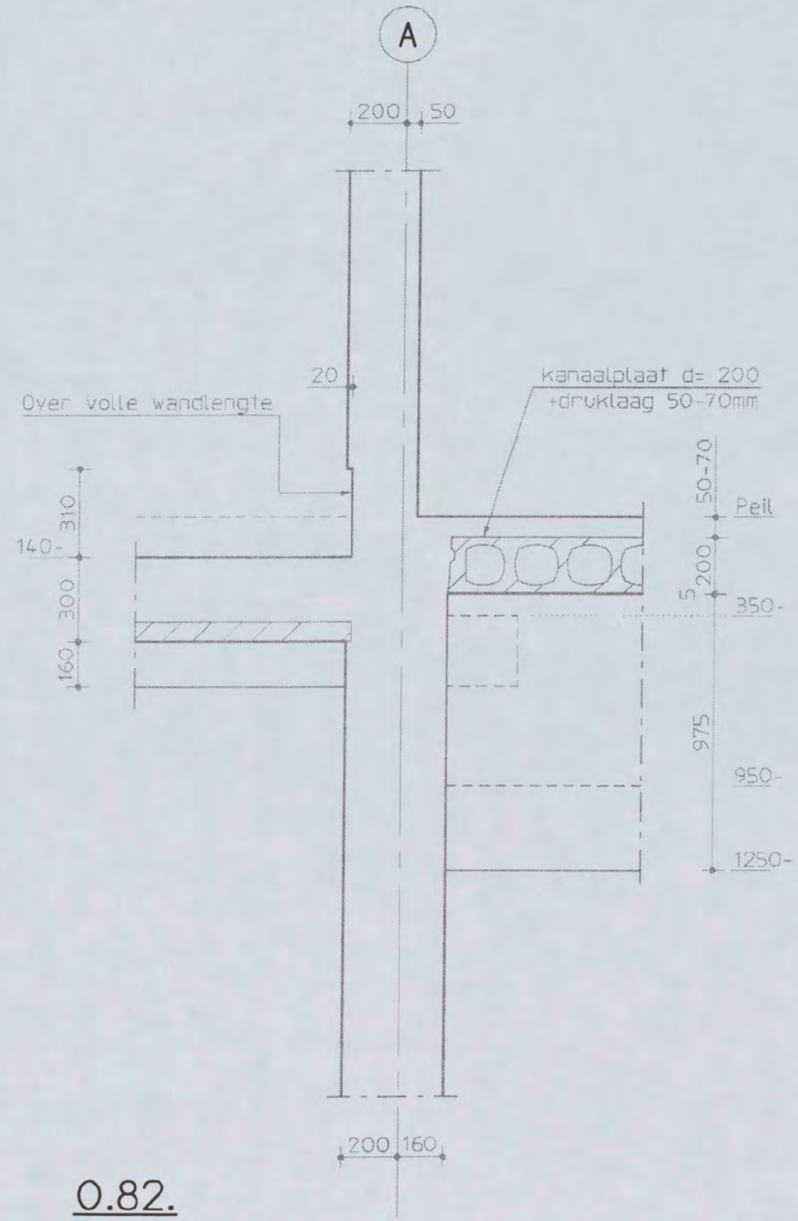

0.82.

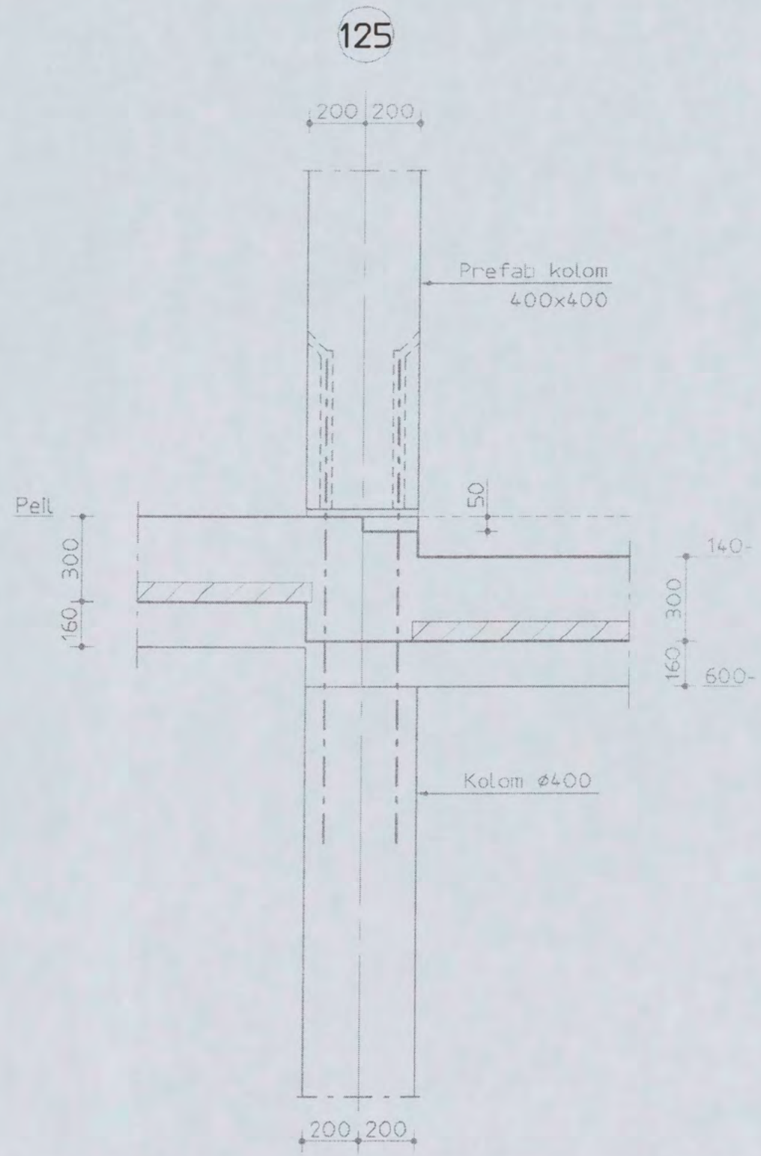

0.83.

Shell NTC Amsterdam
constructie detail

Discipline : Constructie | Bestandsnaam : CW8002 | Bladformaat : A3 | Schaal : 1:20 | Getekend : [redacted] | Status : definitief

ARCADIS
Postbus 84319
2508 AH Den Haag
tel 070 3583583

Projectnummer:	Tekeningnr.:	Bladnr.:	Type :	Versie :
140327.000256	CW8002	039	W	E

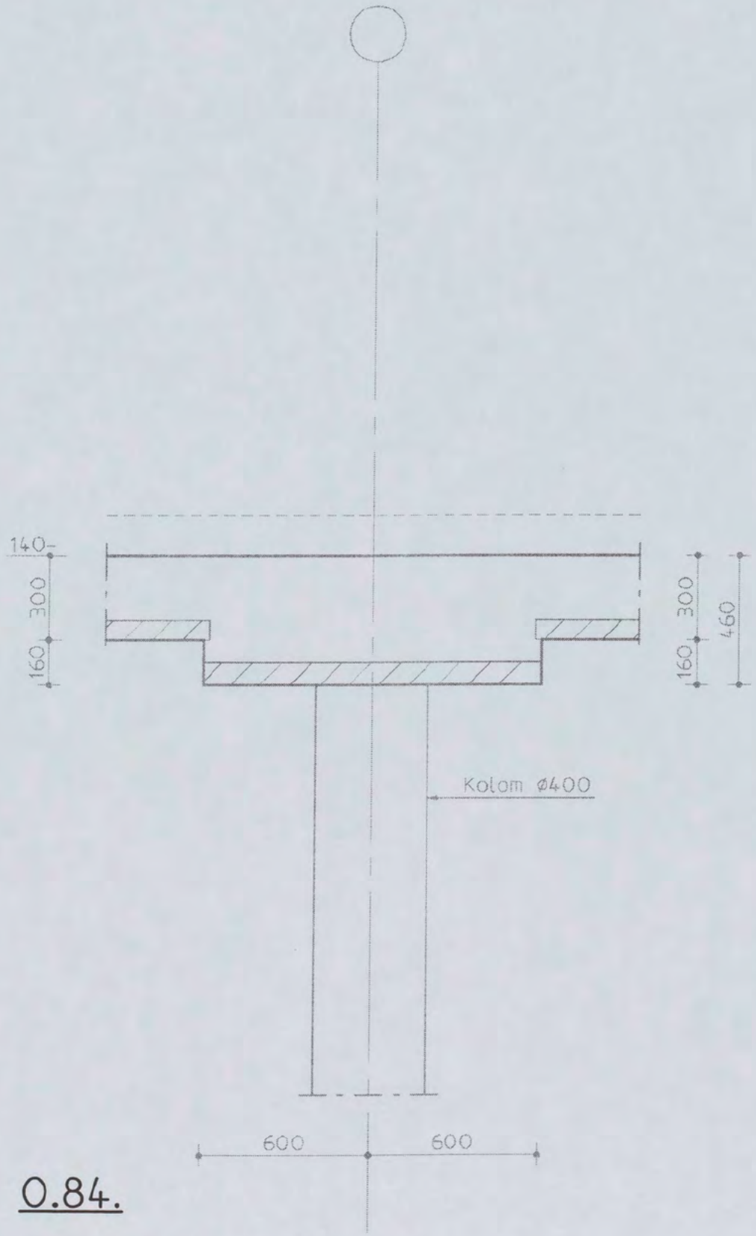

0.84.

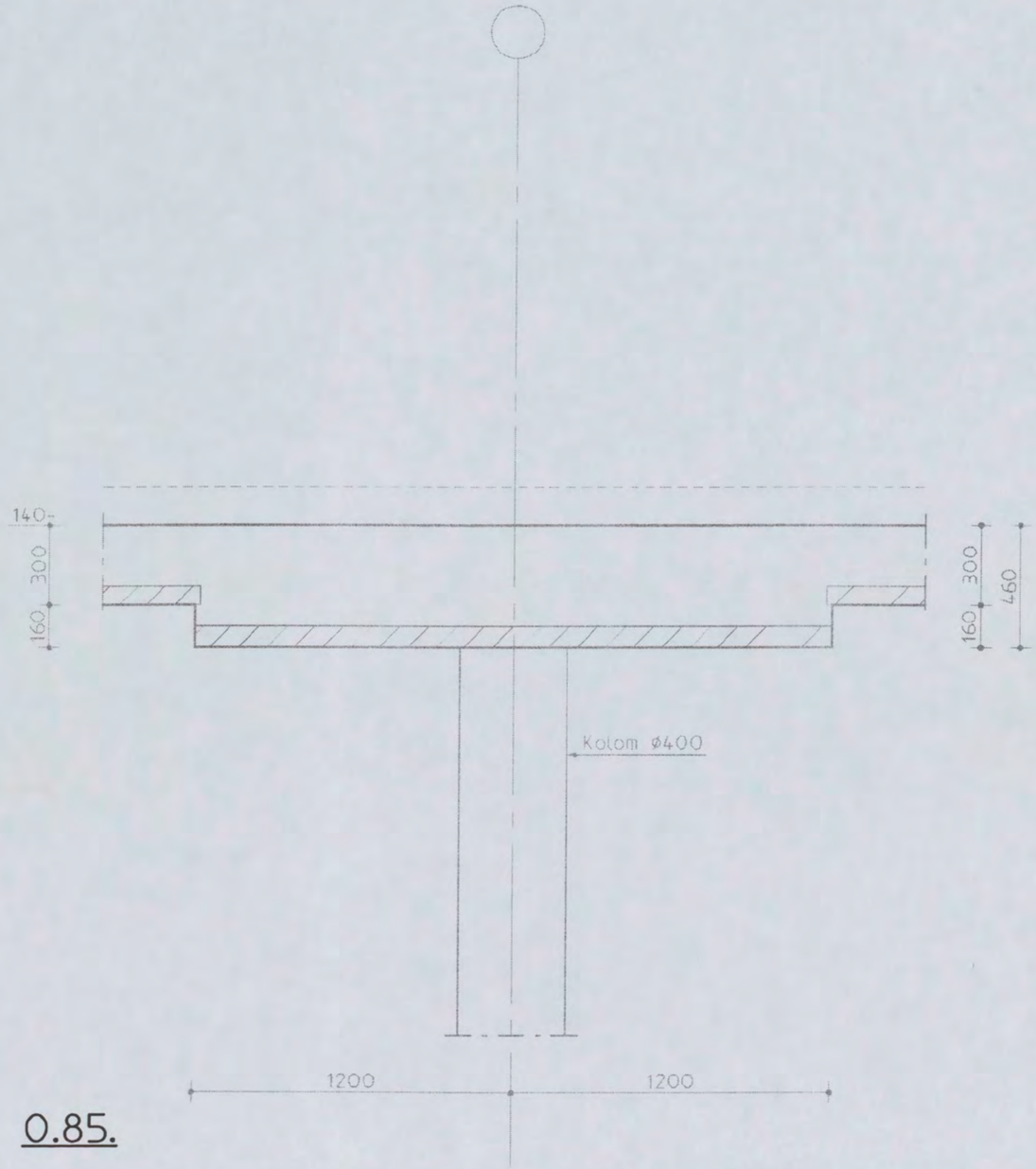

0.85.

Shell NTC Amsterdam
constructie detail

Discipline : Constructie | Bestandsnaam : CW8002 | Bladformaat : A3 | Schaal : 1:20 | Getekend : | Status : definitief

ARCADIS
Postbus 84319
2508 AH Den Haag
tel 070 3583583

Projectnummer:	Tekeningnr.:	Bladnr.:	Type :	Versie :
140327.000256	CW8002	040	W	E

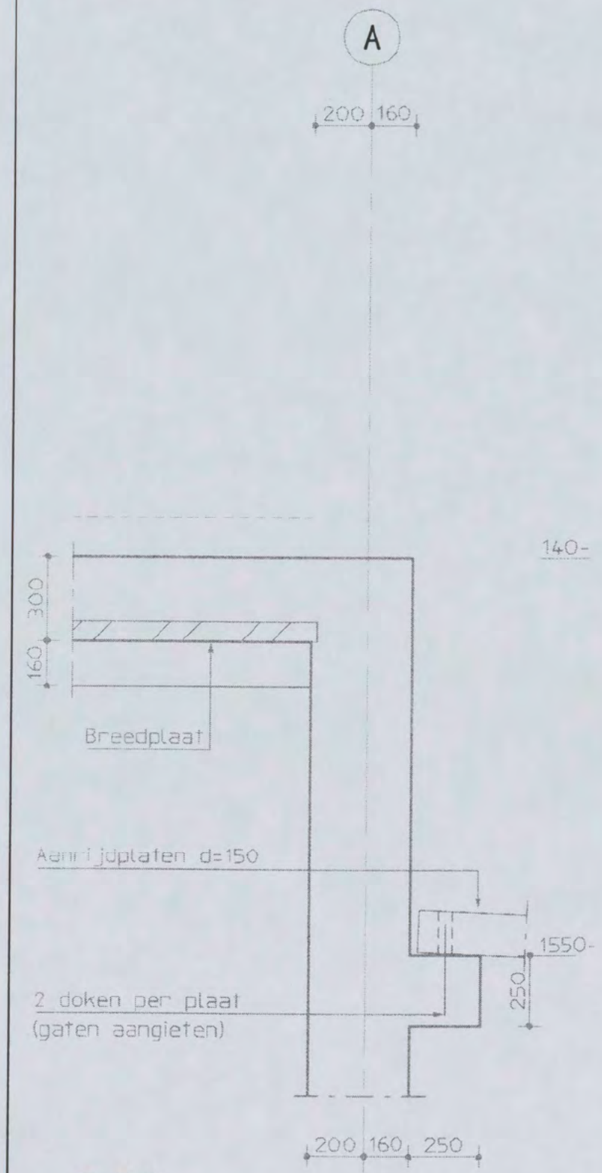

0.86.

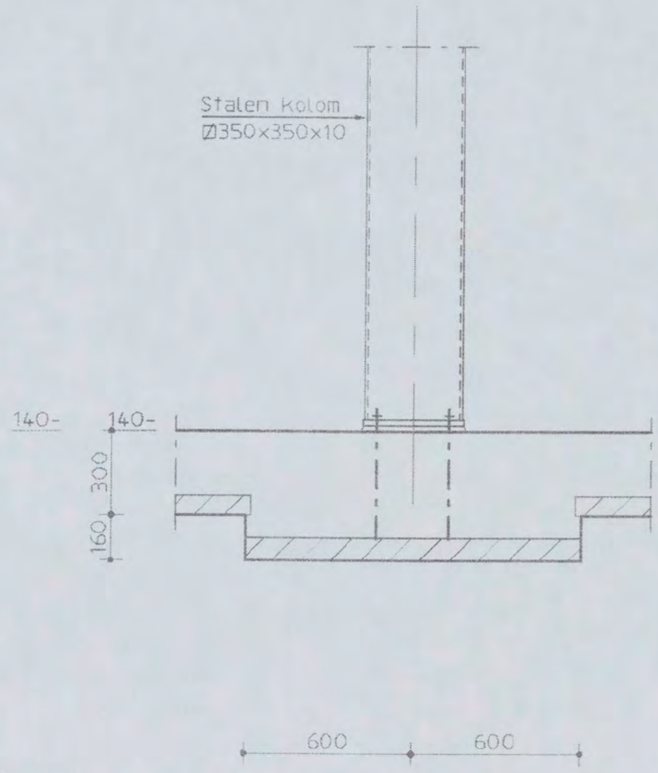

0.87.

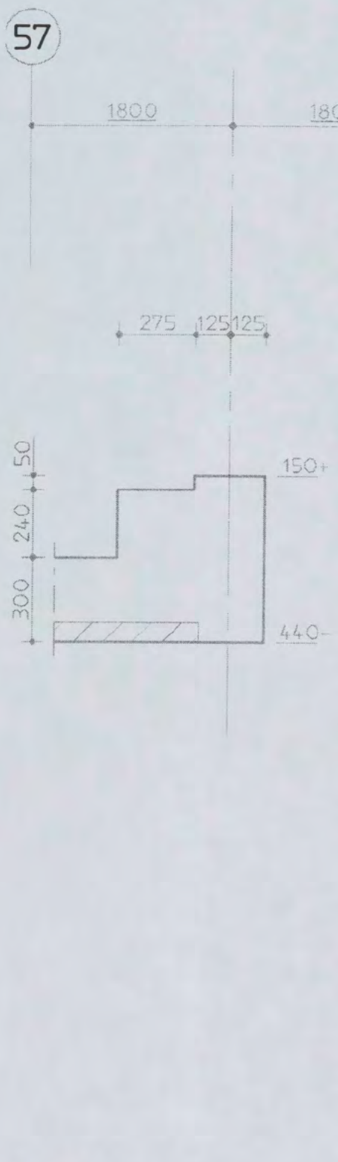

0.88.

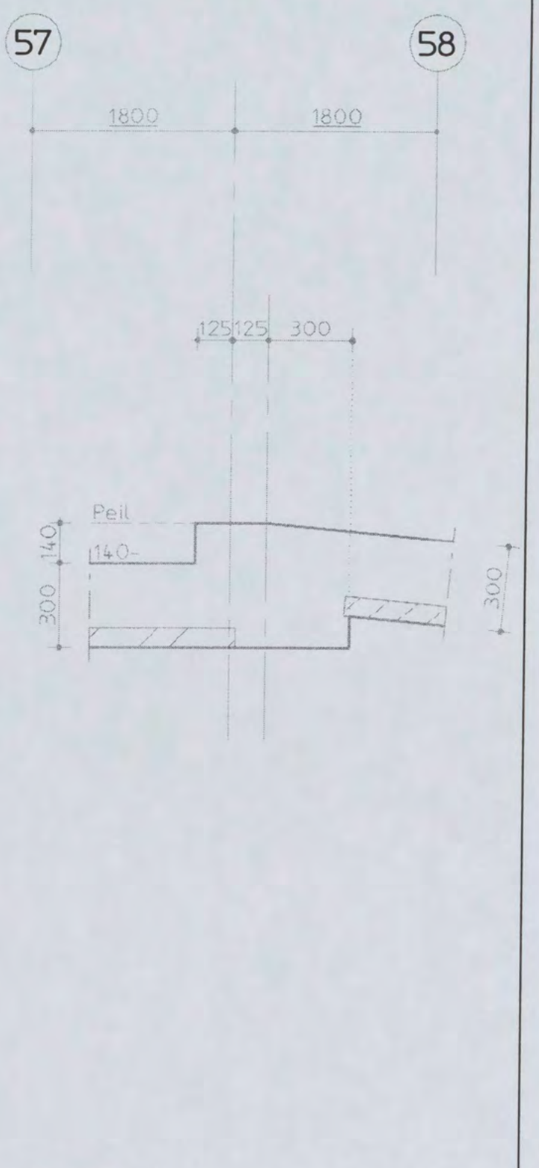

0.89.

Shell NTC Amsterdam
constructie detail

Discipline : Constructie | Bestandsnaam : CW8002 | Bladformaat : A3 | Schaal : 1:20 | Getekend : | Status : definitief

ARCADIS
Postbus 84319
2508 AH Den Haag
tel 070 3583583

Projectnummer:	Tekeningnr.:	Bladnr.:	Type :	Versie :
140327.000256	CW8002	041	W	E

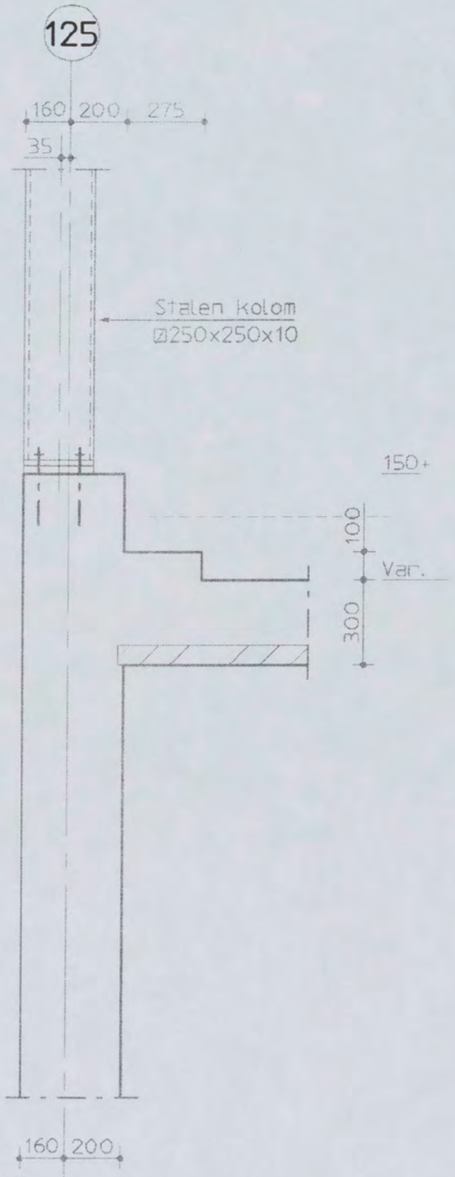

0.90.

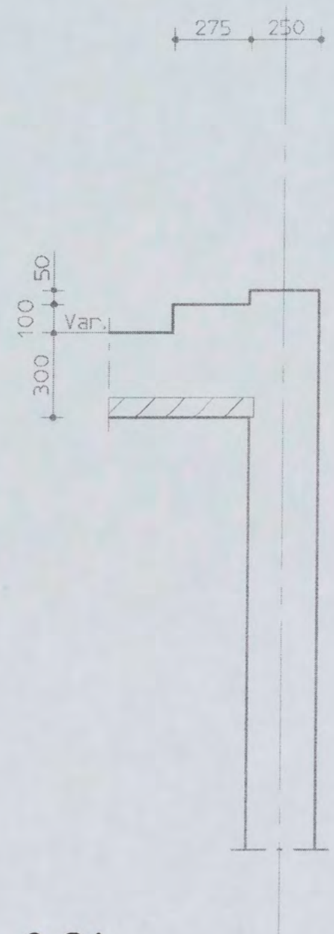

0.91.

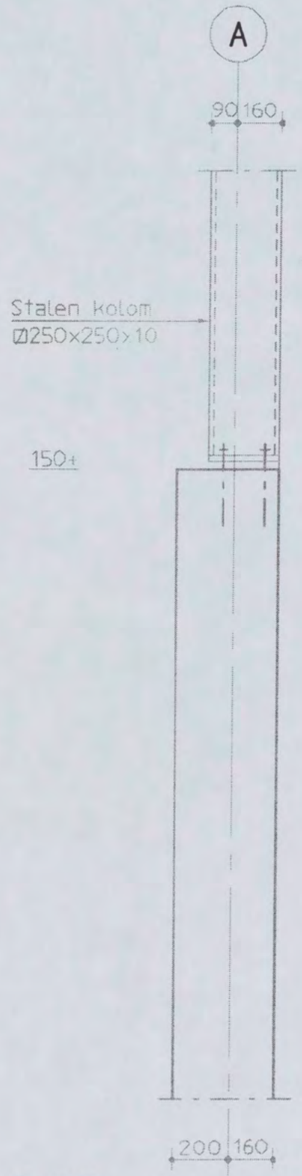

0.92.

Shell NTC Amsterdam
constructie detail

Discipline : Constructie | Bestandsnaam : CW8002 | Bladformaat : A3 | Schaal : 1:20 | Getekend : | Status : definitief

ARCADIS
Postbus 84319
2508 AH Den Haag
tel 070 3583583

Projectnummer:	Tekeningnr.:	Bladnr.:	Type :	Versie :
140327.000256	CW8002	042	W	E

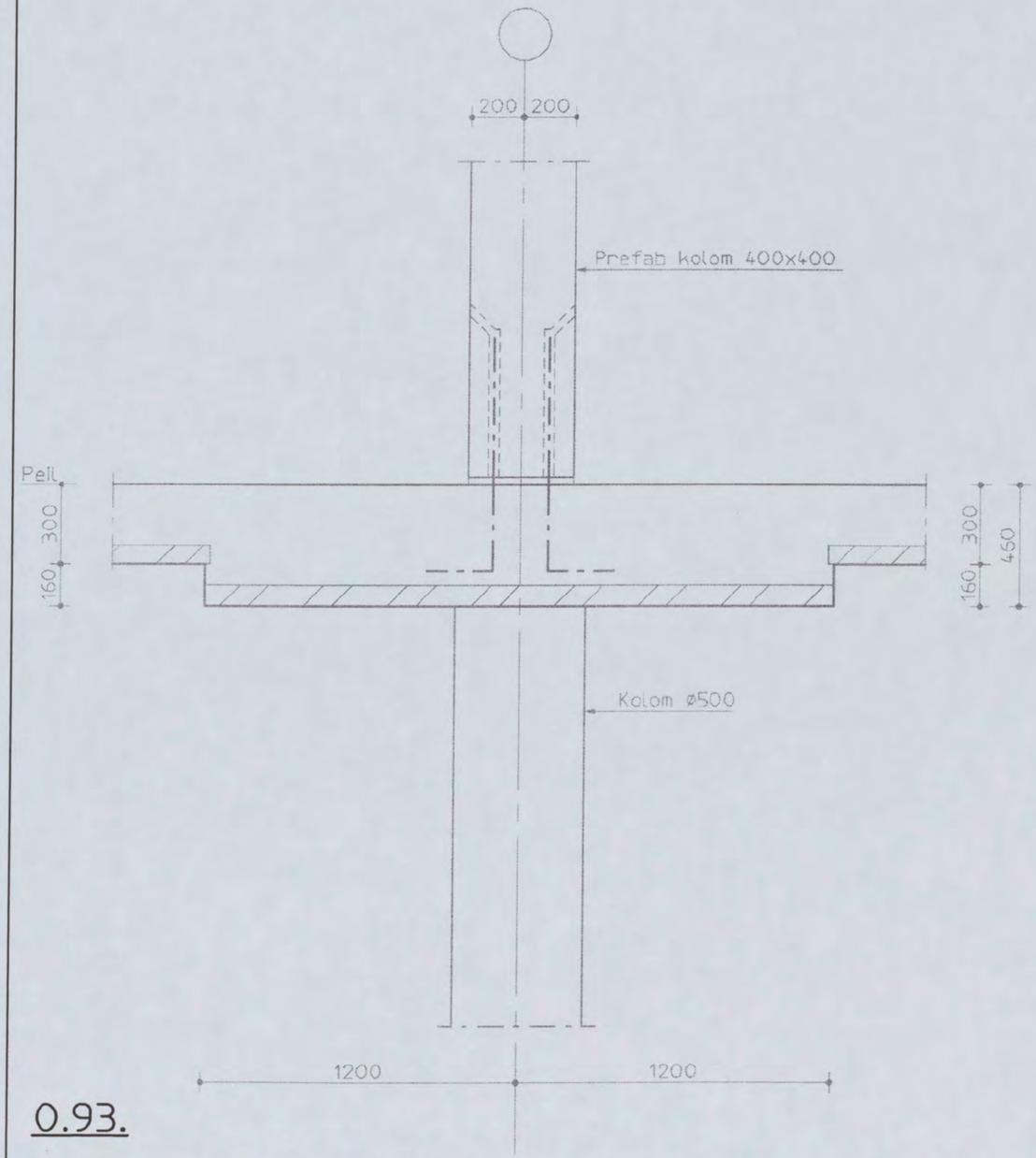

0.93.

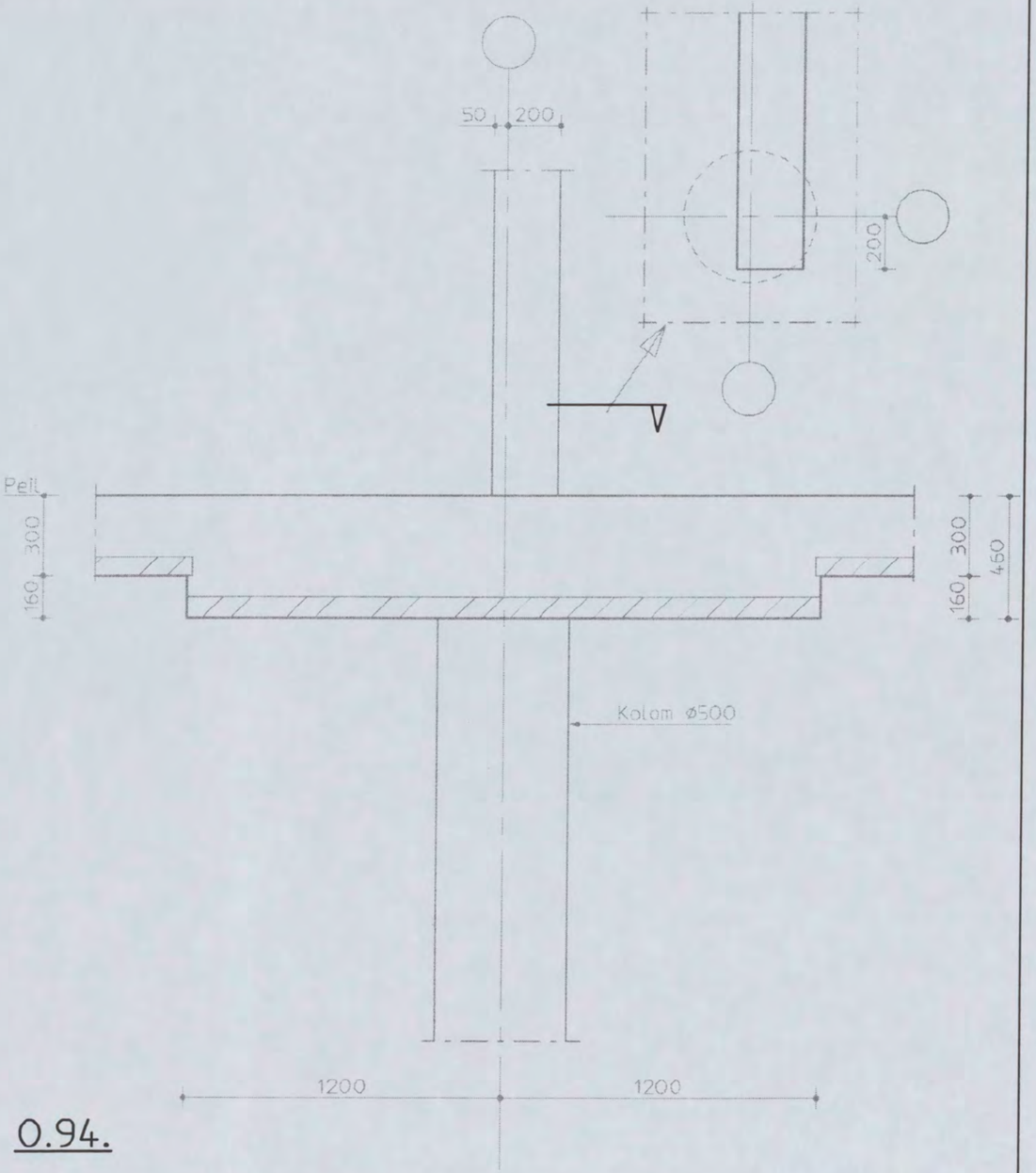

0.94.

Shell NTC Amsterdam
constructie detail

Discipline : Constructie | Bestandsnaam : CW8002 | Bladformaat : A3 | Schaal : 1:20 | Getekend : | Status : definitief

ARCADIS
Postbus 84319
2508 AH Den Haag
tel 070 3583583

Projectnummer:	Tekeningnr.:	Bladnr.:	Type :	Versie :
140327.000256	CW8002	043	W	E

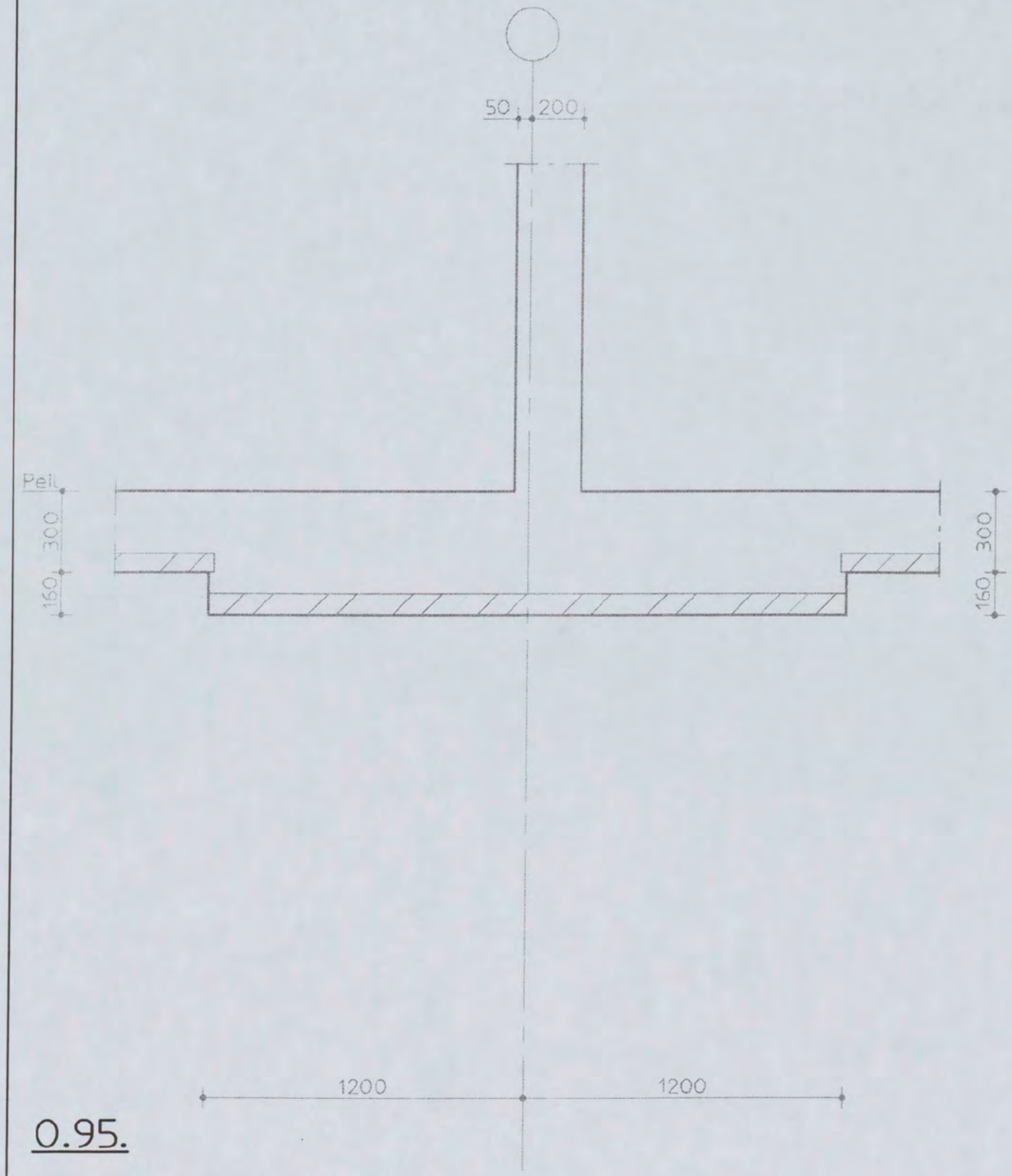

0.95.

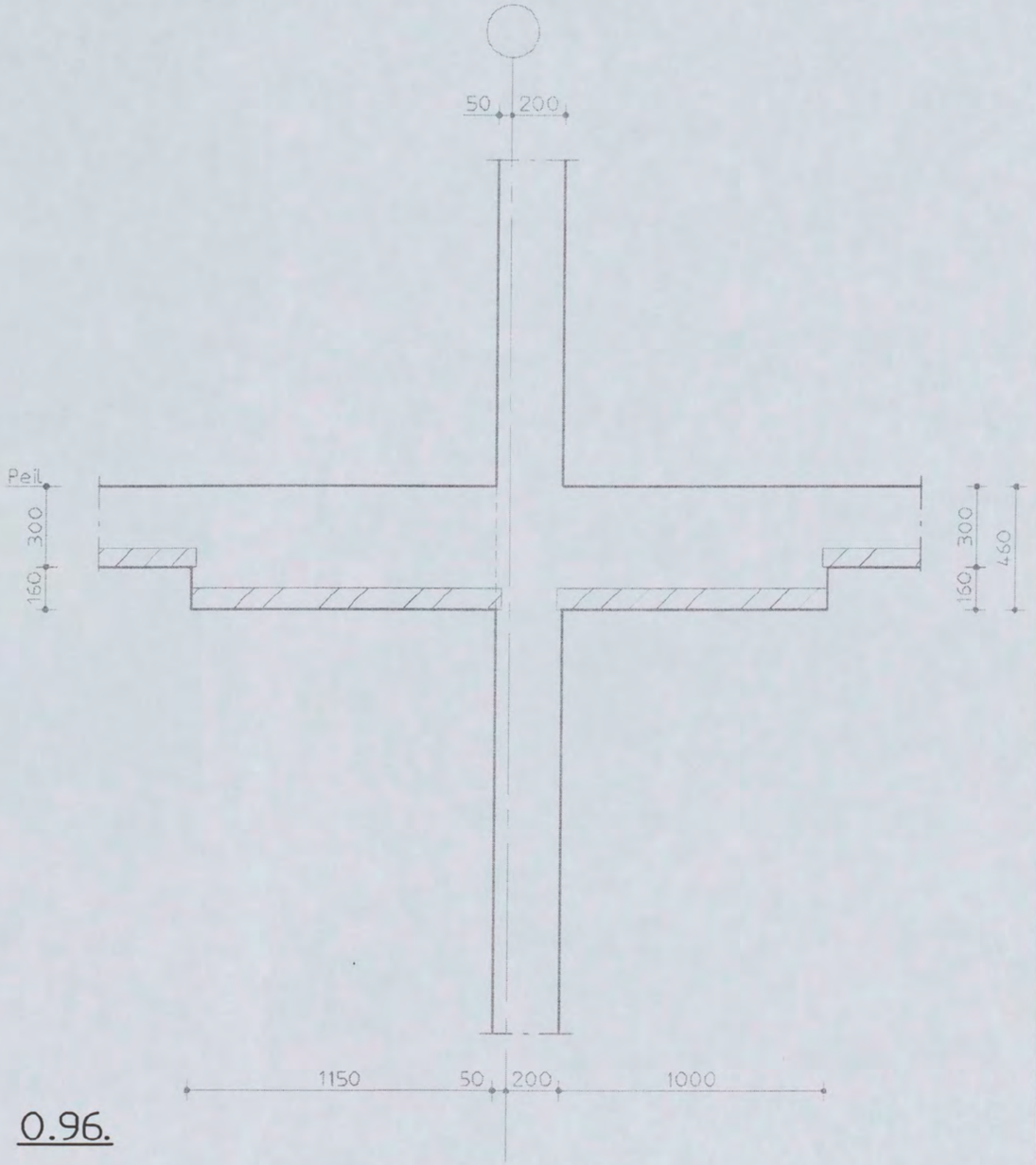

0.96.

Shell NTC Amsterdam
constructie detail

Discipline : Constructie | Bestandsnaam : CW8002 | Bladformaat : A3 | Schaal : 1:20 | Getekend : | Status : definitief

ARCADIS
Postbus 84319
2508 AH Den Haag
tel 070 3583583

Projectnummer:	Tekeningnr.:	Bladnr.:	Type :	Versie :
140327.000256	CW8002	044	W	E

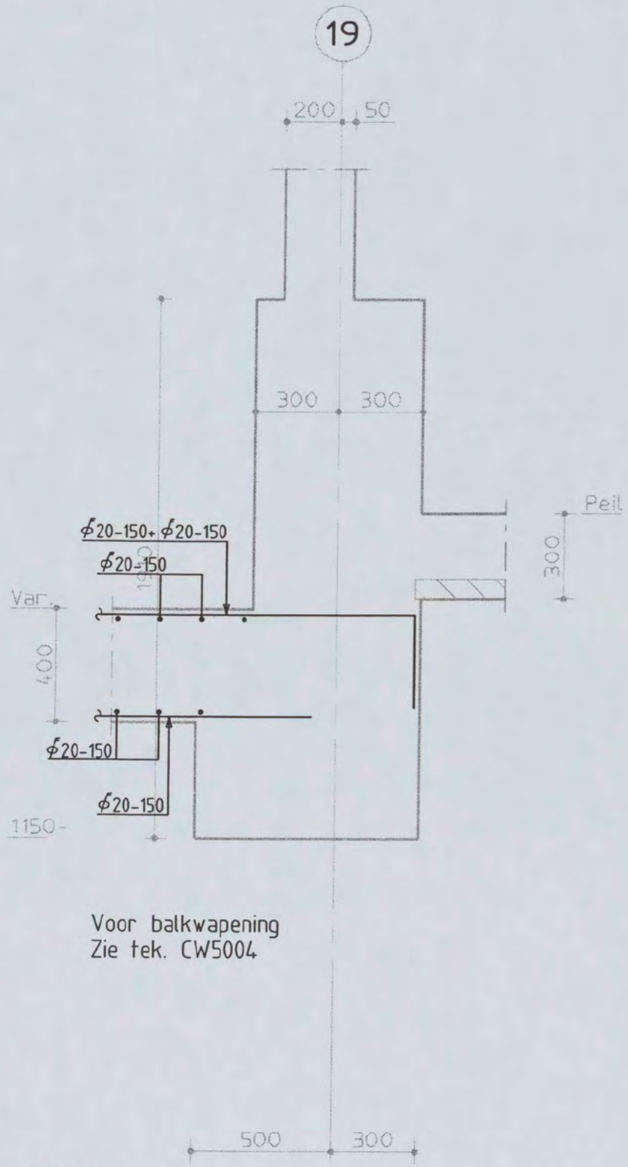

Voor balkwapening
Zie tek. CW5004

0.97

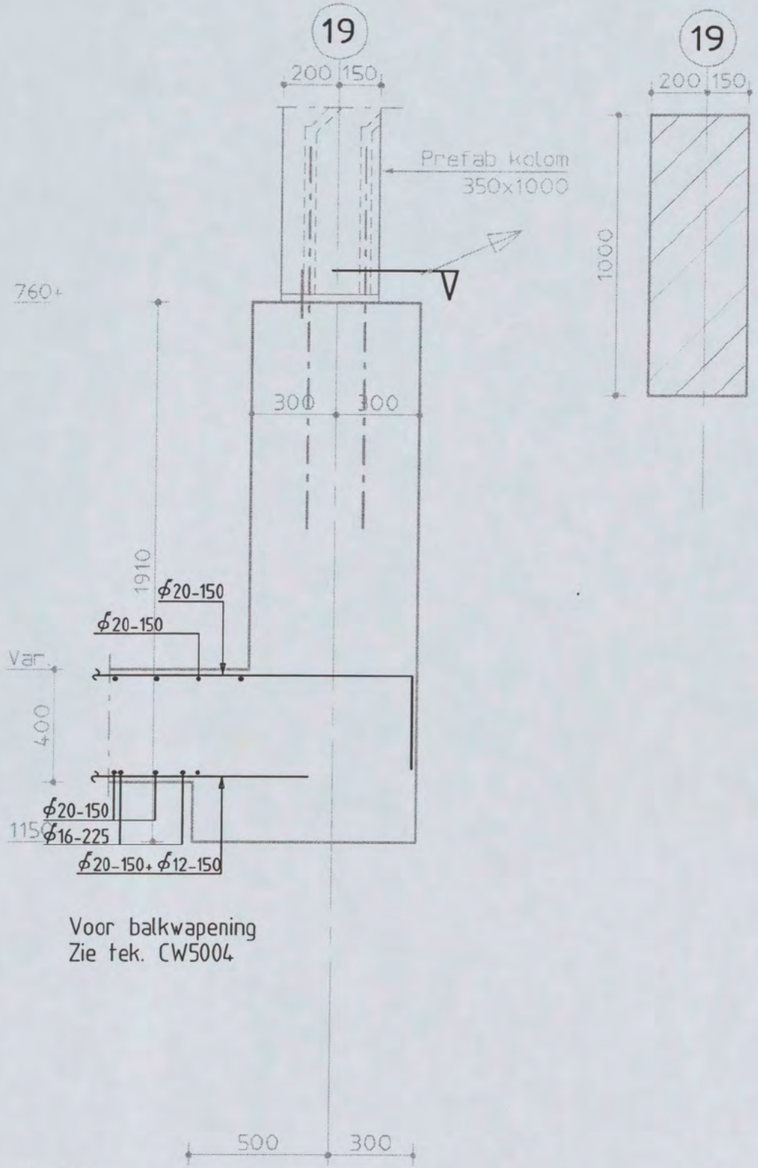

Voor balkwapening
Zie tek. CW5004

0.98.

Shell NTC Amsterdam
constructie detail

Discipline : Constructie | Bestandsnaam : CW8002 | Bladformaat : A3 | Schaal : 1:20 | Getekend : | Status : definitief

ARCADIS
Postbus 84319
2508 AH Den Haag
tel 070 3583583

Projectnummer:	Tekeningnr.:	Bladnr.:	Type :	Versie :
140327.000256	CW8002	045	W	E

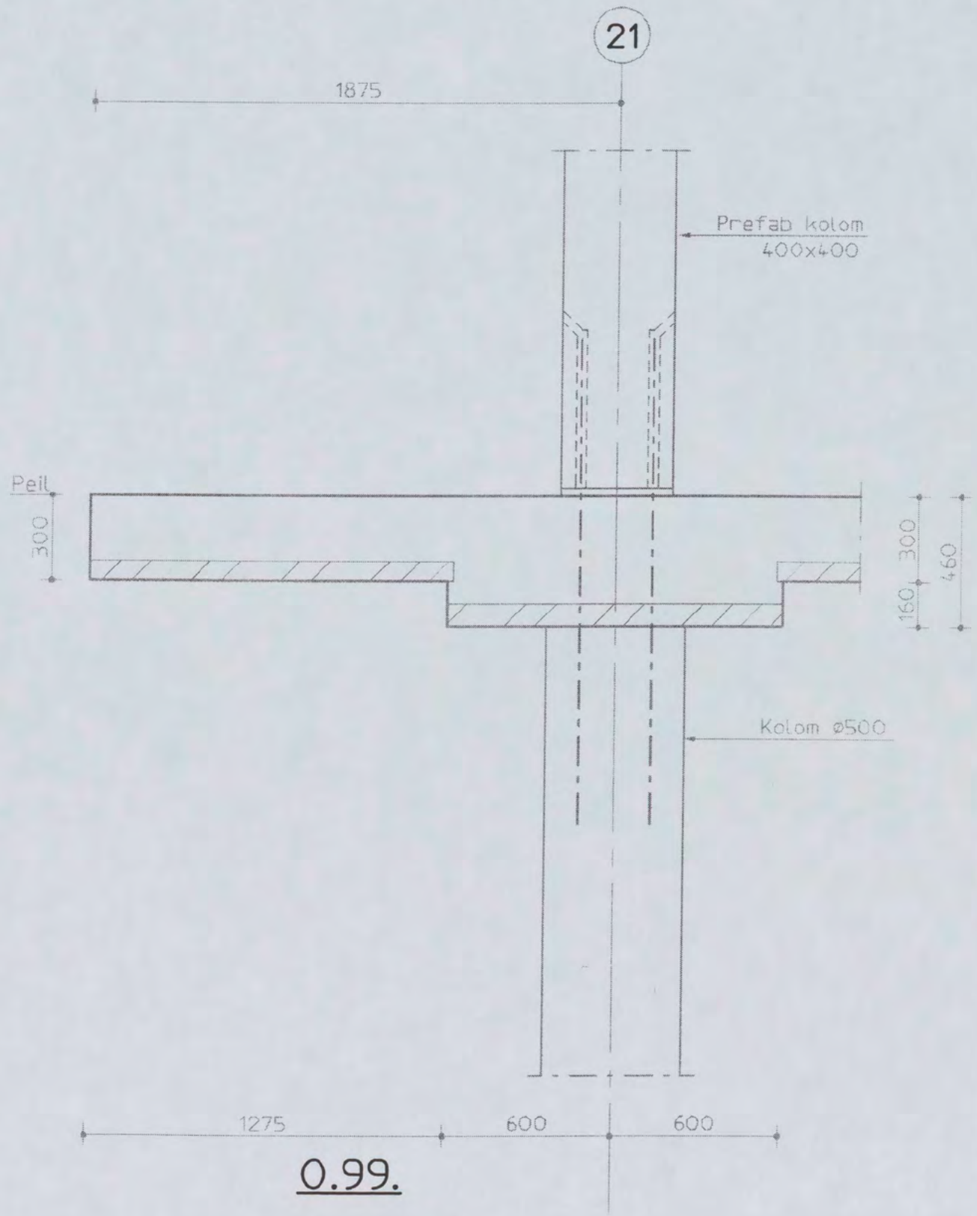

0.99.

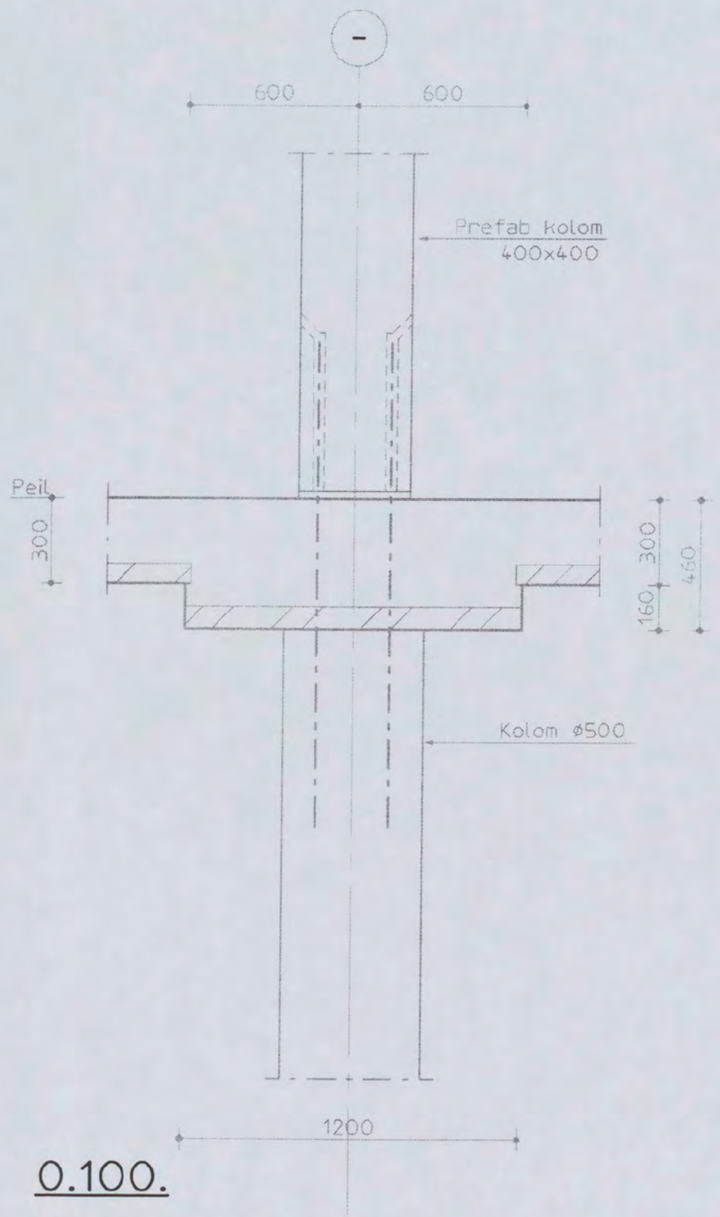

0.100.

Shell NTC Amsterdam
constructie detail

Discipline : Constructie | Bestandsnaam : CW8002 | Bladformaat : A3 | Schaal : 1:20 | Getekend : | Status : definitief

ARCADIS
Postbus 84319
2508 AH Den Haag
tel 070 3583583

Projectnummer:	Tekeningnr.:	Bladnr.:	Type :	Versie :
140327.000256	CW8002	046	W	E

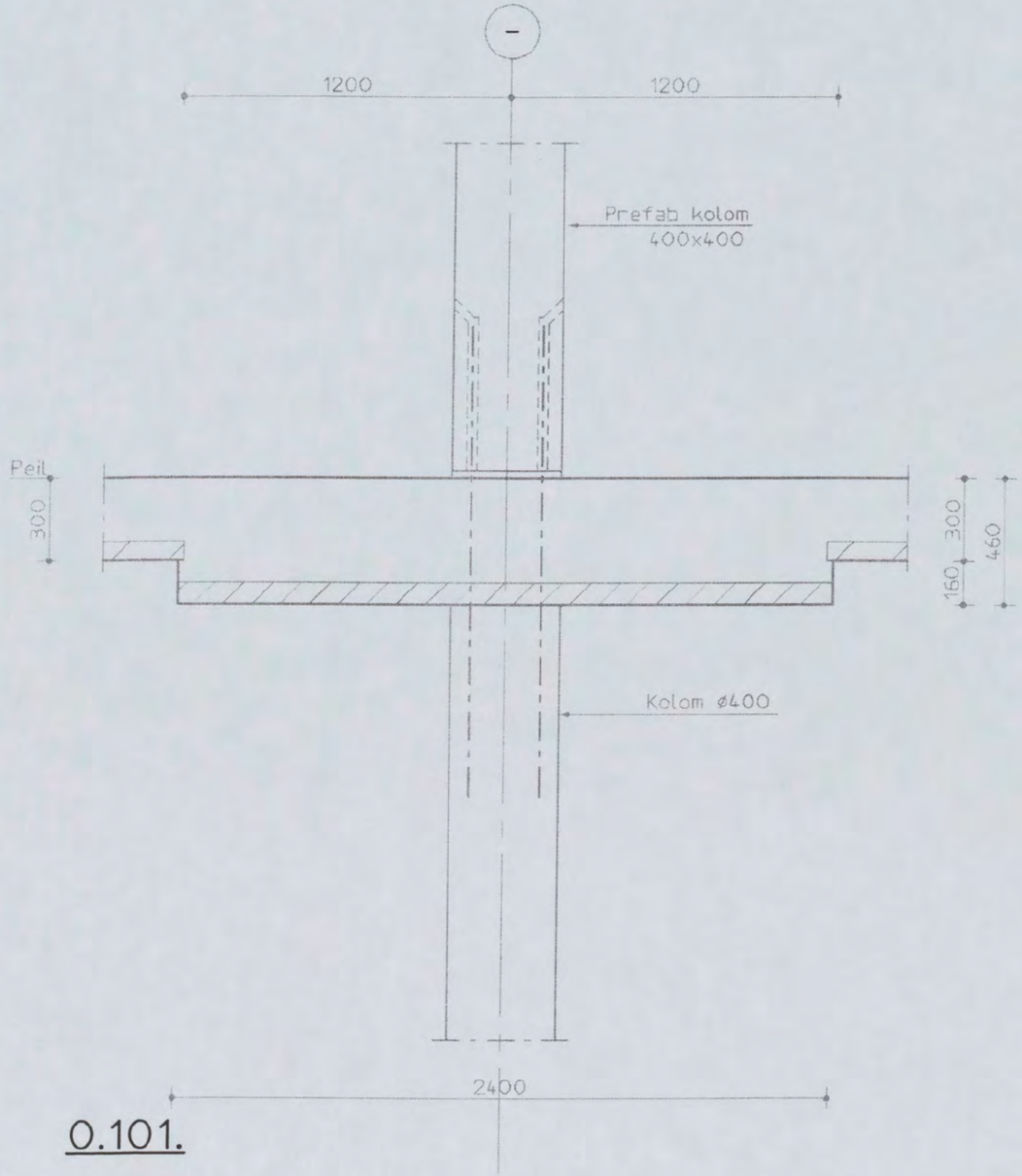

0.101.

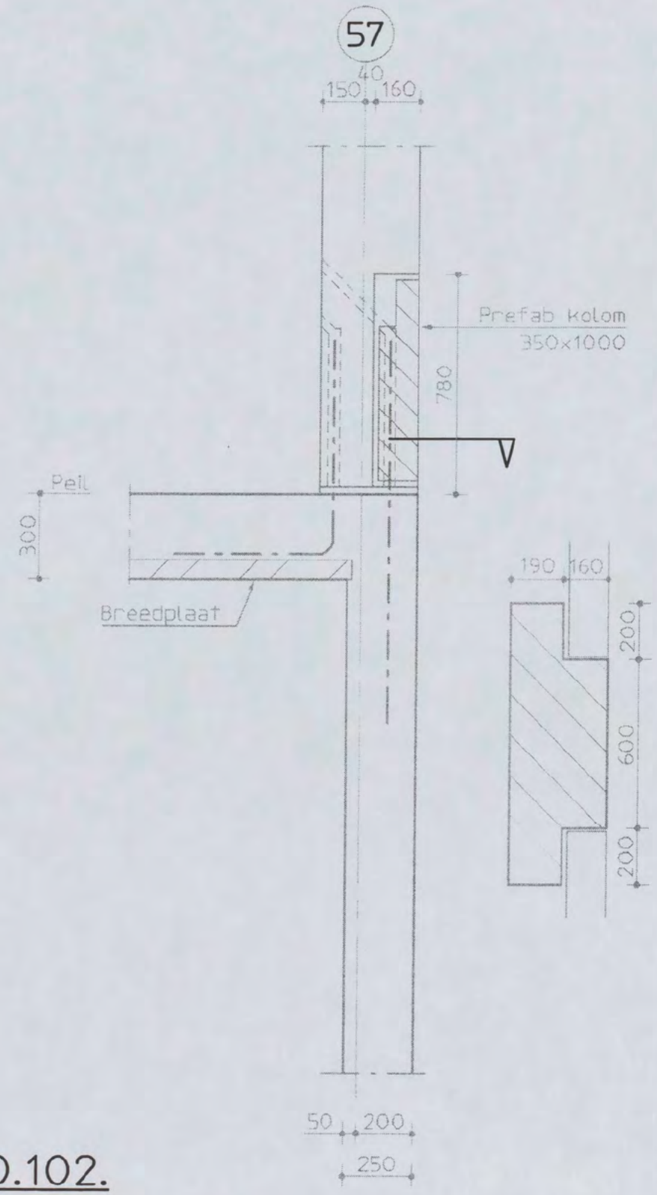

0.102.

Shell NTC Amsterdam
constructie detail

Discipline : Constructie | Bestandsnaam : CW8002 | Bladformaat : A3 | Schaal : 1:20 | Getekend : [redacted] | Status : definitief

ARCADIS
Postbus 84319
2508 AH Den Haag
tel 070 3583583

Projectnummer:	Tekeningnr.:	Bladnr.:	Type :	Versie :
140327.000256	CW8002	047	W	E

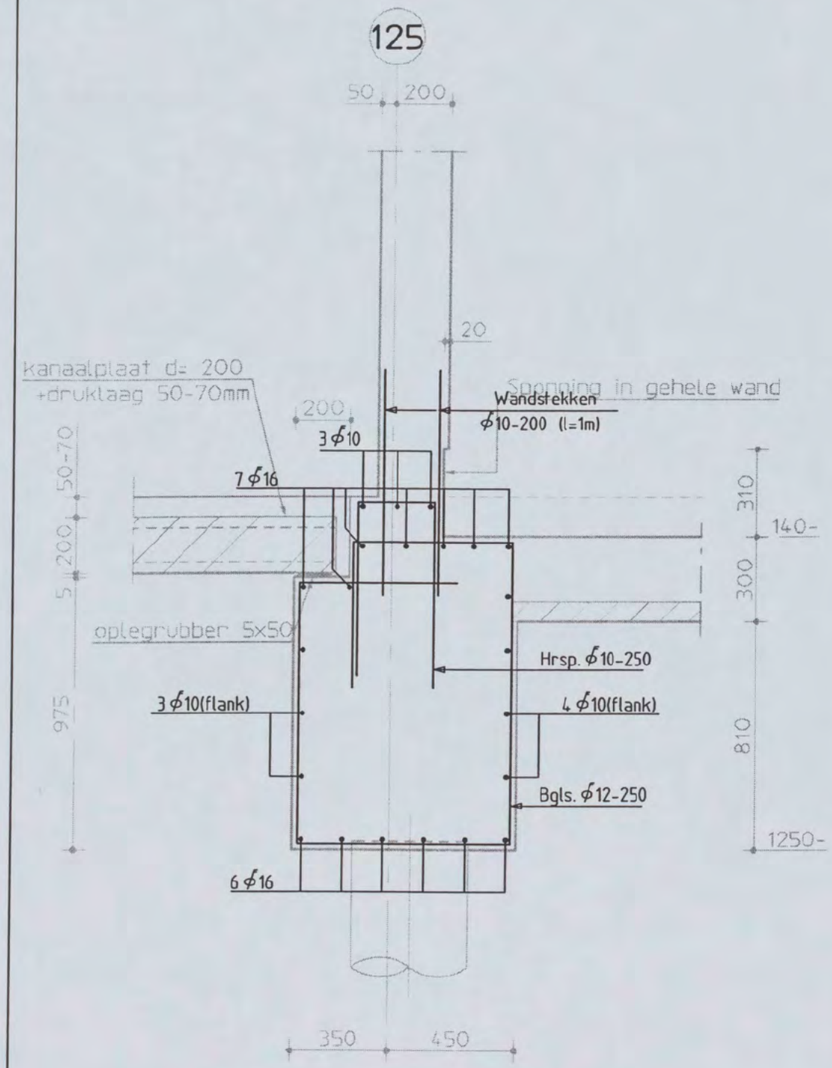

0.103.

Voor detail 0.103a, zie blz.049

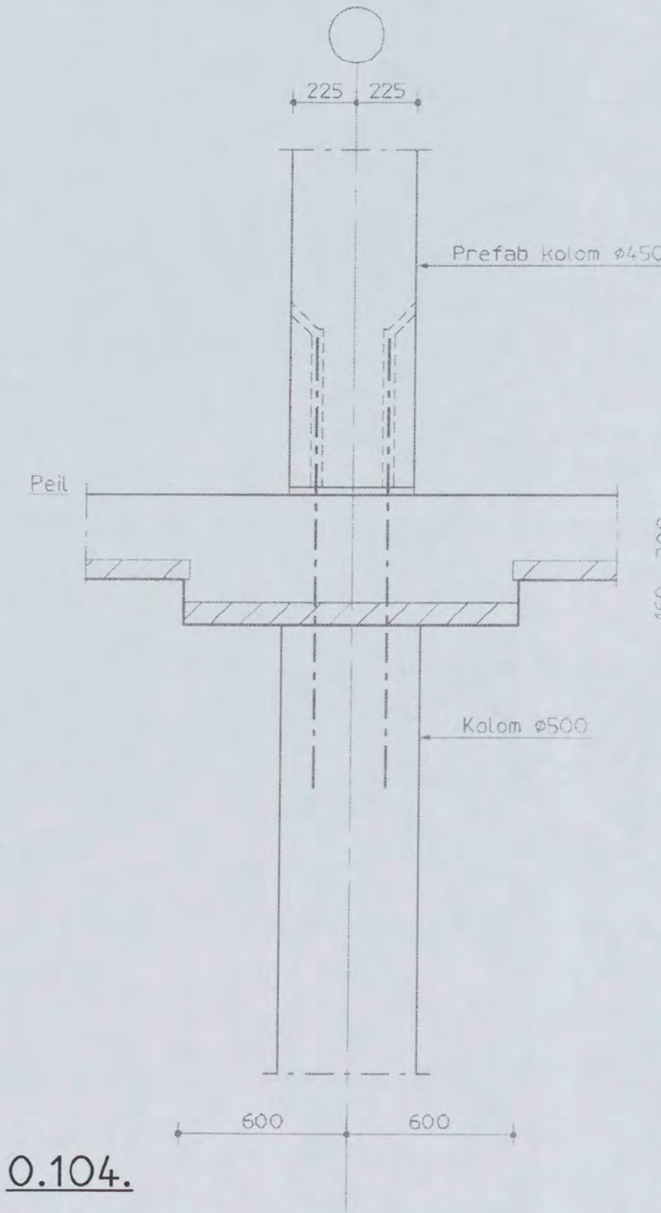

0.104.

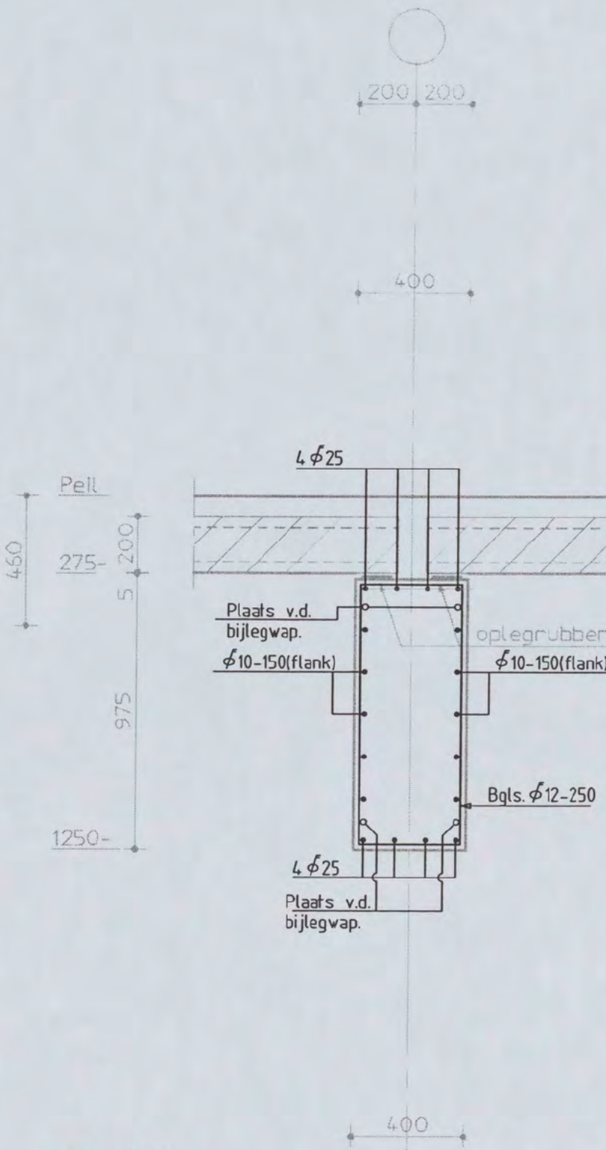

0.105.

Shell NTC Amsterdam
constructie detail

Discipline : Constructie | Bestandsnaam : CW8002 | Bladformaat : A3 | Schaal : 1:20 | Getekend : | Status : definitief

ARCADIS
Postbus 84319
2508 AH Den Haag
tel 070 3583583

Projectnummer:	Tekeningnr.:	Bladnr.:	Type :	Versie :
140327.000256	CW8002	048	W	E

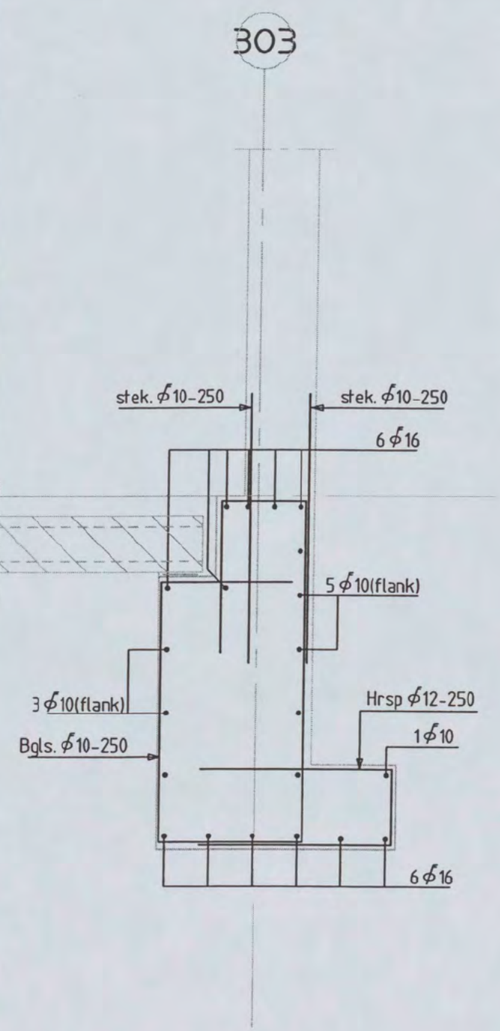

0.103a.

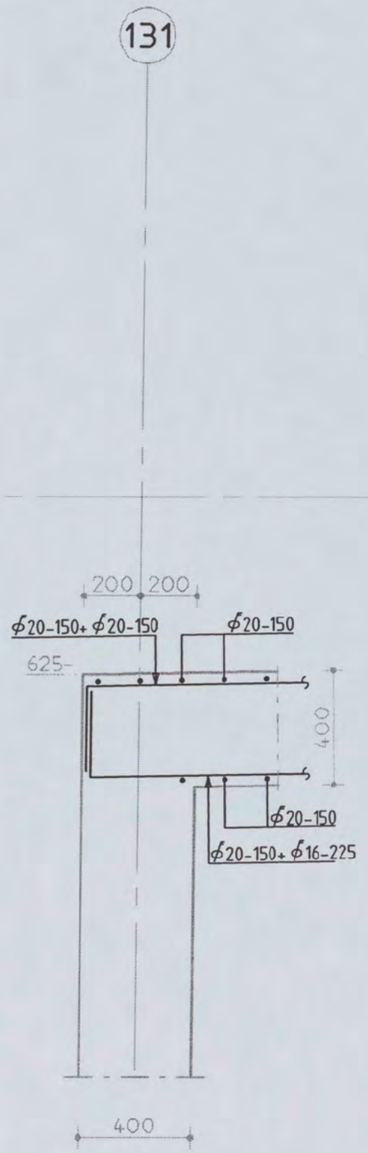

0.106.

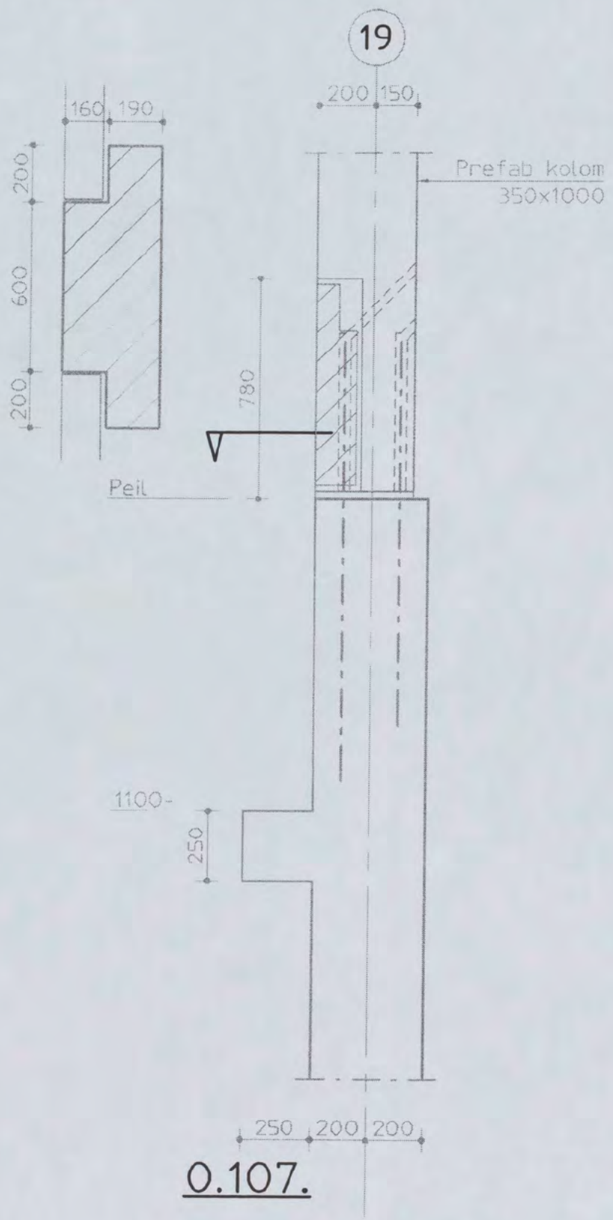

0.107.

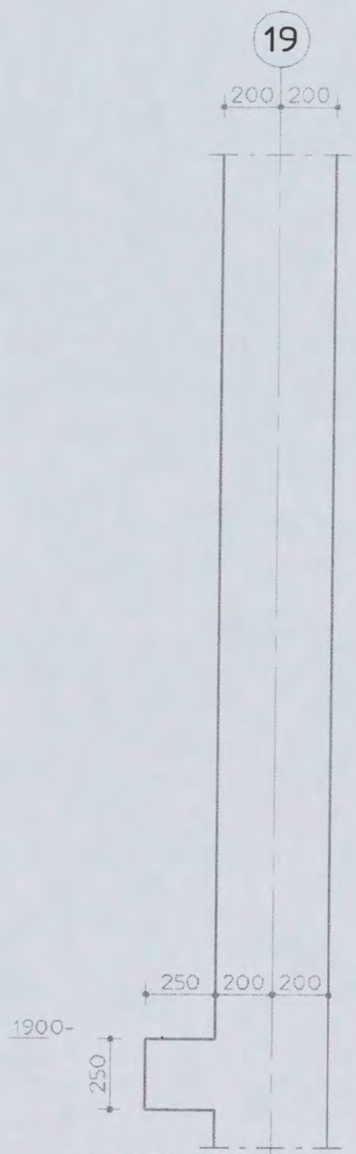

0.108.

Shell NTC Amsterdam
constructie detail

Discipline : Constructie | Bestandsnaam : CW8002 | Bladformaat : A3 | Schaal : 1:20 | Getekend : [redacted] | Status : definitief

ARCADIS
Postbus 84319
2508 AH Den Haag
tel 070 3583583

Projectnummer:	Tekeningnr.:	Bladnr.:	Type :	Versie :
140327.000256	CW8002	049	W	E

20

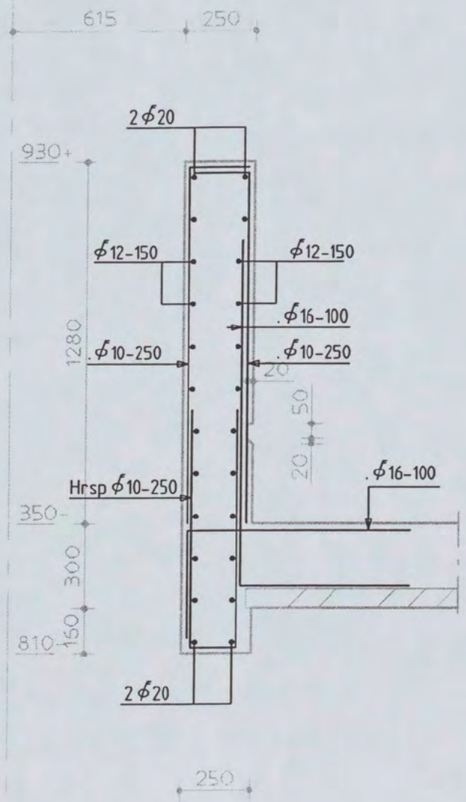

0.109. GEWIJZIGD

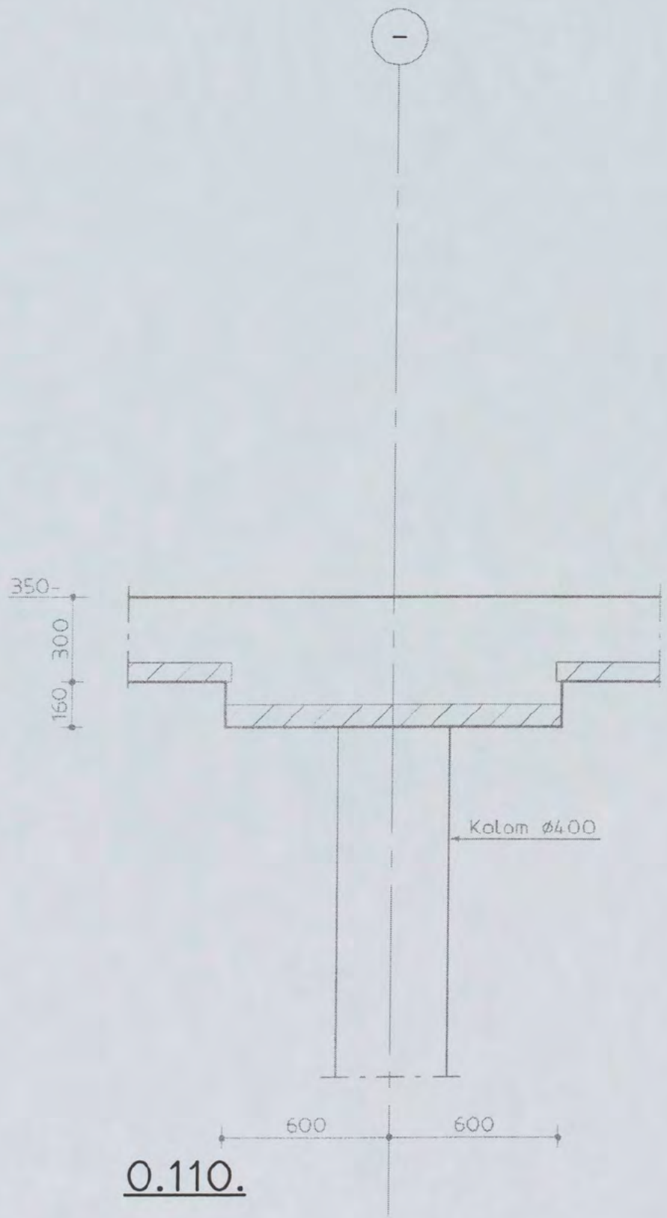

0.110.

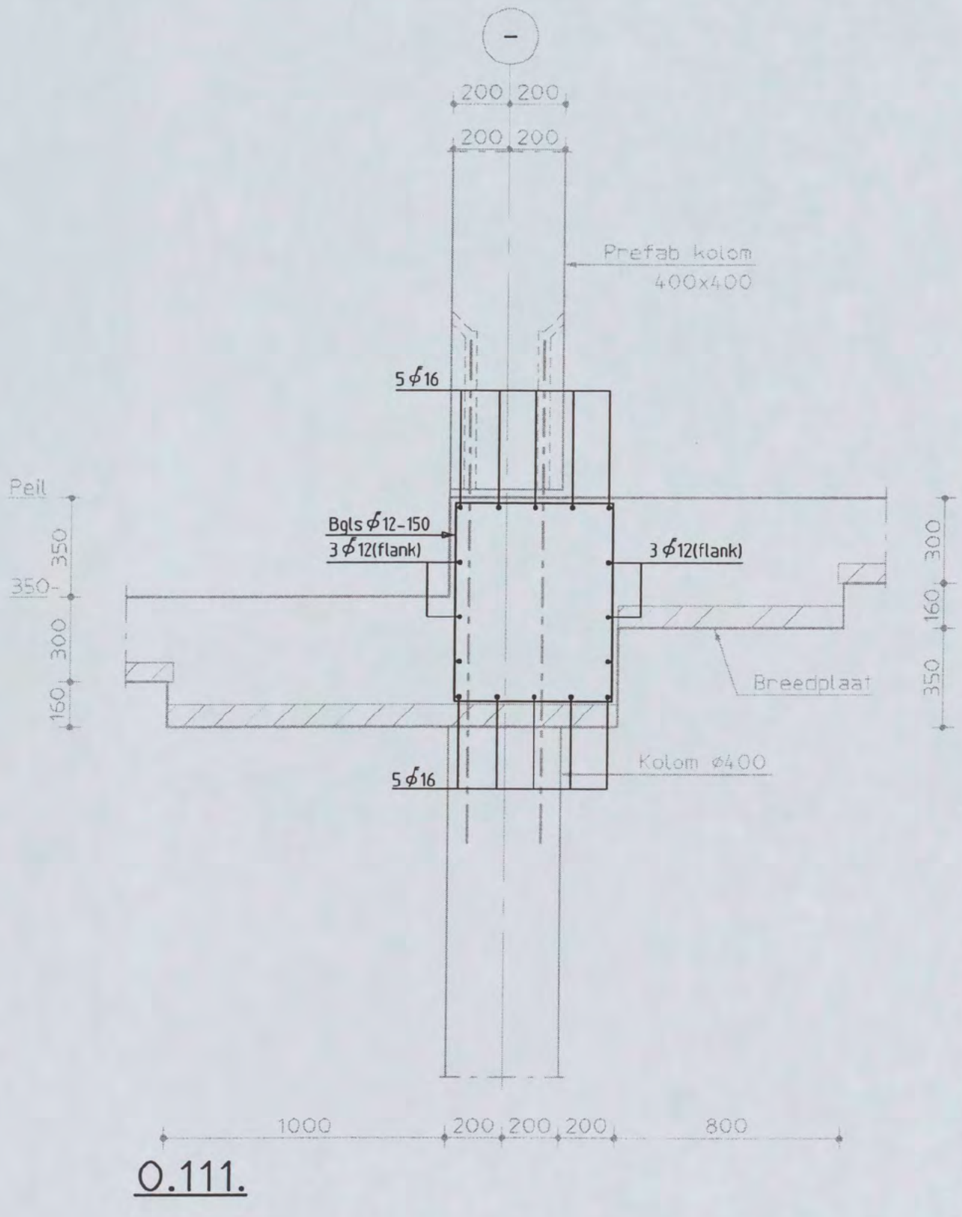

0.111.

Shell NTC Amsterdam
constructie detail

Discipline : Constructie | Bestandsnaam : CW8002 | Bladformaat : A3 | Schaal : 1:20 | Getekend : [redacted] | Status : definitief

ARCADIS
Postbus 64319
2508 AH Den Haag
tel 070 3583583

Projectnummer:	Tekeningnr.:	Bladnr.:	Type :	Versie :
140327.000256	CW8002	050	W	E

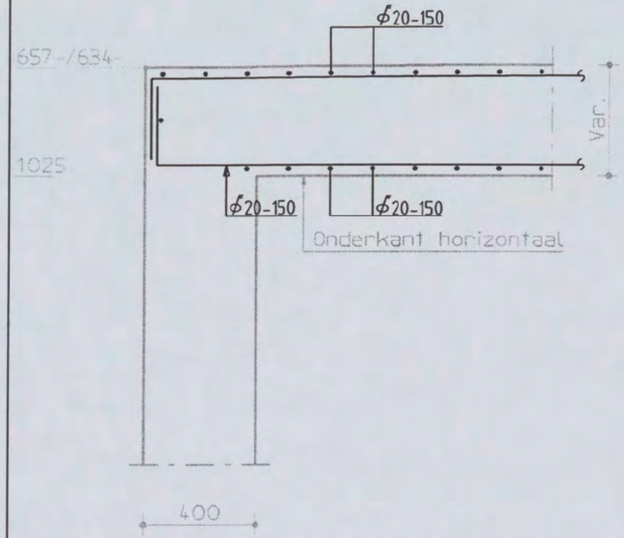

0.112.

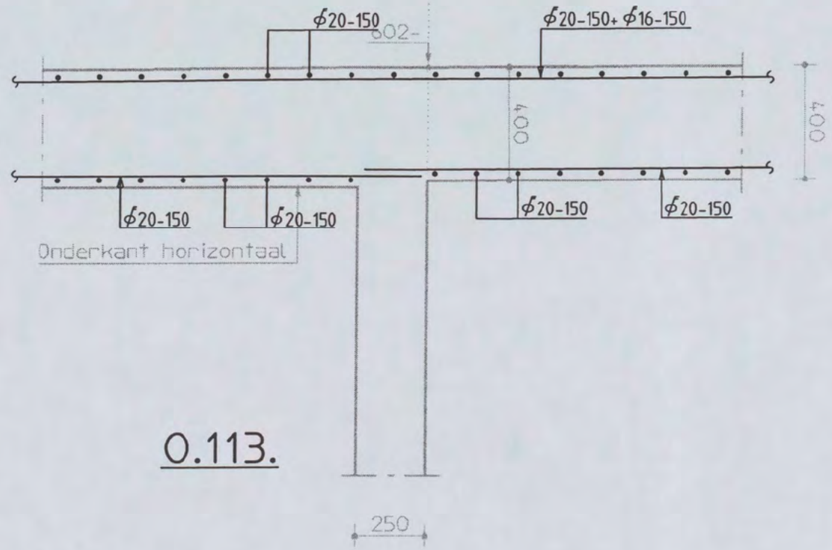

0.113.

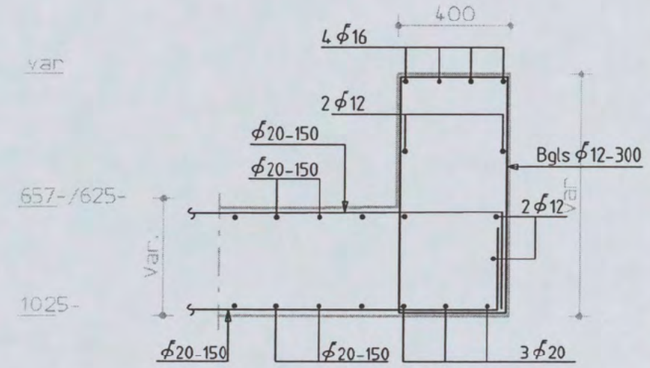

0.114.

Shell NTC Amsterdam
constructie detail

Discipline : Constructie | Bestandsnaam : CW8002 | Bladformaat : A3 | Schaal : 1:20 | Getekend : | Status : definitief

ARCADIS
Postbus 84319
2508 AH Den Haag
tel 070 3583583

Projectnummer:	Tekeningnr.:	Bladnr.:	Type :	Versie :
140327.000256	CW8002	051	W	E

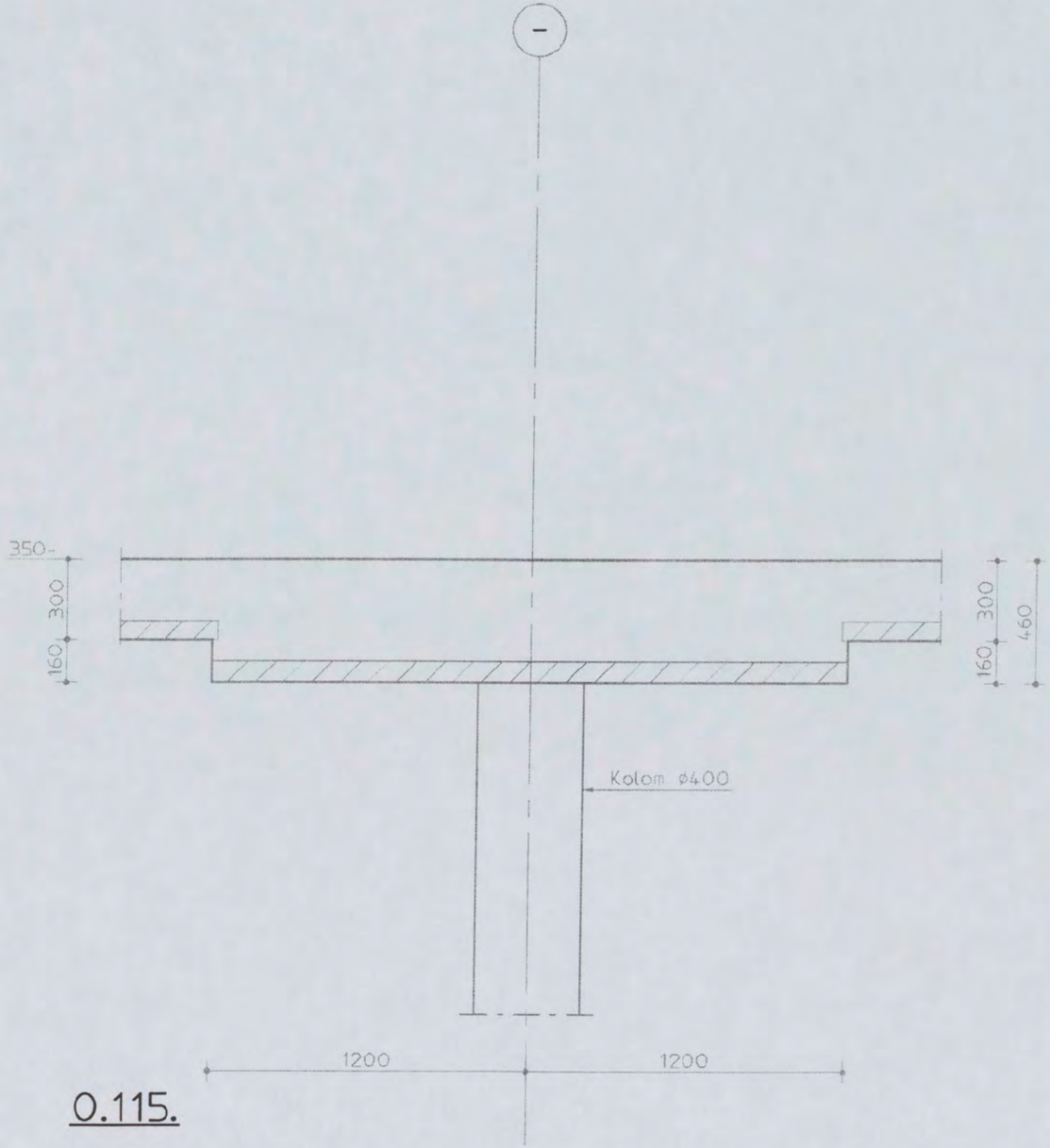

0.115.

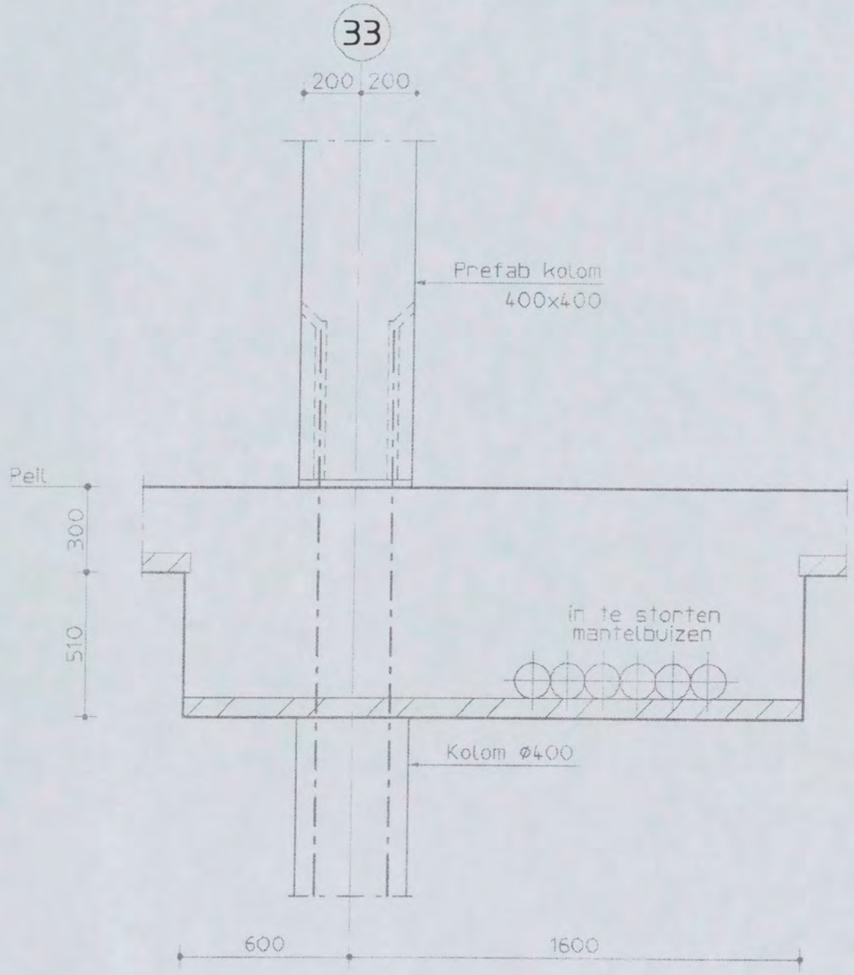

0.116.

Shell NTC Amsterdam
constructie detail

Discipline : Constructie | Bestandsnaam : CW8002 | Bladformaat : A3 | Schaal : 1:20 | Getekend : [redacted] | Status : definitief

ARCADIS
Postbus 84319
2508 AH Den Haag
tel 070 3583583

Projectnummer:	Tekeningnr.:	Bladnr.:	Type :	Versie :
140327.000256	CW8002	052	W	E

the scale towards document

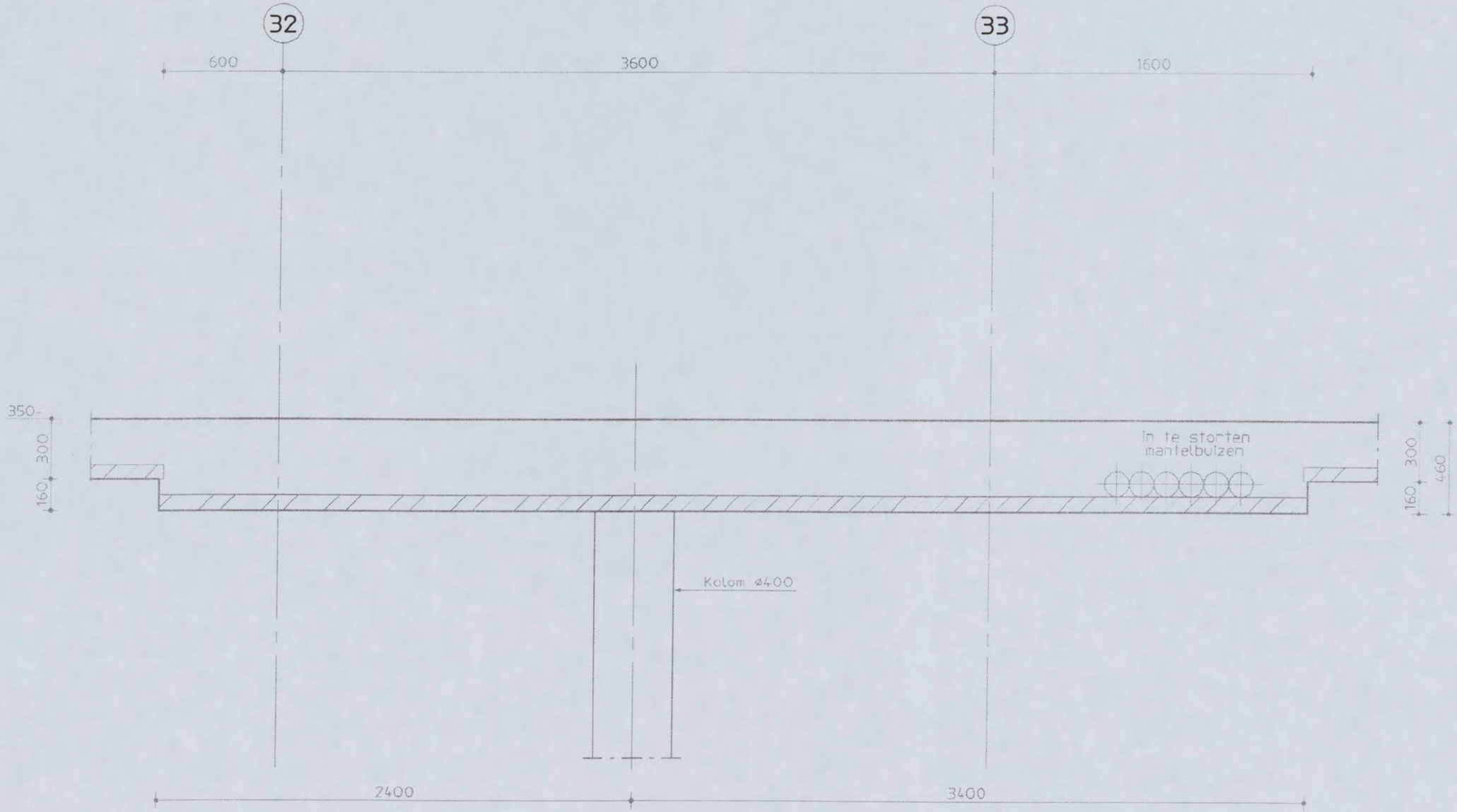

0.117.

Shell NTC Amsterdam
constructie detail

Discipline : Constructie | Bestandsnaam : CW8002 | Bladformaat : A3 | Schaal : 1:20 | Getekend : [redacted] | Status : definitief

ARCADIS
Postbus 84319
2508 AH Den Haag
tel 070 3583583

Projectnummer:	Tekeningnr.:	Bladnr.:	Type :	Versie :
140327.000256	CW8002	053	W	E

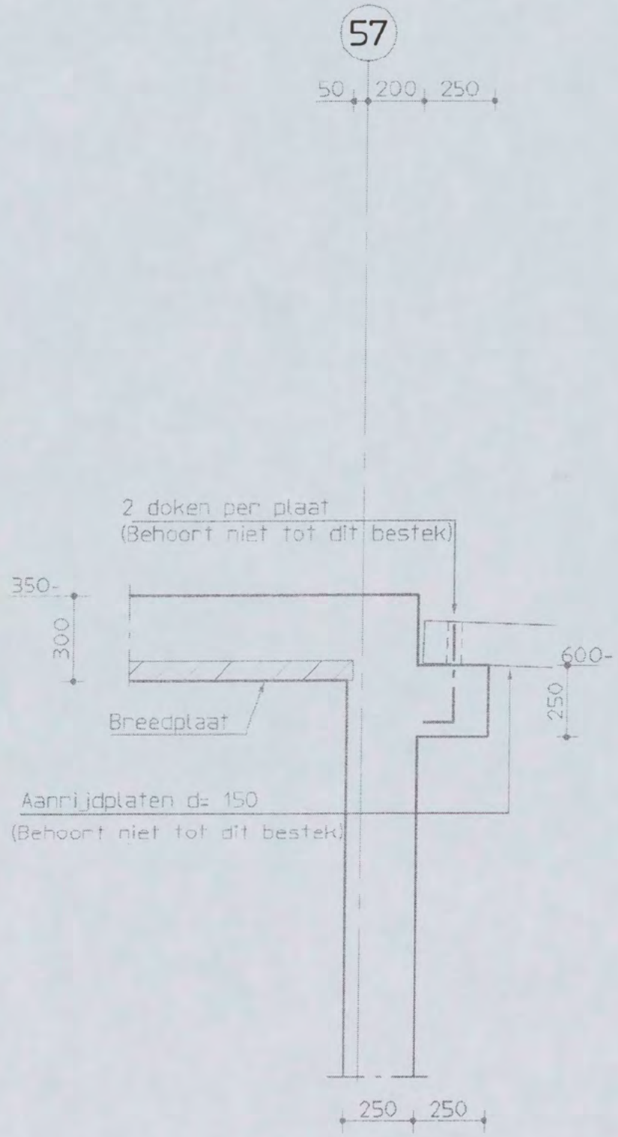

0.118.

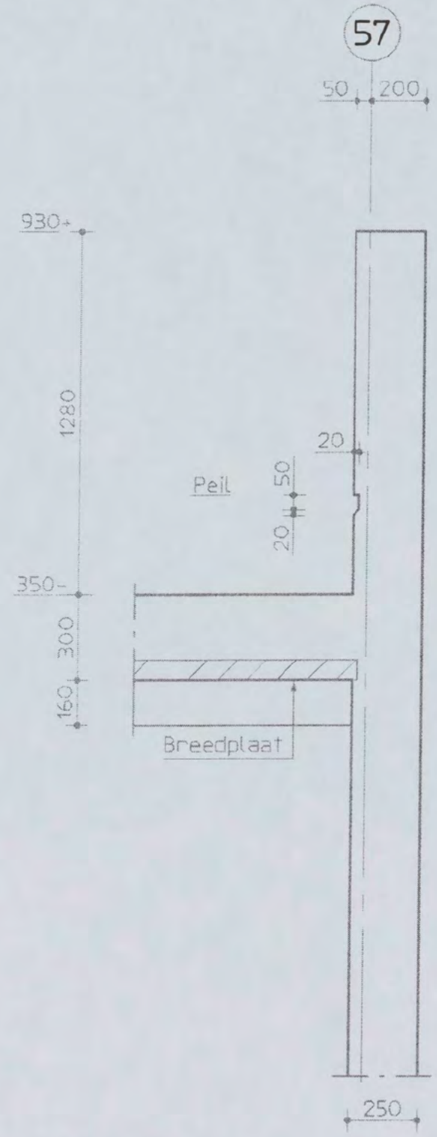

0.119.

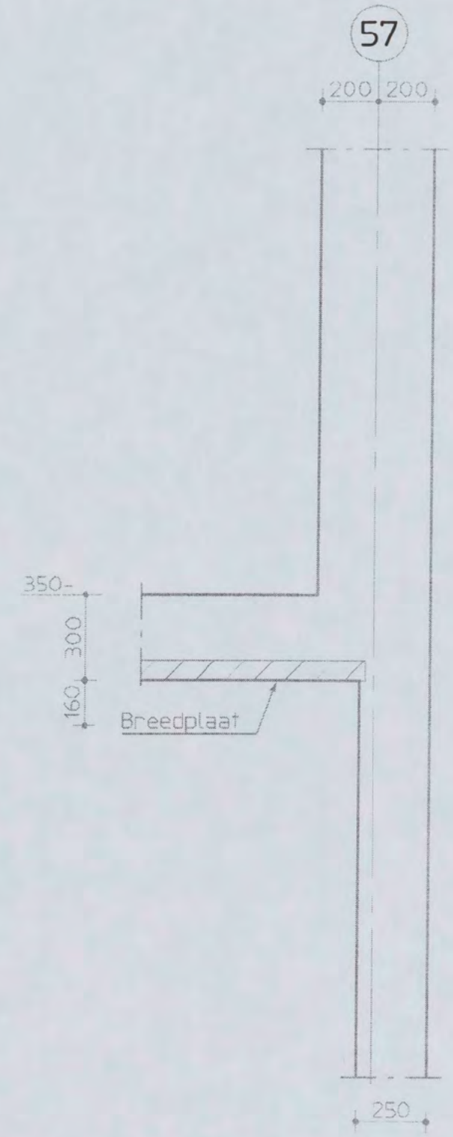

0.120.

Shell NTC Amsterdam
constructie detail

Discipline : Constructie | Bestandsnaam : CW8002 | Bladformaat : A3 | Schaal : 1:20 | Getekend : | Status : definitief

ARCADIS
Postbus 84319
2508 AH Den Haag
tel 070 3583583

Projectnummer: 140327.000256 | Tekeningnr.: CW8002 | Bladnr.: 054 | Type : W | Versie : E

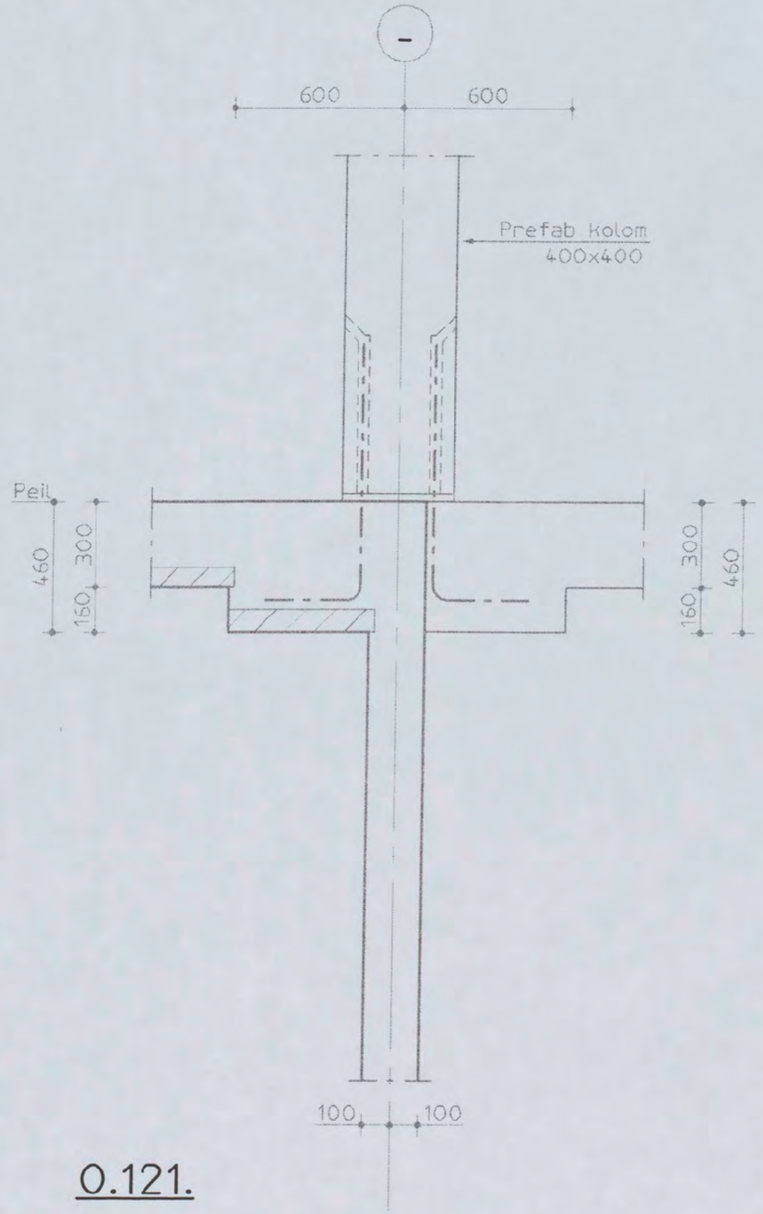

0.121.

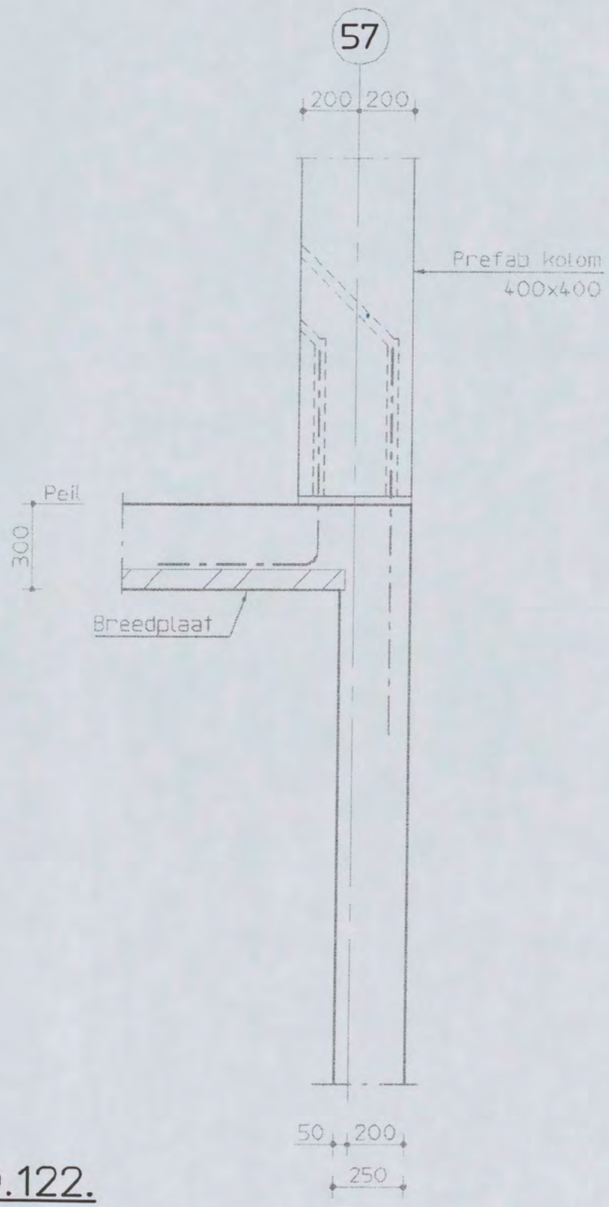

0.122.

Shell NTC Amsterdam
constructie detail

Discipline : Constructie | Bestandsnaam : CW8002 | Bladformaat : A3 | Schaal : 1:20 | Getekend : | Status : definitief

ARCADIS
Postbus 84319
2508 AH Den Haag
tel 070 3583583

Projectnummer:	Tekeningnr.:	Bladnr.:	Type :	Versie :
140327.000256	CW8002	055	W	E

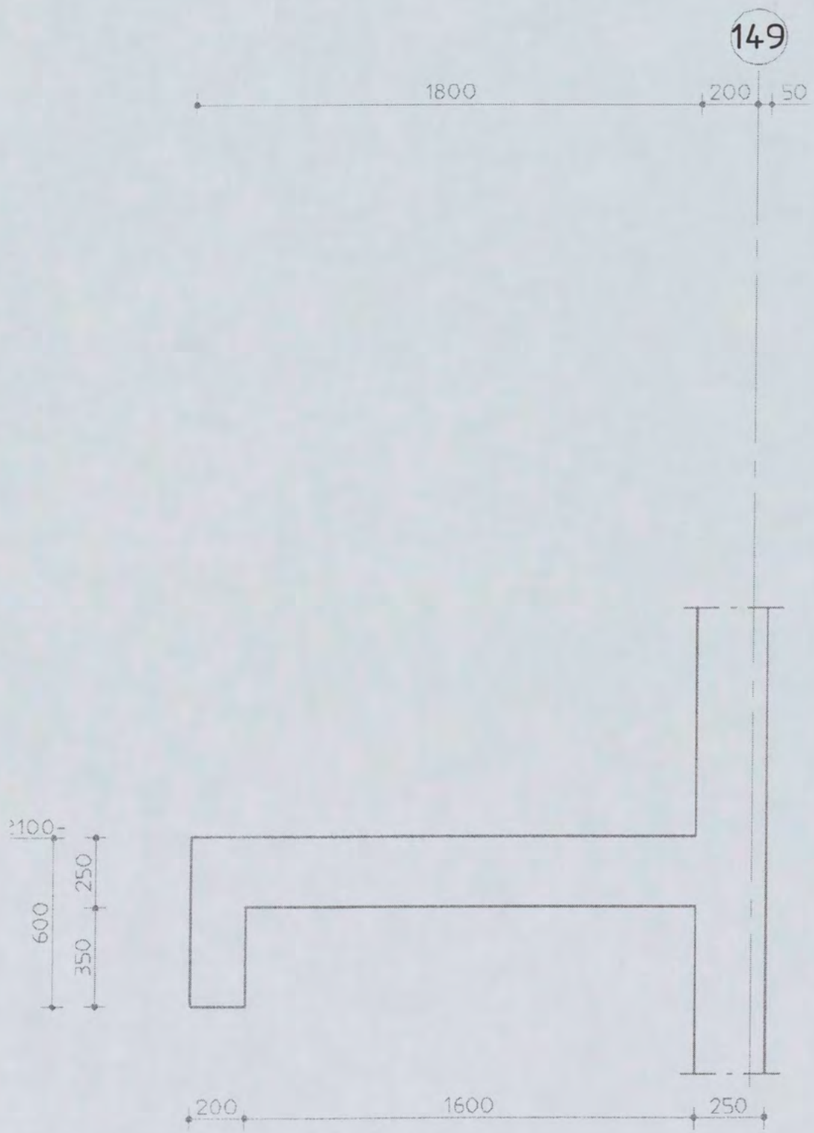

0.123.

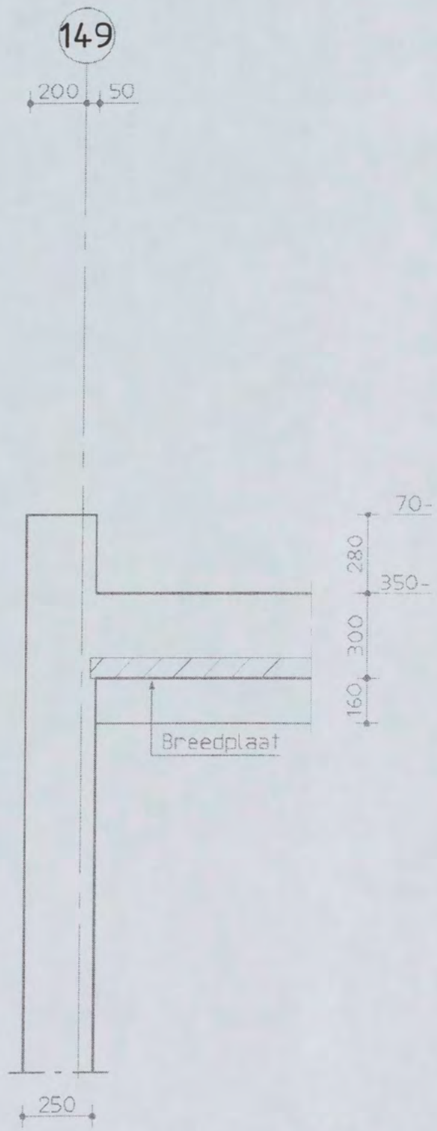

0.124

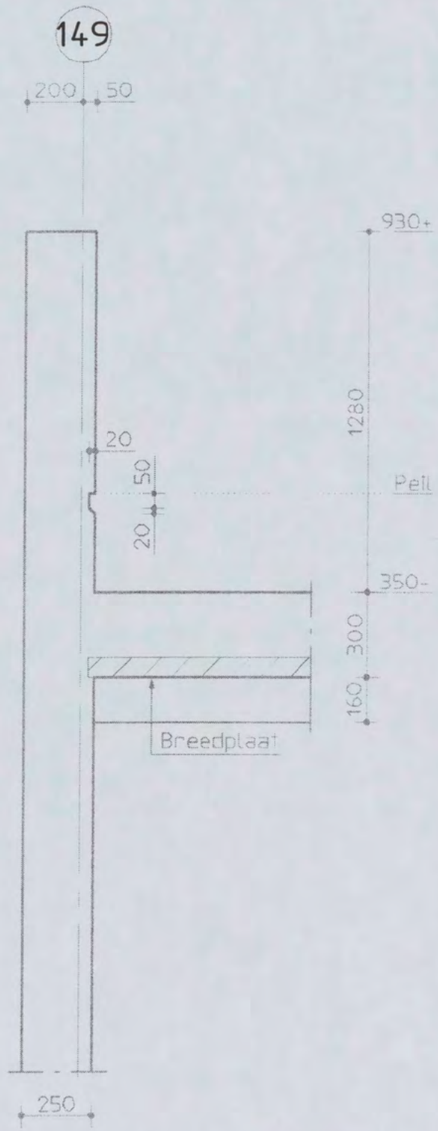

0.125.

Shell NTC Amsterdam
constructie detail

Discipline : Constructie | Bestandsnaam : CW8002 | Bladformaat : A3 | Schaal : 1:20 | Getekend : [redacted] | Status : definitief

ARCADIS
Postbus 84319
2508 AH Den Haag
tel 070 3583583

Projectnummer:	Tekeningnr.:	Bladnr.:	Type :	Versie :
140327.000256	CW8002	056	W	E

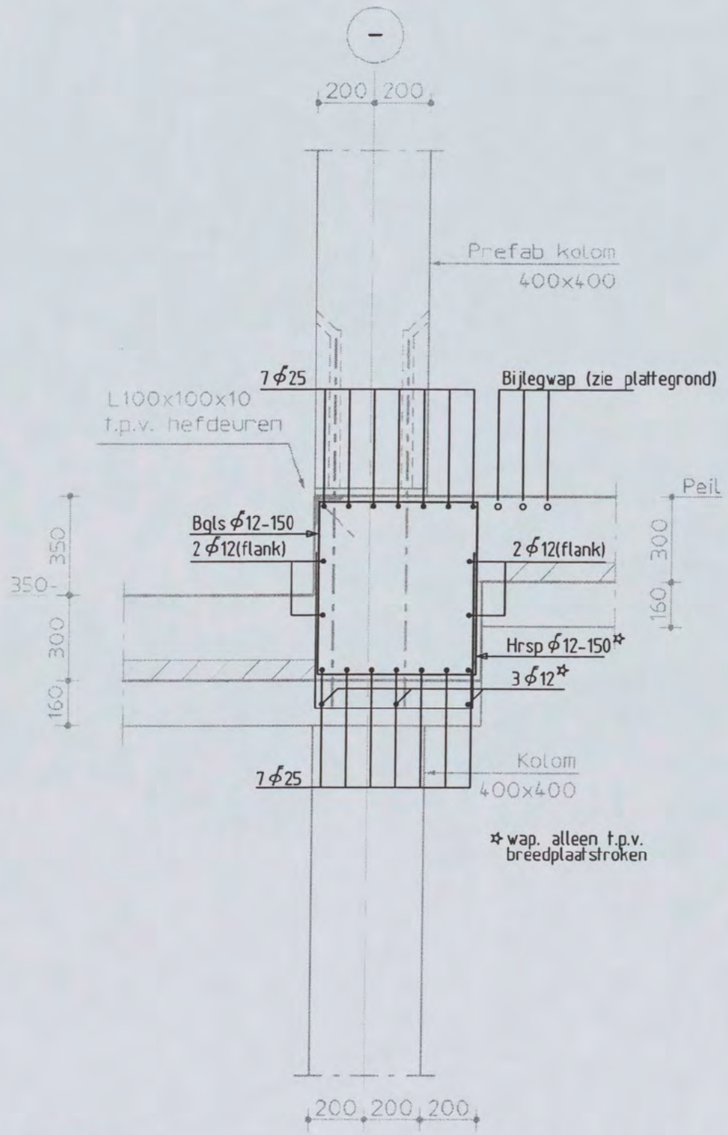

0.126.

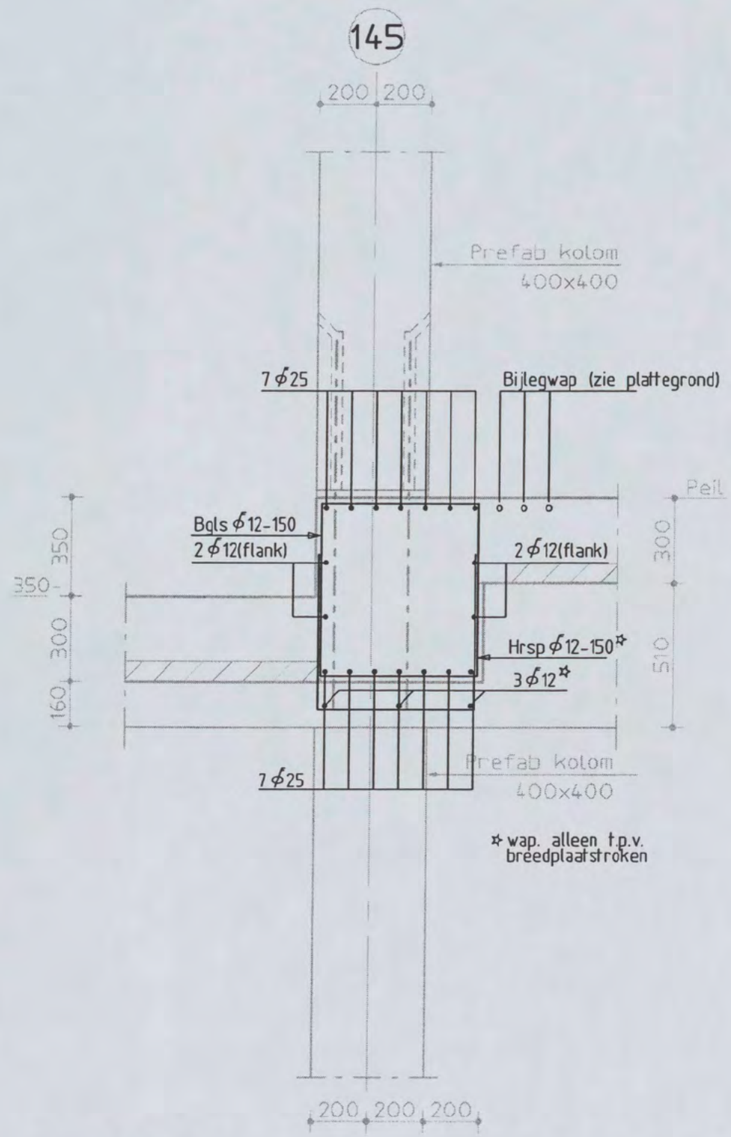

0.127.

Shell NTC Amsterdam
constructie detail

Discipline : Constructie | Bestandsnaam : CW8002 | Bladformaat : A3 | Schaal : 1:20 | Getekend : | Status : definitief

ARCADIS
Postbus 84319
2508 AH Den Haag
tel 070 3583583

Projectnummer:	Tekeningnr.:	Bladnr.:	Type :	Versie :
140327.000256	CW8002	057	W	E

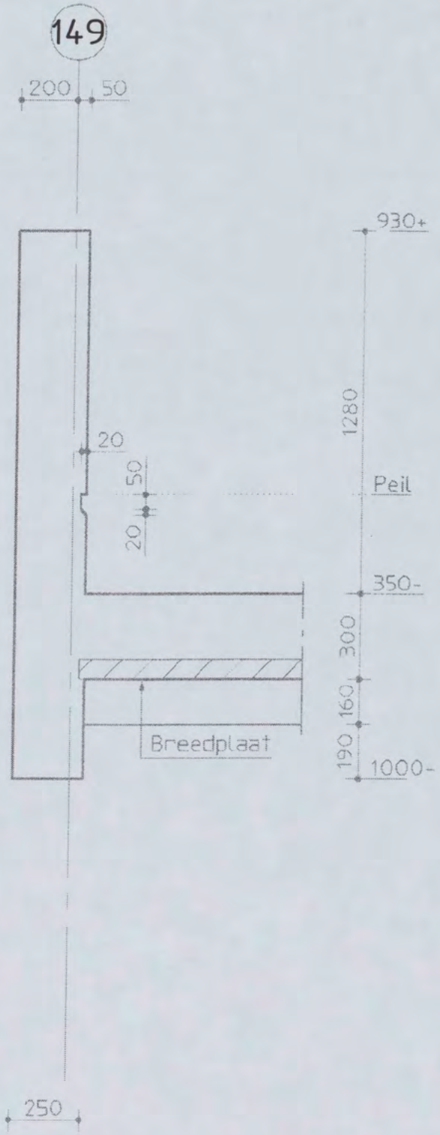

0.128.

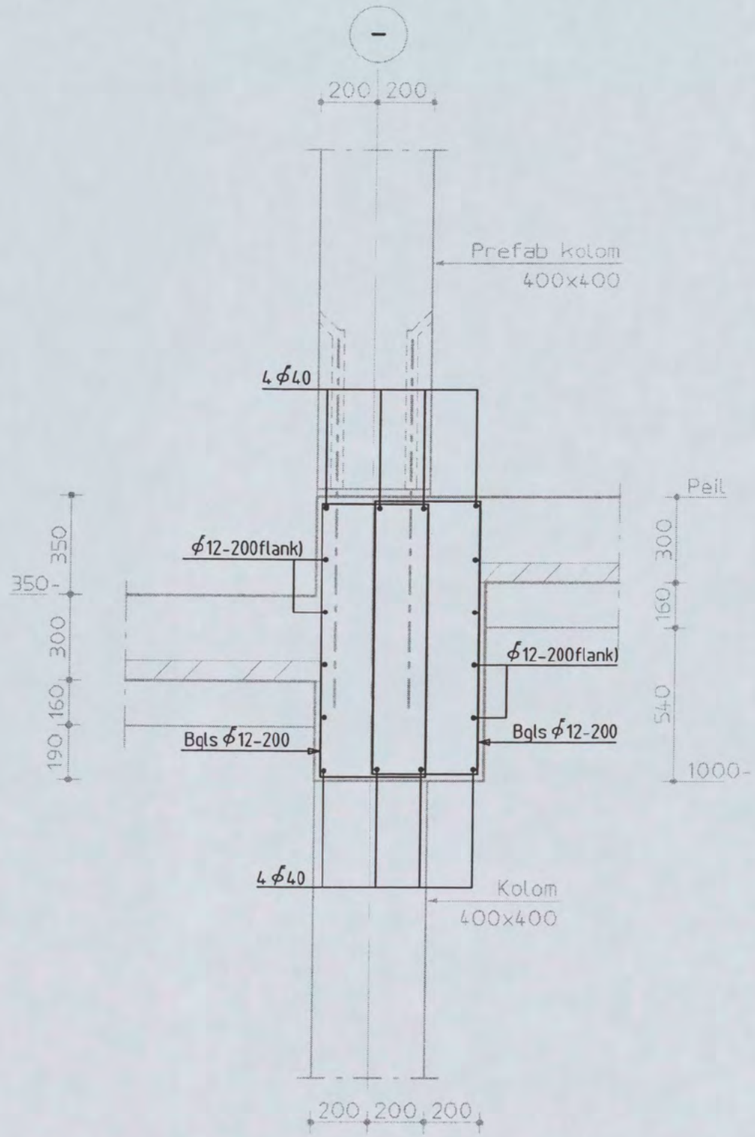

0.129.

Shell NTC Amsterdam
constructie detail

Discipline : Constructie | Bestandsnaam : CW8002 | Bladformaat : A3 | Schaal : 1:20 | Getekend : | Status : definitief

ARCADIS
Postbus 84319
2508 AH Den Haag
tel 070 3583583

Projectnummer:	Tekeningnr.:	Bladnr.:	Type :	Versie :
140327.000256	CW8002	058	W	E

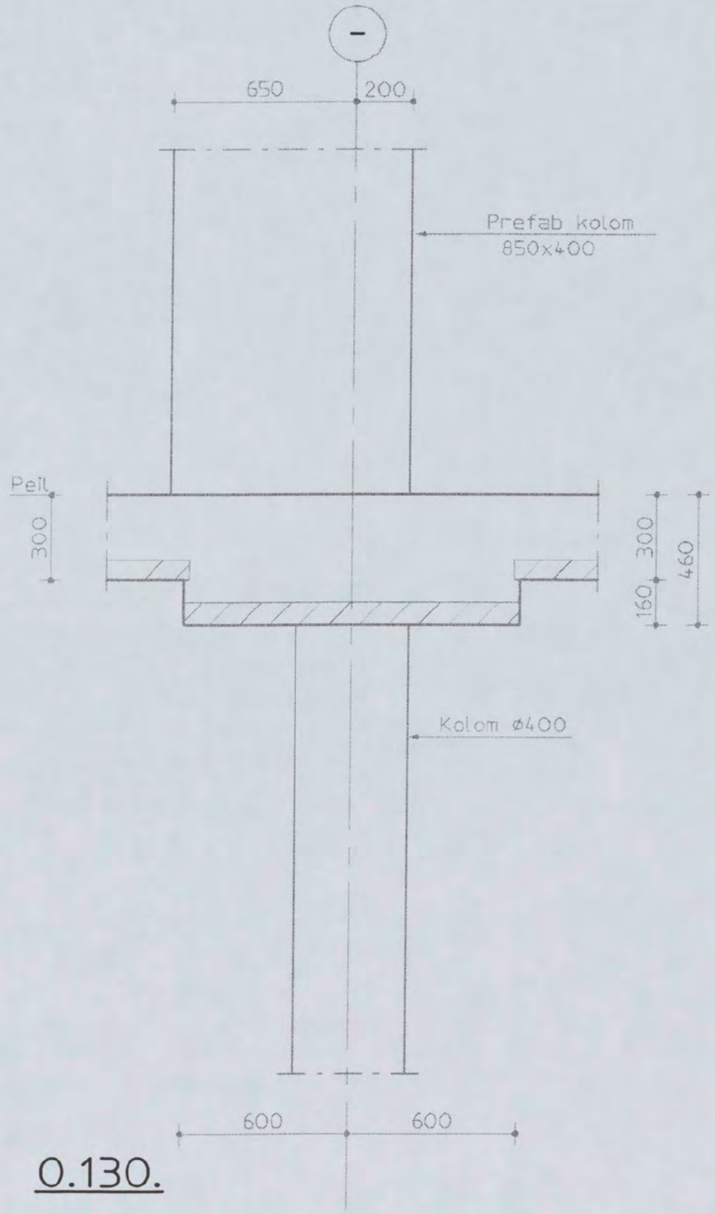

0.130.

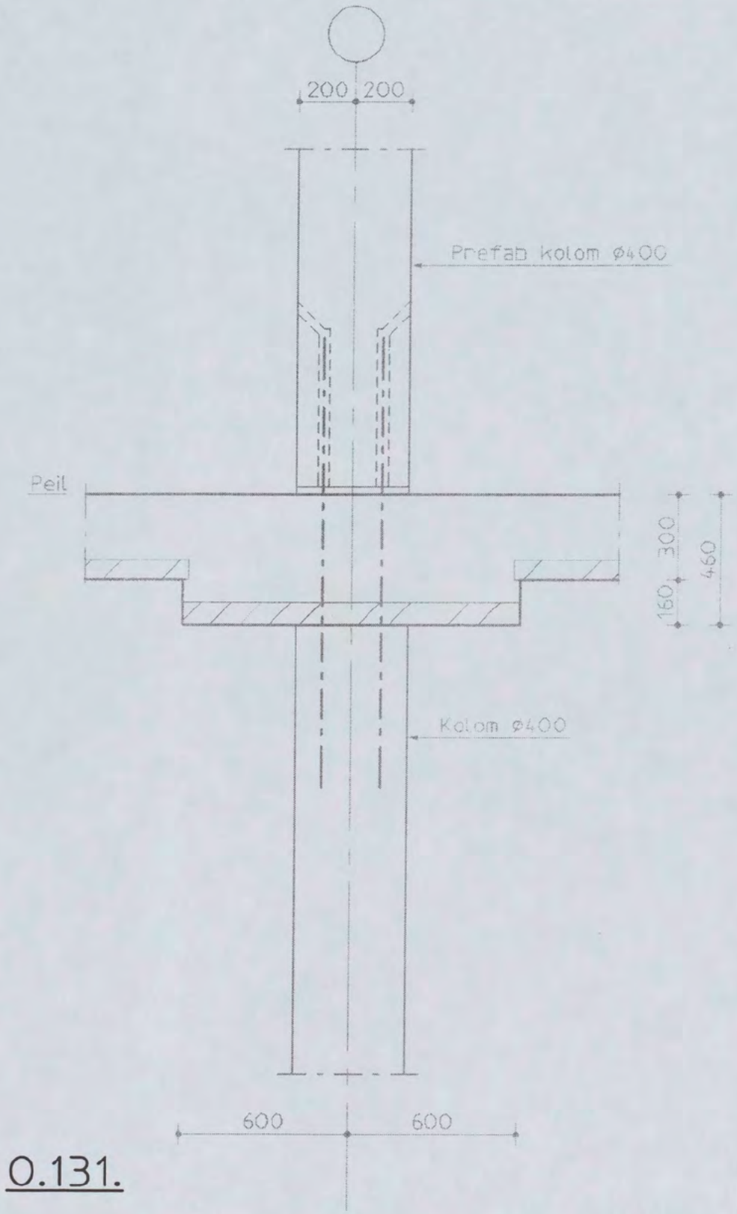

0.131.

Shell NTC Amsterdam
constructie detail

Discipline : Constructie | Bestandsnaam : CW8002 | Bladformaat : A3 | Schaal : 1:20 | Getekend : [redacted] | Status : definitief

ARCADIS
Postbus 84319
2508 AH Den Haag
tel 070 3583583

Projectnummer:	Tekeningnr.:	Bladnr.:	Type :	Versie :
140327.000256	CW8002	059	W	E

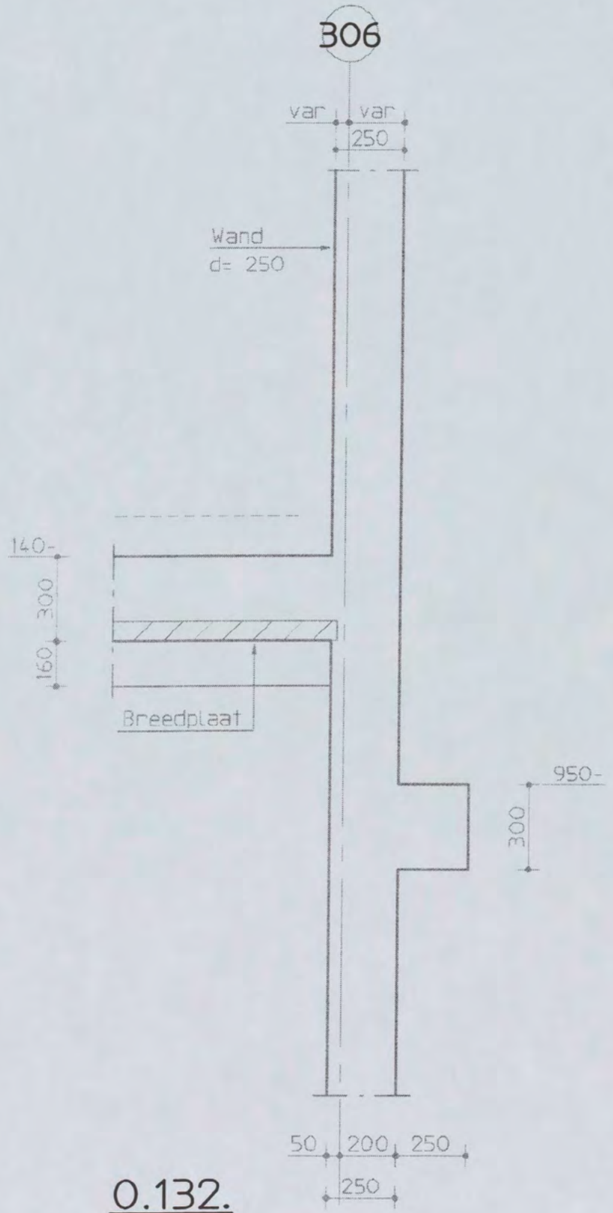

0.132.

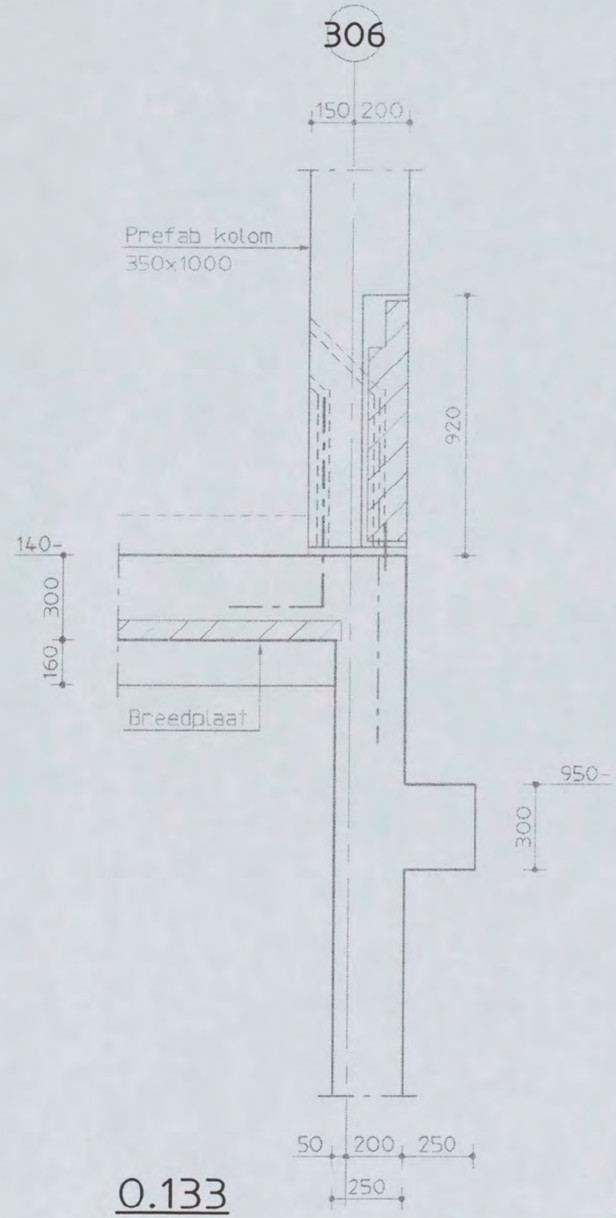

0.133

Shell NTC Amsterdam
constructie detail

Discipline : Constructie | Bestandsnaam : CW8002 | Bladformaat : A3 | Schaal : 1:20 | Getekend : [redacted] | Status : definitief

ARCADIS
Postbus 84319
2508 AH Den Haag
tel 070 3583583

Projectnummer:	Tekeningnr.:	Bladnr.:	Type :	Versie :
140327.000256	CW8002	060	W	E

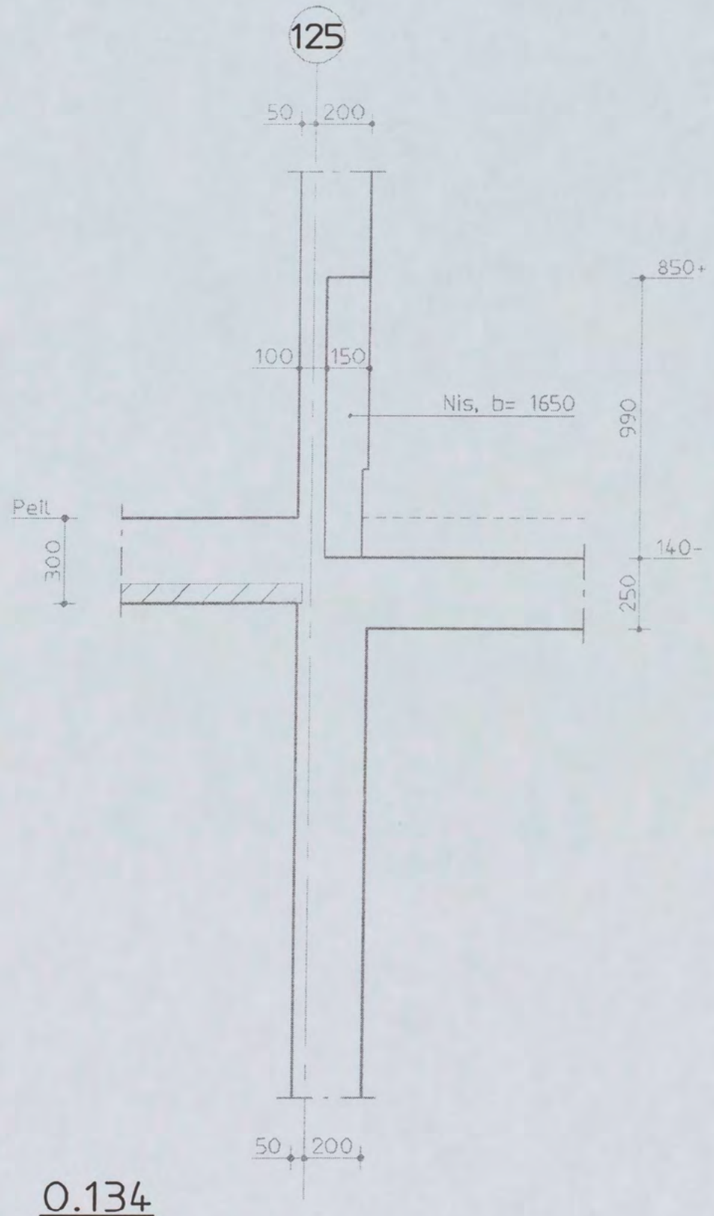

0.134

Shell NTC Amsterdam
constructie detail

Discipline : Constructie | Bestandsnaam : CW8002 | Bladformaat : A3 | Schaal : 1:20 | Getekend : [redacted] | Status : definitief

ARCADIS
Postbus 84319
2508 AH Den Haag
tel 070 3583583

Projectnummer:	Tekeningnr.:	Bladnr.:	Type :	Versie :
140327.000256	CW8002	061	W	E

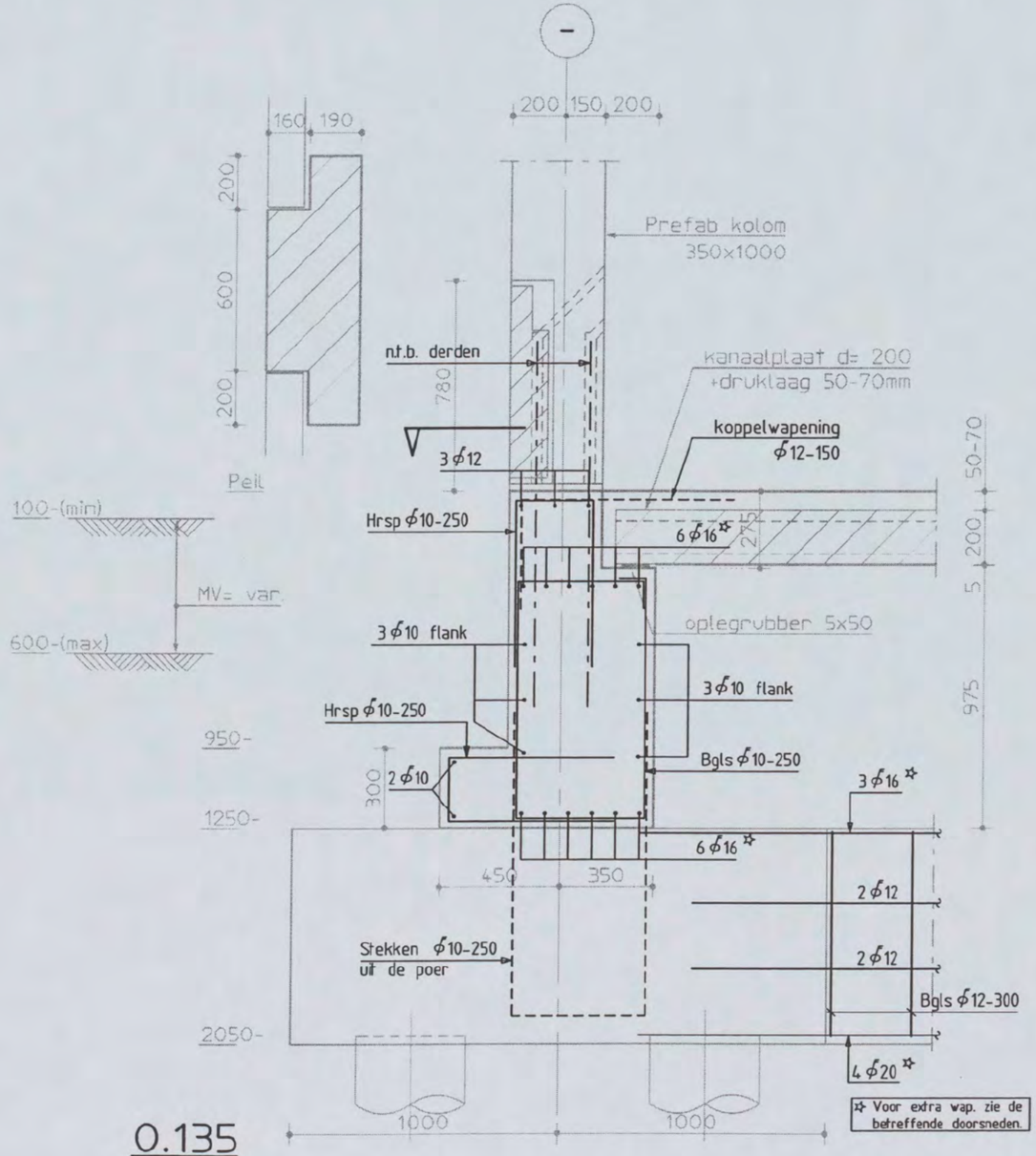

0.135

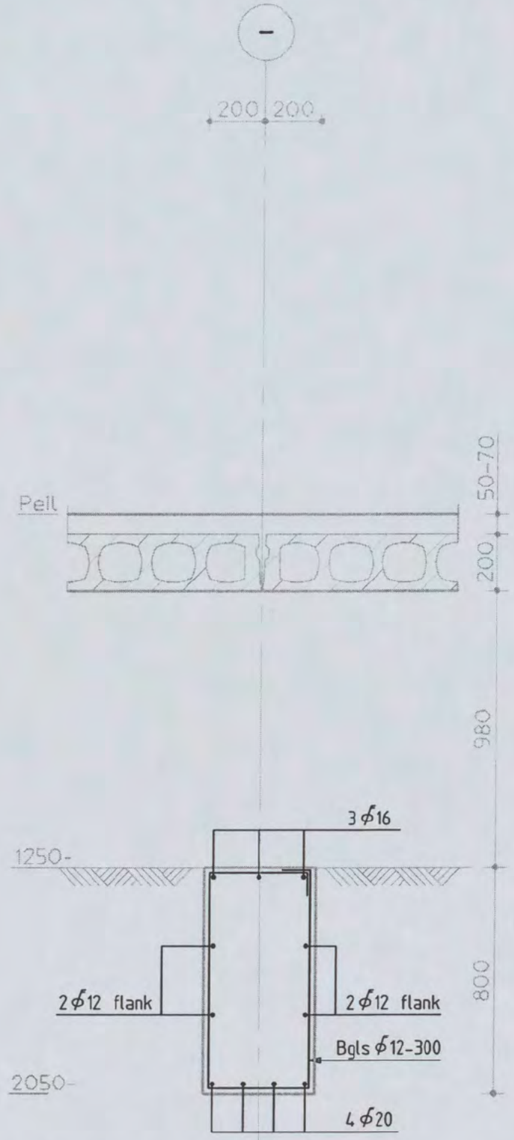

0.136

Zie voor overige detail ook blad 065

Shell NTC Amsterdam
constructie detail

Discipline : Constructie | Bestandsnaam : CW8002 | Bladformaat : A3 | Schaal : 1:20 | Getekend : | Status : definitief

ARCADIS
Postbus 84319
2508 AH Den Haag
tel 070 3583583

Projectnummer:	Tekeningnr.:	Bladnr.:	Type :	Versie :
140327.000256	CW8002	062	W	E

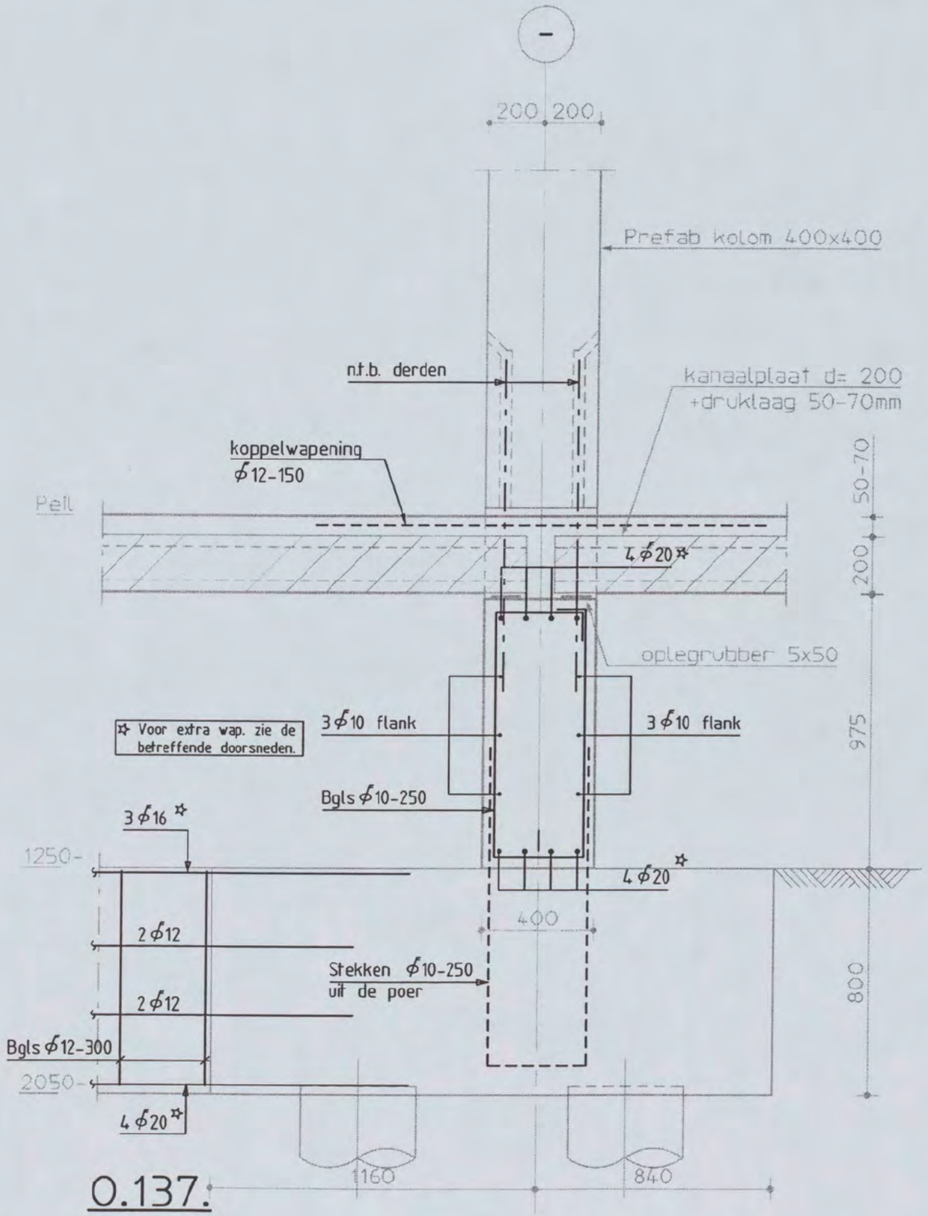

0.137.

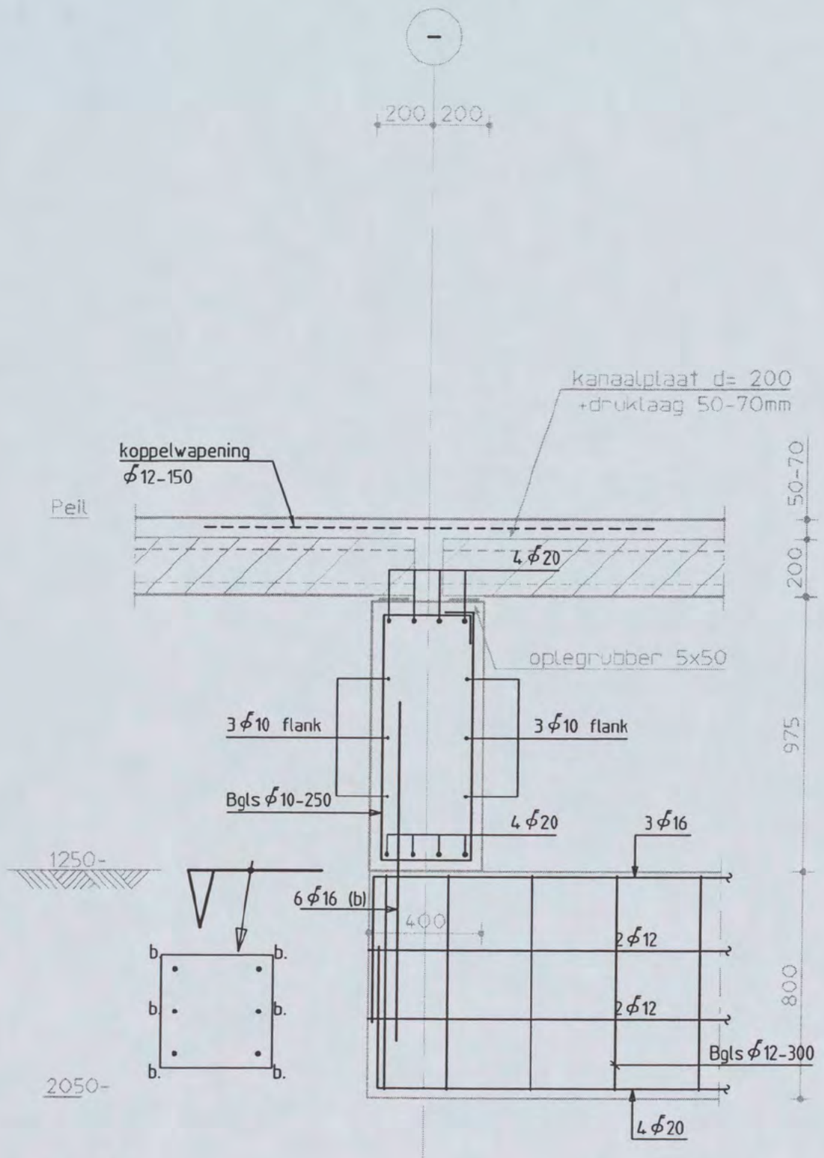

0.138.

Shell NTC Amsterdam
constructie detail

Discipline : Constructie | Bestandsnaam : CW8002 | Bladformaat : A3 | Schaal : 1:20 | Getekend : [redacted] | Status : definitief

ARCADIS
Postbus 84319
2508 AH Den Haag
tel 070 3583583

Projectnummer:	Tekeningnr.:	Bladnr.:	Type :	Versie :
140327.000256	CW8002	063	W	E

57

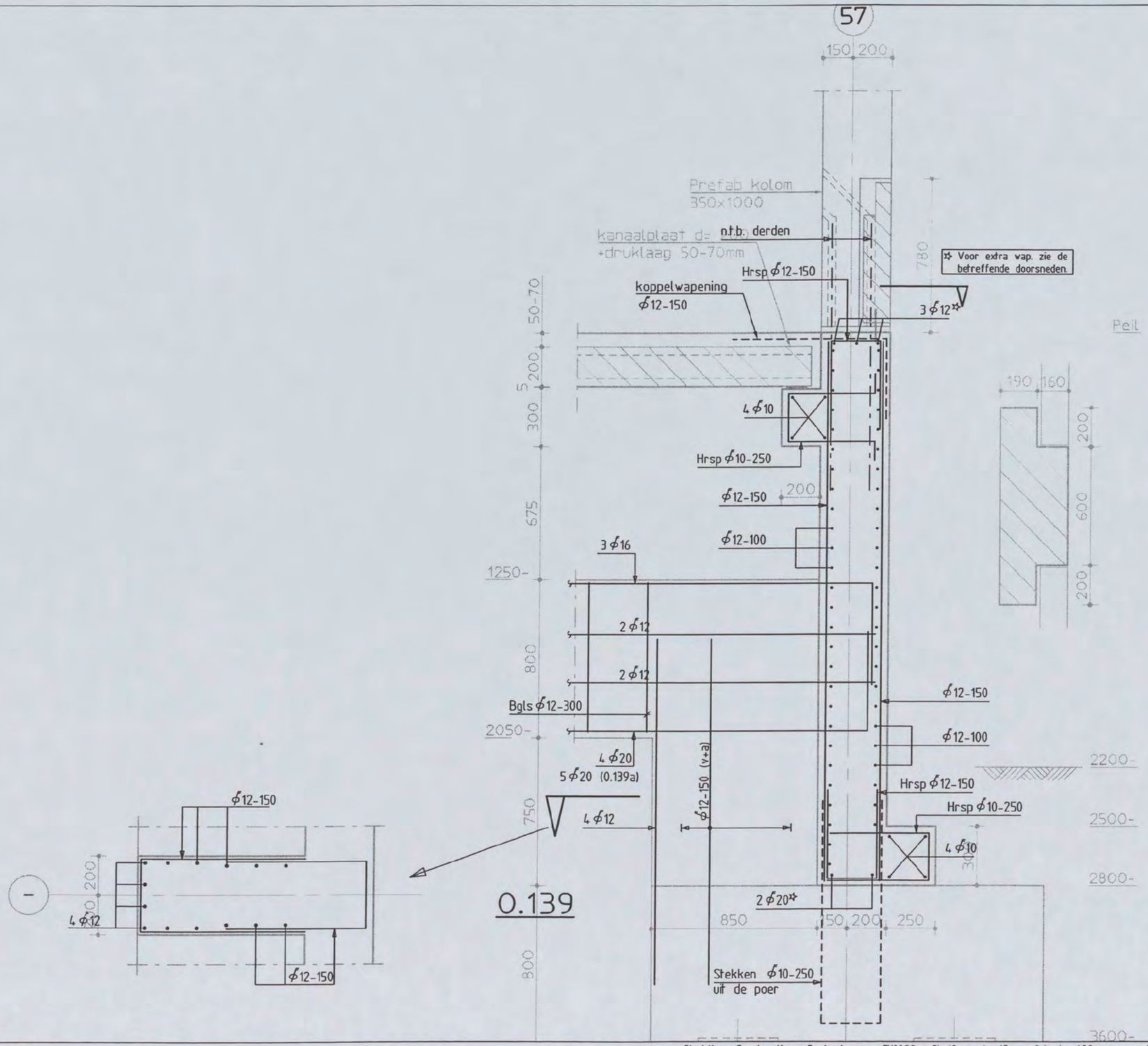

Shell NTC Amsterdam
constructie detail

Discipline : Constructie | Bestandsnaam : CW8002 | Bladformaat : A3 | Schaal : 1:20 | Getekend : [redacted] | Status : definitief

ARCADIS
Postbus 84319
2508 AH Den Haag
tel 070 3583583

Projectnummer:	Tekeningnr.:	Bladnr.:	Type :	Versie :
140327.000256	CW8002	064	W	E

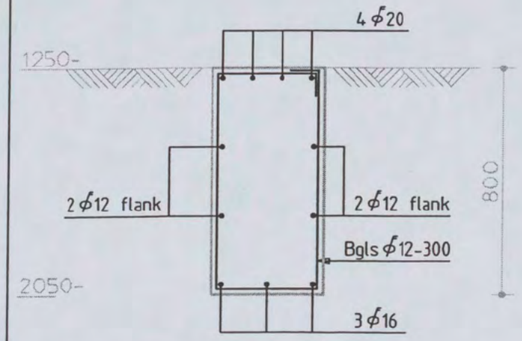

0.136a

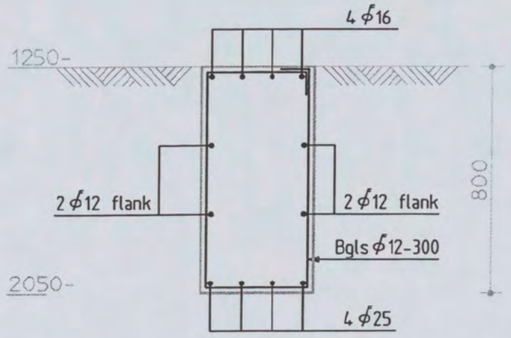

0.136b

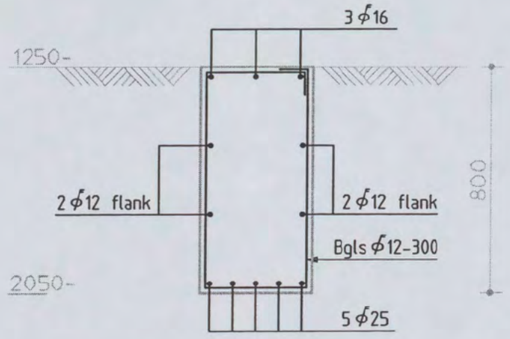

0.136c

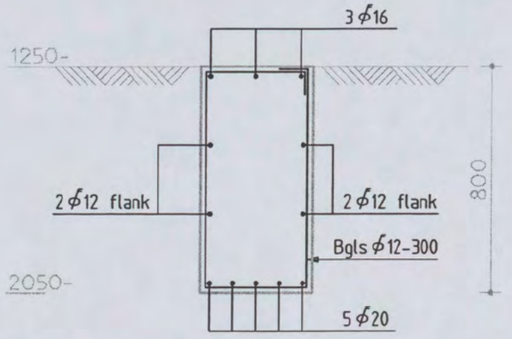

0.136d

Voor detail 0.136 zie blad 62

Shell NTC Amsterdam
constructie detail

Discipline : Constructie | Bestandsnaam : CW8002 | Bladformaat : A3 | Schaal : 1:20 | Getekend : | Status : definitief

ARCADIS
Postbus 84319
2508 AH Den Haag
tel 070 3583583

Projectnummer:	Tekeningnr.:	Bladnr.:	Type :	Versie :
140327.000256	CW8002	065	W	E

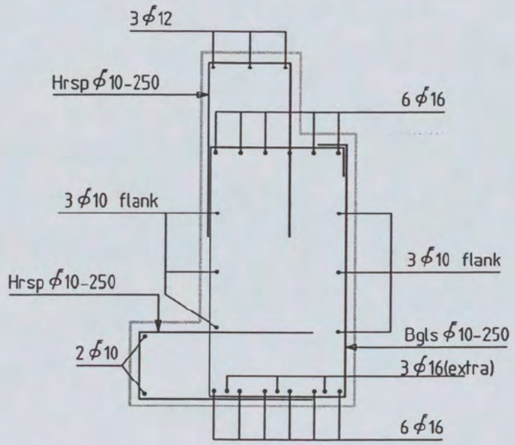

0.02a

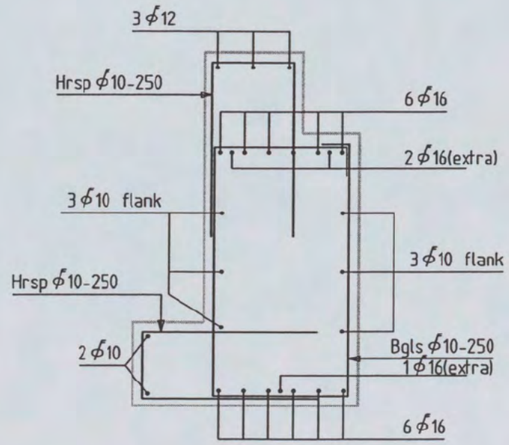

0.02b

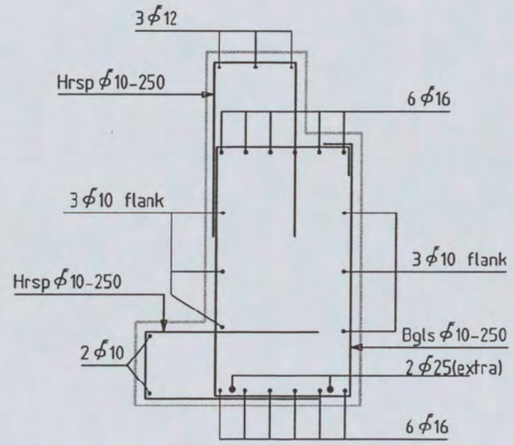

0.02c

Voor detail 0.02 zie blad 001

Shell NTC Amsterdam
constructie detail

ARCADIS
Postbus 84319
2508 AH Den Haag
tel 070 3583583

Discipline : Constructie	Bestandsnaam : CW8002	Bladformaat : A3	Schaal : 1:20	Getekend :	Status : definitief		
			Projectnummer:	Tekeningnr.:	Bladnr.:	Type :	Versie :
			140327.000256	CW8002	066	W	E

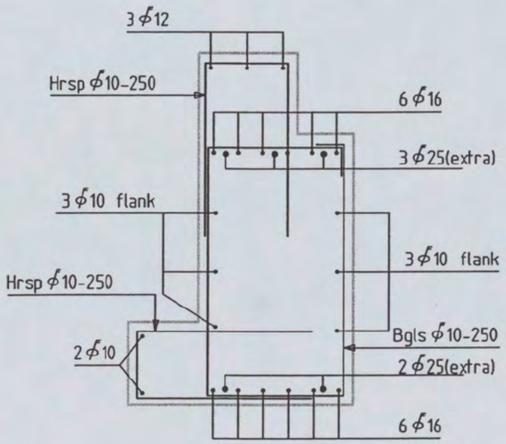

0.02d

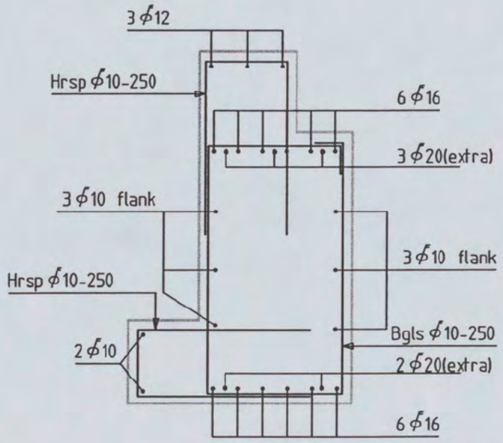

0.02e

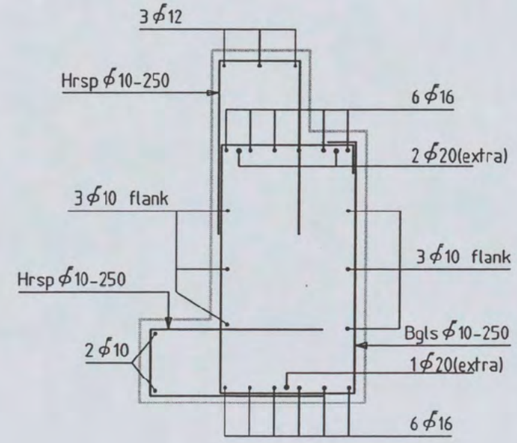

0.02f

Voor detail 0.02 zie blad 001

Shell NTC Amsterdam
constructie detail

ARCADIS
Postbus 84319
2508 AH Den Haag
tel 070 3583583

Discipline : Constructie	Bestandsnaam : CW8002	Bladformaat : A3	Schaal : 1:20	Getekend : [redacted]	Status : definitief
			Projectnummer :	Tekeningnr.:	Bladnr.: Type : Versie :
			140327.000256	CW8002	067 W E

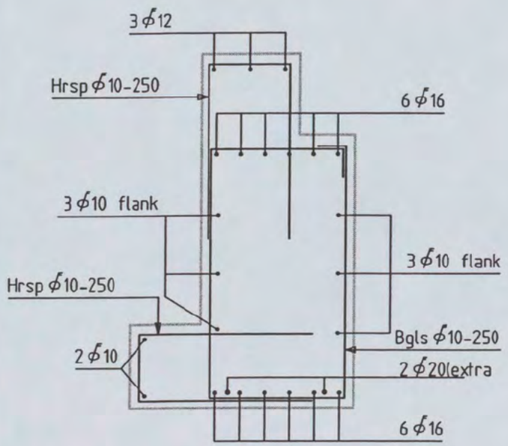

0.02g

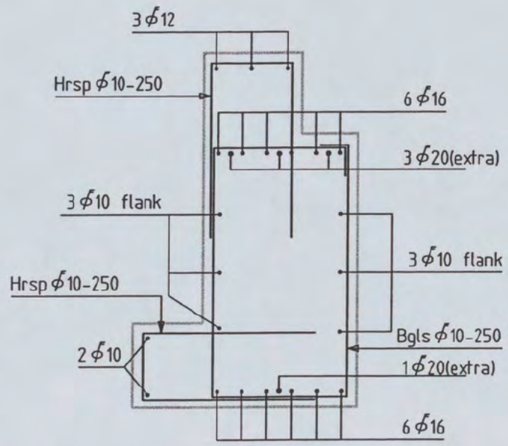

0.02h

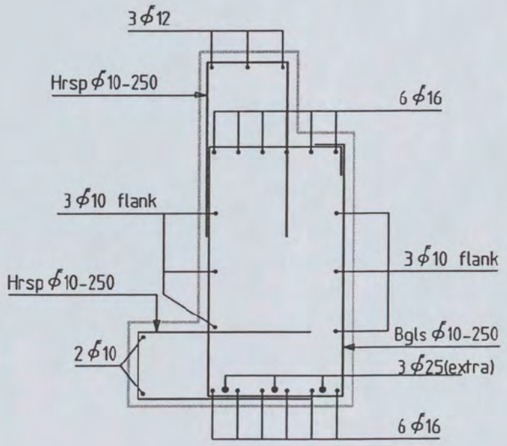

0.02i

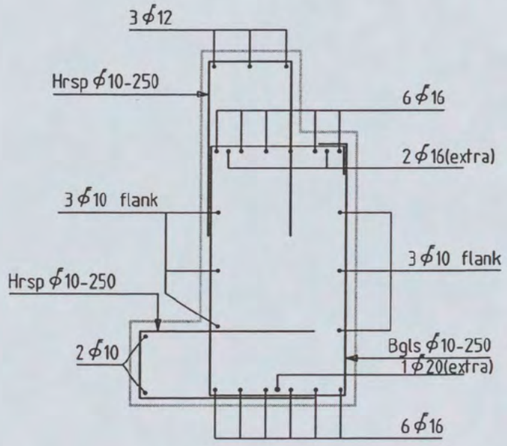

0.02 j

Voor detail 0.02 zie blad 001

Shell NTC Amsterdam
constructie detail

Discipline : Constructie Bestandsnaam : CW8002 Bladformaat : A3 Schaal : 1:20 Getekend : [redacted] Status : definitief

ARCADIS
Postbus 84319
2508 AH Den Haag
tel 070 3583583

Projectnummer:	Tekeningnr.:	Bladnr.:	Type :	Versie :
140327.000256	CW8002	068	W	E

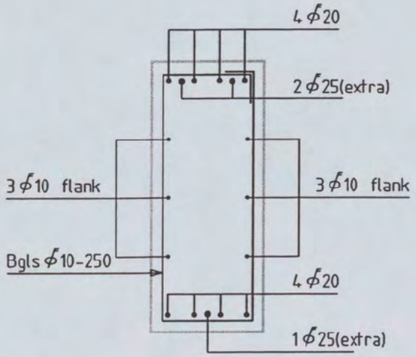

0.06a

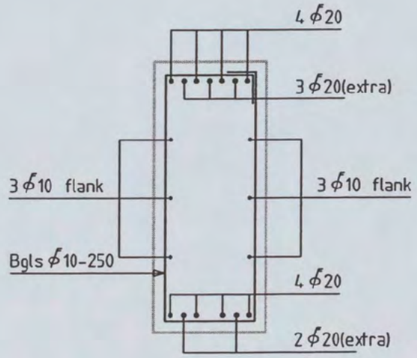

0.06b

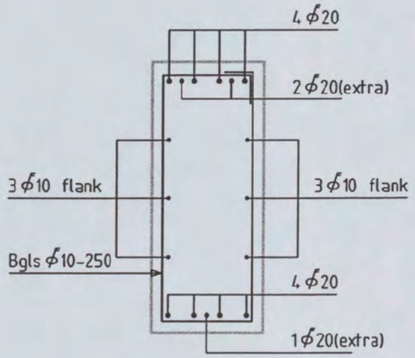

0.06c

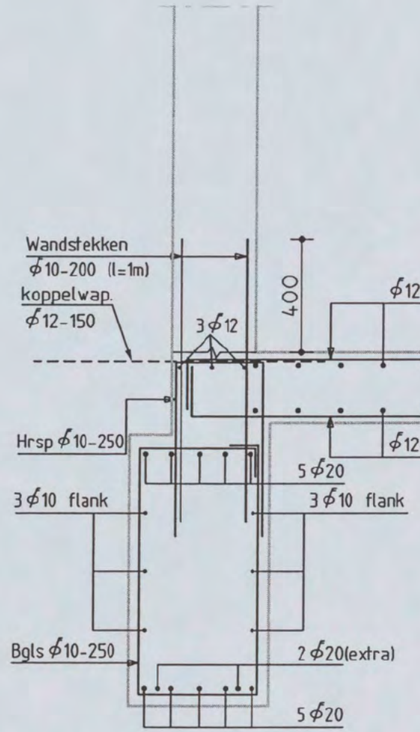

0.07a.

Voor detail 0.06 zie blad 003
Voor detail 0.07 zie blad 004

Shell NTC Amsterdam
constructie detail

Discipline : Constructie | Bestandsnaam : CW8002 | Bladformaat : A3 | Schaal : 1:20 | Getekend : | Status : definitief

ARCADIS
Postbus 84319
2508 AH Den Haag
tel 070 3583583

Projectnummer:	Tekeningnr.:	Bladnr.:	Type :	Versie :
140327.000256	CW8002	069	W	E

304

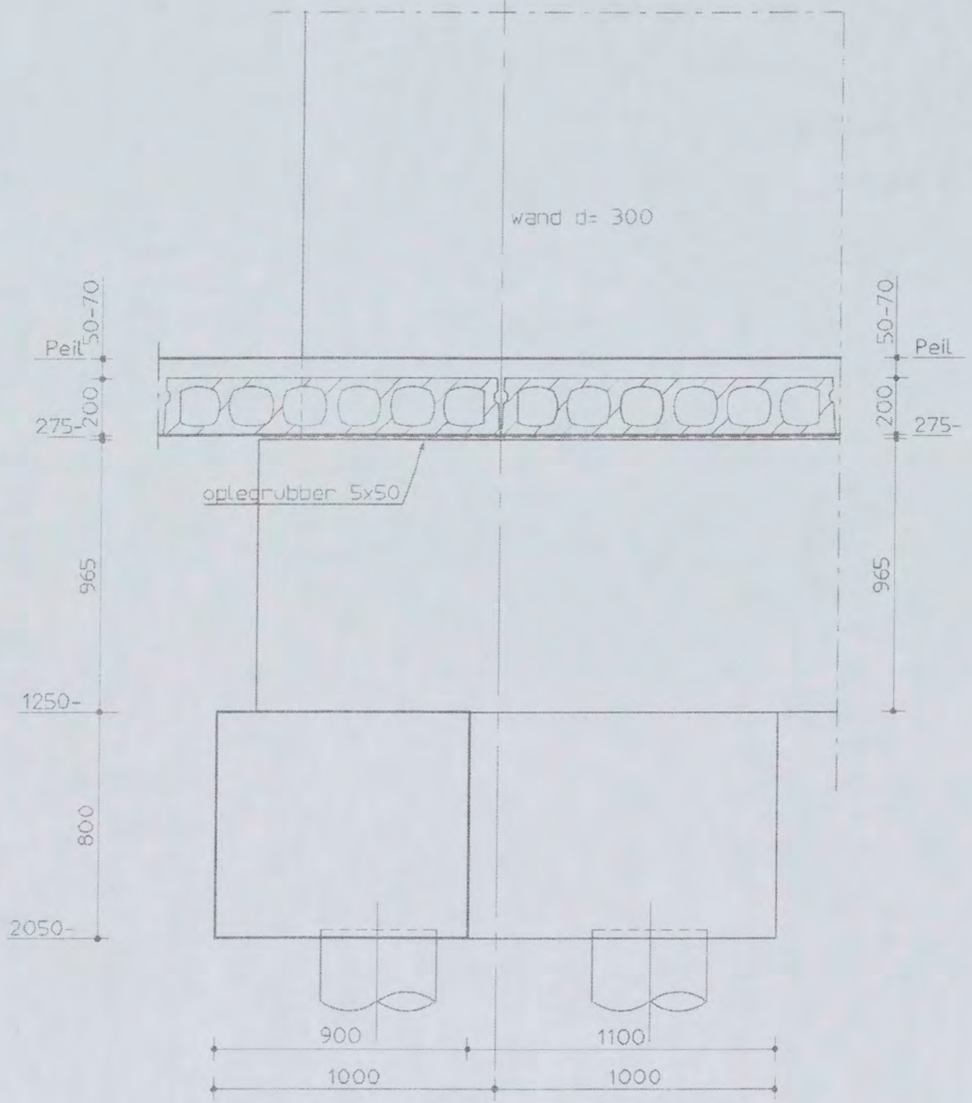

0.140

305

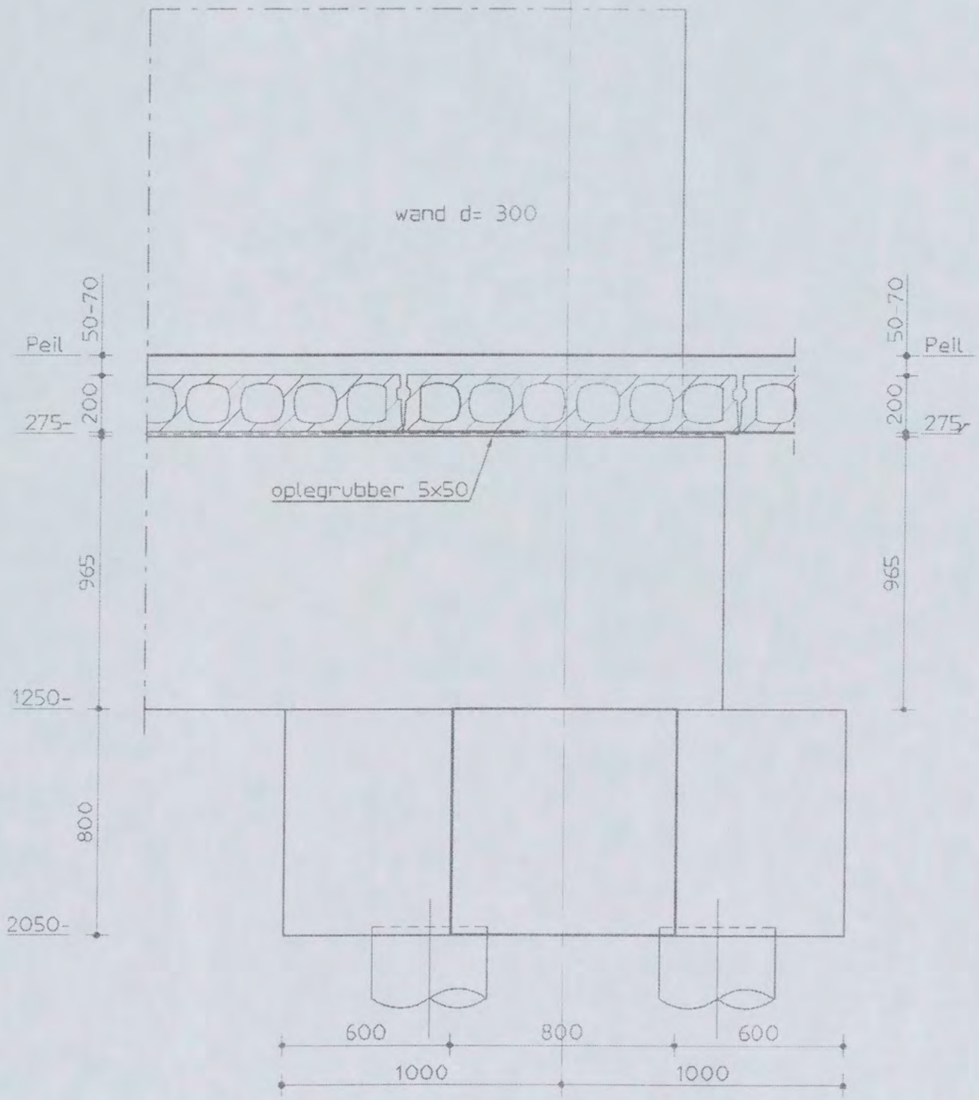

0.141

Shell NTC Amsterdam
constructie detail

Discipline : Constructie | Bestandsnaam : CW8002 | Bladformaat : A3 | Schaal : 1:20 | Getekend : [redacted] | Status : definitief

ARCADIS
Postbus 84319
2508 AH Den Haag
tel 070 3583583

Projectnummer:	Tekeningnr.:	Bladnr.:	Type :	Versie :
140327.000256	CW8002	070	W	E



Voor aansluiting zie tekening CW2002

Renvooi:

- Peil = 0 = 3.200mm + N.A.P.
- Alle hoogtematen t.o.v. Peil
- Alle maten in millimeters

- Vloeren gevlinderd
- kolom afmetingen 400x400
  350x1000
  ø450 (in de hoorn)
- Breedplaatvloeren en verzwaarde stroken: voorgespannen breedplaat
- Alle gearceerde kolommen uitvoeren in prefab beton
- Voor details zie tekening CW8002
- Voor poeren zie tekening CW1810

STANDAARD WAPENINGSDETAIL:

- DETAIL BALKBEEINDIGING

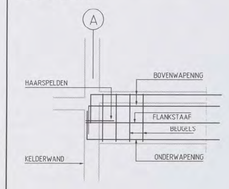

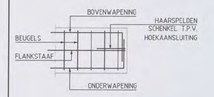

OPMERKINGEN T.B.V. WAPENING

- BALKWAPENING : – DE PRINCIPE WAPENING IS IN DE BETREFFENDE DOORSNEDE AANGEGEVEN.
  – INDIEN BENODIGD IS ER BUILEGWAPENING IN DE PLATTEGROND AANGEGEVEN.
- WAPENING T.P.V. SPARINGEN WEGKNIPPEN EN RONDOM AFWAPENEN MET HAARSPELDEN EN LANGSSTAVEN VAN DEZELFDE DIAMETER MET VOLDOENDE VERANKERINGSLENGTE, TENZIJ ANDERS AANGEGEVEN.
- ALLE LASSEN VERSPRINGEND AAN TE BRENGEN.
- LASLENGTEN:

⌀6 = 300mm	⌀16 = 650mm
⌀8 = 300mm	⌀20 = 800mm
⌀10 = 350mm	⌀25 = 1000mm
⌀12 = 450mm	⌀32 = 1200mm

wapeningsstaal	: FeB500 HWL / FeB500 HKN
beton sterkteklasse	C28/35
beton milieuklasse	: XC4, XD3, XF2 (balken) en XC3 (wanden/vloeren)
betondekking	:

op buitenste wapening (mm) *					min. op hoofdwapening (mm) *			
constructiedeel	onder	boven	voor/ binnen	achter/ buiten	⌀20	⌀25	⌀32	⌀40
plaat wand	25	25	25	25	⌀20	25	50	60
balk poer console	40	35	35	35	⌀20	⌀25	50	60
kolom	-	-	35	35	⌀20	⌀25	50	60

* grootste dekking in tabel dient te worden aangehouden

Aanduiding vloer- en wandwapening

Ombuigingen wapening
zie 2.54k

B	Stekwapening toegevoegd	[redacted]	16-02-06
A	Definitief		20-12-05
Versie	Omschrijving	Naam	Datum

Situatie
Schaal 1:5000

Planoverzicht :

ARCADIS
Infrastructuur, gebouwen, milieu, communications
Gevers Deynootweg 93
Postbus 84319
2508 AH Den Haag
Tel 070 3583 583
Fax 070 3546 163
www.arcadis.nl

[redacted] CONSTRUCTIE AKKOORD

Opdrachtgever : Shell International Chemicals BV

Ontwerp : Arcadis Bouw & Vastgoed BV

Project :

Shell NTC Amsterdam

Onderwerp :

Begane Grondvloer tpv as 1 t/m as 13 en as 101 t/m as 110

Fase	: Werkfase		
Schaal	: 1:50	Discipline	: Constructie
Bladformaat	: A0	Getekend	:
Naam subMap	:	Gecontroleerd	: [redacted]
Bestandsnaam	: CW2001	Goedgekeurd	:
Plotschaal	: 1:1	Status	: Definitief
Projectnummer:		Tekeningnr.	: Type : Versie :
140327.000256		CW2001	W B

Bemvool:
- Peil = 0 = 3.200mm + N.A.P.
- Alle hoogtematen t.o.v. Peil
- Alle maten in millimeters

- Vloeren gevlinderd
- Kolom afmetingen 400x400
  350x1000
  ø450 (in de hoorn)
- Breedplaatvloeren en verzwaarde stroken: voorgespannen breedplaat
- Alle gearceerde kolommen uitvoeren in prefab beton
- Voor details zie tekening CW8002
- Voor poeren zie tekening CW1810

STANDAARD WAPENINGSDETAIL

- DETAIL BALKBEKLEDING

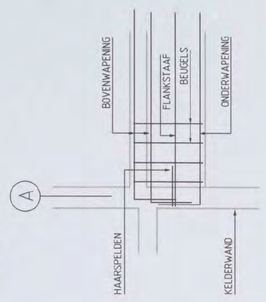

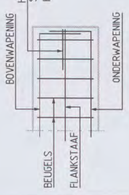

OPMERKINGEN T.B.V. WAPENING

- BALKWAPENING :
  - DE PRINCIPE WAPENING IS IN DE BETREFFENDE DOORSNEDE AANGEGEVEN.
  - INDIEN BENODIGD IS ER BULEGWAPENING IN DE PLATTEGROND AANGEGEVEN.
- WAPENING T.P.V. SPARINGEN WEGKNIPPEN EN RONDOM AFWAPENEN MET HAARSPELDEN EN LANGSSTAVEN VAN DEZELFDE DIAMETER MET VOLDOENDE VERANKERINGSLENGTE, TENZIJ ANDERS AANGEGEVEN.
- ALLE LASSEN VERSPRINGEND AAN TE BRENGEN.
- LASLENGTEN:
  - ø 6 = 340mm
  - ø 8 = 430mm
  - ø10 = 550mm
  - ø12 = 650mm
  - ø16 = 850mm
  - ø20 = 1000mm
  - ø25 = 1200mm
  - ø32 = 1700mm

wapeningsstaal	: Fe8500 HWL / Fe8500 HKN
beton sterkteklasse	C28/35
beton milieuklasse	: XC4, XD3, XF2 (balken) en XC3 (wanden/vloeren)
betondekking	:

op buitenste wapening (mm) *			min. op hoofdwapening (mm) *				
construc-tiedeel	onder	boven	voor/ binnen	achter/ buiten	ø20	ø25	ø32	ø40
plaat	25	25	25	25	30	25	50	60
wand								
balk	30	30	30	30	30	25	50	60
poer								
console								
kolom	-	-	35	35	30	25	50	60

* grootste dekking in tabel dient te worden aangehouden

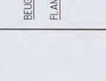

Onbuigingen wapening
r ≥ 2,5ø

A	Gewijzigd	[redacted]	17-02-06
Versie	Omschrijving	Naam	Datum

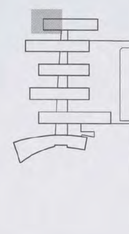

Situatie
Schaal 1:5000

Planoverzicht :

ARCADIS
Infrastructuur, gebouwen, milieu, communications
Gevers Deynootweg 83
Postbus 84319
2508 AH Den Haag
Tel 070 3536 353
Fax 070 3546 183
www.arcadis.nl

N 0 1 / 0 4 9 1 - 2004 7246

CONSTRUCTIE AKKOORD

Opdrachtgever : Shell International Chemicals BV

Ontwerp : Arcadis Bouw & Vastgoed BV

Project : [redacted]
Shell NTC Amsterdam

Onderwerp :
Begane Grondvloer
tpv as 61 t/m as 71
as 114 t/m as 127

Fase	: Werkfase
Schaal	: 1:50
Bladformaat	: A0
Naam submap	:
Bestandsnaam	: CW2007
Plotschaal	: 1:1
Projectnummer	: 140327.000256

Discipline	: Constructie
Getekend	: [redacted]
Gecontroleerd	:
Goedgekeurd	:
Status	: definitief
Tekeningnr.	: CW2007
Type	: W
Versie	: A

Voor aansluiting zie tekening CW2002

Voor aansluiting zie tekening CW2012

Voor aansluiting zie tekening CW2009

Renvooi:

- Peil = 0 = 3.200mm + N.A.P.
- Alle hoogtematen t.o.v. Peil
- Alle maten in millimeters

- Vloeren gevlinderd
- Kolom afmetingen 400x400
  350x1000
  ø450 (in de hoorn)
- Breedplaatvloeren en verzwaarde stroken voorgespannen breedplaat
- Alle gearceerde kolommen uitvoeren in prefab beton
- Voor details zie tekening CW8002
- Voor poeren zie tekening CW1810

STANDAARD WAPENINGSDETAIL:

- DETAIL BALKBEEINDIGING

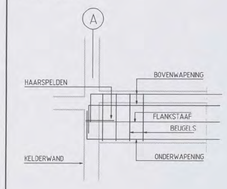

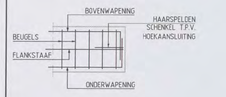

OPMERKINGEN T.B.V. WAPENING

- BALKWAPENING
  - DE PRINCIPE WAPENING IS IN DE BETREFFENDE DOORSNEDE AANGEGEVEN
  - INDIEN BENODIGD IS ER BUEGWAPENING IN DE PLATTEGROND AANGEGEVEN.
- WAPENING T.P.V. SPARINGEN WEGKNIPPEN EN RONDOM AFWAPENEN MET HAARSPELDEN EN LANGSSTAVEN VAN DEZELFDE DIAMETER MET VOLDOENDE VERANKERINGSLENGTE, TENZIJ ANDERS AANGEGEVEN.
- ALLE LASSEN VERSPRINGEND AAN TE BRENGEN
- LASLENGTEN
  - ø6 = 300mm ø16 = 650mm
  - ø8 = 390mm ø20 = 800mm
  - ø10 = 350mm ø25 = 1000mm
  - ø12 = 450mm ø32 = 1200mm
  - Geldt alleen voor onderzijde dek loading bay.

wapeningsstaal : Fe8500 HWL / Fe8500 HKN
beton sterkteklasse C28/35
beton milieuklasse : XC4, XD3, XF2 (balken), XC4,XD3,XF4 (vanden/vloeren)
betondekking :

op buitenste wapening (mm) *					min. op hoofdwapening (mm) *			
construc-tiedeel	onder	boven	voor/ binnen	achter/ buiten	ø20	ø25	ø32	ø40
plaat vand	35/25*	30	25	25	20	25	50	60
balk poer console	40	35	35	35	20	25	50	60
kolom	-	-	35	35	20	25	50	60

* grootste dekking in tabel dient te worden aangehouden

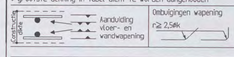

C	Gewijzigd (zie pijlen 2x)	[redacted]	17-02-06
B	Balkwap. hoorn toegevoegd		20-12-05
A	Gewapend		23-11-05
Versie	Omschrijving	Naam	Datum

Situatie
Schaal 1:5000

Planoverzicht :

ARCADIS
infrastructuur, gebouwen, milieu, communications

[redacted]
NO 1 / 04 [redacted] 7204
CONSTRUCTIE AKKOORD [redacted]

Gevers Deynootweg 93
Postbus 84319
2508 AH Den Haag
Tel 070 3583 583
Fax 070 3540 163
www.arcadis.nl

Opdrachtgever : Shell International Chemicals BV -
Ontwerp : Arcadis Bouw & Vastgoed BV
Project :
Shell NTC Amsterdam

Onderwerp :
Begane Grondvloer
tpv as 7 t/m as 19 en
as 119 t/m as 129

Fase	: Werkfase		
Schaal	: 150	Discipline	: Constructie
Bladformaat	: A0	Getekend	: [redacted]
Naam submap	:	Gecontroleerd	:
Bestandsnaam	: CW2008	Goedgekeurd	:
Plotschaal	: 1:1	Status	: definitief
Projectnummer:		Tekeningnr. : Type :	Versie :
140327.000256		CW2008 W	C