Bordessen BO — voorblad wijz. C

merk	lengte	hoogte	dikte	niveau bg	1e	2e	3e	hold	def.	totaal	inhoud per elem.	gewicht per elem.	vorm wijz.	vorm def.	wapening tek.nr.	wapening wijz.	wapening def.
	mm	mm	mm							aantal	m^3	ton					
BO10				2					2	2	0,731	1,828		A	BO10-W		A
BO20				2	2	2		6		6	0,611	1,528		B	BO20-W		B
BO21				2	2	2		6		6	0,308	0,770		B	BO21-W		B
BO30					1	1			2	2	0,818	2,045		A	BO30-W		A
BO31					1	1			2	2	0,818	2,045		A	BO30-W		A
BO40							1		1	1	0,804	2,010		A	BO30-W		A
BO41							1		1	1	0,804	2,010			BO30-W		A
	6	6	6	2						20	11,9	29,6					
	6	6	6	2						20 stuks	totaal m^3	totaal ton					

Van Eijk Adviesburo voor
Civiele Technieken
Arubastraat 2
1058 VE AMSTERDAM
Telefoon 020 - 616 16 62
Telefax 020 - 616 17 37

E			
D			
C	22-12-06	Definitief vorm en wapening	
B	19-12-06	Definitief vorm en wapening	
A	30-11-06	Voorlopig vorm en wapening	
uitg.	datum	omschrijving	

Gemeente Amsterdam
Stadsdeel Oud-Zuid
Constructie geen bezwaar
Datum : 14-02-'07
Paraaf : S.G.
EV

opdrachtgever	KBM Katwijk
project	VZA Amsterdam
onderdeel	Prefab bordessen

Aveco de Bondt
ingenieursbedrijf
de Bondt Eindhoven bv Postbus 7020; 5605 JA EINDHOVEN
Tel.: (0402) 500700 E-mail: eindhoven@avecodebondt.nl
Fax: (0402) 500701 Web: www.avecodebondt.nl

061756	VB-BO
ordernummer	tekening

Prefab Skeletbouw Nederland

the scale towards document

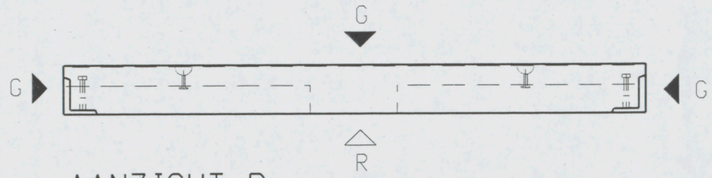

AANZICHT B

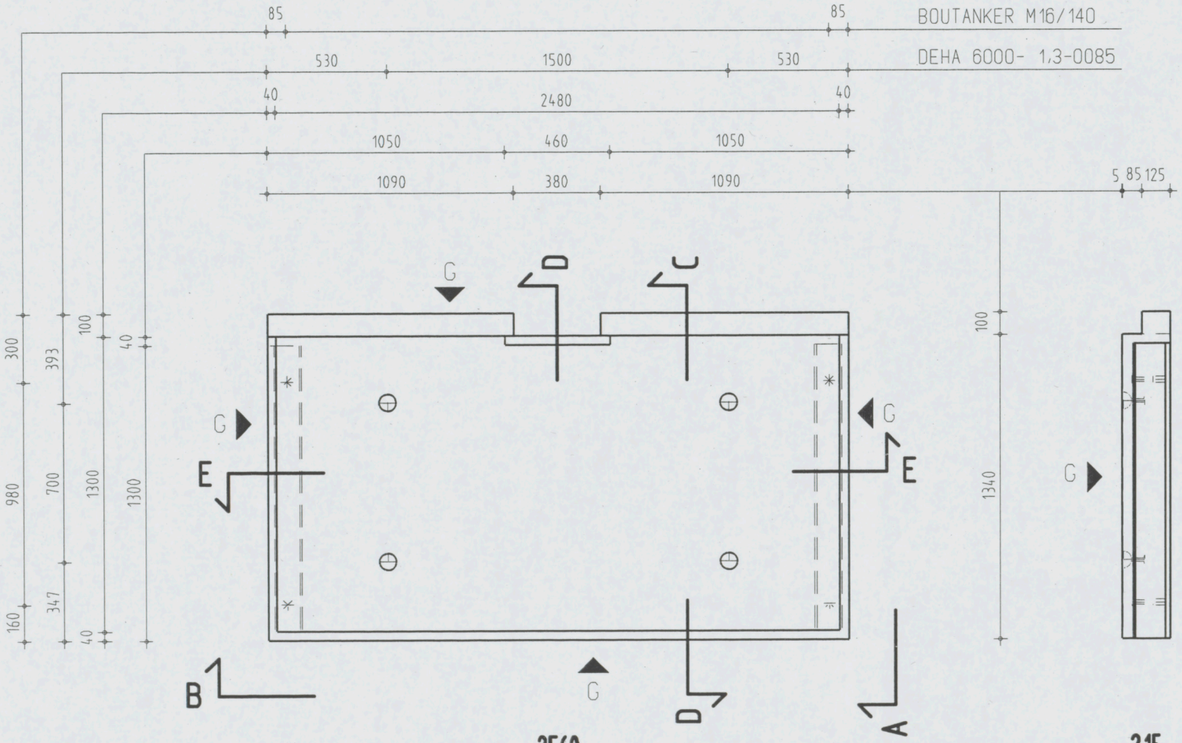

BOVENAANZICHT

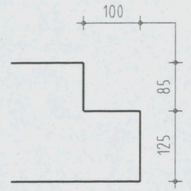

DRSN. C

1 10

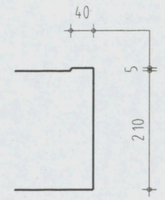

DRSN. D

1 10

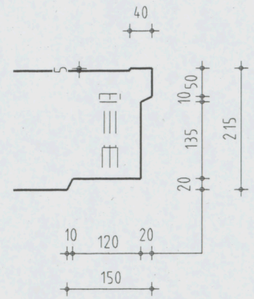

DRSN. E

1 10

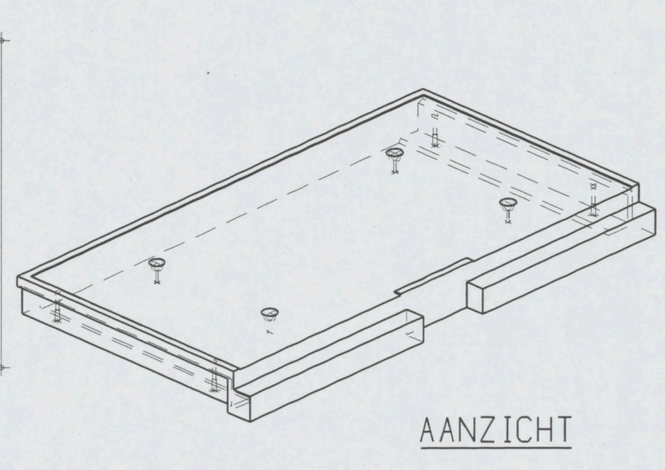

AANZICHT

215

AANZICHT A

Instortvoorzieningen

4 x DEHA 6000- 1,3-0085
4 x BOUTANKER M16/140

AKKOORD VOOR PRODUKTIE

Paraaf

Status

DEFINITIEF

◀	Vellingkanten 10+10 mm
◀	Malzijde (schoonwerk)
◀ V	Malzijde (vuilwerk)
◀ G	Malzijde (gestraald)
△	Stortzijde (onbehandeld)
△ R	Stortzijde (Gerold)
△ S	Stortzijde (Spanen)
	Spouwankers - st/m2

Inhoud	731 L
Gewicht	1828 KG
Cementsoort	PC
Betonkwaliteit	C35/45
Staalkwaliteit	FEB500
Dekking	25
Milieuklasse	XC3
Oppervlakte	-

wijz	datum	get.	gec.
F			
E			
D			
C			
B			
A	19-12-06	J.S.	
X	30-11-06	L.S.	

Werk VZA Amsterdam

Opdr.gever KBM Katwijk

Onderdeel Bordessen

Aantal zie VB-B0

schaal 1 25 formaat 420x297

Order 061756

Princ.wap. B010-W

Blad B010

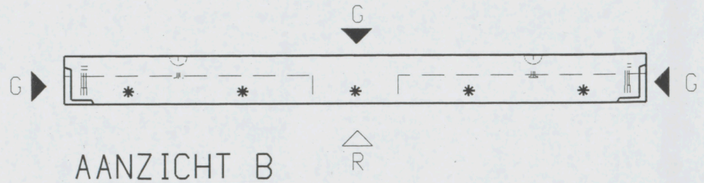

AANZICHT B

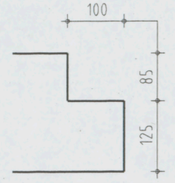

DRSN. C

1 10

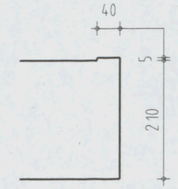

DRSN. D

1 10

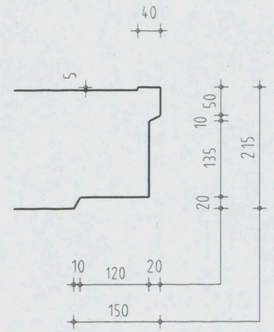

DRSN. E

1 10

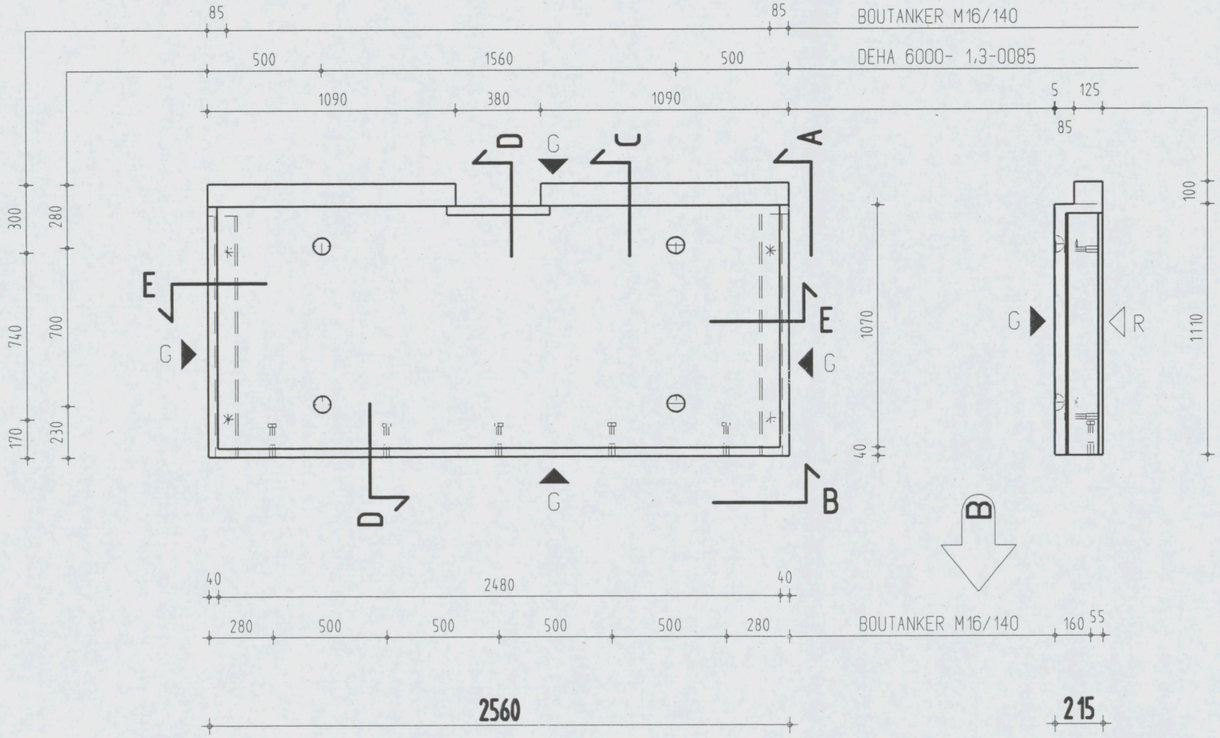

BOVENAANZICHT

AANZICHT A

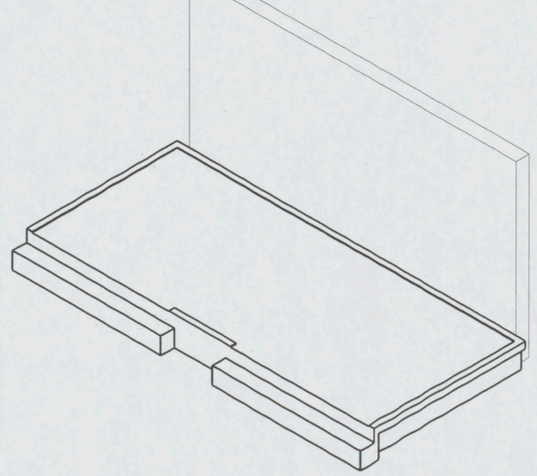

AANZICHT

Instortvoorzieningen

4 x DEHA 6000- 1.3-0085

9 x BOUTANKER M16/140

AKKOORD VOOR PRODUKTIE

Paraaf

Status

DEFINITIEF

◀	Vellingkanten 10*10 mm
◀◀	Malzijde (schoonwerk)
◀◀ V	Malzijde (vuilwerk)
◀◀ G	Malzijde (gestraald)
◁	Stortzijde (onbehandeld)
◁ R	Stortzijde (Gerold)
◁ S	Stortzijde (Spanen)
	Spouwankers - st/m2

Inhoud	611 L
Gewicht	1528 KG
Cementsoort	PC
Betonkwaliteit	C35/45
Staalkwaliteit	FEB500
Dekking	25
Milieuklasse	XC3
Oppervlakte	-

wijz	datum	get.	gec.
F			
E			
D			
C			
B	22-12-06	L.S.	
A	19-12-06	J.S.	
X	30-11-06	L.S.	

Werk VZA Amsterdam

Opdr.gever KBM Katwijk

Onderdeel Bordessen

Aantal zie VB-B0

schaal 1:25 formaat 420x297

Order 061756

Princ.wap. B020-W

Blad B020

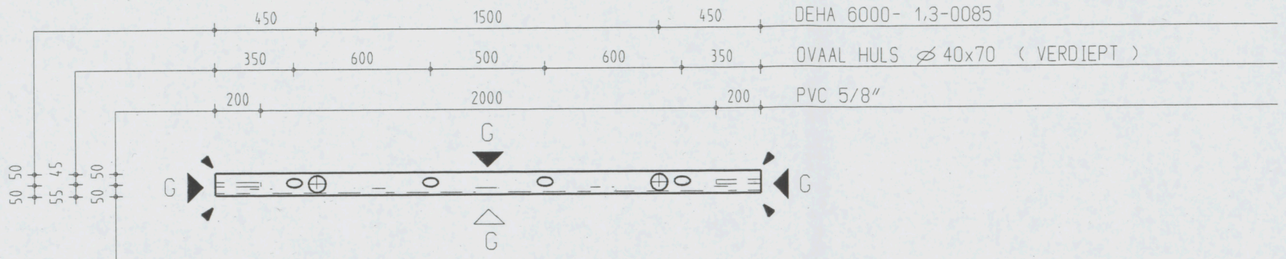

BOVENAANZICHT

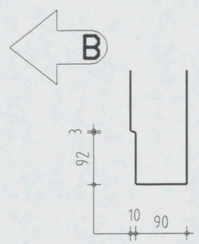

DRSN. B

1 10

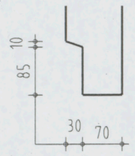

DRSN. C

1 10

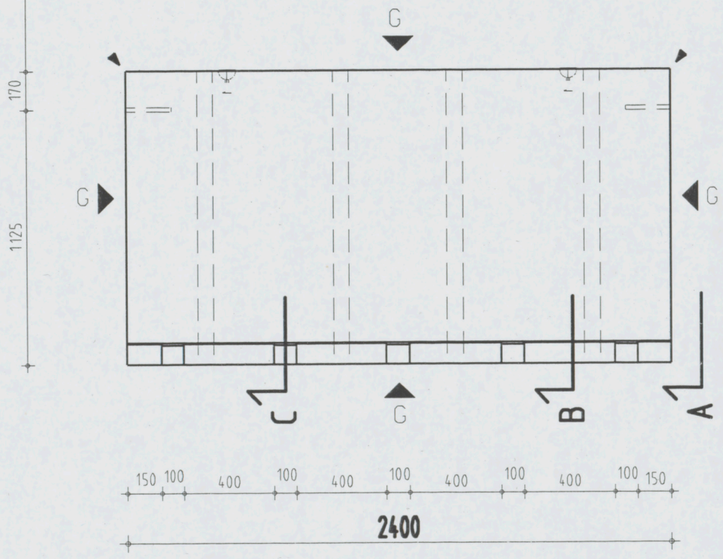

AANZICHT AFWERKZIJDE

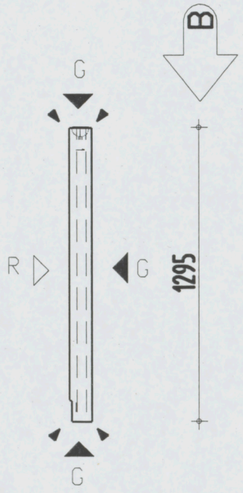



AANZICHT A

Instortvoorzieningen
2 x DEHA 6000- 1,3-0085
4 x OVAAL HULS ⌀ 40x70
2 x PVC 5/8"-200

LET OP !! OPMERKING
Vellingkanten ZO KLEIN MOGELIJK !
DEKKING IS 15 MM !

AKKOORD VOOR PRODUKTIE

Paraaf

Status
DEFINITIEF

◄ Vellingkanten ZIE OPMERKING !!
◄ Malzijde (schoonwerk)
◄ V Malzijde (vuilwerk)
◄ G Malzijde (gestraald)
◁ Stortzijde (onbehandeld)
◁ R Stortzijde (Gerold)
◁ G Stortzijde (Gestraald)
Spouwankers - st/m2

Inhoud	308 L
Gewicht	770 KG
Cementsoort	PC
Betonkwaliteit	C35/45
Staalkwaliteit	FEB500
Dekking	15
Milieuklasse	XC3
Oppervlakte	-

wijz	datum	get.	gec.
F			
E			
D			
C			
B	22-12-06	L.S.	
A	19-12-06	J.S.	
X	30-11-06	L.S.	

Werk VZA Amsterdam
Opdr.gever KBM Katwijk
Onderdeel Bordessen
Aantal zie VB-BO
schaal 1 25 formaat 420x297

Order 061756
Princ.wap. B021-W
Blad B021

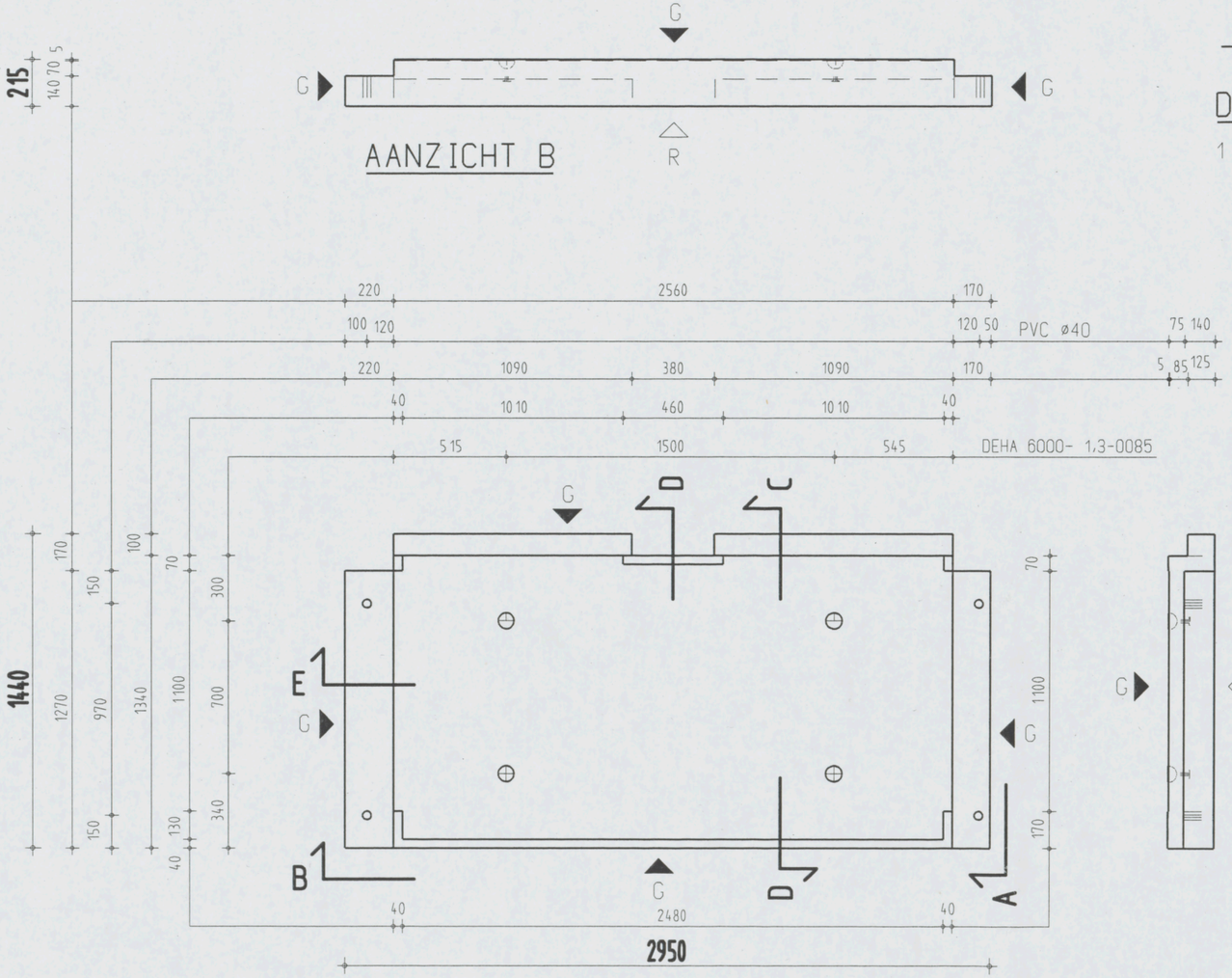

BOVENAANZICHT

AANZICHT A

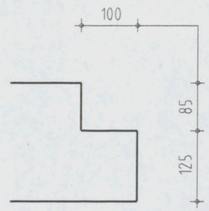

DRSN. C

1 10

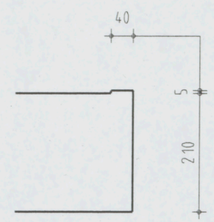

DRSN. D

1 10

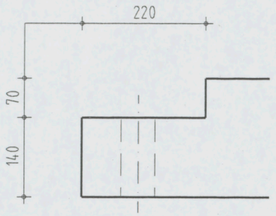

DRSN. E

1 10

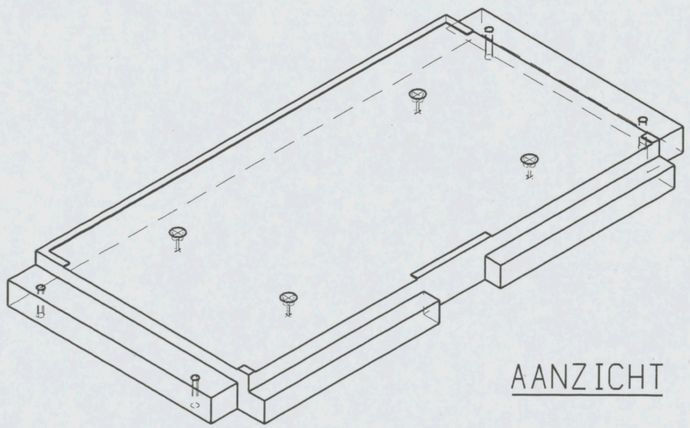

AANZICHT

Instortvoorzieningen

4 x DEHA 6000- 1,3-0085

4 x PVC ø40-140

AKKOORD VOOR PRODUKTIE

Paraaf

Status

DEFINITIEF

◄ Vellingkanten 10+10 mm
◄ Malzijde (schoonwerk)
◄ V Malzijde (vuilwerk)
◄ G Malzijde (gestraald)
◁ Stortzijde (onbehandeld)
◁ R Stortzijde (Gerold)
◁ S Stortzijde (Spanen)
Spouwankers - st/m2

Inhoud	818 L
Gewicht	2045 KG
Cementsoort	PC
Betonkwaliteit	C35/45
Staalkwaliteit	FEB500
Dekking	25
Milieuklasse	XC3
Oppervlakte	-

F				
E				
D				
C				
B				
A	19-12-06	J.S.		
X	30-11-06	L.S.		
wijz	datum	get.	gec.	

Werk VZA Amsterdam

Opdr.gever KBM Katwijk

Onderdeel Bordessen

Aantal zie VB-BO

schaal 1:25 formaat 420x297

Order 061756

Princ.wap. B030-W

Blad B030



AANZICHT B

BOVENAANZICHT

AANZICHT A

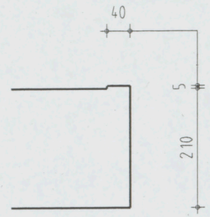

DRSN. D

1 10

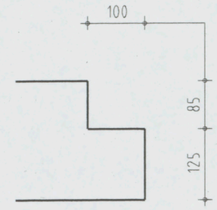

DRSN. C

1 10

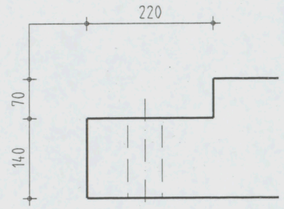

DRSN. E

1 10

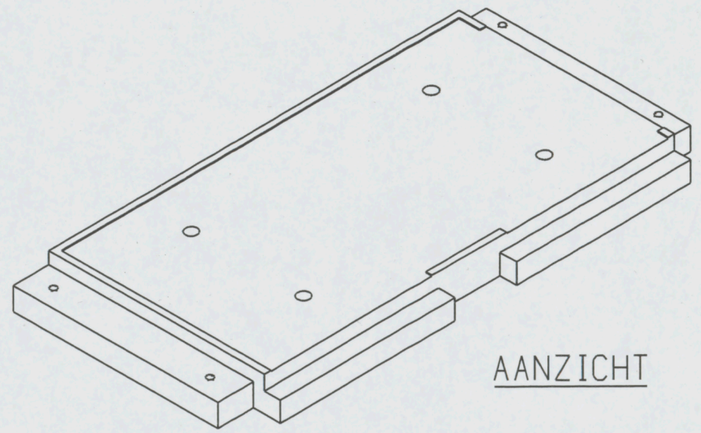

AANZICHT

Instortvoorzieningen

4 x DEHA 6000- 1,3-0085

4 x PVC ø40-140

AKKOORD VOOR PRODUKTIE

Paraaf

Status

DEFINITIEF

◄ Vellingkanten 10+10 mm
◄ Malzijde (schoonwerk)
◄ V Malzijde (vuilwerk)
◄ G Malzijde (gestraald)
◁ Stortzijde (onbehandeld)
◁ R Stortzijde (Gerold)
◁ S Stortzijde (Spanen)
Spouwankers - st/m2

Inhoud	818 L
Gewicht	2045 KG
Cementsoort	PC
Betonkwaliteit	C35/45
Staalkwaliteit	FEB500
Dekking	25
Milieuklasse	XC3
Oppervlakte	-

wijz	datum	get.	gec.
F			
E			
D			
C			
B			
A	19-12-06	J.S.	

Werk VZA Amsterdam

Opdr.gever KBM Katwijk

Onderdeel Bordessen

Aantal zie VB-B0

schaal 1:25 formaat 420x297

Order 061756

Princ.wap. B030-W

Blad B031



AANZICHT B

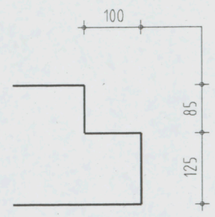

DRSN. C

1 10

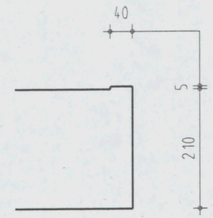

DRSN. D

1 10

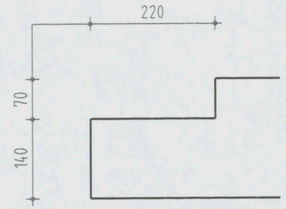

DRSN. E

1 10

BOVENAANZICHT

215

AANZICHT A

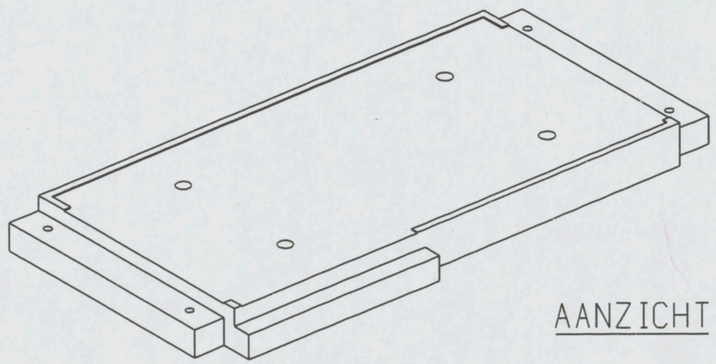

AANZICHT

Instortvoorzieningen

4 x DEHA 6000- 1,3-0085

4 x PVC ø40-140

AKKOORD VOOR PRODUKTIE

Paraaf

Status: DEFINITIEF

◀	Vellingkanten 10+10 mm
◀◀	Malzijde (schoonwerk)
◀◀ V	Malzijde (vuilwerk)
◀◀ G	Malzijde (gestraald)
◁	Stortzijde (onbehandeld)
◁ R	Stortzijde (Gerold)
◁ S	Stortzijde (Spanen)
	Spouwankers - st/m2

Inhoud	804 L
Gewicht	2010 KG
Cementsoort	PC
Betonkwaliteit	C35/45
Staalkwaliteit	FEB500
Dekking	25
Milieuklasse	XC3
Oppervlakte	-

wijz	datum	get.	gec.
F			
E			
D			
C			
B			
A	19-12-06	J.S.	
X	30-11-06	L.S.	

Werk: VZA Amsterdam

Opdr.gever: KBM Katwijk

Onderdeel: Bordessen

Aantal: zie VB-B0

schaal 1:25 formaat 420x297

Order: 061756

Princ.wap.: B030-W

Blad: B040

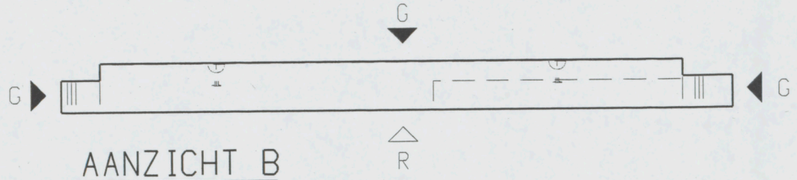

AANZICHT B

BOVENAANZICHT

AANZICHT A

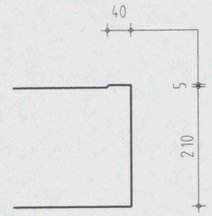

DRSN. D

1 10

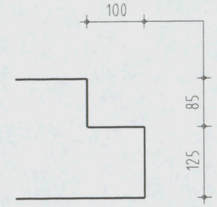

DRSN. C

1 10

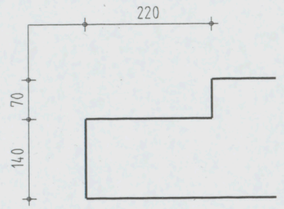

DRSN. E

1 10

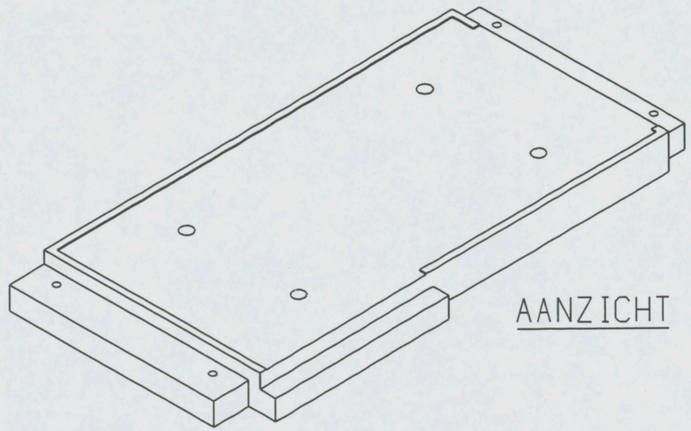

AANZICHT

Instortvoorzieningen

4 x DEHA 6000- 1,3-0085

4 x PVC ø40-140

AKKOORD VOOR PRODUKTIE

Paraaf

Status

DEFINITIEF

◄ Vellingkanten 10*10 mm
◄ Malzijde (schoonwerk)
◄ V Malzijde (vuilwerk)
◄ G Malzijde (gestraald)
◁ Stortzijde (onbehandeld)
◁ R Stortzijde (Gerold)
◁ S Stortzijde (Spanen)
Spouwankers - st/m2

Inhoud	804 L
Gewicht	2010 KG
Cementsoort	PC
Betonkwaliteit	C35/45
Staalkwaliteit	FEB500
Dekking	25
Milieuklasse	XC3
Oppervlakte	-

	wijz	datum	get.	gec.
F				
E				
D				
C				
B				
A	X	19-12-06	J.S.	

Werk VZA Amsterdam

Opdr.gever KBM Katwijk

Onderdeel Bordessen

Aantal zie VB-B0

schaal 1 25 formaat 420x297

Order 061756

Princ.wap. B030-W

Blad B041

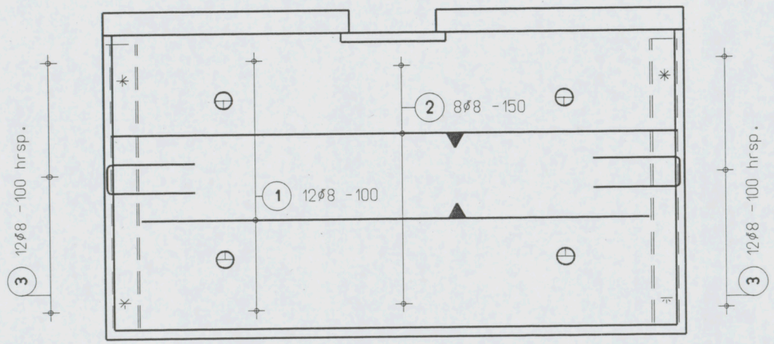

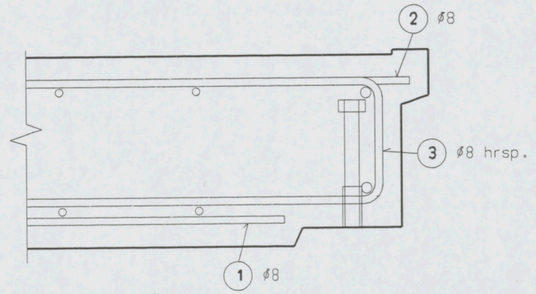

Drsn.1

1 10

OVERIGE WAPENING ALS B030-W

AKKOORD VOOR PRODUKTIE

Paraaf

Status

DEFINITIEF

- Vellingkanten 10*10 mm
- Malzijde (schoonwerk)
- V Malzijde (vuilwerk)
- A Malzijde (wordt in het werk afgewerkt)
- Stortzijde (onbehandeld)
- R Stortzijde (Gerold)
- S Stortzijde (Spanen)
- Spouwankers - st/m2

Inhoud	731 L
Gewicht	1828 KG
Cementsoort	PC
Betonkwaliteit	C35/45
Staalkwaliteit	FEB500
Dekking	25
Milieuklasse	XC3
Oppervlakte	-

wijz	datum	get.	gec.
F			
E			
D			
C			
B			
A	19-12-06	J.S.	
X	29-11-06	L.S.	

Werk VZA Amsterdam

Opdr.gever KBM Katwijk

Onderdeel Bordessen

Aantal zie VB-80

schaal 1 25 formaat 420x297

Order 061756

Princ.wap.

Blad B010-W

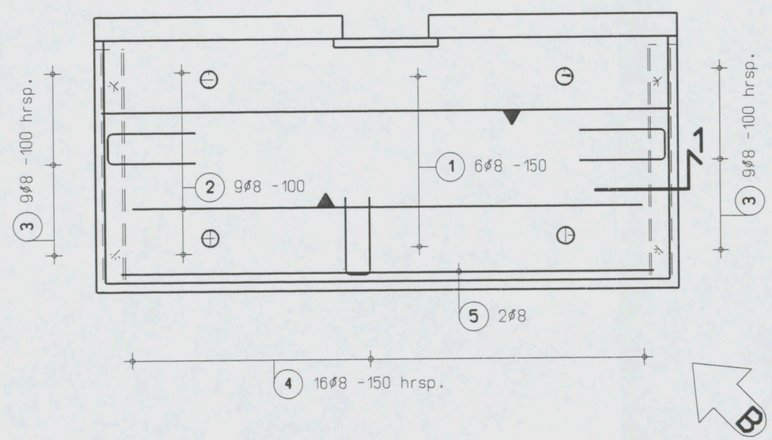

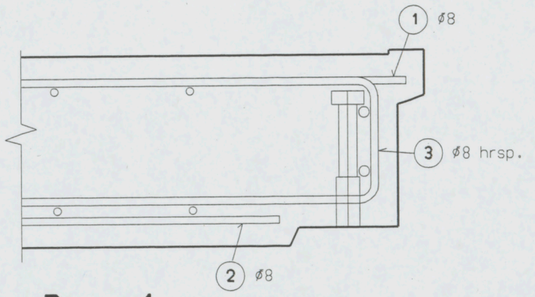

Drsn.1

1 10

OVERIGE WAPENING ALS B030-W

AKKOORD VOOR PRODUKTIE

Paraaf

Status

DEFINITIEF

◄ Vellingkanten 10+10 mm
◄ Malzijde (schoonwerk)
◄V Malzijde (vuilwerk)
◄G Malzijde (gestraald)
◁ Stortzijde (onbehandeld)
◁R Stortzijde (Gerold)
◁S Stortzijde (Spanen)
Spouwankers - st/m2

Cementsoort	PC
Betonkwaliteit	C35/45
Staalkwaliteit	FEB500
Dekking	25
Milieuklasse	XC3
Oppervlakte	-

wijz	datum	get.	gec.
F			
E			
D			
C			
B	22-12-06	L.S.	
A	19-12-06	J.S.	
X	30-11-06	G.K.	

Werk VZA Amsterdam
Opdr.gever KBM Katwijk
Onderdeel Bordessen
Aantal zie VB-B0
schaal 1:25 formaat 420x297

Order 061756
Princ.wap.
Blad B020-W

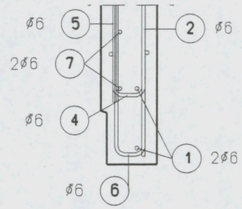

DRSN. 1

1 10

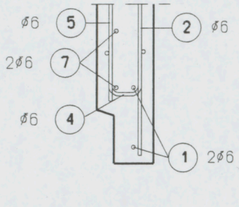

DRSN. 2

1 10

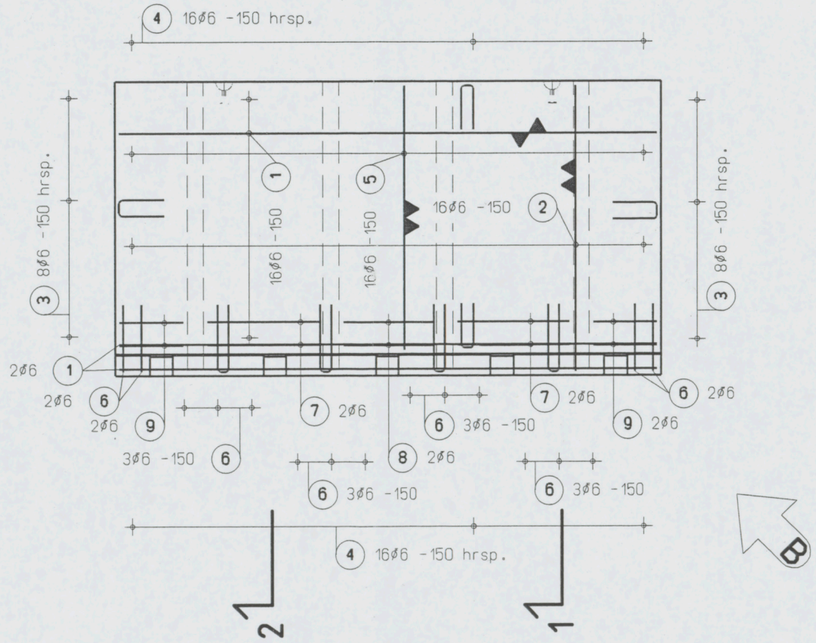

LET OP !
DEKKING IS 15 MM !

AKKOORD VOOR PRODUKTIE

Paraaf

Status
DEFINITIEF

- Vellingkanten 10+10 mm
- Malzijde (schoonwerk)
- V Malzijde (vuilwerk)
- G Malzijde (gestraald)
- Stortzijde (onbehandeld)
- R Stortzijde (Gerold)
- S Stortzijde (Spanen)
- Spouwankers - st/m2

Cementsoort	PC
Betonkwaliteit	C35/45
Staalkwaliteit	FEB500
Dekking	15
Milieuklasse	XC3
Oppervlakte	-

wijz	datum	get.	gec.
F			
E			
D			
C			
B	22-12-06	L.S.	
A	19-12-06	J.S.	
X	30-11-06	G.K.	

Werk VZA Amsterdam
Opdr.gever KBM Katwijk
Onderdeel Bordessen
Aantal zie VB-B0
schaal 1:25 formaat 420x297

Order 061756
Princ.wap.
Blad B021-W

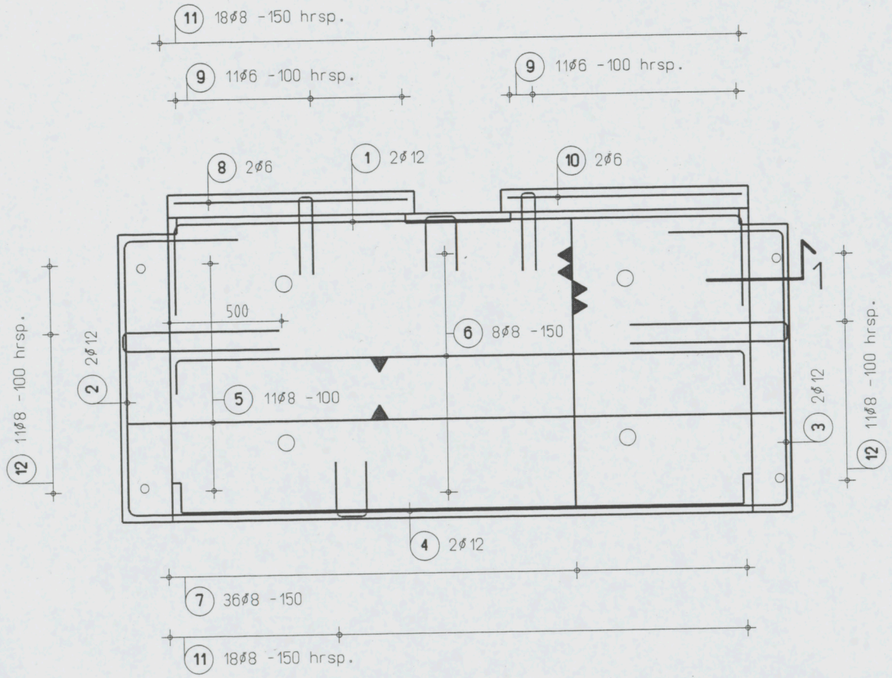

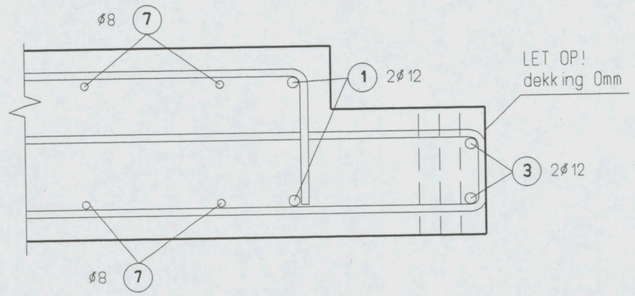

Drsn.1

1 10

AKKOORD VOOR PRODUKTIE

Paraaf

Status

DEFINITIEF

- Vellingkanten 10+10 mm
- Malzijde (schoonwerk)
- V Malzijde (vuilwerk)
- G Malzijde (gestraald)
- Stortzijde (onbehandeld)
- R Stortzijde (Gerold)
- S Stortzijde (Spanen)
- Spouwankers - st/m2

Inhoud	818 L
Gewicht	2045 KG
Cementsoort	PC
Betonkwaliteit	C35/45
Staalkwaliteit	FEB500
Dekking	25
Milieuklasse	XC3
Oppervlakte	-

wijz	datum	get.	gec.
F			
E			
D			
C			
B			
A	19-12-06	J.S.	
X	29-11-06	L.S.	

Werk VZA Amsterdam

Opdr.gever KBM Katwijk

Onderdeel Bordessen

Aantal zie VB-BO

schaal 1:25 formaat 420x297

Order 061756

Princ.wap.

Blad B030-W