From: "5.1,2,e" <5.1,2,e@5.1,5>
Sent: Wed, 29 Jun 2022 13:30:39 +0200
To: "5.1,2,e" <5.1,2,e@amsterdam.nl>; "5.1,2,e" <5.1,2,e@amsterdam.nl>
Subject: RE: winnende plannen 2021

Beste 5.1,2,e

Dit is een domper op de feestvreugde na het bericht van 5.1,2,e
Kan het ontwerp dusdanig worden aangepast dat er niet op de randen kan worden gezeten?

Wij komen graag naar de presentatie van het ontwerp aan de buurt.

Bij voorbaat dank.

Met vriendelijke groet,
5.1,2,e
5.1,2,e
5.1,2,e
5.1,2,e

From: 5.1,2,e@amsterdam.nl]
Sent: woensdag 29 juni 2022 12:27
To: 5.1,2,e <5.1,2,e@amsterdam.nl>; '5.1,2,e' <5.1,2,e@5.1,5>
Subject: RE: winnende plannen 2021

Beste 5.1,2,e

In aanvulling op het bericht van collega 5.1,2,e kan ik inderdaad bevestigen dat het gaat om plantenvakken, maar wel met een verhoogde zitrand aan de gevelkant. Die heeft een dubbele functie; je loopt dan niet door het groen heen en je kunt er even op plaatsnemen. Omdat deze rand grotendeels wordt uitgevoerd in koud beton of natuursteen lokt dit niet echt uit voor langdurig zitten. Of er hout wordt toegepast – zoals verderop in de Weesperstraat is gedaan - moet ik navragen.

Ik begrijp dat overlast een aandachtspunt is, we proberen daar in het ontwerp rekening mee te houden. In het winnende plan is wel duidelijk gecommuniceerd met de buurt: "De plantenbakken hebben een zitgedeelte, waardoor het ontwerp bijdraagt aan een gezellige, groene verblijfs- en ontmoetingsruimte voor bewoners en bezoekers." Daar is volop op gestemd.

Er komt binnenkort een moment dat we het ontwerp aan de buurt presenteren. Heel fijn als u daarbij kan zijn.

Hartelijke groet,

5.1,2,e | 5.1,2,e Nieuwmarkt- en Waterloopleinbuurt | Stadsdeel Centrum | Gemeente Amsterdam | M. 5.1,2,e

---

Van: 5.1,2,e
Verzonden: woensdag 29 juni 2022 11:20
Aan: '5.1,2,e'; 5.1,2,e
CC: 5.1,2,e
Onderwerp: RE: winnende plannen 2021

Dag 5.1,2,e

Het plan voor groen in de Jodenbreestraat is in de tussentijd al een beetje aangepast. Het idee was inderdaad eerst plantenbakken, maar de voorkeur is uitgesproken voor groen in de volle grond (dus in maaiveld). Dat is duurzamer en ook beter voor Amsterdam rainproof etc. Dus de bankjes komen er niet.

Groeten, 5.1,2,e

Van: 5.1,2,e <5.1,2,e @5.1,5>
Verzonden: dinsdag 28 juni 2022 14:31
Aan: 5.1,2,e <5.1,2,e @amsterdam.nl>
Onderwerp: RE: winnende plannen 2021

Beste 5.1,2,e

Bedankt voor je snelle reactie en fijn dat er binnenkort wordt gestart met de werkzaamheden.

Ik lees op de website van de gemeente dat in het plan voor vergroening van de Jodenbreestraat ook is opgenomen dat de plantenbakken een zitgedeelte krijgen.

Het idee is dat dit zitgedeelte bij zou kunnen dragen aan een gezellige, groene verblijfs- en ontmoetingsruimte voor bewoners en bezoekers.
Helaas leert de praktijk dat de bezoekers/toeristen die dit gedeelte van het centrum bezoeken, niet de mensen zijn die hier aan bijdragen, maar juist dag en nacht overlast veroorzaken.
Ook vinden er steeds meer prive feestjes plaats in de openbare ruimte.

Meer bankjes betekent meer overlast en deze zijn een ongewenste extra terrasuitbreiding voor de horeca.
Zitgelegenheid van horeca heeft controle, waardoor overlast beperkt wordt.
Openbare zitgelegenheid heeft geen controle.

Kan het plaatsen van zitgelegenheid bij de plantenbakken in de Jodenbreestraat worden geschrapt?
Het plan "Fleurige plantenbakken Plantenbakken rondom 10 bomen in de Jodenbreestraat" zonder zitgelegenheid zal dan zeker bijdragen aan het vergroenen van de Jodenbreestraat.

Bij voorbaat dank.

Met vriendelijke groet,
5.1,2,e
5.1,2,e
5.1,2,e
5.1,2,e

From: 5.1,2,e 5.1,2,e @amsterdam.nl]
Sent: maandag 27 juni 2022 12:04
To: '5.1,2,e' <5.1,2,e @5.1,5>; 5.1,2,e <5.1,2,e @amsterdam.nl>
Cc: 5.1,2,e <5.1,2,e @amsterdam.nl>; 5.1,2,e <5.1,2,e @amsterdam.nl>
Subject: RE: winnende plannen 2021

Dag 5.1,2,e

Dank voor uw e-mail.

Beide genoemde plannen worden binnenkort uitgevoerd. In principe staat het verfraaien van de transformatorhuisjes in de startblokken. Er wordt alleen nog gewerkt aan de beheerovereenkomst en dan kan het plan uitgevoerd worden.

Het plan voor vergroening van de Jodenbreestraat wordt naar verwachting in het derde kwartaal van 2022 uitgevoerd.

Hartelijke groeten,

5.1,2,e

Van: 5.1,2,e <5.1,2,e @5.1,5>
Verzonden: zondag 26 juni 2022 23:27
Aan: 5.1,2,e <5.1,2,e @amsterdam.nl>
Onderwerp: winnende plannen 2021

Beste mensen,

Twee van de winnende plannen 2021 zijn:
-Plantenbakken rondom 10 bomen in de Jodenbreestraat
-Het transformatorhuisje Jodenbreestraat verfraaien met oude, historische afbeeldingen

Wanneer gaan deze plannen worden uitgevoerd?

Bij voorbaat dank.

Met vriendelijke groet,

5.1,2,e
5.1,2,e
5.1,2,e

De gemeente Amsterdam streeft naar optimale dienstverlening en zorgvuldige afhandeling van e-mailverkeer. Als deze e-mail niet voor u is bestemd, laat dit dan weten aan de afzender en verwijder de e-mail. Voor meer informatie: www.amsterdam.nl/proclaimer.

De gemeente Amsterdam streeft naar optimale dienstverlening en zorgvuldige afhandeling van e-mailverkeer. Als deze e-mail niet voor u is bestemd, laat dit dan weten aan de afzender en verwijder de e-mail. Voor meer informatie: www.amsterdam.nl/proclaimer.

From: "5.1.2,e"
Sent: Mon, 26 Sep 2022 11:22:58 +0200
To: "5.1.2,e" <5.1.2,e@amsterdam.nl>; "5.1.2,e" <5.1.2,e@amsterdam.nl>
Cc: "5.1.2,e" <5.1.2,e@amsterdam.nl>
Subject: RE: Gelden voor groenstroken Jodenbree

Hai 5.1.2,e

Prima, maar wat mij betreft volstaat dit akkoord, of wil je expliciet een akkoord op dat het budget naar Verkeer en Openbare Ruimte gaat, in plaats van Stadswerken?

Met vriendelijke groet,

5.1.2,e
5.1.2,e

Gemeente Amsterdam

M 5.1.2,e
5.1.2,e@amsterdam.nl

5.1.2,e 1018 DN Amsterdam

5.1.2,e
Op dit bericht is een proclaimer van toepassing:
amsterdam.nl/proclaimer

Van: 5.1.2,e <5.1.2,e@amsterdam.nl>
Verzonden: maandag 26 september 2022 10:51
Aan: 5.1.2,e <5.1.2,e@amsterdam.nl>; 5.1.2,e <5.1.2,e@amsterdam.nl>
CC: 5.1.2,e <5.1.2,e@amsterdam.nl>
Onderwerp: FW: Gelden voor groenstroken Jodenbree

Dag beide,

5.1.2,e was sowieso al akkoord, zie hieronder.
Ze is nu op vakantie dus kan pas 10 oktober weer reageren.

Groeten, 5.1.2,e

Van: 5.1.2,e <5.1.2,e@amsterdam.nl>
Verzonden: maandag 27 juni 2022 14:41
Aan: 5.1.2,e <5.1.2,e@amsterdam.nl>; 5.1.2,e <5.1.2,e@amsterdam.nl>; 5.1.2,e <5.1.2,e@amsterdam.nl>
CC: 5.1.2,e <5.1.2,e@amsterdam.nl>; 5.1.2,e <5.1.2,e@amsterdam.nl>
Onderwerp: RE: Gelden voor groenstroken Jodenbree

Dag collega's,

Ik ben akkoord met onderstaand voorstel van 5.1.2,e

Groet, 5.1.2,e

Van: 5.1.2.e <5.1.2.e @amsterdam.nl>
Verzonden: woensdag 22 juni 2022 10:09
Aan: 5.1.2.e <5.1.2.e @amsterdam.nl>; 5.1.2.e <5.1.2.e @amsterdam.nl>; 5.1.2.e <5.1.2.e @amsterdam.nl>
CC: 5.1.2.e <5.1.2.e @amsterdam.nl>; 5.1.2.e <5.1.2.e @amsterdam.nl>
Onderwerp: RE: Gelden voor groenstroken Jodenbree

Dag 5.1.2.e

Kun jij akkoord geven per mail op het verzoek om 5.1.2.b over te hevelen van het democratiseringsbudget (5.1.2.e naar Stadswerken voor de uitvoering van het winnende project 'groen in de Jodenbreestraat'?

Groeten,

5.1.2.e

5.1.2.e
Stadsdeel Centrum

Gemeente Amsterdam

Tel 5.1.2.e
E-mail 5.1.2.e @amsterdam.nl
Internet www.amsterdam.nl

Aanwezig: maandag, dinsdag, woensdag en donderdag

Van: 5.1.2.e <5.1.2.e @amsterdam.nl>
Verzonden: vrijdag 17 juni 2022 11:06
Aan: 5.1.2.e <5.1.2.e @amsterdam.nl>; 5.1.2.e <5.1.2.e @amsterdam.nl>
CC: 5.1.2.e <5.1.2.e @amsterdam.nl>; 5.1.2.e <5.1.2.e @amsterdam.nl>
Onderwerp: RE: Gelden voor groenstroken Jodenbree

Besten,

Ja, zo zou het idd. moeten gaan. Voor de interne verrekening heb ik de boekingscombinatie nodig waar het bedrag van 5.1.2.b naar overgeboekt moet worden.
Voor Centrum weet ik de boekingscombinatie, dat is 5.1.2.e 5.1.2.e

Kunnen jullie dit laten weten? Voor de IV is ook het akkoord van 5.1.2.e nodig (als 'betalende' budgethouder).

Kun jij dit laatste verzorgen 5.1.2.e ? 4.1.4

Groeten,
5.1.2.e

Van: 5.1.2.e <5.1.2.e @amsterdam.nl>
Verzonden: vrijdag 17 juni 2022 9:41
Aan: 5.1.2.e <5.1.2.e @amsterdam.nl>
CC: 5.1.2.e <5.1.2.e @amsterdam.nl>; 5.1.2.e <5.1.2.e @amsterdam.nl>; 5.1.2.e

<5.1.2,e @amsterdam.nl>
Onderwerp: Re: Gelden voor groenstroken Jodenbree

Hoi 5.1.2,e wat een goed nieuws!
5.1.2,e kan dat doen van het 5.2,1 5.1.2,e zeg ik 3ven uit mijn hoofd in de trein onderweg naar 4.1.4 :) het wordt dan een interne overboeking

Groeten 5.1.2,e

Outlook voor Android downloaden

From: 5.1.2,e <5.1.2,e @amsterdam.nl>
Sent: Thursday, June 16, 2022 5:18:11 PM
To: 5.1.2,e <5.1.2,e @amsterdam.nl>
Cc: 5.1.2,e <5.1.2,e @amsterdam.nl>; 5.1.2,e <5.1.2,e @amsterdam.nl>
Subject: Gelden voor groenstroken Jodenbree

Ha 5.1.2,e
Het project groenstroken Jodenbree beweegt langzaam richting uitvoering en dat betekent dat de projectleider over het geld moet gaan beschikken.
Weet jij waar de 5.1.2,b euro zit en bij wie 5.1.2,e moet zijn voor overheveling van deze gelden? 5.1.2,e heeft eerder dit jaar nog de 5.1.2,b euro van Waterlooplein overgezet naar 5.2,1 dat weet ik wel.
Groet,
5.1.2,e

From: *"5.1,2,e"*
Sent: *Fri, 4 Nov 2022 10:09:40 +0200*
To: *"5.1,2,e" <5.1,2,e@amsterdam.nl>; "5.1,2,e" <5.1,2,e@amsterdam.nl>*
Subject: *FW: Jodenbree/ projectbeheerser*

Goedemorgen 5.1,2,e

Dan kan 5.1,2,e je vast aan een naam van een financiële ondersteuner SDC helpen!

Groet, 5.1,2,e

Van: 5.1,2,e <5.1,2,e@amsterdam.nl>
Verzonden: donderdag 3 november 2022 16:10
Aan: 5.1,2,e <5.1,2,e@amsterdam.nl>
Onderwerp: Jodenbree/ projectbeheerser

Hoi 5.1,2,e

Voor de BEA bij de Jodenbreestraat wordt komende week een QuickScan gedaan door IB. Als daar het advies uitkomt dat er nader onderzoek moet worden gedaan (door externe partij) heb ik een inkoopnummer en routecode nodig. Bie wie kan ik die opvragen?

Met vriendelijke groet,

5.1,2,e
5.1,2,e
Directie Stadswerken, afdeling Gebied & Gebruik

Gemeente Amsterdam

M 5.1,2,e
E 5.1,2,e@amsterdam.nl
linkedin.com/in/5.1,2,e

Fogostraat 1
1060 LJ Amsterdam
amsterdam.nl

From: "5.1.2,e "
Sent: Tue, 8 Nov 2022 12:08:19 +0200
To: "5.1.2,e " <5.1.2,e @amsterdam.nl>; "5.1.2,e " <5.1.2,e @amsterdam.nl>
Cc: "5.1.2,e " <5.1.2,e @amsterdam.nl>; "5.1.2,e " <5.1.2,e @amsterdam.nl>; "5.1.2,e " <5.1.2,e @amsterdam.nl>; '5.1.2,e " <5.1.2,e @amsterdam.nl>
Subject: RE: Centrum Begroot Jodenbreestraat

Hallo 5.1.2,e

Uiteraard zullen deze kosten uit het budget betaald moeten worden.
Laten wij de offerte afwachten en indien er een tekort is zal er gekeken moeten worden zoals jij aangeeft naar de uitvoering.
De keuze voor het schrappen van vakken zal dan met het stadsdeel besproken moeten worden.

Met vriendelijke groet,

5.1.2,e
5.1.2,e 5.1.2,e
Directie Stadswerken
Gebied en Gebruik

Gemeente Amsterdam

e-mail: 5.1.2,e @amsterdam.nl

Bezoekadres: Jacob Bontiusplaats 11, 1018 LL Amsterdam

Op dit bericht is een proclaimer van toepassing: amsterdam.nl/proclaimer

---

Van: 5.1.2,e <5.1.2,e @amsterdam.nl>
Verzonden: maandag 7 november 2022 16:21
Aan: 5.1.2,e <5.1.2,e @amsterdam.nl>; 5.1.2,e <5.1.2,e @amsterdam.nl>
CC: 5.1.2,e <5.1.2,e @amsterdam.nl>; 5.1.2,e <5.1.2,e @amsterdam.nl>; 5.1.2,e <5.1.2,e @amsterdam.nl>; 5.1.2,e <5.1.2,e @amsterdam.nl>
Onderwerp: Centrum Begroot Jodenbreestraat

Dag 5.1.2,e en 5.1.2,e

Ik begrijp dat er nog een boomeffectanalyse (BEA) moet worden uitgevoerd, voor de bomen die deels worden "ingepakt" door de nieuwe plantvak/zitbank elementen.
Even voor de duidelijkheid. Het is prima dat we dit als project regelen, maar dit soort zaken hadden we niet verwacht nog uit te hoeven voeren. Immers, wij zouden als project alleen de uitvoering op ons nemen.
Hoe dan ook, de kosten van de BEA en mogelijk andere proces- of engineeringskosten die nodig zijn voor dit Centrum Begroot-deel worden uiteraard van het totale budget van 5.1.2,b afgetrokken. Misschien was dat voor iedereen duidelijk, maar het lijkt me niet verkeerd dit nogmaals te bevestigen. De 5.1.2,b is dus niet enkel beschikbaar voor realisatie (inkoop en plaatsing elementen en afwerken met groen). Gezien de hoogte van de offerte van 5.1.5 (die we inmiddels hebben afgezegd, omdat we niet tevreden waren over de samenwerking) zou dat kunnen leiden tot een tekort. In dat geval maken we dat aan jullie duidelijk met de vraag te kiezen tussen meer budget beschikbaar stellen of één van de 7 locaties niet uitvoeren.

Met vriendelijke groet,

5.1,2,e
5.1,2,e
Ingenieursbureau

Gemeente Amsterdam

M 5.1,2,e
5.1,2,e @amsterdam.nl

From: "5.1,2,e"
Sent: *Thu, 10 Nov 2022 18:57:46 +0200*
To: "5.1,2,e" <5.1,2,e@amsterdam.nl>
Cc: "5.1,2,e" <5.1,2,e@amsterdam.nl>; '5.1,2,e" <5.1,2,e@amsterdam.nl>
Subject: *RE: Centrum Begroot Jodenbreestraat*

Prima, gaan we snel een overleg inplannen.

Van: 5.1,2,e <5.1,2,e@amsterdam.nl>
Verzonden: donderdag 10 november 2022 17:47
Aan: 5.1,2,e <5.1,2,e@amsterdam.nl>
Onderwerp: RE: Centrum Begroot Jodenbreestraat

Heel goed, dank.
5.1,2,e ziet het liefst dat we de klacht en het WOO-verzoek hebben afgehandeld voordat we uitvoeren, maar er is geen reden tot stoppen.
Groet,
5.1,2,e

Van: 5.1,2,e
Verzonden: donderdag 10 november 2022 17:42
Aan: 5.1,2,e
Onderwerp: RE: Centrum Begroot Jodenbreestraat

Ik heb 5.1,2,e gevraagd om een overleg in te plannen met 5.1,2,e jij en ik. Om dan even in detail het proces door te nemen. Een en ander hangt ook af op het WOO-verzoek nog tot vertraging zal leiden. Of mogen we sowieso door?

Groet, 5.1,2,e

Van: 5.1,2,e <5.1,2,e@amsterdam.nl>
Verzonden: donderdag 10 november 2022 16:00
Aan: 5.1,2,e <5.1,2,e@amsterdam.nl>
Onderwerp: RE: Centrum Begroot Jodenbreestraat

Dank nog voor het informeren, 5.1,2,e
Lijkt mij helder. Ik wist niet dat er toch nog een BEA moest worden uitgevoerd. Hopelijk is het voorbereidende werk straks wel gereed, zodat we klaar zijn voor uitvoering in voorjaar '23.
Ik heb 5.1,2,e gevraagd om een statusupdate over die voorbereidingen, maar wellicht moet ik bij de andere (nieuwe) projectleider zijn.
Groet,
5.1,2,e

Van: 5.1,2,e
Verzonden: maandag 7 november 2022 16:21
Aan: 5.1,2,e; 5.1,2,e
CC: 5.1,2,e; 5.1,2,e; 5.1,2,e; 5.1,2,e
Onderwerp: Centrum Begroot Jodenbreestraat

Dag 5.1,2,e en 5.1,2,e

Ik begrijp dat er nog een boomeffectanalyse (BEA) moet worden uitgevoerd, voor de bomen die deels worden "ingepakt" door de nieuwe plantvak/zitbank elementen.

Even voor de duidelijkheid. Het is prima dat we dit als project regelen, maar dit soort zaken hadden we niet verwacht nog uit te hoeven voeren. Immers, wij zouden als project alleen de uitvoering op ons nemen.
Hoe dan ook, de kosten van de BEA en mogelijk andere proces- of engineeringskosten die nodig zijn voor dit Centrum Begroot-deel worden uiteraard van het totale budget van 5.1.2,b afgetrokken. Misschien was dat voor iedereen duidelijk, maar het lijkt me niet verkeerd dit nogmaals te bevestigen. De 5.1.2,b is dus niet enkel beschikbaar voor realisatie (inkoop en plaatsing elementen en afwerken met groen). Gezien de hoogte van de offerte van 5.1,5 (die we inmiddels hebben afgezegd, omdat we niet tevreden waren over de samenwerking) zou dat kunnen leiden tot een tekort. In dat geval maken we dat aan jullie duidelijk met de vraag te kiezen tussen meer budget beschikbaar stellen of één van de 7 locaties niet uitvoeren.

Met vriendelijke groet,

5.1.2,e
5.1.2,e
Ingenieursbureau

Gemeente Amsterdam

M 5.1.2,e
5.1.2,e @amsterdam.nl

From: "5.1.2.e"
Sent: Wed, 16 Nov 2022 10:20:03 +0200
To: "5.1.2.e" <5.1.2.e@amsterdam.nl>
Subject: RE: Jodenbreestraat/ BEA
Attachments: 20221116 QuickScan Bomen Jodenbreestraat.xlsx, Situatietekening 20221116 QuickScan Bomen Jodenbreestraat.pdf

Goede morgen 5.1.2.e

Hierbij de QuickScan:
Geen bijzonderheden, voldoende gegevens bekend:
Asbest analytisch niet aangetoond
PFAS Vrij Toepasbaar
Bodemkwaliteitsklasse variërend van Achtergrondwaarde tot Industrie.

Mocht je vragen hebben, ik hoor het graag!

Met vriendelijke groet,

5.1.2.e
5.1.2.e
Ingenieursbureau
Gemeente Amsterdam

M: 5.1.2.e
E: 5.1.2.e@amsterdam.nl

Weesperstraat 430, 1018 DN
Postbus 12693, 1100 AR Amsterdam
ingenieursbureau.amsterdam.nl
Werkdagen: maandag, woensdag t/m vrijdag

5.1.2.e

5.1.2.e

Op dit bericht is een proclaimer van toepassing: amsterdam.nl/proclaimer

---

Van: 5.1.2.e <5.1.2.e@amsterdam.nl>
Verzonden: dinsdag 15 november 2022 14:17
Aan: 5.1.2.e <5.1.2.e@amsterdam.nl>
Onderwerp: RE: Jodenbreestraat/ BEA

Hoi 5.1.2.e

Ik ben even benieuwd wat de uitkomst is van de QuickScan t.b.v. de Jodenbreestraat. Zou je mij dat kunnen laten weten?
Alvast bedankt voor jouw moeite!

Groeten, 5.1.2.e

Van: 5.1.2.e
Verzonden: donderdag 3 november 2022 16:04
Aan: 5.1.2.e <5.1.2.e@amsterdam.nl>

CC: 5.1,2,e <5.1,2,e @amsterdam.nl>
Onderwerp: Jodenbreestraat/ BEA

Hoi 5.1,2,e

Ik heb 5.1,2,e zojuist gesproken. Voor de plantvakken aan de noordzijde hoeft nu geen onderzoek te worden gedaan, dat is al gebeurd.

Nogmaals dank voor jouw hulp!

Groeten, 5.1,2,e

Van: 5.1,2,e
Verzonden: donderdag 3 november 2022 15:46
Aan: 5.1,2,e <5.1,2,e @amsterdam.nl>
Onderwerp: Tekening

Met vriendelijke groet,

5.1,2,e
5.1,2,e
Directie Stadswerken, afdeling Gebied & Gebruik

Gemeente Amsterdam

M 5.1,2,e
E 5.1,2,e @amsterdam.nl
linkedin.com/in/5.1,2,e

Fogostraat 1
1060 LJ Amsterdam
amsterdam.nl



LEGENDA

20221116 QuickScan Bomen Jodenbreestraat

- Bodemkwaliteitsklasse Achtergrondwaarde
- Bodemkwaliteitsklasse Industrie
- Bodemkwaliteitsklasse Wonen

Gemeente Amsterdam

Ingenieursbureau

Weesperstraat 430
Postbus 12693
1100 AR Amsterdam
Telefoon: 5.1.2.e

Project/werkgebied:
20221116 QuickScan Bomen Jodenbreestraat

Onderdeel:
Fase 1 Vooronderzoek

Opdrachtgever:
Stadswerken

Horende bij: Tekeningnummer: 1
20221116 QuickScan Bomen Jodenbreestraat.xlsx

Aantal bladen: 1 Bladnummer: 1 van 1
Projectnummer: 37884 Fase: Vooronderzoek(1)
Opsteller: 5.1.2.e

Schaal: 1:500

Papierformaat: A3

Situatietekening 20221116 QuickScan Bomen Jodenbreestraat.pdf

Paraaf: EA
Datum: 16-11-2022

From: "5.1,2,e"
Sent: Thu, 24 Nov 2022 17:58:48 +0200
To: "5.1,2,e" <5.1,2,e@amsterdam.nl>
Cc: "5.1,2,e" <5.1,2,e@amsterdam.nl>
Subject: RE: Jodenbree/ kosten BEA

Hoi 5.1,2,e

Veel dank voor de update, goed om te weten.
Ik denk dat we vooralsnog van het projectbudget uit moeten gaan. Iets anders is er niet en dit geld is voor dit project gereserveerd.
Als er aan het einde van de rit toch tekorten ontstaan, kijken we dan naar een oplossing.
Ik zie de offerte wel tegemoet.
Groet,

5.1,2,e | 5.1,2,e Nieuwmarkt- en Waterloopleinbuurt | Stadsdeel Centrum | Gemeente Amsterdam | M. 5.1,2,e

---

Van: 5.1,2,e <5.1,2,e@amsterdam.nl>
Verzonden: woensdag 23 november 2022 14:48
Aan: 5.1,2,e <5.1,2,e@amsterdam.nl>
CC: 5.1,2,e <5.1,2,e>
Onderwerp: Jodenbree/ kosten BEA

Hoi 5.1,2,e

Ik had je zojuist even gebeld maar kreeg geen gehoor, vandaar even per mail.

Even een korte update wat betreft de beplanting t.b.v. de vergroening in de Jodenbreestraat. De afgelopen weken heeft een bodemonderzoek (Quickscan) plaatsgevonden en is de BEA (Boom Effect Analyse) aangevraagd. Dat had nogal wat voeten in de aarde, die ik je verder zal besparen, vandaar de vertraging. De BEA is voor 5.1,2,e 5.1,2,e noodzakelijk om een beplantingsplan te kunnen maken. Ik ben nog in afwachting van een intake voor de BEA door Pius Floris. Uit de intake zal een offerte voortkomen. Nu is mijn vraag aan jou als opdrachtgever: wil je de kosten voor de BEA ten koste laten gaan van het projectbudget voor de vergroening of zie jij misschien nog andere mogelijkheden? Ik heb nog geen exact beeld bij de offerte maar van mijn collega's begrijp ik dat een bedrag tussen 5.1,2,b niet ongebruikelijk is. Ik hoef nu niet meteen een antwoord maar als de offerte binnen is moeten we er wel even bepalen wat we daarmee doen. Mocht de offerte onverhoopt hoog uitvallen dan heeft dat namelijk effect op de beplantingsmogelijkheden. Zodra ik de offerte binnen heb kom ik weer bij je op de lijn. Mocht je in de tussentijd vragen hebben dan hoor ik dat graag.

Met vriendelijke groet,

5.1,2,e
5.1,2,e
Directie Stadswerken, afdeling Gebied & Gebruik

Gemeente Amsterdam

M 5.1,2,e
E 5.1,2,e@amsterdam.nl
linkedin.com/in/5.1,2,e

Fogostraat 1
1060 LJ Amsterdam
amsterdam.nl

Van: 5.1,2,e <5.1,2,e @amsterdam.nl>
Verzonden: vrijdag 4 november 2022 14:04
Aan: 5.1,2,e <5.1,2,e @amsterdam.nl>; 5.1,2,e <5.1,2,e @amsterdam.nl>
CC: 5.1,2,e <5.1,2,e @amsterdam.nl>
Onderwerp: RE: Jodenbree/ projectbeheerser

5.1,2,e en 5.1,2,e

Routecode is nog steeds 5.1,2,e is de toevoeging voor het budget Centrum Begroot. Maar als er echt een inkooporder nummer moet worden aangemaakt, hebben we een offerte nodig.
@5.1,2,e hiervoor kun je 5.1,2,e benaderen, hij is de financieel adviseur in dit project.

Met vriendelijke groet,

5.1,2,e
5.1,2,e

Gemeente Amsterdam

M 5.1,2,e
5.1,2,e @amsterdam.nl

5.1,2,e 1018 DN Amsterdam

5.1,2,e
Op dit bericht is een proclaimer van toepassing:
amsterdam.nl/proclaimer

Van: 5.1,2,e <5.1,2,e @amsterdam.nl>
Verzonden: vrijdag 4 november 2022 11:43
Aan: 5.1,2,e <5.1,2,e @amsterdam.nl>; 5.1,2,e <5.1,2,e @amsterdam.nl>
CC: 5.1,2,e <5.1,2,e @amsterdam.nl>
Onderwerp: FW: Jodenbree/ projectbeheerser

Hoi 5.1,2,e

Is de routecode van ons project nog steeds 5.1,2,e? Of staat het bedrag van Centrum Begroot op een ander (sub) nummer?
Zie vraag hieronder.

Met vriendelijke groet,

5.1,2,e
5.1,2,e
Ingenieursbureau
Gemeente Amsterdam
5.1,2,e

From: "5.1,2,e "
Sent: Mon, 5 Dec 2022 10:23:23 +0200
To: "5.1,2,e " <5.1,2,e @amsterdam.nl>
Cc: "5.1,2,e " <5.1,2,e @amsterdam.nl>; "5.1,2,e " <5.1,2,e @amsterdam.nl>
Subject: RE: Jodenbree/ kosten BEA
Attachments: 17P22598746 vergroenen Jodenbreestraat (1).pdf

Beste 5.1,2,e ,

Wil jij een inkoopnummer aanmaken voor bijgaand de offerte van Pius Floris? De verwachte startdatum voor uitvoeringswerkzaamheden vanuit IB is 12/01/2022. De vergroeningswerkzaamheden volgen enige tijd daarna. Vriendelijk verzoek om daarom z.s.m. een inkoopnummer aan te maken zodat de BEA vooraf nog plaats kan vinden. Alvast bedankt voor jouw moeite!

Met vriendelijke groet,

5.1,2,e
5.1,2,e
Directie Stadswerken, afdeling Gebied & Gebruik

Gemeente Amsterdam

M 5.1,2,e
E 5.1,2,e @amsterdam.nl
linkedin.com/in/5.1,2,e

Fogostraat 1
1060 LJ Amsterdam
amsterdam.nl

Van: 5.1,2,e <5.1,2,e @amsterdam.nl>
Verzonden: donderdag 24 november 2022 16:59
Aan: 5.1,2,e <5.1,2,e @amsterdam.nl>
CC: 5.1,2,e <5.1,2,e @amsterdam.nl>
Onderwerp: RE: Jodenbree/ kosten BEA

Hoi 5.1,2,e

Veel dank voor de update, goed om te weten.
Ik denk dat we vooralsnog van het projectbudget uit moeten gaan. Iets anders is er niet en dit geld is voor dit project gereserveerd. Als er aan het einde van de rit toch tekorten ontstaan, kijken we dan naar een oplossing.
Ik zie de offerte wel tegemoet.
Groet,

5.1,2,e | 5.1,2,e Nieuwmarkt- en Waterloopleinbuurt | Stadsdeel Centrum | Gemeente Amsterdam | M. 5.1,2,e

---

Van: 5.1,2,e <5.1,2,e @amsterdam.nl>
Verzonden: woensdag 23 november 2022 14:48
Aan: 5.1,2,e <5.1,2,e @amsterdam.nl>
CC: 5.1,2,e <5.1,2,e @amsterdam.nl>
Onderwerp: Jodenbree/ kosten BEA

Groet, 5.1,2,e

Van: 5.1,2,e <5.1,2,e @amsterdam.nl>
Verzonden: donderdag 3 november 2022 16:10
Aan: 5.1,2,e <5.1,2,e @amsterdam.nl>
Onderwerp: Jodenbree/ projectbeheerser

Hoi 5.1,2,e

Voor de BEA bij de Jodenbreestraat wordt komende week een QuickScan gedaan door IB. Als daar het advies uitkomt dat er nader onderzoek moet worden gedaan (door externe partij) heb ik een inkoopnummer en routecode nodig. Bie wie kan ik die opvragen?

Met vriendelijke groet,

5.1,2,e
5.1,2,e
Directie Stadswerken, afdeling Gebied & Gebruik

Gemeente Amsterdam

M 5.1,2,e
E 5.1,2,e @amsterdam.nl
linkedin.com/in/5.1,2,e

Fogostraat 1
1060 LJ Amsterdam
amsterdam.nl

Pius Floris
Boomverzorging

Lutkemeerweg 400
1067 TH Amsterdam
Postbus 75103
1070 AC Amsterdam

T 020 497 40 80
amsterdam@piusfloris.nl
www.piusfloris.nl

Pius Floris Boomverzorging Amsterdam
IBAN NL87 ABNA 0243 4826 71
BIC ABNANL2A
KVK 34116505
BTW NL808144431B01

Gemeente Amsterdam
t.a.v. De 5.1,2,e
Weesperstraat 430
1018 DN AMSTERDAM

Uw contactpersoon : 5.1,2,e
Ons kenmerk : MWE/17T2200216
Project : 17P2259746
Betreft : Offerte Vergroenen Jodenbreestraat

AMSTERDAM 30-11-2022,

Geachte 5.1,2,e

De werkzaamheden zullen worden uitgevoerd conform de kwaliteitseisen contract AI 5.1,2,e perceel 3 gemeente Amsterdam, volgens de meest actuele versie van het model bomen Effect Analyse van de Bomenstichting en de inkoopvoorwaarden van de Gemeente Amsterdam.

Voor deze offerte geldt de leidraad conform de bijlages, project AI 2019-0706 -73- vergroenen Jodenbreestraat d.d. 16-11-2022.

Aandachtspunten m.b.t. opstellen BEA

- Inventariseren en keuren van 7 bomen in de te vergroenen vakken aan de even zijde van de straat;
- Opstellen BEA waarbij met name de impact van de beplanting binnen de groeiplaats wordt bepaald;
- Langs de randen van de groenvakken wordt een betonnen zitelement aangebracht, gevolgen voor de groeiplaats en beworteling in kaart brengen;
- Aandacht voor kansen en knelpunten groeisleuven inrichting etc.

Omschrijving:
De volgende werkzaamheden maken deel uit van het plan van aanpak:

Vooroverleg en projectlocatiebezoek i.s.m. opdrachtgever

- Vooroverleg over de werkzaamheden, planning en realisatie (Teams);
- Het beoordelen van knelpunten binnen het project.

Samenstellen dataset/kaarten

- Het samenstellen van een dataset, kaarten raadplegen gegevens gemeente en het analyseren van de plannen/ontwerp t.b.v. opstellen BEA.

Inventarisatie en BVC-keuren

- Het inventariseren en BVC-keuren van 7 st bomen.
- Hierbij worden de volgende kenmerken vastgelegd:
  - Soort, omvang, hoogte, leeftijd;
  - Beschermwaardige en/of bijzondere bomen;
  - Habitus, zwaartepunt, gevolgen mechanische schade;
  - Beschadigingen en aantastingen;
  - Kwaliteit kroon, stam en takken, dood hout en reactieweefsel;
  - Onderhoudstoestand en conditie;
  - Levensverwachting / groeipotentie;
  - Aan-/afwezigheid houtparasitaire (of) andere aantastingen;
- Overige symptomen in stabiliteit in relatie tot de werkzaamheden.

Groeiplaatsonderzoek

Om een goed beeld te krijgen van de ondergrondse situatie en wortelvorming van de bomen zullen wij op mogelijke knelpunten profielsleuven/grondboringen uitvoeren.

- Het verrichten van een ondergronds onderzoek naar de wortel zone bij 3 st. bomen in het aangegeven werkgebied.
  - Kwaliteit, verspreiding, diepte en type wortels van de boom t.b.v. de voorgenomen werkzaamheden;
  - Het beoordelen van eventuele knelpunten binnen het project;
  - Grondopbouw en samenstelling;
  - Inclusief punten benoemd bij aandachtspunten m.b.t. opstellen BEA.

Overige

- Het aanvragen van een KLIC-melding;
- Verkeersmaatregelen.

Rapportage

- Het opstellen en aanleveren van een conceptrapportage van de boomeffectanalyse;
- Het opstellen en aanleveren van een eindrapportage van de boomeffectanalyse.
  Definitieve rapportage wordt aangeleverd in PDF. Inventarisatielijst in Excel en PDF, tekeningen worden aangeleverd in de bestandformaten shp, en/of dxf.

Productplanning en doorlooptijd

De geplande uitvoeringsperiode veldwerk is 10 werkdagen na opdracht (overleg met opdrachtgever)
Eerste concept rapportage is 10 werkdagen na uitvoering van het veldwerk.
Opdrachtgever stuurt binnen 12 werkdagen een inhoudelijk reactie op het (concept) rapportage;
De opdrachtnemer komt binnen 10 werkdagen na ontvangst van de inhoudelijke reactie op (concept) rapportage met een eindrapportage.
Gedurende deze periode is de 5.1.2,e uw eerste aanspreekpunt, bereikbaar onder telefoonnummer 5.1.2,e
Werkzaamheden en/of overleggen die niet als zodanig zijn benoemend in deze offerte zullen tegen het geldend uurtarief worden afgerekend.

Aktie	Wie	Waar/wat	Doorlooptijd/integrale planning
Intake aanvraag in VISI	Gemeente Amsterdam	Via VISI	Week 46
Oriënterend onderzoek locatie met opdrachtgever gezamenlijk locatiebezoek	5.1.2,e PF/ 5.1.2,e GA	Op locatie	Week 48
Opstellen plan van aanpak/offerte	BB/ 5.1.2,e	Kantoor	Week 48
Akkoord plan van aanpak/offerte	GA	Via mail	2 weken na opstellen offerte
Digitale Kaarten, grondonderzoeken etc.	BB/werkvoorbereider	Kantoor	1 week na akkoord offerte
Uitvoering (zie plan van aanpak)	onderzoek	Op locatie	1 week na akkoord offerte
Opstellen conceptrapportage	Onderzoek	Kantoor	2 weken na akkoord offerte
Opdrachtgever (toetsing opdrachtgever)			1 week na conceptrapportage
Opstellen eindrapportage	PF/ 5.1.2,e PF		1 week na toetsing conceptrapportage
Akkoord eindrapportage	Gemeente Amsterdam		1 week na indienen eindrapportage
Oplevering (visie)	BB/ documenten naar Visie		1 week na akkoord eindrapportage
Evaluatie	5.1.2,e PF/GA	Locatie opdrachtgever	2 weken na akkoord eindrapportage

Overlegmomenten.
Er is 1 overleg moment opgenomen met de opdrachtgever (max. 1x 2 uur).

Intake/vooronderzoek	5.1.1.c
Begeleiding en overleg momenten opdrachtgever	
Samenstellen dataset en kaarten en analyseren ontwerp	
Aanvraag KLIC-melding	
Inventariseren bomen en BVC	
Groeiplaatsonderzoek	
Opstellen concept BEA	
Opstellen eind rapportage BEA	
Toepassen verkeerstechnische maatregelen	
Algemen kosten, uitvoeringskosten, winst & risico	
Totaalprijs	

Eenheidsprijzen.

Uurprijs 5.1.1.c **(ETT)**

Totaal exclusief BTW		:	EUR	5.1.1.c	per uur		

Uurprijs boomverzorger (begeleiding)

Totaal exclusief BTW		:	EUR	5.1.1.c	per uur		

Uiteraard zijn wij graag bereid u deze offerte mondeling toe te lichten. Hiervoor kunt u contact opnemen met 5.1.2,e bereikbaar onder telefoonnummer: 5.1.2,e

Indien u akkoord gaat met deze offerte, verzoeken wij u vriendelijk een exemplaar getekend aan ons te retourneren.

Wij vertrouwen erop u hiermee een passende aanbieding te hebben gedaan en zien uw reactie met belangstelling tegemoet.

Met vriendelijke groet,
Pius Floris Boomverzorging Amsterdam

5.1,2,e

5.1,2,e
5.1,2,e
5.1,2,e

Voor akkoord,
Gemeente Amsterdam

.....

From: *"5.1.2,e"*
Sent: *Wed, 4 Jan 2023 15:15:10 +0200*
To: *"5.1.2,e" <5.1.2,e @amsterdam.nl>*
Subject: *FW: 20230104 Bewonersbrief start uitvoering JBS.docx*
Attachments: *20230104 Bewonersbrief start uitvoering JBS.docx*

Ha 5.1.2,e
Zojuist 5.1.2,e gesproken. We wachten nog even met informeren over de vergroeningsplannen. Eerst de BEA, dan verder.
De bewonersbrief gaat nu alleen uit met een uitnodiging voor de infomarkt op 10 januari.
Houd ons op de hoogte.
Dank en groet,
5.1.2,e

5.1.2,e | 5.1.2,e Nieuwmarkt- en Waterloopleinbuurt | Stadsdeel Centrum | Gemeente Amsterdam | M. 5.1.2,e

---

Van: 5.1.2,e <5.1.2,e @amsterdam.nl>
Verzonden: woensdag 4 januari 2023 11:50
Aan: 5.1.2,e <5.1.2,e @amsterdam.nl>
Onderwerp: 20230104 Bewonersbrief start uitvoering JBS.docx

Hoi 5.1.2,e

Ik wil deze brief morgen of overmorgen verspreiden. Heb je nog opmerkingen?

Met vriendelijke groet,

5.1.2,e
5.1.2,e
Ingenieursbureau
Gemeente Amsterdam
5.1.2,e

Gemeente Amsterdam

Telefoon 14 020
amsterdam.nl

Retouradres: Postbus 202, 1000 AE Amsterdam

Aan de bewoners en ondernemers op en rond de Jodenbreestraat

Datum	5 januari 2023
Behandeld door	5.1,2,e 5.1,2,e 5.1,2,e @amsterdam.nl
Onderwerp	Fietsroute Nieuwmarkt Jodenbreestraat en winnend plan Centrum Begroot

Beste bewoner/ondernemer,

In deze brief informeren wij u over de start uitvoering van de projecten fietsroute Nieuwmarkt en het winnende plan van Centrum Begroot: 'Fleurige plantenbakken rondom 10 bomen in de Jodenbreestraat'.

Fietsroute Nieuwmarkt: start werkzaamheden 5.1,2,e januari 2023
De afgelopen twee jaar heeft de gemeente Amsterdam gewerkt aan het ontwerp voor het verbeteren van de Fietsroute Nieuwmarkt.
Eind vorig jaar hebben we de fietsnietjes verplaatst. Vanaf 23 januari 2023 plaatsen we een heg waar we de nietjes hebben verwijderd..
Niet alle werkzaamheden worden uitgevoerd: het nachtelijke werk aan het asfalt doen we in mei 2023.

We combineren de werkzaamheden met het uitvoeren van het winnende plan van Centrum Begroot: 'Fleurige plantenbakken rondom 10 bomen in de Jodenbreestraat'. Dit plan heeft in 2020 en 2021 voldoende stemmen én budget gekregen van bewoners.

Centrum Begroot: 'Fleurige plantenbakken rondom 10 bomen in de Jodenbreestraat'
Er worden 7 plantenbakken gemaakt rondom 10 bomen in de Jodenbreestraat. De plantenbakken hebben een houten zitgedeelte, waardoor het ontwerp bijdraagt aan een gezellige, groene verblijfs- en ontmoetingsruimte voor bewoners en bezoekers.

Informatiemarkt 10 januari 2023
Vanaf januari 2023 voeren de gemeente Amsterdam en Liander veel werkzaamheden uit in de Nieuwmarkt, Lastage en Burgwallen-Oude Zijde. Door deze onderhouds- en vernieuwingsprojecten verandert de bereikbaarheid van de buurt vanaf volgend jaar. Om u hierover te informeren organiseren we een informatiemarkt op dinsdag 10 januari 2023 met informatie over de volgende projecten.

Op de informatiemarkt kunt u informatie krijgen over de onderstaande projecten:

- Vernieuwen kademuren Geldersekade (start januari 2023)
- Verbeteren fietsroute Nieuwmarkt (start januari 2023)
- 2e fase pilot bevoorrading van horeca via het water (februari 2023)
- Vervangen elektrakabels en gasleidingen (start februari 2023) Liander
- Verbeteren fietsroute IJ-Geldersekade (start maart 2023)
- Herinrichten Brederoplein/noordkant Nieuwmarkt (start augustus 2023)

Wanneer: dinsdag 10 januari 2023
Locatie: Huis De Pinto, Sint Antoniesbreestraat 69
Tijdstip: 18.00 – 20.00 uur
Aanmelden 5.1,2,e @amsterdam.nl

Voor meer informatie:
Scan de QR code of ga naar:

www.amsterdam.nl/projecten/fietsroute-nieuwmarkt
www.amsterdam.nl/stadsdelen/centrum/centrum-begroot/archief-2021/

Met vriendelijke groet,

5.1,2,e
5.1,2,e
Gemeente Amsterdam

From: *"5.1.2,e"*
Sent: *Mon, 16 5.1.2,e 2023 14:18:16 +0200*
To: *"5.1.2,e" <5.1.2,e @amsterdam.nl>*
Subject: *RE: Update Jodenbreestraat*

Ha 5.1.2,e
Dat zou mooi zijn. Ik hoor het als er nieuws is.
Groet,
5.1.2,e

5.1.2,e | 5.1.2,e Nieuwmarkt- en Waterloopleinbuurt | Stadsdeel Centrum | Gemeente Amsterdam | M. 5.1.2,e

---

Van: 5.1.2,e <5.1.2,e @amsterdam.nl>
Verzonden: maandag 16 januari 2023 10:24
Aan: 5.1.2,e <5.1.2,e @amsterdam.nl>
Onderwerp: RE: Update Jodenbreestraat

Hoi 5.1.2,e

Zolang de BEA geen roet in het eten gooit kunnen we meeliften op het project van 5.1.2,e

Groeten, 5.1.2,e

Van: 5.1.2,e <5.1.2,e @amsterdam.nl>
Verzonden: vrijdag 13 januari 2023 14:54
Aan: 5.1.2,e <5.1.2,e @amsterdam.nl>
CC: 5.1.2,e <5.1.2,e @amsterdam.nl>
Onderwerp: RE: Update Jodenbreestraat

Hoi 5.1.2,e

Dank voor het informeren, fijn!
Mochten de betonnen zitelementen het halen op deze locatie, dan heel mooi als we dat in de lijn doen met die van Knowledge Mile Park, maar dan in iets smallere variant. Daarmee geven we gehoor aan de geluiden vanuit de buurt en de vrees voor slapers/hangers.

Ik neem aan dat dit tijdspad qua planning betekent dat we niet meer kunnen meeliften op de werkzaamheden van project fietsroute Nieuwmarkt in de straat?

Groet en fijn weekend,

5.1.2,e | 5.1.2,e Nieuwmarkt- en Waterloopleinbuurt | Stadsdeel Centrum | Gemeente Amsterdam | M. 5.1.2,e

---

Van: 5.1.2,e
Verzonden: donderdag 12 januari 2023 11:36
Aan: 5.1.2,e
CC: 5.1.2,e
Onderwerp: Update Jodenbreestraat

Hoi 5.1.2,e

Hierbij de beloofde update van project vergroening Jodenbreestraat.

De BEA (boom effect analyse) wordt vanmiddag uitgevoerd, 5.1,2,e 5.1,2,e zal daarbij aanwezig zijn. Ik verwacht binnen 2 weken een (concept) rapport. Daaruit zal blijken of we de betonnen zitelementen ook daadwerkelijk kunnen plaatsen.
Wat betreft de materialen heeft 5.1,2,e 5.1,2,e) alvast stappen ondernomen voorsorterend op de uitvoering. Hierdoor komt zijn project niet in gevaar. De bestelde materialen zijn in lijn met die van de Knowledge mile, echter zonder de houten zitgedeeltes en voorzien van een extra coating.

De enige reden waarom het e.e.a. niet gerealiseerd zou kunnen worden zoals bedacht, is als de BEA uitwijst dat we de (zit) elementen niet kunnen plaatsen op de beworteling van de bomen. In dat geval moeten we terug naar de tekentafel om een andere manier van vergroening te bedenken. Een denkbaar alternatief zou dan bijvoorbeeld een kantopsluiting van Cortenstaal kunnen zijn, zie voorbeeld hieronder.



Voor nu dus even afwachten wat de BEA uitwijst. Zodra ik meer weet kom ik bij je op de lijn. Mocht je vragen hebben mag je me natuurlijk altijd bellen.

Met vriendelijke groet,

5.1,2,e
5.1,2,e
Directie Stadswerken, afdeling Gebied & Gebruik

Gemeente Amsterdam

M 5.1,2,e
E 5.1,2,e @amsterdam.nl
linkedin.com/in/5.1,2,e

Fogostraat 1
1060 LJ Amsterdam
amsterdam.nl

From: "5.1.2,e "
Sent: Wed, 18 5.1.2,e 2023 12:27:31 +0200
To: "5.1.2,e " <5.1.2,e @amsterdam.nl>; "5.1.2,e " <5.1.2,e @amsterdam.nl>
Subject: RE: Update Jodenbreestraat

Beste 5.1.2,e

Er is een tijd geleden om de reden voor de slapers gekozen voor een zitrand met een betonnen (ruwe) afwerking i.p.v. de luxere met houten planken als zitelement.
De werkzaamheden staan wel al in ons contract en de elementen zijn ook al besteld.

We hebben onze planning i.v.m. jullie verlate BEA al naar achteren geschoven.
Dit moet dus nog wel uitgevoerd kunnen worden en wachten nu de BEA af.

Met vriendelijke groet,

5.1.2,e
5.1.2,e
5.1.2,e
5.1.2,e (5.1.2,e)
Ingenieursbureau

Gemeente Amsterdam

T 5.1.2,e
5.1.2,e @amsterdam.nl

Van: 5.1.2,e <5.1.2,e @amsterdam.nl>
Verzonden: vrijdag 13 januari 2023 14:54
Aan: 5.1.2,e <5.1.2,e @amsterdam.nl>
CC: 5.1.2,e <5.1.2,e @amsterdam.nl>
Onderwerp: RE: Update Jodenbreestraat

Hoi 5.1.2,e

Dank voor het informeren, fijn!
Mochten de betonnen zitelementen het halen op deze locatie, dan heel mooi als we dat in de lijn doen met die van Knowledge Mile Park, maar dan in iets smallere variant. Daarmee geven we gehoor aan de geluiden vanuit de buurt en de vrees voor slapers/hangers.

Ik neem aan dat dit tijdspad qua planning betekent dat we niet meer kunnen meeliften op de werkzaamheden van project fietsroute Nieuwmarkt in de straat?

Groet en fijn weekend,

5.1.2,e | 5.1.2,e Nieuwmarkt- en Waterloopleinbuurt | Stadsdeel Centrum | Gemeente Amsterdam | M. 5.1.2,e

---

Van: 5.1.2,e
Verzonden: donderdag 12 januari 2023 11:36
Aan: 5.1.2,e
CC: 5.1.2,e
Onderwerp: Update Jodenbreestraat

From: "5.1,2,e "
Sent: Mon, 23 5.1,2,e 2023 17:45:22 +0200
To: "5.1,2,e " <5.1,2,e @amsterdam.nl>
Cc: "5.1,2,e " <5.1,2,e @amsterdam.nl>
Subject: FW: BEA rapport Jodenbreestraat concept PFBA
Attachments: BEA Rapportage Vergroenen Jodenbreestraat Concept PFBA.pdf

Hoi 5.1,2,e

Zie bijgaande concept BEA van de Jodenbreestraat. Kijkend naar 5.2 heb ik de indruk dat we het oorspronkelijke plan moeten herzien. Ik hoor graag wat jij ervan denkt.

Met vriendelijke groet,

5.1,2,e
5.1,2,e
Directie Stadswerken, afdeling Gebied & Gebruik

Gemeente Amsterdam

M 5.1,2,e
E 5.1,2,e @amsterdam.nl
linkedin.com/in/5.1,2,e

Fogostraat 1
1060 LJ Amsterdam
amsterdam.nl

Van: 5.1,2,e <5.1,2,e @piusfloris.nl>
Verzonden: maandag 23 januari 2023 13:48
Aan: 5.1,2,e <5.1,2,e @amsterdam.nl>
Onderwerp: BEA rapport Jodenbreestraat concept PFBA

5.1,2,e

Hierbij de Bomen Effect Analyse rapportage, in concept, Jodenbreestraat te Amsterdam.
Graag vernemen wij van u, binnen 10 werkdagen, als er vragen of opmerkingen zijn en u verder akkoord gaat met het rapport.

Met vriendelijke groet,

5.1,2,e 5.1,2,e
5.1,2,e
5.1,2,e
afdeling onderzoek, taxaties, ecologie en advies

PIUS FLORIS
Onderzoek & Advies

Lutkemeerweg 400 (1067 TH)
Postbus 75103, 1070 AC
Amsterdam
5.1.2,e

5.1.2,e @piusfloris.nl
www.piusfloris.nl



Bezoek onze website en meldt u zich hier aan op onze digitale nieuwsbrief.

Pius Floris Boomverzorging bv is onderdeel van Dolmans Landscaping Group bv.

This e-mail and any attachment is for authorised use by the intended recipient(s) only. It may contain proprietary material, confidential information and/or be subject to legal privilege. It should not be copied, disclosed to, retained or used by, any other party. If you are not an intended recipient then please promptly delete this e-mail and any attachment and all copies and inform the sender. Thank you.

Please consider the environment before printing.

PIUS FLORIS
Onderzoek & Advies

Pius Floris
Boomverzorging

Lutkemeerweg 400
1067 TH Amsterdam
Postbus 75103
1070 AC Amsterdam

T 020 497 40 80
F 020 497 63 09
amsterdam@piusfloris.nl
www.piusfloris.nl

Pius Floris Boomverzorging Amsterdam B.V.
IBAN NL87 ABNA 0243 4826 71
KVK 34116505
BTW NL811686991B02



Bomen Effect Analyse
Vergroenen Jodenbreestraat te Amsterdam

Colofon

Projectnummer:	17P2259746
Opdrachtgever:	Gemeente Amsterdam t.a.v. de 5.1,2,e Weesperstraat 430 1018 DN Amsterdam
Vestiging:	Pius Floris Boomverzorging Amsterdam
Telefoon:	020-4974080
Onderzoeker:	5.1,2,e 5.1,2,e 5.1,2,e
Auteur:	5.1,2,e 5.1,2,e 5.1,2,e
Collegiale toets	5.1,2,e
Datum:	23 januari 2023
Versie:	Concept

© 2023 PFBA
Alle rechten voorbehouden.
Niets uit deze uitgave mag worden verveelvoudigd,
in enige vorm of op enige wijze,
zonder voorafgaande toestemming van de auteur.
WWW.PIUSFLORIS.NL

Inhoud

1. Inleiding 3
   1.1. Aanleiding 3
   1.2. Doelstelling 3
   1.3. Onderzoeksvragen 3
   1.4. Belang 3
   1.5. Leeswijzer 4
2. Voorstudie 5
   2.1. Locatie- en situatiebeschrijving 5
   2.2. Uitgangspunten 5
   2.3. Beleidsuitgangspunten 6
   2.4. Ecologisch onderzoek 7
3. Bomenonderzoek 8
   3.1. Boominventarisatie 8
   3.2. Kwaliteit bomen 8
   3.3. Boomveiligheidscontrole 9
4. Analyse 10
   4.1. Ontwerptekening 10
   4.2. Knelpunten 10
   4.3. Groeiplaatsonderzoek 11
   4.4. Overige knelpunten 12
   4.5. Projectinvloeden 13
5. Conclusie 14
   5.1. Bomenonderzoek 14
   5.2. Resultaten analyse 14
6. Advies 15
   6.1. Randvoorwaarden duurzaam behoud 15

Bronvermelding 19

Bijlage

- BVC-lijst
- Kaartmateriaal
- Onderzoeksmethode
- Protocol werken bij bomen

1. Inleiding

1.1. Aanleiding

In opdracht van het Ingenieursbureau van de gemeente Amsterdam, is een Bomen Effect Analyse[1] (hierna: BEA genoemd) opgesteld. De BEA heeft betrekking op 10 bomen in de Jodenbreestraat te Amsterdam, stadsdeel Centrum. De aanleiding voor dit onderzoek is de voorgenomen werkzaamheden in het kader van het vergroenen van de openbare ruimte in de straat. De werkzaamheden vinden binnen de invloedsfeer van diverse bomen plaats. Een effectanalyse is zodoende noodzakelijk.

1.2. Doelstelling

In deze rapportage worden de bomen die binnen de invloedsfeer van de werkzaamheden vallen nader beschouwd. De mogelijke effecten van de werkzaamheden op de bomen en de kwaliteit van de bomen worden beoordeeld. De opzet van het onderzoek volgt de landelijke Richtlijn Bomen Effect Analyse in de methode van 'bouwstenen'. Deze rapportage dient meerdere doelen. Het primaire doel van deze BEA is antwoord te geven op de vraag of behoud van de bomen op de huidige standplaats mogelijk is met behoud van minimaal dezelfde toekomstverwachting, conditie en habitus in relatie tot de voorgenomen werkzaamheden. Daarnaast dient deze BEA randvoorwaarden aan te geven en alternatieven te bieden in het kader van duurzaam boombehoud. Op hoofdlijnen worden puntsgewijs de volgende onderdelen in de rapportage beoordeeld en vastgelegd:

- Inventariseren en keuren van binnen de invloedsfeer vallende bomen;
- Het beoordelen van de huidige en toekomstige boven- en ondergrondse groeiplaatsomstandigheden;
- Het beschrijven van de te verwachten effecten die plaatsvinden, en mogelijke kansen en knelpunten;
- Het beoordelen of een duurzame instandhouding haalbaar is;
- Het opstellen van randvoorwaarden voor de bomen met betrekking tot de werkzaamheden;
- Het beschrijven van boom beschermende maatregelen tijdens de werkzaamheden;
- Het aangeven van mogelijke alternatieven m.b.t. duurzame instandhouding.

Op basis van bovengenoemde punten wordt het voor de opdrachtgever helder welke aanpassingen aan het ontwerp, werkwijze en/of maatregelen getroffen moeten worden om de bomen duurzaam te kunnen handhaven.

1.3. Onderzoeksvragen

Ten aanzien van deze doelen zijn de volgende onderzoeksvragen opgesteld:

- Wat is de actuele kwaliteit, conditie, toekomstverwachting en veiligheidsstatus van de bomen?
- Wat is de beleidsstatus van de bomen?
- Wat zijn de te verwachten effecten?
- Welke randvoorwaarden gelden er voor duurzaam boombehoud?
- Zijn er alternatieven aan te geven om de impact van de werkzaamheden te verzachten of te verminderen?

1.4. Belang

Met de beoordeling en analyse worden objectieve, boom technische en beleidsmatige handvatten aangedragen. Er zal daarom voldoende informatie moeten worden ingewonnen aangaande de waarden en de mogelijkheden voor boombehoud. Met deze BEA kunnen afgewogen keuzes worden gemaakt omtrent dit onderwerp. Bestaande bomen op een verantwoorde en duurzame manier in het project laten integreren zorgt voor duidelijke meerwaarde maar is ook in het kader van het maatschappelijk belang goed om invulling aan te geven.

[1] Conform richtlijnen CROW en De Bomenstichting

1.5. Leeswijzer

In deze rapportage komen onderwerpen aan bod die zowel voor besluitnemers als specialisten van belang kunnen zijn. Op hoofdlijnen bestaat deze BEA uit de volgende onderwerpen:

- Hoofdstuk 2 beschrijft de locatie en project specifieke uitgangspunten.
- Hoofdstuk 3 bevat het veldonderzoek en ruimtestudie.
- Hoofdstuk 4 gaat in op de feitelijke analyse en de kansen en knelpunten.
- Hoofdstuk 5 komt met een conclusie en een onderbouwd eindoordeel van de effecten.
- Hoofdstuk 6 brengt het advies omtrent de uitwerking van het plan, haakt hiermee in op de kansen en knelpunten, en de mogelijke alternatieven en randvoorwaarden voor duurzaam boombehoud.

2. Voorstudie

2.1. Locatie- en situatiebeschrijving

De projectlocatie maakt onderdeel uit van de wijk De Jodenbuurt in stadsdeel Centrum van de gemeente Amsterdam (figuur 1). Het betreft de even zijde van de straat vanaf de Sint Antoniesluis (Brug 287) tot het Mr. Visserplein. Het onderzoek richt zich op een aantal bestaande bomen aan de zuidzijde tussen het fietspad en de gevels. Ten behoeve van de vergroening is het voornemen om rond de bomen plantvakken te realiseren.

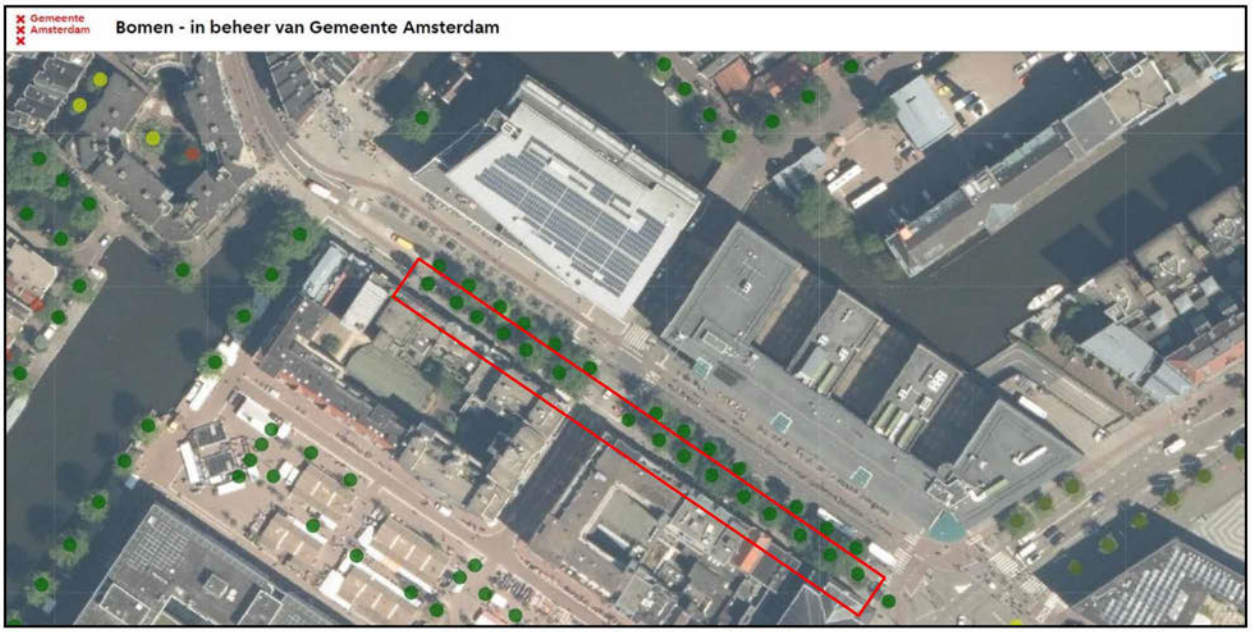

Figuur 1: Interactieve bomenkaart Gemeente Amsterdam. Het rode kader geeft bij benadering het onderzoeksgebied aan. (Gemeente Amsterdam, 2022)

2.2. Uitgangspunten

2.2.1. Onderzoeksmethoden

Ten aanzien van de BEA zijn de werkzaamheden uitgevoerd conform de kwaliteitseisen volgens het raamcontract boomanalyses Gemeente Amsterdam. De onderzoeksmethoden met betrekking tot het bureau- en veldonderzoek, ruimtestudie en analyse staan beschreven in de bijlage.

2.2.2. Voorgenomen werkzaamheden

De voorgenomen werkzaamheden betreffen werkzaamheden in het kader van het een vergroeningsproject om de openbare ruimte te vergroenen. Het project betreft echter geen grootschalige reconstructie. Het plan is om de groeiplaatsen meer geschikt te maken voor zowel de bestaande bomen als nieuw extra aan te brengen groen, hierdoor vinden veranderingen binnen de directe groeiplaats van de bomen plaats.

2.2.1. Tekeningen

Ten behoeve van de voorgenomen werkzaamheden en het opstellen van deze BEA is een ontwerptekening beschikbaar gesteld door de opdrachtgever. Onder andere op basis hiervan is het onderzoek uitgevoerd en zijn er randvoorwaarden opgesteld die dienen als uitgangspositie voor het behoud van de bomen.
Ten behoeve van de analyse is gebruik gemaakt van de volgende tekeningen (o.a. figuur 8), zie tevens kaartmateriaal:

- 20220919 Vergroenen Jodenbreestraat_2021 Vergroenen (DXF)
- Tekening Jodenbreestraat (Overzicht Groenvakken A t/m G) (Struyk Verwo Infra) ((PDF)
- 20220704 vergroenen en fietsparkeren Jodenbreestraat (Jodenbreestraat - maaiveldaanpassingen Fietsparkeren en vergroenen) (PDF)
- 20210921 profiel Vergroenen Jodenbreestraat (PDF)

2.3. Beleidsuitgangspunten

2.3.1. Bomenverordening

Conform de Bomenverordening 2014 van Amsterdam is het uitgangspunt dat bomen behouden blijven tenzij er gegronde (boom technische) redenen zijn om deze te kappen. Daarnaast spreekt het college van B&W zich nadrukkelijk uit dat behoud van bomen het vertrekpunt is bij vernieuwingsprojecten in de stad. Als het aannemelijk is dat een voorgenomen bouw of aanleg gevolgen heeft voor de duurzame instandhouding van een beschermwaardige houtopstand, dan geeft de Bomenverordening aan dat een BEA moet worden opgesteld.

2.3.2. Beleidsstatus

De gemeente Amsterdam is eigenaar van alle bomen binnen de projectlocatie. De bomen en de locatie zijn aan de volgende beleidsuitgangspunten getoetst:

- Groene Puccini; zijn de bomen onderdeel van de Hoofdbomenstructuur?
- Structuurvisie; zijn de bomen onderdeel van de Hoofdgroenstructuur?
- Monumentale status; hebben de bomen een (gemeentelijke) monumentale status?
- UNESCO; vormen de bomen een onderdeel van het UNESCO-aanwijsgebied?

In figuur 2 is het projectgebied geel omkaderd weergegeven. De bomen maken allen onderdeel uit van de Hoofdgroenstructuur doordat deze binnen de buffer vallen. Het projectgebied valt buiten één van de Hoofdgroenstructuren en de bomen zijn niet landelijke of gemeentelijk monumentaal.

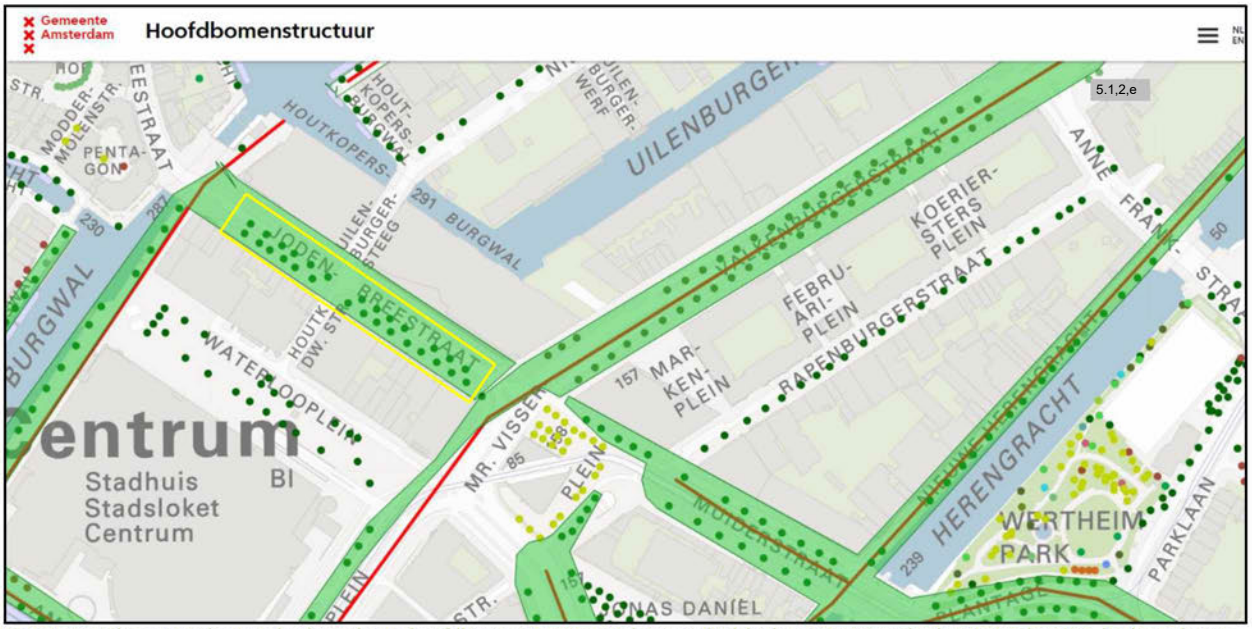

Figuur 2: Links, uitsnede van de themakaart hoofdbomenstructuur volgens Beleidskaders Puccinimethode. Projectlocaties bij benadering binnen geel kader. (Gemeente Amsterdam, 2022)



De projectlocatie ligt buiten het kerngebied maar wel binnen de bufferzone van het UNESCO-aanwijsgebied ten aanzien van het beschermd stadsgezicht van het UNESCO Werelderfgoed. In figuur 3 is de projectlocatie rood omkaderd.

Figuur 3: Rechts, UNESCO werelderfgoed aanwijsgebied. Uit Grachtengordel Werelderfgoed Monitor 2015/2016. (Gemeente Amsterdam, 2022)

Weigeringsgronden

Indien er bomen verwijderd of verplant worden dan dienen deze beoordeeld te worden conform de weigeringsgronden zoals benoemd in artikel 4 van de bomenverordening 2014 van de gemeente Amsterdam. Onderdelen uit lid 1 kunnen van toepassingen zijn op de betreffende bomen.

Artikel 4 Weigeringsgronden

1. De vergunning kan worden geweigerd in verband met:
   a. de natuur- en milieuwaarde van de houtopstand;
   b. de waarde van de houtopstand voor het stadsschoon of het landschap
   c. de cultuurhistorische waarde van de houtopstand;
   d. de waarde van de houtopstand voor de leefbaarheid.

2.4. Ecologisch onderzoek

Een oriënterend ecologisch onderzoek (QuickScan) valt buiten de scope van de BEA. Wel worden veldwaarnemingen gedocumenteerd. In de keuringlijst kunnen eventuele waarnemingen worden teruggevonden.



Figuur 4: Situatie ter hoogte van boom 4.

3. Bomenonderzoek

3.1. Boominventarisatie

Op de projectlocatie staan 28 bomen waarvan 10 bomen binnen de invloedsfeer van de werkzaamheden staan en betrokken worden binnen deze BEA. Het gaat hier om iepen in vijf verschillende cultuurvariëteiten. De bomen met uiteenlopende plantjaren staan in de verharding van het trottoir en maken onderdeel uit van een dubbele laanstructuur. De bomen zijn alle vergunning plichtig (stamdiameter >10 cm).

3.2. Kwaliteit bomen

De nulmeting, het beoordelen van de huidige kwaliteit van de bestaande bomen, is hieronder samengevat weergegeven en toegelicht. In de bijlagen zijn de uitgebreide individuele resultaten per boom weergegeven. De meeste bomen verkeren in een redelijke conditie. De toekomstverwachting is, behalve bij de twee *Vegeta*'s, meer dan 10 jaar in een ongewijzigde situatie. Boom 6 verkeert in een matige conditie en laat een verminderde knopontwikkeling zien waarbij licht dood hout in de kroon aanwezig is en de kroon terugsterft. De kwaliteit van boom 6 is evenals boom 5 verminderd. De bomen zijn in vier periodes aangeplant.

Tabel 1: Overzicht Boomonderzoek

UID	Boomnr.	Botanische naam	Stamdia-meter (cm)	Plantjaar	Kwaliteit	Conditie	Toekomst-verwachting	Veiligheidsstatus
1	340924	Ulmus 'Lobel'	35	1985	Redelijk	Redelijk	> 10 jaar	Goedgekeurd
2	347141	Ulmus 'Dodoens'	20	2006	Redelijk	Redelijk	> 10 jaar	Goedgekeurd
3	340878	Ulmus 'Lobel'	30	1985	Redelijk	Redelijk	> 10 jaar	Goedgekeurd
4	347140	Ulmus 'Dodoens'	25	2006	Redelijk	Redelijk	> 10 jaar	Goedgekeurd
5	340876	Ulmus x hollandica ' Vegeta'	60	1960	Matig	Redelijk	> 5 jaar	Risicoboom
6	340946	Ulmus x hollandica ' Vegeta'	45	1960	Slecht	Matig	> 5 jaar	Risicoboom
7	340861	Ulmus x hollandica	45	1960	Redelijk	Redelijk	> 10 jaar	Goedgekeurd
8	340987	Ulmus x hollandica	60	1960	Redelijk	Redelijk	> 10 jaar	Goedgekeurd
9	341003	Ulmus x hollandica	65	1960	Redelijk	Redelijk	> 10 jaar	Goedgekeurd
10	341001	Ulmus 'Plantijn'	30	1992	Redelijk	Redelijk	> 10 jaar	Risicoboom

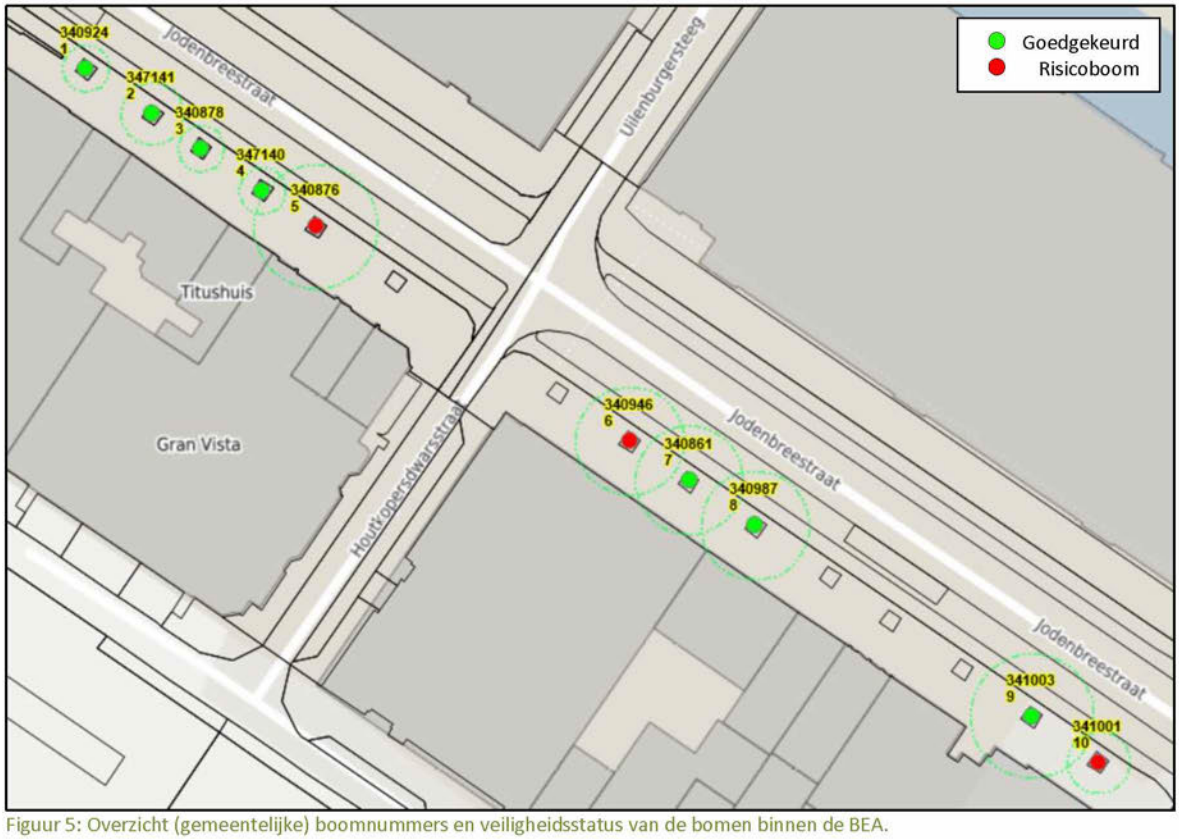

Figuur 5: Overzicht (gemeentelijke) boomnummers en veiligheidsstatus van de bomen binnen de BEA.

3.3. Boomveiligheidscontrole

Op basis van de boomveiligheidscontrole (BVC) komt naar voren dat alle bomen te handhaven zijn. Voor een aantal te handhaven bomen gelden echter wel beheer maatregelen in het kader van boomveiligheid.

- 7 bomen zijn goedgekeurd;
- 3 bomen zijn als risicoboom gekwalificeerd:
    - Boom 5 (340876) heeft een oude aantasting en een stamvoetrotting /-holte:
        - Nader technisch onderzoek (NTO) noodzakelijk om stabiliteit te beoordelen.
    - Boom 6 (340946) heeft geen zichtbare wortelaanzetten. Het betreft een verdachte '*Vegeta*' in een matige conditie waardoor hier mogelijk sprake is van uitgestelde onverenigbaarheid.
        - Nader technisch onderzoek (NTO) noodzakelijk om stabiliteit te beoordelen.
    - Boom 10 heeft een breukgevaarlijke tak/losse tak:
        - Een minimale snoeiactie met een stokzaag is voldoende om het beperkte risico te verhelpen.



Figuur 6: Stamvoetrotting boom 5.

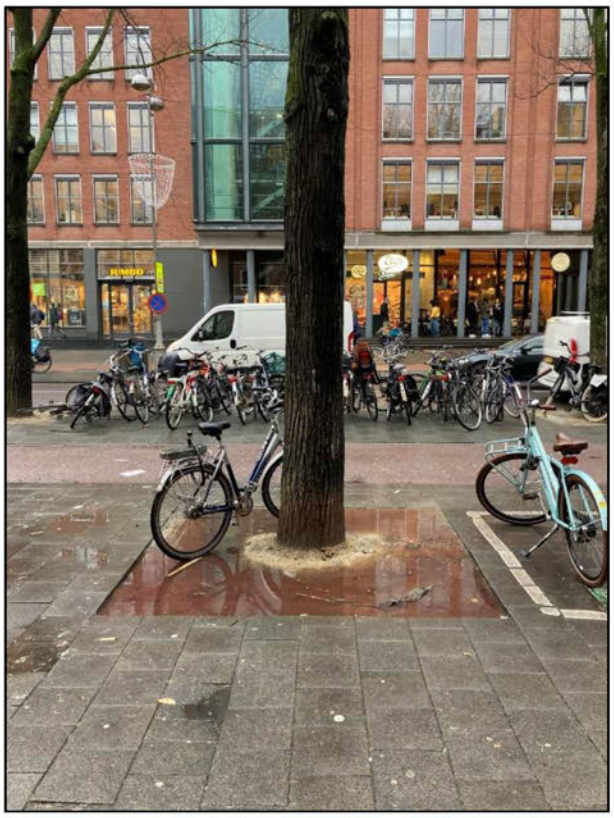

Figuur 7: Zicht op boom 6.

4. Analyse

4.1. Ontwerptekening

De analyse is gebaseerd op de bestaande situatie, ten opzichte van de toekomstige te wijzigen situatie (onder andere figuren 8 en 9). De wijzigingen kunnen zowel positief als negatief uitpakken voor de bestaande bomen. Om dit te voorkomen zijn, aan de hand van de ontwerptekeningen, het veldonderzoek en de te verwachten effecten op de bomen, restricties omtrent de werkwijze en boom beschermende maatregelen noodzakelijk. Daarnaast worden (kleinschalige) ontwerpwijzigingen aangedragen.

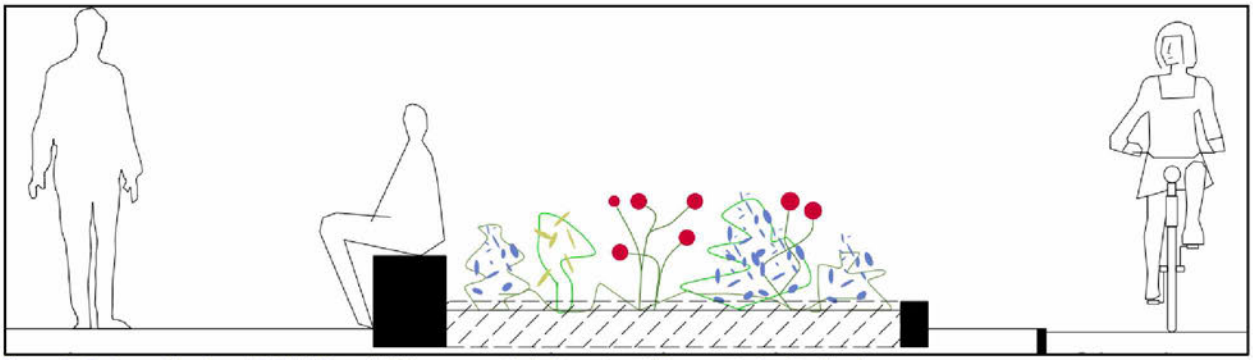

Figuur 8: Ontwerptekening: 20210921 profiel Vergroenen Jodenbreestraat (Gemeente Amsterdam)

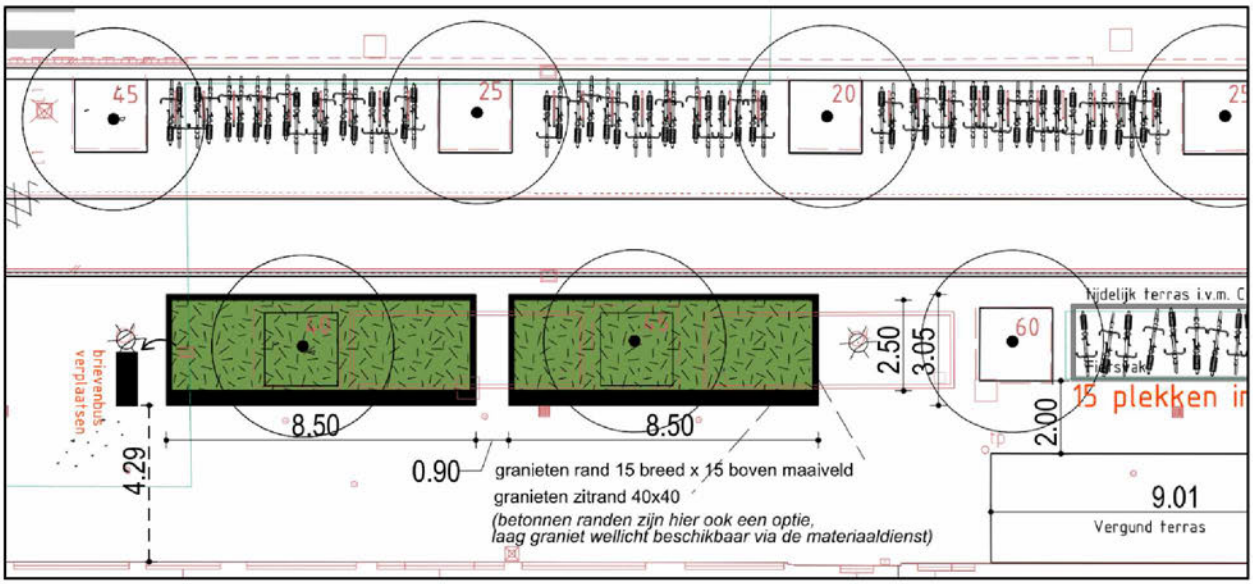

Figuur 9: Ontwerptekening: 20220704 vergroenen en fietsparkeren Jodenbreestraat. (Gemeente Amsterdam)

4.2. Knelpunten

4.2.1. Plaatsen en aanbrengen verhardingselementen

Rondom zeven bomen worden een zelfde hoeveelheid plantvakken met een open bodem aangebracht. Hiervoor zal de bestaande verharding worden verwijderd en granieten opsluitbanden worden aangebracht om daarmee rechthoekige plantvakken te creëren. In figuur 9 is de toekomstige situatie zichtbaar ter hoogte van bomen 6 en 7. Langs één lange zijde van het plantvak wordt een granieten of betonnen zitrand aangebracht. De verwachting is dat, mede door de benodigde fundering, wortelschade zal ontstaan. De elementen worden op ca. 100 cm vanaf de stam en ca. 10 cm onder het bestaande maaiveld geplaatst. Juist hier, aan de zuidwestzijde, bevinden zich belangrijke oppervlakkige trekwortels die zich onder de tegelverharding van het trottoir ontwikkelen. Door het aanbrengen van de zitrand zal de groeiplaats voor een significant deel worden afgesneden. Hierdoor zal ernstige wortelschade ontstaan. De verwachting is dat wanneer de wortels op deze afstand worden afgesneden er stabiliteit- en conditieproblemen kunnen ontstaan die de bomen fataal kunnen worden.

4.2.2. Gronduitwisseling

De bestaande bodem binnen de plantvakken is ongeschikt voor planten. Het bestaande (cunet)zand, fundering/puinkorrel zal daarom vervangen moeten worden door bomengrond en humuscompost(-mengproduct). Bij een traditionele gronduitwisseling ontstaat er significante wortelschade. Een werkwijziging is noodzakelijk.

4.2.3. Maaiveldophoging

Het maaiveld in de plantvakken wordt opgehoogd met 10 tot 15 cm. Over het algemeen heeft een ophoging binnen de wortel-/ kroonprojectie van slechts 5 cm al invloed op de conditie van de boom. Dit is bijvoorbeeld afhankelijk van het percentage wortels dat wordt bedekt met het nieuwe maaiveld. Een relevante (>5 cm) ophoging is niet mogelijk als behoud van de boom het doel is. (Tijdelijke) ophogen is van invloed op de bodemgasdiffusie en de wateropname. Ophoging leidt tot wortelsterfte en verdichting. Wanneer de boom veel wortels verliest heeft dit invloed op zijn conditie en stabiliteit. Bijkomend knelpunt is dat de stam in contact komt met de natte grond waardoor rottingen in de stam kunnen ontstaan.

4.3. Groeiplaatsonderzoek

Om een beeld te schetsen van de ondergrondse omstandigheden zijn op drie verschillende locaties profielsleuven gegraven en grondboringen uitgevoerd. Bij het opstellen van de bodemprofielen zijn de worteldiameters in kaart gebracht. De profielen en grondboringen zijn vooral uitgevoerd om de horizontale en verticale wortelontwikkeling te bepalen. Hierbij is de afstand van de profielsleuven tot aan de stamvoet gerelateerd aan de afstand van de toekomstige opsluitbanden/zitranden.



Figuur 10: Profielsleuf A ten zuidoosten van boom 1.



Figuur 11: Profielsleuf C ten zuidwesten van boom 7.

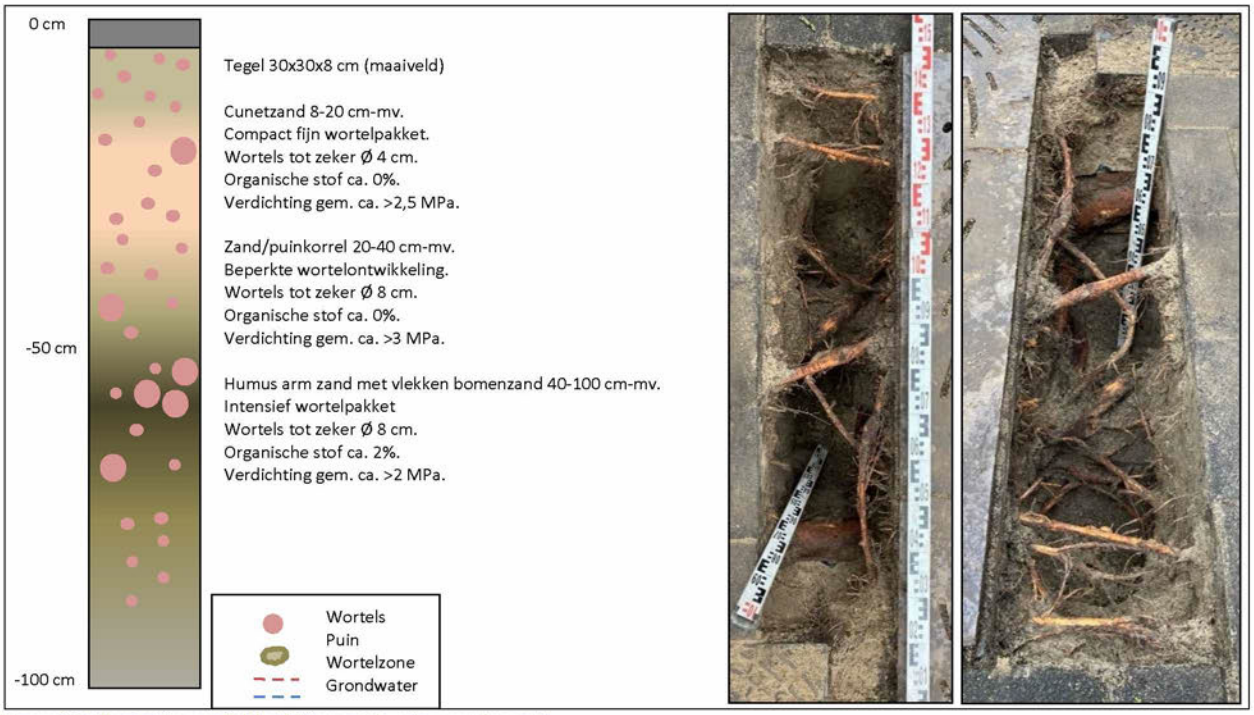

Figuur 12: Illustraties profielsleuf B ten zuidwesten van boom 5.

Constateringen:

- De bomen staan hoofdzakelijk in arme zandgrond. Bij boom 5 (plantjaar 1960) zijn in sleuf B vlekken humusrijke grond aangetroffen op verschillende dieptes en locaties.
- Bij boom 1 (plantjaar 1985) is geen humusrijke grond aangetroffen maar slechts arm zand tot een diepte van 70 cm. Daaronder volgt een blokkerende laag met puinkorrel.
- De wortelintensiteit in sleuf A is beperkt tot enkele wortels tot Ø 4 cm waarvan de dikste in het verleden is afgehakt/beschadigd.
- Dikke wortels zijn zowel oppervlakkig, direct onder de verharding (figuur 11 sleuf C), als op diepte (70 cm-mv) aangetroffen.
- Er is geen capillaire-, reductiezone of grondwater aangetroffen.
- In sleuf A is zeer waarschijnlijk een hemelwaterafvoerleiding aangetroffen (PVC). Deze is zichtbaar in figuur 10. De leiding staat niet op de KLIC-melding.
- In sleuf B is de een rioolleiding aangetroffen op een diepte van ca. 85 cm-mv. Op de kop van de sleuf ligt de bijbehorende put. Langs de fundering van deze put ligt een dikke wortel (Ø 8 cm) op een diepte van 20 cm-mv. De put ligt precies op de lijn van de zitrand waardoor een van twee verplaatst zal moeten worden.
- Nabij boom 5 hebben in 2021 graafwerkzaamheden plaatsgevonden ten behoeve van kabels en leidingen waarbij mogelijk wortelschade is ontstaan. Nabij de boom is een technisch gebouw aangebracht (zie figuur 13 op de volgende pagina).

4.4. Overige knelpunten

4.4.1. Impact uitvoering

Omdat er binnen de kroonprojecties en nabij de stamvoeten gewerkt moet worden zijn boom beschermende maatregelen van toepassing. De kans op wortel-, stam- en kroonschade is namelijk groot. Voor veel bomen gelden daarom in ieder geval de minimale beschermingsmaatregelen en randvoorwaarden. In het hoofdstuk Advies wordt hier verder op ingegaan.

4.5. Projectinvloeden

De projectinvloeden, de te verwachten impact op de bomen, zijn geanalyseerd. De bomen zijn gecategoriseerd in de onderstaande tabel. Hierin zijn de te verwachten projectinvloeden per boom terug te vinden. Bij de uitvoering van het plan is de verwachting dat er geen duurzame handhaving mogelijk is voor 7 bomen. Er zijn daarom restricties omtrent de werkwijze en boom beschermende maatregelen noodzakelijk. Daarnaast worden (kleinschalige), niet noodzakelijke, ontwerpwijzigingen aangedragen. Het plan heeft daarnaast invloed op 3 andere bomen die door eenvoudige boom beschermende maatregelen zijn te behouden.

Tabel 2: Projectinvloed.

UID	1	2	3	4	5	6	7	8	9	10
Geen										
Beperkt										
Sterk										
Fataal										

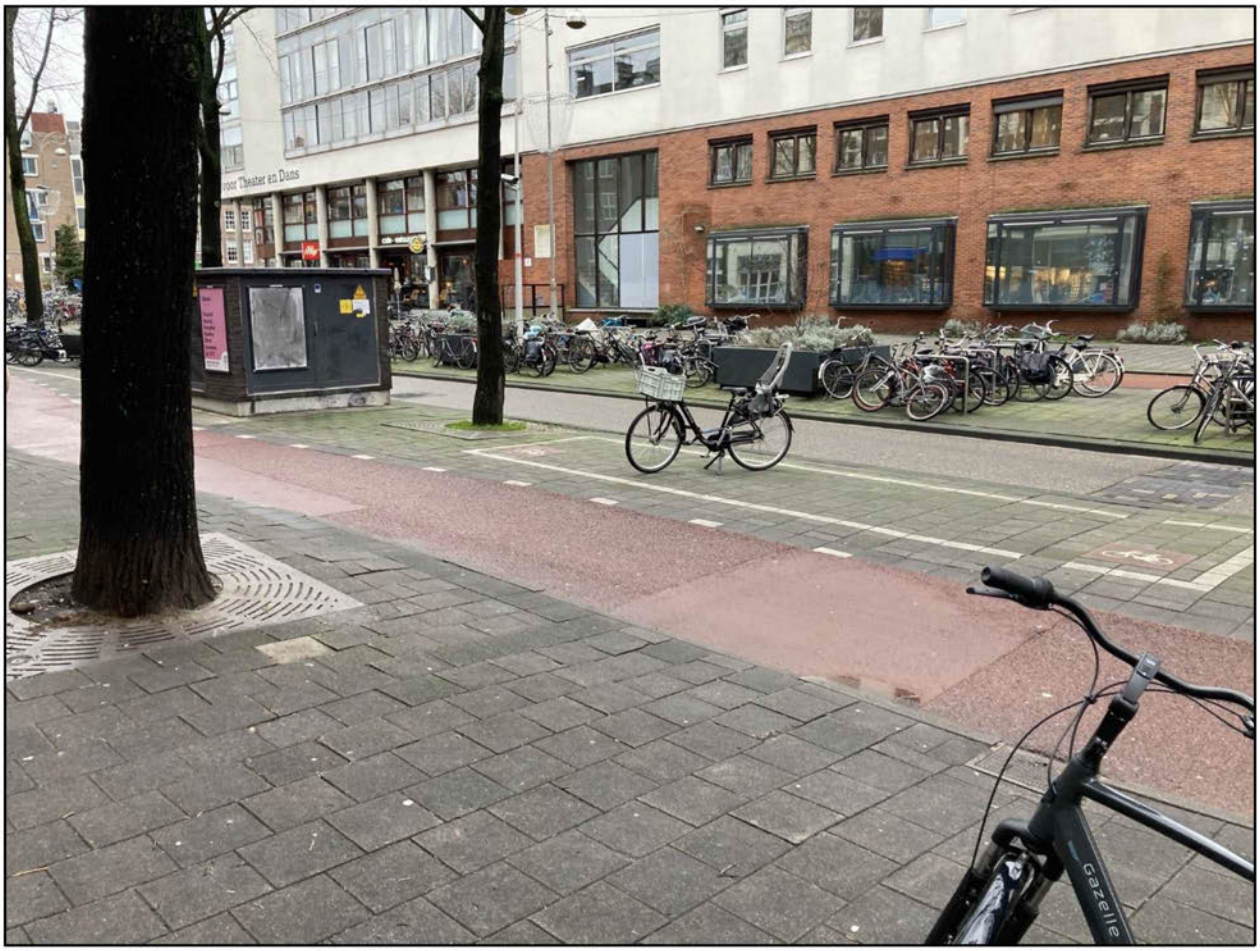

Figuur 13: Zicht op boom 5 waarbij in 2021 graafwerkzaamheden zijn uitgevoerd ten behoeve van kabels en leidingen. De afwijkende structuur en kleuren in het asfalt van het fietspad en de rijbaan laten het tracé zien.

5. Conclusie

5.1. Bomenonderzoek

Op de projectlocatie staan 10 gemeentelijke bomen. De bomen, allen iepen, maken onderdeel uit van de hoofdbomenstructuur. De bomen zijn vergunning plichtig (stamdiameter >10 cm). Op twee na verkeren de bomen in een redelijke conditie met een toekomstverwachting van meer dan 10 jaar in een ongewijzigde situatie. Op basis van de BVC komt naar voren dat alle bomen te handhaven zijn. Voor drie (risico)bomen gelden echter wel beheer maatregelen in het kader van boomveiligheid (NTO en snoeien).

5.2. Resultaten analyse

De volgende punten hebben de grootste effecten op de bomen:

- Verwijderen en aanbrengen van verhardingselementen.
- Maaiveldophoging.
- Gronduitwisseling.

Er worden plantvakken met een open bodem aangebracht rondom zeven bomen. Hiervoor zal de bestaande verharding worden verwijderd en granieten opsluitbanden en een zitrand worden aangebracht. De verwachting is dat, mede door de benodigde fundering, hierbij wortelschade zal ontstaan doordat een significant deel van de wortels/groeiplaats wordt afgesneden. Er kunnen stabiliteit- en conditieproblemen ontstaan die de bomen fataal worden.
Het plantvak zal daarna moeten worden opgevuld met geschikte grond voor beplanting. Bij een traditionele gronduitwisseling (graven) ontstaat er significante wortelschade.
Het maaiveld in de plantvakken wordt opgehoogd. (Tijdelijke) ophogen is van invloed op de bodemgasdiffusie en de wateropname waardoor wortels kunnen afsterven. Bijkomend knelpunt is dat de stam in contact komt met de natte grond waardoor rottingen in de stam kunnen ontstaan.
Bij de uitvoering van het plan zijn 7 van de 10 bomen niet duurzaam te handhaven. Er zijn daarom restricties omtrent de werkwijze en boom beschermende maatregelen noodzakelijk. Daarnaast worden (kleinschalige) ontwerpwijzigingen aangedragen. Het plan heeft daarnaast invloed op 3 andere bomen die door eenvoudige boom beschermende maatregelen zijn te behouden.

De onderstaande tabel toont de gevolgen van de werkzaamheden op de bomen. De kolom '*projectinvloed*' geeft aan hoe het ontwerp ingrijpt op de duurzame instandhouding van de bomen. In het hoofdstuk Advies zal hierop verder op worden ingegaan evenals de basis en specifieke maatregelen.

Tabel 3: Samenvatting effect analyse.

UID	Gem. Boomnr.	Projectinvloed	Handhaven/vellen cf. BEA	Handhaven/vellen cf. BVC	Advies
1	340924	Fataal	Vellen	Handhaven	Specifieke maatregelen / ontwerpwijziging
2	347141	Fataal	Vellen	Handhaven	Specifieke maatregelen / ontwerpwijziging
3	340878	Fataal	Vellen	Handhaven	Specifieke maatregelen / ontwerpwijziging
4	347140	Beperkt	Handhaven	Handhaven	Basis maatregelen
5	340876	Fataal	Vellen	Handhaven (NTO)	Specifieke maatregelen / ontwerpwijziging
6	340946	Fataal	Vellen	Handhaven (NTO)	Specifieke maatregelen / ontwerpwijziging / verwijderen
7	340861	Fataal	Vellen	Handhaven	Specifieke maatregelen / ontwerpwijziging
8	340987	Beperkt	Handhaven	Handhaven	Basis maatregelen
9	341003	Beperkt	Handhaven	Handhaven	Basis maatregelen
10	341001	Fataal	Vellen	Handhaven	Specifieke maatregelen / ontwerpwijziging

6. Advies

6.1. Randvoorwaarden duurzaam behoud

De adviezen in paragraaf 6.1.1., 6.1.2. en 6.1.3. gelden als randvoorwaarden ten behoeve van duurzaam boombehoud voorafgaand aan en tijdens de werkzaamheden. Voor alle bomen gelden in ieder geval de basis maatregelen. De specifieke maatregelen die daarop volgen, vormen als het ware een optelsom. Er dient namelijk specifiek te worden geanticipeerd op de betreffende bomen en situaties ten behoeve van een duurzame instandhouding. In paragraaf 6.1.3. worden daarom ontwerpwijzigingen beschreven.

6.1.1. Basis maatregelen (geldt voor alle bomen)

Deze maatregelen komen voort uit het protocol '*werken bij bomen*'. Hierin staan 11 vuistregels die randvoorwaarden aangeven bij het uitvoeren van werkzaamheden in de nabijheid van bomen. Het protocol is in de bijlage verwerkt.

- Voorkom kroon-, stam en wortelschade door rondom (kroonprojectie) de bomen bouwhekken (beschermd boomgebied) aan te brengen. Indien dit niet mogelijk is dient er in ieder geval stambescherming te worden aangebracht.
- Stambescherming toepassen:
    - Gebruik hiervoor lokale afscherming voor de bomen: omwikkel de stam met ribbeldrain en bevestig verticaal geplaatste, en met spandraad bevestigde, houten planken.
- Reserveer buiten de kroonprojecties (opslag)locaties voor (bouw)materiaal, machines etc.
- Leg binnen het projectgebied en in ieder geval binnen de kroonprojectie voldoende rijplaten aan om verdichting te voorkomen.
- Werk met machines vanaf de rijplaten en/of bestaande verharding;
- Instrueer uitvoerend personeel omtrent de randvoorwaarden werken bij bomen (zie tevens bijlage Protocol *'werken bij bomen'*);
- Maak de poster onderdeel van de toolbox/werkinstructie;
- Bevestig plakkaat '*Beschermd boomgebied*' op elk hekwerk rondom de bomen;
- Bij machinaal werken binnen de kroonprojectie dient te allen tijde schade aan de kroon of stamdelen voorkomen te worden. Bestuurders van machines en vrachtwagens dienen vooraf duidelijke instructies te ontvangen over de risico's op boomschades.
- Benodigde snoei van (laaghangende) takken dient uitgevoerd te worden door en naar inzicht van een gediplomeerde boomverzorger (European Tree Worker):
    - Geen gesteltakken en maximaal 20% kroonvolume.
- Geen grondroering uitvoeren in de risicozone van de boom (10 x stamdiameter op 1,3 m+mv);
- Wortels ≥4 cm in diameter en gestelwortels sparen;
- Wortels <4 cm glad doorzagen (haaks op groeirichting);
- Sleuven, t.b.v. kabels en leidingen, binnen de kroonprojectie haaks op de bomen oriënteren;
- Stel een boomdeskundige aan bij werkzaamheden binnen de kroonprojectie:
    - Deze persoon dient bij de werkzaamheden erop toe te zien dat er geen onnodige schade ontstaat aan stabiliteitswortels. Bij zwaardere wortels dient de boomdeskundige een afweging te maken of de wortels zonder bezwaar kunnen worden verwijderd. Wanneer er toch bewust of onbewust ernstige schade moet worden toegebracht dient de deskundige hiervan verslag te doen. Dit verslag moet een onderbouwing vormen om na afloop van de werkzaamheden eventueel Nader Technisch Onderzoek (NTO) uit te voeren. Daarnaast kan de deskundige een overweging maken welke bomen in aanmerking komen voor compenserende maatregelen zoals het bijvoorbeeld toepassen van een pneumatische injectiemethode om de groeiplaats te verbeteren en nieuwe wortelgroei te stimuleren.
    - Tevens kan deze persoon dienen als vraagbaak bij onvoorziene omstandigheden.

6.1.2. Specifieke maatregelen

Opheffen bestaande verharding

- Houd extra rekening met oppervlakkige wortels binnen de kroonprojectie;
- Opnemen van de verharding en cunet, binnen de kroonprojectie, dient handmatig te gebeuren.

Gronduitwisseling

- Opnemen van de verharding en cunet, binnen de kroonprojectie, dient handmatig of met klein materieel (minigraver) te gebeuren. Indien een minigraver ingezet wordt dient handmatig voorgestoken te worden om ervoor te zorgen dat er geen wortels beschadigd raken;
- Een kostbare maar effectieve manier om het bestaande (cunet)zand, fundering/puinkorrel te verwijderen is door gebruik te maken van een grond zuigmachine. Hierdoor kunnen wortels op een eenvoudige manier worden gehandhaafd en tot dicht op de boom tot op diepte worden gewerkt;
- Richt vervolgens het plantvak in conform Handboek Groen (Standaard voor het Amsterdamse straatbeeld, Gemeente Amsterdam 2020).
    - 4.4.3. Principes van groeiplaatsinrichting, Groeiplaatsprincipe 2.
- Een alternatieve methode om de bestaande groeiplaats te verbeteren is door gebruik te maken van de methode BBV (Bomen Bodem Verbetering). Traditioneel wordt de bestaande grond één op één vervangen voor nieuwe. BBV is een goedkoper én duurzamer alternatief: het opwaarderen van de bestaande grond.

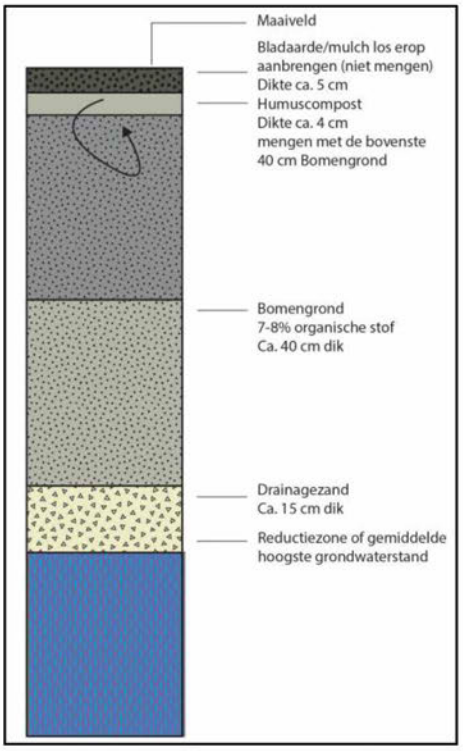

Figuur 14: Profiel bodemopbouw en samenstelling (figuur 4.34 in Handboek Groen) (Gemeente Amsterdam, 2020)

6.1.3. Aanpassingen ontwerp

Zitrand

- Elementen op palen plaatsen waardoor de groeiplaatsen/wortels direct onder de verharding niet worden doorsneden. Element ter hoogte van het maaiveld plaatsen en zonder fundering;
- Voor de overige kantopsluiting bestaande maaiveld aanhouden.

Plantvak

- Ophogen binnen de kroonprojectie beperken tot een maximale hoogte van 10 cm boven bestaande maaiveld. Uitsluitend met grofkorrelig humeuszand en geen vers organisch materiaal;
- Beperk de ophoging tot een halve meter rondom vanaf de stamvoet. Hierdoor blijft de stamvoet zichtbaar en kan worden voorkomen dat deze gaat inrotten.
- Nieuwe beplanting tot een meter rondom vanaf de stamvoet. Hierdoor blijft de stamvoet zichtbaar (boomveiligheid) en kan wortelschade nu en stamschade in de toekomst (snoeien/scheren) worden voorkomen.
- Aanbevolen wordt om plantvakken met elkaar te verbinden om in de toekomst wortelopdruk te voorkomen (zie voorbeeld figuur 15). De verwachting is dat bomen de oversteek maken naar het nevenstaande plantvak. In de verharde tussenruimte (90 cm) is daarom opdruk van de verharding te verwachten.
    - Alternatief: beplantingvakken ondergronds met elkaar verbinden door onder de verharding een krattensysteem aan te brengen. Hierdoor komt er meer ondergrondse groeiruimte beschikbaar.

6.1.4. Overig advies

- Voer voorafgaand aan de werkzaamheden het NTO uit. Hieruit zal blijken of bomen 5 en 6 voldoende stabiel zijn. Wanneer de bomen onvoldoende stabiel zijn, moet mogelijk worden overwogen om de bomen te verwijderen of de werkzaamheden omtrent de vergroening uit te stellen. De mogelijke wortelschade die optreedt bij de werkzaamheden kunnen desastreus zijn wanneer de bomen reeds in een verminderde conditie verkeren. Wanneer de bomen zijn verwijderd, kan worden overwogen om het ontwerp aan te passen zoals in figuur 15 wordt weergegeven.

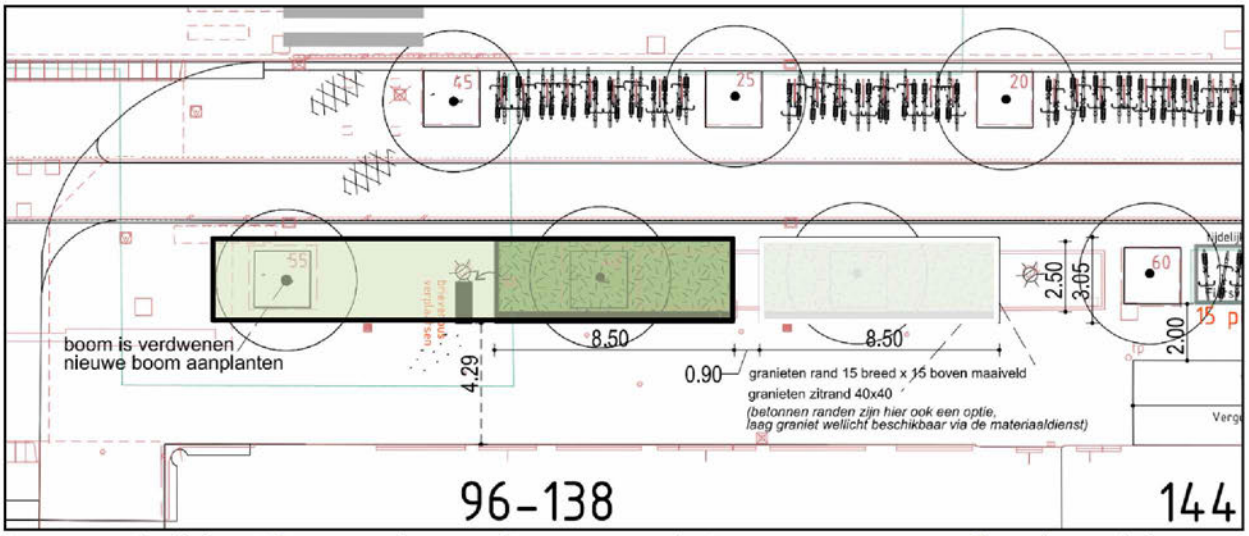

Figuur 15: Voorbeeld alternatief ontwerp ter hoogte van boom 6. Ontwerptekening: 20220704 vergroenen en fietsparkeren Jodenbreestraat. (Gemeente Amsterdam)

6.1.5. Uitvoering

De aannemer is verantwoordelijk voor het behoud van de kwaliteit van de bomen en de kwaliteit van de groeiplaats van de bomen gedurende de uitvoering van de bouwwerkzaamheden. De aannemer verzorgt de boombescherming zoals aangegeven in deze BEA. Voor boomtechnische ondersteuning is samenwerking met een boomtechnisch toezichthouder benodigd. De boom technisch toezichthouder dient over voldoende vakkennis te beschikken (European Tree Worker of 5.1.2,e).

In het vertrouwen u hiermee voldoende te hebben geïnformeerd, teken ik hoogachtend en met vriendelijke groet,

Pius Floris Boomverzorging Amsterdam
Afdeling onderzoek, taxaties, ecologie en advies

5.1,2,e

5.1,2,e 5.1,2,e
5.1,2,e
5.1,2,e
5.1,2,e

Gecontroleerd door:

5.1,2,e

5.1,2,e

Onderzoek wordt verricht en adviezen worden uitgebracht, alleen op voorwaarde dat de aanvrager afstand doet van ieder recht op aansprakelijkheid.

Bronvermelding

Gemeente Amsterdam. (2022, januari 16). Bomen - in beheer van Gemeente Amsterdam. Opgehaald van: https://maps.amsterdam.nl/bomen/?LANG=nl

Gemeente Amsterdam. (2023, januari 16). Hoofdbomenstructuur. Opgehaald van: https://maps.amsterdam.nl/hbs/?LANG=nl

Gemeente Amsterdam, (2022, juni 20). Grachtengordel Werelderfgoed Monitor 2015/2016. UNESCO werelderfgoed aanwijsgebied. Opgehaald van: https://openresearch.amsterdam/image/2020/5/27/monitor_grachtengordel.pdf

(Werkgroep Handboek Groen (2020) Handboek Groen. Gemeente Amsterdam, V&OR & Stuurgroep Inrichting Openbare Ruimte. Gemeente Amsterdam. Tekenwerk: R&D (Henk Volkers, Nadine Schiller, Bas Ennen)

Bijlage

- BVC-lijst
- Kaartmateriaal
- Onderzoeksmethode
- Protocol werken bij bomen

PIUS FLORIS
BOOMVERZORGING

BVC-lijsten

BVC-LIJST BEA JODENBREESTRAAT TE AMSTERDAM

BEA UID	Boomnummer	Botanische naam	Boomsoort (Nederlands)	Hoogte (m)	Stamdia-meter (cm)	Kroondia-meter (m)	Plantjaar	Onderhoudsbeeld	Potentieel verplantbaar	monumentaal	Kwaliteit	Conditie	Toekomst-verwachting	Veiligheids-status	Controle frequentie	Aantastingen	Advies	Stam	Kroon	Stamvoet	Wortels	Vellen cf. BVC	Snoei	Snoeiprioriteit	Opmerking
1	340924	Ulmus 'Lobel'	Iep cv	15-18	35	6	1985	Aanvaard	Nee	Nee	Redelijk	Redelijk	> 10 jaar	Goedgekeurd	1 x per-jaar				Nest			Nee	Nee		
2	347141	Ulmus 'Dodoens'	Iep cv	9-12	20	7	2006	Aanvaard	Ja	Nee	Redelijk	Redelijk	> 10 jaar	Goedgekeurd	1 x per-jaar							Nee	Nee		
3	340878	Ulmus 'Lobel'	Iep cv	12-15	30	6	1985	Aanvaard	Nee	Nee	Redelijk	Redelijk	> 10 jaar	Goedgekeurd	1 x per-jaar							Nee	Nee		
4	347140	Ulmus 'Dodoens'	Iep cv	12-15	25	6	2006	Aanvaard	Ja	Nee	Redelijk	Redelijk	> 10 jaar	Goedgekeurd	1 x per-jaar							Nee	Nee		
5	340876	Ulmus x hollandica ' Vegeta'	Huntingdon iep	15-18	60	16	1960	Aanvaard	Nee	Nee	Matig	Redelijk	> 5 jaar	Risicoboom	1 x per-jaar	Nader te bepalen	NTO stabiliteit stam(voet)			Inrotting/holte 15-30%; Vruchtlichamen op stamvoet; Ingroei boomrooster		Nee	Nee		Oude zwam op zuidoostzijde.
6	340946	Ulmus x hollandica ' Vegeta'	Huntingdon iep	15-18	45	14	1960	Aanvaard	Nee	Nee	Slecht	Matig	> 5 jaar	Risicoboom	1 x per-jaar		NTO standvastigheid		Afsterven kroondelen. Terugstervende kroon.			Nee	Nee		Er blijft water in de boomspiegel staan. Geen wortelaanzetten zichtbaar mogelijk sprake van onvereinigbaarheid.
7	340861	Ulmus x hollandica	Hollandse iep	15-18	45	14	1960	Aanvaard	Nee	Nee	Redelijk	Redelijk	> 10 jaar	Goedgekeurd	1 x per-jaar							Nee	Nee		
8	340987	Ulmus x hollandica	Hollandse iep	18-24	60	14	1960	Aanvaard	Nee	Nee	Redelijk	Redelijk	> 10 jaar	Goedgekeurd	1 x per-jaar				Nest			Nee	Nee		
9	341003	Ulmus x hollandica	Hollandse iep	18-24	65	16	1960	Aanvaard	Nee	Nee	Redelijk	Redelijk	> 10 jaar	Goedgekeurd	1 x per-jaar						Opdrukken stabiliteitswortels (zwaar)	Nee	Nee		
10	341001	Ulmus 'Plantijn'	Iep cv	9-12	30	7	1992	Regulier	Ja	Nee	Redelijk	Redelijk	> 10 jaar	Risicoboom	1 x per-jaar				breukgevaarlijke tak; losse tak(ken)		Opdrukken stabiliteitswortels (zwaar)	Nee	Ja	< 6 maanden	

Inspectiedatum: 12-01-2023 Inspecteur: 5.1.2.e

PIUS FLORIS
BOOMVERZORGING

Kaartmateriaal

OVERZICHTSKAART BEA JODENBREESTRAAT



Legenda

BOMEN

Kroonprojectie

Risicozone

Sleuf

20220919_VERGROENEN

PIUS FLORIS
BOOMVERZORGING

Onderzoeksmethoden

Onderzoeksmethoden t.b.v. bomen effect analyses gemeente Amsterdam

Boominventarisatie

De bomen binnen de projectgrenzen zijn geïnventariseerd en vastgelegd op een digitale kaart. Van de bomen met een stamdiameter vanaf >10 cm op referentiehoogte, conform de eisen ten aanzien van de omgevingsvergunning (Bomenverordening), zijn de volgende gegevens opgenomen:

Boomnummer Gem. Amsterdam	Uniek ID-nummer
Status[1]	Eigenaar
Soortnaam[2]	Leeftijd[3]
Kroondiameter[4]	Plantjaar[5]
(Opkroon)hoogte	Standplaats
X/Y-coördinaten (positie)	Stamdiameter (dbh)

De bomen zijn digitaal op een kaart gepositioneerd. Aan de hand van luchtfoto's en door in het projectgebied gebruik te maken van een GPS-hulpmiddel. Hierdoor zijn de puntobjecten voorzien van x/y-coördinaten[6].

Kwaliteit bomen

De nulmeting, het beoordelen van de huidige kwaliteit van de boom, is een belangrijk gegeven. Naar aanleiding van deze boombeoordeling kan op voorhand worden bepaald of duurzaam boombehoud haalbaar is en hoe hoog het slagingspercentage is. De toekomstverwachting speelt hierbij een belangrijke rol. Hierbij zijn de laatste boomveiligheidscontroles en nader technisch onderzoeken (NTO), die de gemeente heeft laten uitvoeren, geraadpleegd via het online account van gemeente Amsterdam. Bomen met een verminderde conditie en/of aantasting kunnen drastische groeiplaatswijzigingen moeilijk verdragen. Bij deze meting worden bomen individueel beoordeeld. Hierbij wordt gelet op:

Conditie	Toekomstverwachting
Structuur (stam(voet))	Kroonopbouw
Onderhoudstoestand	Doorwortelbare ruimte
Bovengrondse groeiruimte	Externe milieu-invloeden

Op basis van de uiterlijke signalen wordt de conditie[7] en de kwaliteit van de boom beoordeeld. Deze keuringsresultaten, en die vanuit de inventarisatie, bepalen de toekomstverwachting.

<u>Conditiebepaling</u>

Goed:	De boom toont een goede groei, de twijgzetting en volledige ontwikkeling van de scheuten zijn als goed beoordeeld voor de soort.
Redelijk:	Degeneratie van de boom waarbij een verminderde groei van de twijg- en knopzetting aanwezig is. De boom functioneert nog wel naar behoren.
Matig:	Er is duidelijk sprake van stagnatie en het afsterven van twijgen in de buitenkroon. Er is nauwelijks nog sprake van scheutlengtegroei. De kroon heeft een verminderde bladbezetting in het groeiseizoen.
Slecht:	De boom toont een aftakelend beeld waarbij zwaar dood hout en het afsterven van kroondelen en/of top zichtbaar is.

[1] Bijzondere boomwaarden conform de weigeringsgronden van de bomenverordening. Daarnaast wordt genoteerd of het een beschermwaardige, (landelijke en/of landelijke) monumentale boom betreft en/of onderdeel uitmaakt van de hoofdgroenstructuur, de hoofdbomenstructuur en/of ecologische hoofdgroenstructuur. Hierbij wordt de digitale kaart van de gemeente Amsterdam gehanteerd.

[2] Botanische en Nederlandse naam.

[3] Conform Nota Compensatie en herplant van bomen, uitwerking van de Bomenverordening (Gemeente Amsterdam 2014).

[4] Asymmetrische ware kroongrootte.

[5] Conform gegevens gemeente Amsterdam (GeoVisia Online).

[6] Betreft geen landmeetkundige inmeting waardoor de exacte positie van de boom kan afwijken.

[7] Tevens conform methode Prof. A. Roloff.

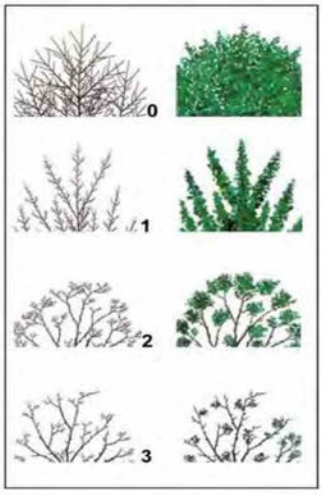

0 Goed:
De conditie is goed. Op middellange termijn (10 tot 15 jaar) worden geen problemen verwacht.

1 Redelijk:
De conditie is verminderd, maar op korte termijn (< 5 jaar) worden ten aanzien van de fysiologische toestand van de boom geen problemen verwacht.

2 Matig:
De conditie is duidelijk verminderd. De fysiologische toestand van de boom is slecht, maar herstel van de boom is eventueel mogelijk.

3 Slecht:
De conditie en levensverwachting van de boom is minimaal. De mechanische en/of fysiologische toestand van de boom is dusdanig slecht dat 'herstel' van de boom niet of nauwelijks mogelijk is.

Beoordelingsmethode Prof. A. Roloff

Boomkeuring

Nadat de bomen zijn geïnventariseerd en hun kwaliteit is beoordeeld, wordt een status aan de bomen toebedeeld. Deze status wordt toegekend door middel van een keuring conform de VTA-methode. VTA staat voor Visual Tree Assessment, oftewel visuele boombeoordeling. Deze onderzoeksmethode is te raadplegen in het handboek boomveiligheid van Mattheck en Breloer.[8] De nadruk van deze keuring ligt bij het opsporen van signalen die duiden op verstoringen van de balans binnen de boom. Binnen het kader van de boomveiligheidscontrole (BVC) wordt de boom beoordeeld op boomveiligheid.

De onderzoeksmethodes kennen de volgende drie stappen in de procedure:

1. Visuele controle op symptomen van verzwakking. Als er geen bedenkelijke tekenen worden gevonden, wordt het onderzoek beëindigd;
2. Bij een indicatie van verzwakking wordt nader technisch onderzoek (NTO) geadviseerd (tenzij dit recent en toereikend is uitgevoerd, blijkens de gegevens van de gemeente Amsterdam);
3. Geven de onderzoeksresultaten reden tot ongerustheid, dan moet worden vastgesteld hoe groot de risico's zijn voor de omgeving.

Op basis hiervan wordt de boom geclassificeerd in één van de vier categorieën:

Goedgekeurd:	Wanneer er geen symptomen van verzwakking zijn.
Attentieboom:	Wanneer er wel een symptoom van verzwakking zichtbaar is maar er geen direct risico bestaat, maar wel frequentere controle hierop nodig is.
Risicoboom:	Wanneer een symptoom van verzwakking een direct risico veroorzaakt en wanneer de ernst van een symptoom op het moment van controle niet kan worden vastgesteld.
Afgekeurd:	Wanneer op het moment van controle duidelijk is dat de boom een risico vormt en in het kader van veiligheid verwijderd dient te worden.

Ecologie

Aanwijzingen van mogelijke rust- en verblijfsplaatsen van (beschermde) dieren zoals spleten en (spechten-) holten dienen binnen de keuring te worden aangegeven. Hetzelfde geldt voor nesten in de kroon en nestgelegenheid aan de boom.[9]

[8] Mattheck, C. en H. Breloer, 1995. Handboek boomveiligheid: de boombreuk in mechanica en rechtspraak. Pius Floris Producties, Almere-Haven.

[9] Bijvoorbeeld klimop en nestkasten

Ruimtestudie

Hierbij wordt de huidige en toekomstige boven- en ondergrondse ruimte ingeschat en in kaart gebracht. Hiervoor moet een inschatting worden gemaakt welke potentiële ruimtelijke expansiemogelijkheden de boom tot zijn beschikking heeft en spelen de standplaats, leeftijd, conditie, toekomstverwachting en soortspecifieke eigenschappen zoals de kroonvorm mee. Daarnaast kunnen de ontwikkelingsmogelijkheden worden beperkt (vereiste minimale doorrijhoogte/doorwortelbaar volume) door bestaande en (tijdelijke) toekomstige objecten binnen zijn ruimtebeslag zoals:

- Bouwwerken, tijdelijke voorzieningen, etc.
- Wegen, (half)verharding, etc.
- Kabels en leidingen.
- Straatmeubilair, lichtmasten, tramleidingen.
- Putten, straatkolken, ondergrondse vuilcontainers.

Onder andere gegevens vanuit de klic-melding moeten hiervoor worden beoordeeld. Daarnaast zijn uiteraard de ontwerptekeningen[10] van belang. Aan de hand daarvan en de positie van de wortelaanzetten wordt beoordeeld op welke locaties groeiplaatsonderzoek uitgevoerd moet worden. Het onderzoek omvat de volgende facetten:

- Het vaststellen van de worteldiameter, -spreiding, -intensiteit en –zone.
- Het vaststellen van het bodemprofiel, –materiaal en samenhang.
- Het vaststellen van de reductiezone en grondwaterstand.

Effect analyse

De daadwerkelijke effect analyse bestaat uit de onderdelen: impact boven- en ondergronds ruimtegebruik en impact uitvoeren. Antwoord moet worden gegeven op zowel de mogelijke negatieve als positieve effecten van het voorgenomen project. Hierin dienen de eerder verkregen bevindingen[11] te worden meegewogen.

Impact bovengronds ruimtegebruik

Bepaald moet worden of en in welke mate er sprake is van kwaliteitsverlies. Vaak is er bij het aanbrengen van wegen en bouwwerken sprake van een groeiplaatsinperking. Er zal onderscheid gemaakt moeten worden tussen tijdelijk en permanent verlies of tijdelijke beperking van de groeiplaats. Daarnaast dienen indirecte effecten, zoals een veranderde windbelasting of zonnebrand door opkronen, ten aanzien van het plan moeten worden ingeschat.

Impact ondergronds ruimtegebruik

Bepaald moet worden welke veranderingen binnen de ondergrondse groeiplaats acceptabel zijn. Naast het simpelweg afgraven binnen de groeiplaats, spelen er tal van factoren die kunnen meespelen bij wortelschade en -verlies zoals maaiveldverhoging of het aanbrengen van drainage. Het beschadigen van gestelwortels is in het algemeen de hoofdoorzaak van het voortijdige uitvallen van bomen in de bebouwde omgeving. Het ondergrondse, slecht inzichtelijk te maken gevolg van verwijderde stabiliteitswortels tijdens werkzaamheden wordt vaak pas duidelijk na het verstrijken van een aantal jaren. De optelsom van de verwijderde opname- en stabiliteitswortels geeft de totale wortelschade aan de hand van het doorwortelbaar volume en wortelpatroon.

Op basis van ervaring blijkt dat jonge bomen in staat zijn aanzienlijke wortelschade te verdragen (bijvoorbeeld verplanting). Het gaat hierbij dan om het verlies van opnamebeworteling waarbij de boom in staat is om dit snel te compenseren. Bij oudere bomen wordt schade aan de stabiliteitswortels veel minder goed verdragen en dit kan leiden tot een aantasting door houtparasitaire schimmels.

Gemiddeld genomen kan wortelschade binnen een marge van 0-20% aan opnamebeworteling bij volwassen bomen redelijk goed gecompenseerd worden (tevens vergunningsvrij conform de Bomenverordening). Bij een overschrijding van 20% is een vergunning benodigd waarvoor een individuele afweging noodzakelijk is om te

[10] Indien beschikbaar
[11] Vanuit de boominventarisatie, boomkwaliteit en -keuring.

bepalen of behoud mogelijk is. Bij wortelschades boven de 45%[12] (stabiliteitsbeworteling) is er sprake van een (acuut) verminderde stabiliteit en/of (ernstig) conditieverval waardoor de boom normaliter niet duurzaam behouden kan blijven. Wortelschades zijn in de volgende categorieën ingedeeld:

- Totale wortelschade minder dan 20%: boom kan behouden blijven (conform Bomenverordening Amsterdam toegestaan)
- Totale wortelschade 20 – 45%: individuele beoordeling noodzakelijk (plus compensatie vanwege risico op conditieverval)
- Totale wortelschade meer dan 45%: mogelijk een direct risico op instabiliteit; boom verwijderen, stabiliteitsonderzoek of ontwerpwijziging (alternatief) instellen; tevens volgens NVTB richtlijnen in principe een functioneel verlies van de boom.

Indien de totale wortelschade tussen de 20 en 45% ligt, is er een individuele beoordeling van de schade nodig om vast te stellen wat de overlevingskans voor de betreffende boom is. De vragen en richtlijnen hierbij zijn als volgt:

- Wat is de afstand van de te verwijderen beworteling tot de stamvoet van de boom?
- De locatie van de te verwijderen beworteling: bevinden de te verwijderen wortels zich aan de zijde met de hoogste windbelasting van de boom waar zich normaal gesproken de trekwortels bevinden die tijdens piekbelasting de stabiliteit moeten garanderen?
- De locatie van de boom: betreft het een vrijstaande of een beschut staande boom? Hoe staat de boom georiënteerd op de overheersende windrichting bij storm (in Nederland zuidwest en in mindere mate noordwest)?
- De groeiplaats van de boom: wat is de grondsoort? Hoe is de indringingsweerstand van de bodem? Is het wortelstelsel oppervlakkig en wijd of dieper gelegen (afhankelijk van de grondwaterspiegel)?
- De boomsoort: wat is de uiteindelijke boomgrootte en kroonvorm? Hoe sterk is de houtkwaliteit en hoe goed grendelt de boom verwondingen af? Wat is het natuurlijke bewortelingspatroon van de boom?

Uitgangspunten en definities

- De kroonprojectie is de oppervlakte van de cirkel met dezelfde diameter als de boomkroon (CROW 2012[13]).
- Het doorwortelbaar volume is de ondergrondse ruimte die geschikt is voor een wortelstelsel, waarbij de benodigde ruimte afhankelijk is van de grootte van de boom en de bodemeigenschappen (zie bijlage I in CROW 2012).
- De stabiliteitszone (risicozone) is de minimale verankeringsbreedte van het wortelstelsel waar wortelschade aan gestelwortels en/of zetting kan leiden tot acute instabiliteit. Het vaststellen van de stabiliteitszone is afgeleid van de vuistregel voor het verplanten van bomen: 7-10x DBH (Stadsbomen Vademecum 2B). Dit komt voort uit praktijkervaringen voor goed verplantbare boomsoorten in een open groeiplaats (vrijuit groeiend). Voor bomen in een stedelijke omgeving kunnen niet zelden andere restricties gelden.

Impact uitvoering

Bepaald moet worden welk type en in welke mate de neveneffecten van het plan van invloed zijn op de bomen. Hierbij moet bijvoorbeeld rekening worden gehouden met de werkruimte, bouwroutes, tijdelijke opslag van materiaal, bronnering, etc. Negatieve effecten zoals verdichting, kroon- en stamschade moeten in ogenschouw worden genomen. Het advies is gericht op voorkoming van negatieve effecten van de uitvoering van het project. Echter, diverse details, maatwerk/aanpassingen en specifieke maatregelen vallen onder het toezicht en/of de directievoering tijdens de werkzaamheden zijn geen onderdeel van de BEA. Deze randvoorwaarden zijn onderdeel van een nader uit te werken bomenbeschermingsplan van een gemandateerde boomtechnisch adviseur (aanvullende opdracht).

[12] Richtlijnen NVTB: bij > 45% wortelschade is het functioneel verlies dermate groot dat de boom afgeschreven wordt.

[13] CROW (2012) – Combineren van onder- en bovengrondse infrastuctuur met bomen. CROW publicatie 280, Ede

Projectinvloeden

In het onderzoek wordt op basis van de resultaten uit het onderzoek de bomen ingeschaald in een van de volgende categorieën:

- **Geen invloed:** project heeft geen (noemenswaardige) belemmerende invloeden op de duurzame handhaving van de boom;
- **Beperkte invloed:** project heeft beperkte belemmerende invloeden op de duurzame handhaving van de boom;
- **Sterke invloed:** project heeft een belemmerende invloed op de duurzame handhaving van de boom;
- **Fataal:** project fatale belemmerende invloeden op de duurzame handhaving van de boom.

De afwegingskaders geven een goed beeld welke bomen met of zonder maatregelen te behouden zijn.

Kansen en knelpunten

Het is mogelijk dat het voorgenomen plan kansen met zich meebrengt voor de bomen. Vaak is in het verleden en mogelijk ook in het huidige ontwerp geen rekening gehouden met het toekomstige ruimtebeslag van de bomen. Daarnaast zijn er, in de loop van de tijd, tal van (compenserende) groeiplaatsverbeteringen op de markt gekomen. Wanneer er knelpunten en groeiplaatsbeperkingen ontstaan, kunnen bijvoorbeeld (simpele) ontwerpwijzigingen, materiaal keuzes of het vergroten van de (ondergrondse) ruimte bijdragen als compenserende maatregel.

Protocol
Werken bij bomen



BEHOUD ONZE BOMEN

11 VUISTREGELS BIJ HET UITVOEREN VAN WERKZAAMHEDEN IN DE NABIJHEID VAN BOMEN

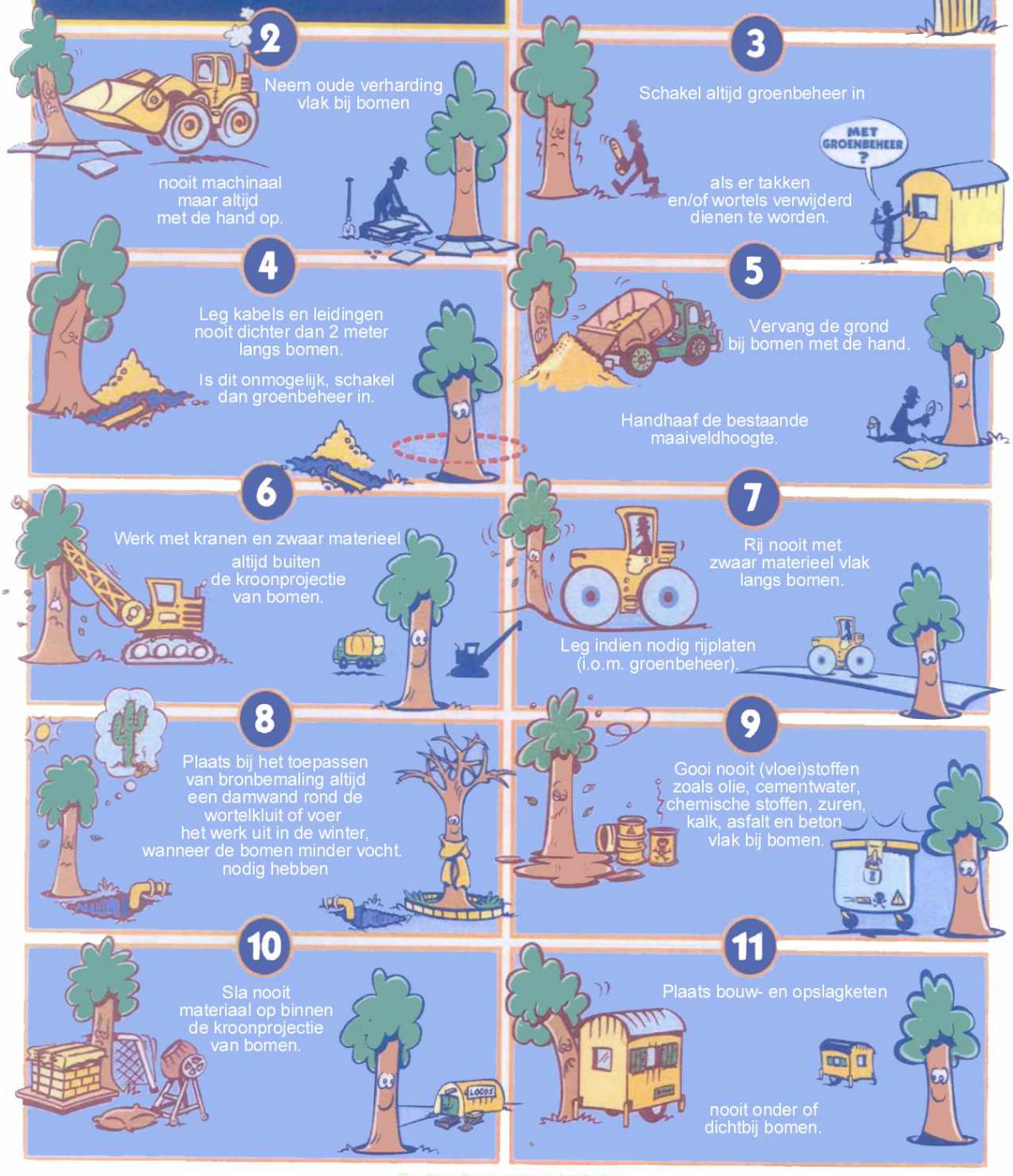

1
Bescherm indien mogelijk de gehele kroonprojectie met bouwhekken.

Breng in ieder geval stambescherming aan voor aanvang van het werk

2
Neem oude verharding vlak bij bomen

nooit machinaal maar altijd met de hand op.

3
Schakel altijd groenbeheer in

als er takken en/of wortels verwijderd dienen te worden.

MET GROENBEHEER ?

4
Leg kabels en leidingen nooit dichter dan 2 meter langs bomen.

Is dit onmogelijk, schakel dan groenbeheer in.

5
Vervang de grond bij bomen met de hand.

Handhaaf de bestaande maaiveldhoogte.

6
Werk met kranen en zwaar materieel altijd buiten de kroonprojectie van bomen.

7
Rij nooit met zwaar materieel vlak langs bomen.

Leg indien nodig rijplaten (i.o.m. groenbeheer).

8
Plaats bij het toepassen van bronbemaling altijd een damwand rond de wortelkluit of voer het werk uit in de winter, wanneer de bomen minder vocht nodig hebben

9
Gooi nooit (vloei)stoffen zoals olie, cementwater, chemische stoffen, zuren, kalk, asfalt en beton vlak bij bomen.

10
Sla nooit materiaal op binnen de kroonprojectie van bomen.

11
Plaats bouw- en opslagketen

nooit onder of dichtbij bomen.

Rijs Floris Boomverzorging Amsterdam

PIUS FLORIS
BOOMVERZORGING

From: "5.1,2,e"
Sent: *Mon, 23 Jan 2023 18:11:05 +0200*
To: "5.1,2,e" <5.1,2,e@amsterdam.nl>
Subject: *FW: BEA rapport Jodenbreestraat concept PFBA*
Attachments: *BEA Rapportage Vergroenen Jodenbreestraat Concept PFBA.pdf*

Zie bijgaand. Hoe interpreteer jij dat?

5.1,2,e | 5.1,2,e Nieuwmarkt- en Waterloopleinbuurt | Stadsdeel Centrum | Gemeente Amsterdam | M. 5.1,2,e

---

Van: 5.1,2,e <5.1,2,e@amsterdam.nl>
Verzonden: maandag 23 januari 2023 16:45
Aan: 5.1,2,e <5.1,2,e@amsterdam.nl>
CC: 5.1,2,e <5.1,2,e@amsterdam.nl>
Onderwerp: FW: BEA rapport Jodenbreestraat concept PFBA

Hoi 5.1,2,e

Zie bijgaande concept BEA van de Jodenbreestraat. Kijkend naar 5.2 heb ik de indruk dat we het oorspronkelijke plan moeten herzien. Ik hoor graag wat jij ervan denkt.

Met vriendelijke groet,

5.1,2,e
5.1,2,e
Directie Stadswerken, afdeling Gebied & Gebruik

Gemeente Amsterdam

M 5.1,2,e
E 5.1,2,e@amsterdam.nl
linkedin.com/in/5.1,2,e

Fogostraat 1
1060 LJ Amsterdam
amsterdam.nl

Van: 5.1,2,e <5.1,2,e@piusfloris.nl>
Verzonden: maandag 23 januari 2023 13:48
Aan: 5.1,2,e <5.1,2,e@amsterdam.nl>
Onderwerp: BEA rapport Jodenbreestraat concept PFBA

5.1,2,e

Hierbij de Bomen Effect Analyse rapportage, in concept, Jodenbreestraat te Amsterdam.
Graag vernemen wij van u, binnen 10 werkdagen, als er vragen of opmerkingen zijn en u verder akkoord gaat met het rapport.

Met vriendelijke groet,

5.1,2,e 5.1,2,e
5.1,2,e

5.1,2,e
afdeling onderzoek, taxaties, ecologie en advies

PIUS FLORIS
Onderzoek & Advies

Lutkemeerweg 400 (1067 TH)
Postbus 75103, 1070 AC
Amsterdam
5.1,2,e

5.1,2,e @piusfloris.nl
www.piusfloris.nl



Bezoek onze website en meldt u zich hier aan op onze digitale nieuwsbrief.

Pius Floris Boomverzorging bv is onderdeel van Dolmans Landscaping Group bv.

This e-mail and any attachment is for authorised use by the intended recipient(s) only. It may contain proprietary material, confidential information and/or be subject to legal privilege. It should not be copied, disclosed to, retained or used by, any other party. If you are not an intended recipient then please promptly delete this e-mail and any attachment and all copies and inform the sender. Thank you.

Please consider the environment before printing.

PIUS FLORIS
Onderzoek & Advies

Pius Floris
Boomverzorging

Lutkemeerweg 400
1067 TH Amsterdam
Postbus 75103
1070 AC Amsterdam

T 020 497 40 80
F 020 497 63 09
amsterdam@piusfloris.nl
www.piusfloris.nl

Pius Floris Boomverzorging Amsterdam B.V.
IBAN NL87 ABNA 0243 4826 71
KVK 34116505
BTW NL811686991B02



Bomen Effect Analyse
Vergroenen Jodenbreestraat te Amsterdam

Colofon

Projectnummer:	17P2259746
Opdrachtgever:	Gemeente Amsterdam t.a.v. de 5.1,2,e Weesperstraat 430 1018 DN Amsterdam
Vestiging:	Pius Floris Boomverzorging Amsterdam
Telefoon:	020-4974080
Onderzoeker:	5.1,2,e 5.1,2,e 5.1,2,e
Auteur:	5.1,2,e 5.1,2,e 5.1,2,e
Collegiale toets	5.1,2,e
Datum:	26 januari 2023
Versie:	Definitief

© 2023 PFBA
Alle rechten voorbehouden.
Niets uit deze uitgave mag worden verveelvoudigd,
in enige vorm of op enige wijze,
zonder voorafgaande toestemming van de auteur.

Inhoud

1. Inleiding 3
   1.1. Aanleiding 3
   1.2. Doelstelling 3
   1.3. Onderzoeksvragen 3
   1.4. Belang 3
   1.5. Leeswijzer 4
2. Voorstudie 5
   2.1. Locatie- en situatiebeschrijving 5
   2.2. Uitgangspunten 5
   2.3. Beleidsuitgangspunten 6
   2.4. Ecologisch onderzoek 7
3. Bomenonderzoek 8
   3.1. Boominventarisatie 8
   3.2. Kwaliteit bomen 8
   3.3. Boomveiligheidscontrole 9
4. Analyse 10
   4.1. Ontwerptekening 10
   4.2. Knelpunten 10
   4.3. Groeiplaatsonderzoek 11
   4.4. Overige knelpunten 12
   4.5. Projectinvloeden 13
5. Conclusie 14
   5.1. Bomenonderzoek 14
   5.2. Resultaten analyse 14
6. Advies 15
   6.1. Randvoorwaarden duurzaam behoud 15

Bronvermelding 19

Bijlage

- BVC-lijst
- Kaartmateriaal
- Onderzoeksmethode
- Protocol werken bij bomen

1. Inleiding

1.1. Aanleiding

In opdracht van het Ingenieursbureau van de gemeente Amsterdam, is een Bomen Effect Analyse[1] (hierna: BEA genoemd) opgesteld. De BEA heeft betrekking op 10 bomen in de Jodenbreestraat te Amsterdam, stadsdeel Centrum. De aanleiding voor dit onderzoek is de voorgenomen werkzaamheden in het kader van het vergroenen van de openbare ruimte in de straat. De werkzaamheden vinden binnen de invloedsfeer van diverse bomen plaats. Een effectanalyse is zodoende noodzakelijk.

1.2. Doelstelling

In deze rapportage worden de bomen die binnen de invloedsfeer van de werkzaamheden vallen nader beschouwd. De mogelijke effecten van de werkzaamheden op de bomen en de kwaliteit van de bomen worden beoordeeld. De opzet van het onderzoek volgt de landelijke Richtlijn Bomen Effect Analyse in de methode van 'bouwstenen'. Deze rapportage dient meerdere doelen. Het primaire doel van deze BEA is antwoord te geven op de vraag of behoud van de bomen op de huidige standplaats mogelijk is met behoud van minimaal dezelfde toekomstverwachting, conditie en habitus in relatie tot de voorgenomen werkzaamheden. Daarnaast dient deze BEA randvoorwaarden aan te geven en alternatieven te bieden in het kader van duurzaam boombehoud. Op hoofdlijnen worden puntsgewijs de volgende onderdelen in de rapportage beoordeeld en vastgelegd:

- Inventariseren en keuren van binnen de invloedsfeer vallende bomen;
- Het beoordelen van de huidige en toekomstige boven- en ondergrondse groeiplaatsomstandigheden;
- Het beschrijven van de te verwachten effecten die plaatsvinden, en mogelijke kansen en knelpunten;
- Het beoordelen of een duurzame instandhouding haalbaar is;
- Het opstellen van randvoorwaarden voor de bomen met betrekking tot de werkzaamheden;
- Het beschrijven van boom beschermende maatregelen tijdens de werkzaamheden;
- Het aangeven van mogelijke alternatieven m.b.t. duurzame instandhouding.

Op basis van bovengenoemde punten wordt het voor de opdrachtgever helder welke aanpassingen aan het ontwerp, werkwijze en/of maatregelen getroffen moeten worden om de bomen duurzaam te kunnen handhaven.

1.3. Onderzoeksvragen

Ten aanzien van deze doelen zijn de volgende onderzoeksvragen opgesteld:

- Wat is de actuele kwaliteit, conditie, toekomstverwachting en veiligheidsstatus van de bomen?
- Wat is de beleidsstatus van de bomen?
- Wat zijn de te verwachten effecten?
- Welke randvoorwaarden gelden er voor duurzaam boombehoud?
- Zijn er alternatieven aan te geven om de impact van de werkzaamheden te verzachten of te verminderen?

1.4. Belang

Met de beoordeling en analyse worden objectieve, boom technische en beleidsmatige handvatten aangedragen. Er zal daarom voldoende informatie moeten worden ingewonnen aangaande de waarden en de mogelijkheden voor boombehoud. Met deze BEA kunnen afgewogen keuzes worden gemaakt omtrent dit onderwerp. Bestaande bomen op een verantwoorde en duurzame manier in het project laten integreren zorgt voor duidelijke meerwaarde maar is ook in het kader van het maatschappelijk belang goed om invulling aan te geven.

[1] Conform richtlijnen CROW en De Bomenstichting

1.5. Leeswijzer

In deze rapportage komen onderwerpen aan bod die zowel voor besluitnemers als specialisten van belang kunnen zijn. Op hoofdlijnen bestaat deze BEA uit de volgende onderwerpen:

- Hoofdstuk 2 beschrijft de locatie en project specifieke uitgangspunten.
- Hoofdstuk 3 bevat het veldonderzoek en ruimtestudie.
- Hoofdstuk 4 gaat in op de feitelijke analyse en de kansen en knelpunten.
- Hoofdstuk 5 komt met een conclusie en een onderbouwd eindoordeel van de effecten.
- Hoofdstuk 6 brengt het advies omtrent de uitwerking van het plan, haakt hiermee in op de kansen en knelpunten, en de mogelijke alternatieven en randvoorwaarden voor duurzaam boombehoud.

2. Voorstudie

2.1. Locatie- en situatiebeschrijving

De projectlocatie maakt onderdeel uit van de wijk De Jodenbuurt in stadsdeel Centrum van de gemeente Amsterdam (figuur 1). Het betreft de even zijde van de straat vanaf de Sint Antoniesluis (Brug 287) tot het Mr. Visserplein. Het onderzoek richt zich op een aantal bestaande bomen aan de zuidzijde tussen het fietspad en de gevels. Ten behoeve van de vergroening is het voornemen om rond de bomen plantvakken te realiseren.

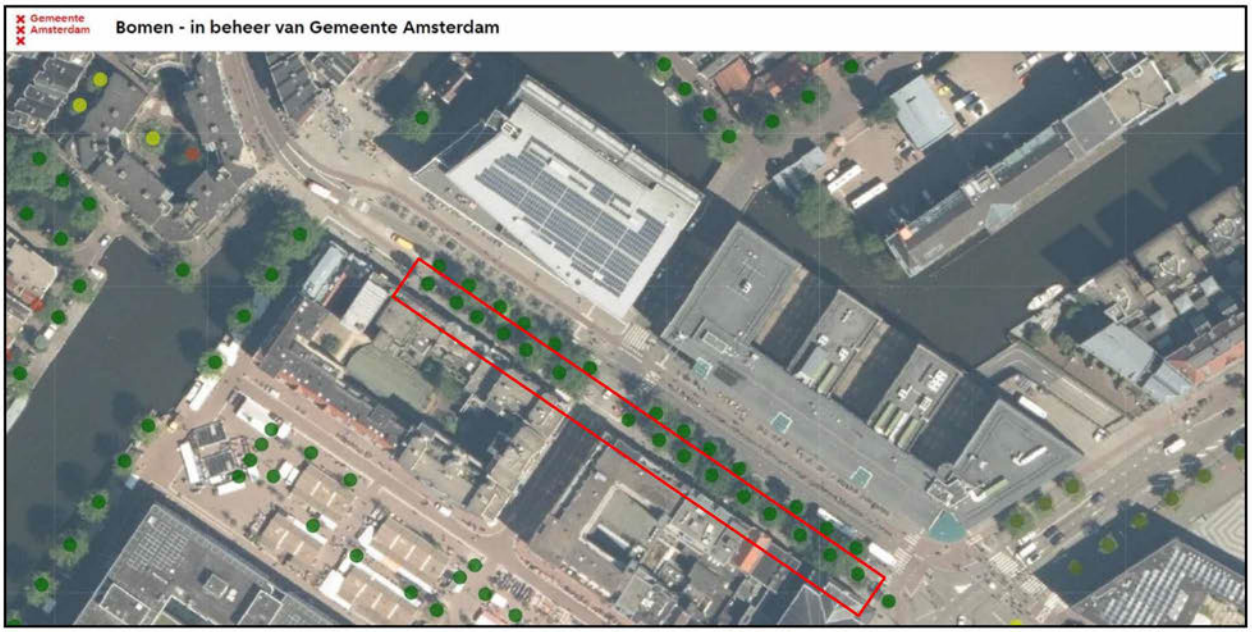

Figuur 1: Interactieve bomenkaart Gemeente Amsterdam. Het rode kader geeft bij benadering het onderzoeksgebied aan. (Gemeente Amsterdam, 2022)

2.2. Uitgangspunten

2.2.1. Onderzoeksmethoden

Ten aanzien van de BEA zijn de werkzaamheden uitgevoerd conform de kwaliteitseisen volgens het raamcontract boomanalyses Gemeente Amsterdam. De onderzoeksmethoden met betrekking tot het bureau- en veldonderzoek, ruimtestudie en analyse staan beschreven in de bijlage.

2.2.2. Voorgenomen werkzaamheden

De voorgenomen werkzaamheden betreffen werkzaamheden in het kader van het een vergroeningsproject om de openbare ruimte te vergroenen. Het project betreft echter geen grootschalige reconstructie. Het plan is om de groeiplaatsen meer geschikt te maken voor zowel de bestaande bomen als nieuw extra aan te brengen groen, hierdoor vinden veranderingen binnen de directe groeiplaats van de bomen plaats.

2.2.1. Tekeningen

Ten behoeve van de voorgenomen werkzaamheden en het opstellen van deze BEA is een ontwerptekening beschikbaar gesteld door de opdrachtgever. Onder andere op basis hiervan is het onderzoek uitgevoerd en zijn er randvoorwaarden opgesteld die dienen als uitgangspositie voor het behoud van de bomen.
Ten behoeve van de analyse is gebruik gemaakt van de volgende tekeningen (o.a. figuur 8), zie tevens kaartmateriaal:

- 20220919 Vergroenen Jodenbreestraat_2021 Vergroenen (DXF)
- Tekening Jodenbreestraat (Overzicht Groenvakken A t/m G) (Struyk Verwo Infra) ((PDF)
- 20220704 vergroenen en fietsparkeren Jodenbreestraat (Jodenbreestraat - maaiveldaanpassingen Fietsparkeren en vergroenen) (PDF)
- 20210921 profiel Vergroenen Jodenbreestraat (PDF)

2.3. Beleidsuitgangspunten

2.3.1. Bomenverordening

Conform de Bomenverordening 2014 van Amsterdam is het uitgangspunt dat bomen behouden blijven tenzij er gegronde (boom technische) redenen zijn om deze te kappen. Daarnaast spreekt het college van B&W zich nadrukkelijk uit dat behoud van bomen het vertrekpunt is bij vernieuwingsprojecten in de stad. Als het aannemelijk is dat een voorgenomen bouw of aanleg gevolgen heeft voor de duurzame instandhouding van een beschermwaardige houtopstand, dan geeft de Bomenverordening aan dat een BEA moet worden opgesteld.

2.3.2. Beleidsstatus

De gemeente Amsterdam is eigenaar van alle bomen binnen de projectlocatie. De bomen en de locatie zijn aan de volgende beleidsuitgangspunten getoetst:

- Groene Puccini; zijn de bomen onderdeel van de Hoofdbomenstructuur?
- Structuurvisie; zijn de bomen onderdeel van de Hoofdgroenstructuur?
- Monumentale status; hebben de bomen een (gemeentelijke) monumentale status?
- UNESCO; vormen de bomen een onderdeel van het UNESCO-aanwijsgebied?

In figuur 2 is het projectgebied geel omkaderd weergegeven. De bomen maken allen onderdeel uit van de Hoofdgroenstructuur doordat deze binnen de buffer vallen. Het projectgebied valt buiten één van de Hoofdgroenstructuren en de bomen zijn niet landelijke of gemeentelijk monumentaal.

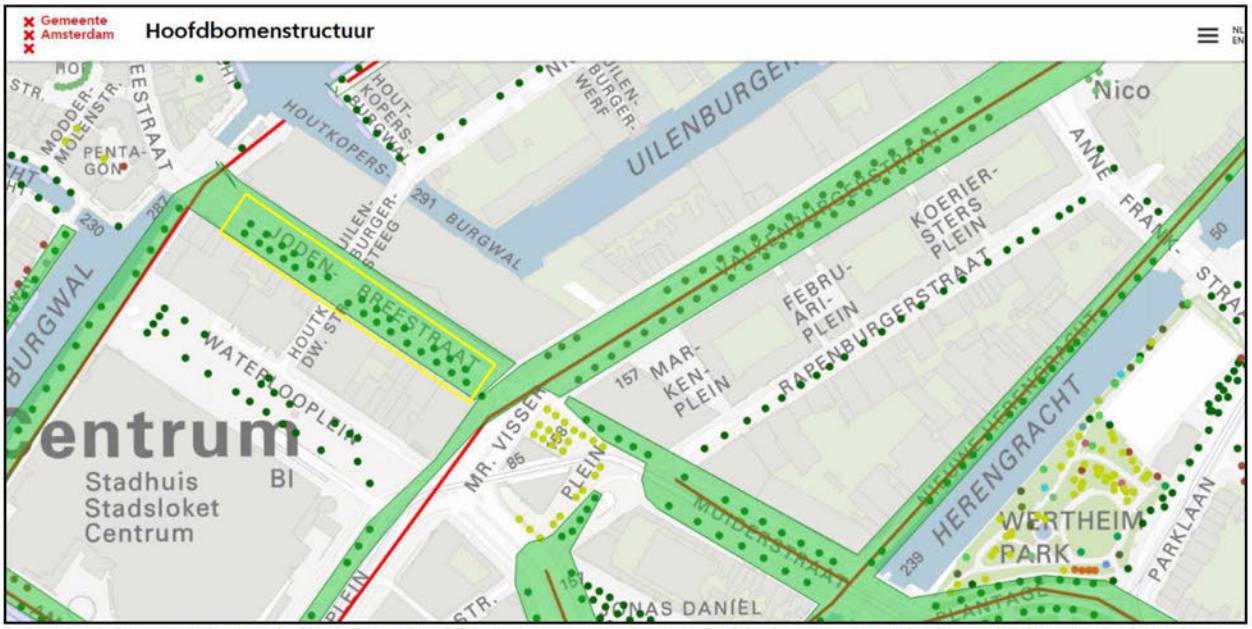

Figuur 2: Links, uitsnede van de themakaart hoofdbomenstructuur volgens Beleidskaders Puccinimethode. Projectlocaties bij benadering binnen geel kader. (Gemeente Amsterdam, 2022)



De projectlocatie ligt buiten het kerngebied maar wel binnen de bufferzone van het UNESCO-aanwijsgebied ten aanzien van het beschermd stadsgezicht van het UNESCO Werelderfgoed. In figuur 3 is de projectlocatie rood omkaderd.

Figuur 3: Rechts, UNESCO werelderfgoed aanwijsgebied. Uit Grachtengordel Werelderfgoed Monitor 2015/2016. (Gemeente Amsterdam, 2022)

Weigeringsgronden

Indien er bomen verwijderd of verplant worden dan dienen deze beoordeeld te worden conform de weigeringsgronden zoals benoemd in artikel 4 van de bomenverordening 2014 van de gemeente Amsterdam. Onderdelen uit lid 1 kunnen van toepassingen zijn op de betreffende bomen.

Artikel 4 Weigeringsgronden

1. De vergunning kan worden geweigerd in verband met:
   a. de natuur- en milieuwaarde van de houtopstand;
   b. de waarde van de houtopstand voor het stadsschoon of het landschap
   c. de cultuurhistorische waarde van de houtopstand;
   d. de waarde van de houtopstand voor de leefbaarheid.

2.4. Ecologisch onderzoek

Een oriënterend ecologisch onderzoek (QuickScan) valt buiten de scope van de BEA. Wel worden veldwaarnemingen gedocumenteerd. In de keuringlijst kunnen eventuele waarnemingen worden teruggevonden.



Figuur 4: Situatie ter hoogte van boom 4.

3. Bomenonderzoek

3.1. Boominventarisatie

Op de projectlocatie staan 28 bomen waarvan 10 bomen binnen de invloedsfeer van de werkzaamheden staan en betrokken worden binnen deze BEA. Het gaat hier om iepen in vijf verschillende cultuurvariëteiten. De bomen met uiteenlopende plantjaren staan in de verharding van het trottoir en maken onderdeel uit van een dubbele laanstructuur. De bomen zijn alle vergunning plichtig (stamdiameter >10 cm).

3.2. Kwaliteit bomen

De nulmeting, het beoordelen van de huidige kwaliteit van de bestaande bomen, is hieronder samengevat weergegeven en toegelicht. In de bijlagen zijn de uitgebreide individuele resultaten per boom weergegeven. De meeste bomen verkeren in een redelijke conditie. De toekomstverwachting is, behalve bij de twee *Vegeta*'s, meer dan 10 jaar in een ongewijzigde situatie. Boom 6 verkeert in een matige conditie en laat een verminderde knopontwikkeling zien waarbij licht dood hout in de kroon aanwezig is en de kroon terugsterft. De kwaliteit van boom 6 is evenals boom 5 verminderd. De bomen zijn in vier periodes aangeplant.

Tabel 1: Overzicht Boomonderzoek

UID	Boomnr.	Botanische naam	Stamdia-meter (cm)	Plantjaar	Kwaliteit	Conditie	Toekomst-verwachting	Veiligheidsstatus
1	340924	Ulmus 'Lobel'	35	1985	Redelijk	Redelijk	> 10 jaar	Goedgekeurd
2	347141	Ulmus 'Dodoens'	20	2006	Redelijk	Redelijk	> 10 jaar	Goedgekeurd
3	340878	Ulmus 'Lobel'	30	1985	Redelijk	Redelijk	> 10 jaar	Goedgekeurd
4	347140	Ulmus 'Dodoens'	25	2006	Redelijk	Redelijk	> 10 jaar	Goedgekeurd
5	340876	Ulmus x hollandica ' Vegeta'	60	1960	Matig	Redelijk	> 5 jaar	Risicoboom
6	340946	Ulmus x hollandica ' Vegeta'	45	1960	Slecht	Matig	> 5 jaar	Risicoboom
7	340861	Ulmus x hollandica	45	1960	Redelijk	Redelijk	> 10 jaar	Goedgekeurd
8	340987	Ulmus x hollandica	60	1960	Redelijk	Redelijk	> 10 jaar	Goedgekeurd
9	341003	Ulmus x hollandica	65	1960	Redelijk	Redelijk	> 10 jaar	Goedgekeurd
10	341001	Ulmus 'Plantijn'	30	1992	Redelijk	Redelijk	> 10 jaar	Risicoboom

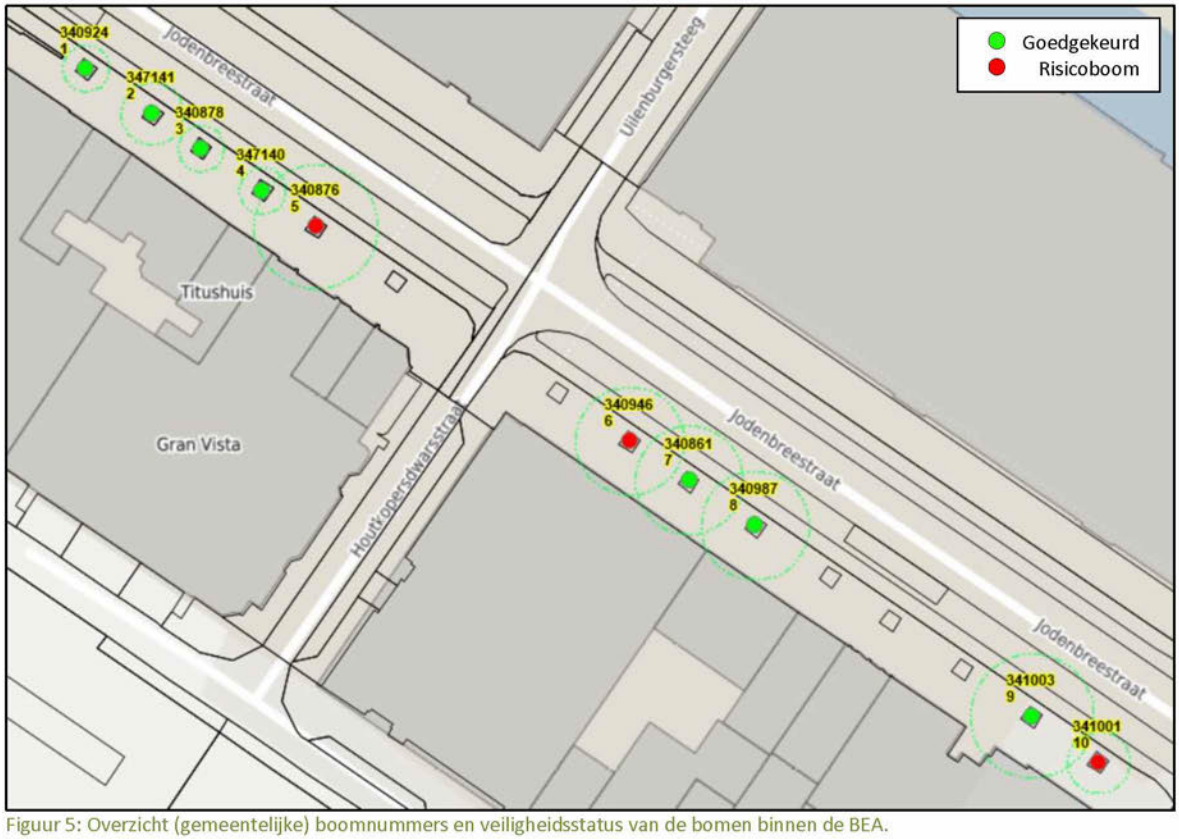

Figuur 5: Overzicht (gemeentelijke) boomnummers en veiligheidsstatus van de bomen binnen de BEA.

3.3. Boomveiligheidscontrole

Op basis van de boomveiligheidscontrole (BVC) komt naar voren dat alle bomen te handhaven zijn. Voor een aantal te handhaven bomen gelden echter wel beheer maatregelen in het kader van boomveiligheid.

- 7 bomen zijn goedgekeurd;
- 3 bomen zijn als risicoboom gekwalificeerd:
    - Boom 5 (340876) heeft een oude aantasting en een stamvoetrotting /-holte:
        - Nader technisch onderzoek (NTO) noodzakelijk om stabiliteit te beoordelen.
    - Boom 6 (340946) heeft geen zichtbare wortelaanzetten. Het betreft een verdachte '*Vegeta*' in een matige conditie waardoor hier mogelijk sprake is van uitgestelde onverenigbaarheid.
        - Nader technisch onderzoek (NTO) noodzakelijk om stabiliteit te beoordelen.
    - Boom 10 heeft een breukgevaarlijke tak/losse tak:
        - Een minimale snoeiactie met een stokzaag is voldoende om het beperkte risico te verhelpen.



Figuur 6: Stamvoetrotting boom 5.

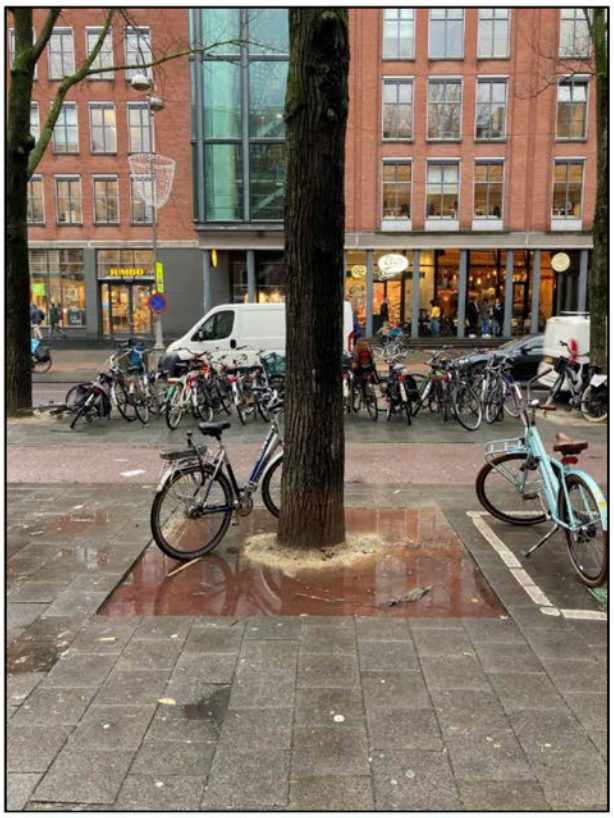

Figuur 7: Zicht op boom 6.

4. Analyse

4.1. Ontwerptekening

De analyse is gebaseerd op de bestaande situatie, ten opzichte van de toekomstige te wijzigen situatie (onder andere figuren 8 en 9). De wijzigingen kunnen zowel positief als negatief uitpakken voor de bestaande bomen. Om dit te voorkomen zijn, aan de hand van de ontwerptekeningen, het veldonderzoek en de te verwachten effecten op de bomen, restricties omtrent de werkwijze en boom beschermende maatregelen noodzakelijk. Daarnaast worden (kleinschalige) ontwerpwijzigingen aangedragen.

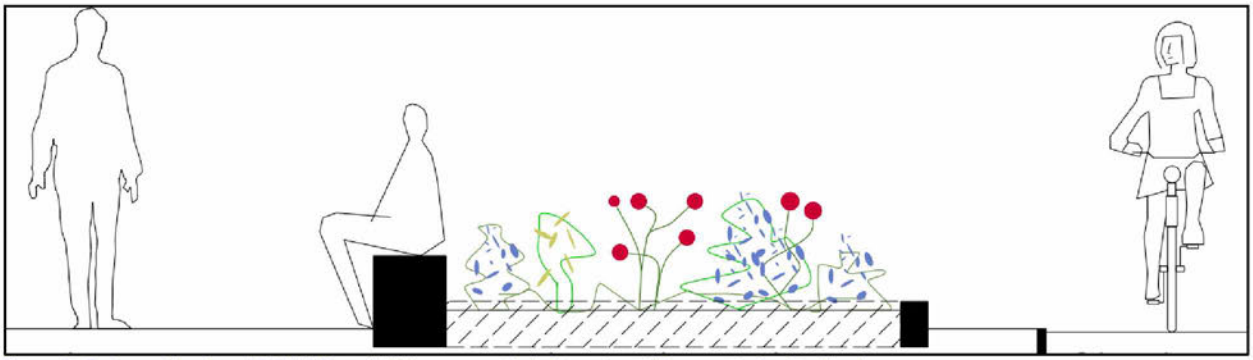

Figuur 8: Ontwerptekening: 20210921 profiel Vergroenen Jodenbreestraat (Gemeente Amsterdam)

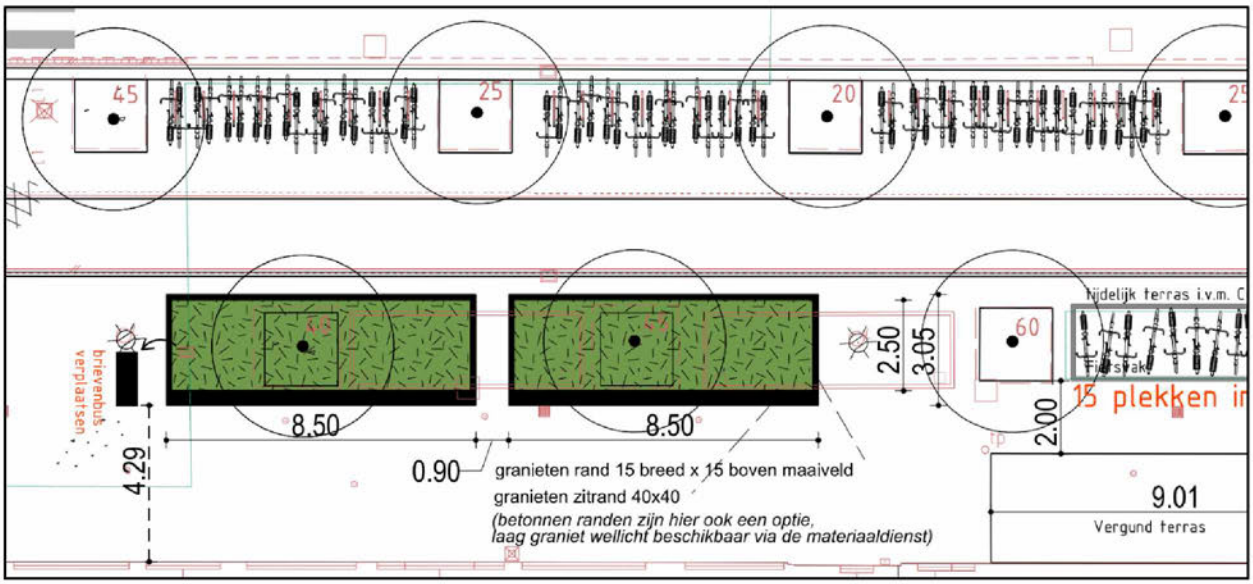

Figuur 9: Ontwerptekening: 20220704 vergroenen en fietsparkeren Jodenbreestraat. (Gemeente Amsterdam)

4.2. Knelpunten

4.2.1. Plaatsen en aanbrengen verhardingselementen

Rondom zeven bomen worden een zelfde hoeveelheid plantvakken met een open bodem aangebracht. Hiervoor zal de bestaande verharding worden verwijderd en granieten opsluitbanden worden aangebracht om daarmee rechthoekige plantvakken te creëren. In figuur 9 is de toekomstige situatie zichtbaar ter hoogte van bomen 6 en 7. Langs één lange zijde van het plantvak wordt een granieten of betonnen zitrand aangebracht. De verwachting is dat, mede door de benodigde fundering, wortelschade zal ontstaan. De elementen worden op ca. 100 cm vanaf de stam en ca. 10 cm onder het bestaande maaiveld geplaatst. Juist hier, aan de zuidwestzijde, bevinden zich belangrijke oppervlakkige trekwortels die zich onder de tegelverharding van het trottoir ontwikkelen. Door het aanbrengen van de zitrand zal de groeiplaats voor een significant deel worden afgesneden. Hierdoor zal ernstige wortelschade ontstaan. De verwachting is dat wanneer de wortels op deze afstand worden afgesneden er stabiliteit- en conditieproblemen kunnen ontstaan die de bomen fataal kunnen worden.

4.2.2. Gronduitwisseling

De bestaande bodem binnen de plantvakken is ongeschikt voor planten. Het bestaande (cunet)zand, fundering/puinkorrel zal daarom vervangen moeten worden door bomengrond en humuscompost(-mengproduct). Bij een traditionele gronduitwisseling ontstaat er significante wortelschade. Een werkwijziging is noodzakelijk.

4.2.3. Maaiveldophoging

Het maaiveld in de plantvakken wordt opgehoogd met 10 tot 15 cm. Over het algemeen heeft een ophoging binnen de wortel-/ kroonprojectie van slechts 5 cm al invloed op de conditie van de boom. Dit is bijvoorbeeld afhankelijk van het percentage wortels dat wordt bedekt met het nieuwe maaiveld. Een relevante (>5 cm) ophoging is niet mogelijk als behoud van de boom het doel is. (Tijdelijke) ophogen is van invloed op de bodemgasdiffusie en de wateropname. Ophoging leidt tot wortelsterfte en verdichting. Wanneer de boom veel wortels verliest heeft dit invloed op zijn conditie en stabiliteit. Bijkomend knelpunt is dat de stam in contact komt met de natte grond waardoor rottingen in de stam kunnen ontstaan.

4.3. Groeiplaatsonderzoek

Om een beeld te schetsen van de ondergrondse omstandigheden zijn op drie verschillende locaties profielsleuven gegraven en grondboringen uitgevoerd. Bij het opstellen van de bodemprofielen zijn de worteldiameters in kaart gebracht. De profielen en grondboringen zijn vooral uitgevoerd om de horizontale en verticale wortelontwikkeling te bepalen. Hierbij is de afstand van de profielsleuven tot aan de stamvoet gerelateerd aan de afstand van de toekomstige opsluitbanden/zitranden.



Figuur 10: Profielsleuf A ten zuidoosten van boom 1.



Figuur 11: Profielsleuf C ten zuidwesten van boom 7.

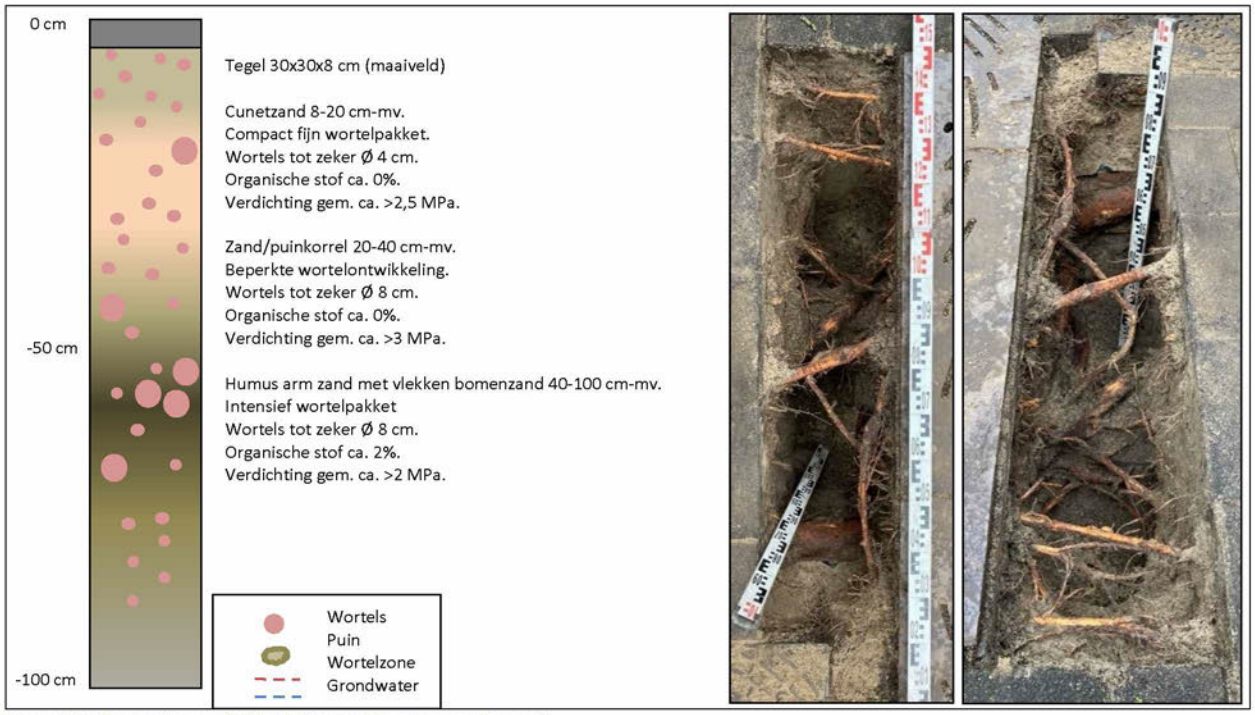

Figuur 12: Illustraties profielsleuf B ten zuidwesten van boom 5.

Constateringen:

- De bomen staan hoofdzakelijk in arme zandgrond. Bij boom 5 (plantjaar 1960) zijn in sleuf B vlekken humusrijke grond aangetroffen op verschillende dieptes en locaties.
- Bij boom 1 (plantjaar 1985) is geen humusrijke grond aangetroffen maar slechts arm zand tot een diepte van 70 cm. Daaronder volgt een blokkerende laag met puinkorrel.
- De wortelintensiteit in sleuf A is beperkt tot enkele wortels tot Ø 4 cm waarvan de dikste in het verleden is afgehakt/beschadigd.
- Dikke wortels zijn zowel oppervlakkig, direct onder de verharding (figuur 11 sleuf C), als op diepte (70 cm-mv) aangetroffen.
- Er is geen capillaire-, reductiezone of grondwater aangetroffen.
- In sleuf A is zeer waarschijnlijk een hemelwaterafvoerleiding aangetroffen (PVC). Deze is zichtbaar in figuur 10. De leiding staat niet op de KLIC-melding.
- In sleuf B is de een rioolleiding aangetroffen op een diepte van ca. 85 cm-mv. Op de kop van de sleuf ligt de bijbehorende put. Langs de fundering van deze put ligt een dikke wortel (Ø 8 cm) op een diepte van 20 cm-mv. De put ligt precies op de lijn van de zitrand waardoor een van twee verplaatst zal moeten worden.
- Nabij boom 5 hebben in 2021 graafwerkzaamheden plaatsgevonden ten behoeve van kabels en leidingen waarbij mogelijk wortelschade is ontstaan. Nabij de boom is een technisch gebouw aangebracht (zie figuur 13 op de volgende pagina).

4.4. Overige knelpunten

4.4.1. Impact uitvoering

Omdat er binnen de kroonprojecties en nabij de stamvoeten gewerkt moet worden zijn boom beschermende maatregelen van toepassing. De kans op wortel-, stam- en kroonschade is namelijk groot. Voor veel bomen gelden daarom in ieder geval de minimale beschermingsmaatregelen en randvoorwaarden. In het hoofdstuk Advies wordt hier verder op ingegaan.

4.5. Projectinvloeden

De projectinvloeden, de te verwachten impact op de bomen, zijn geanalyseerd. De bomen zijn gecategoriseerd in de onderstaande tabel. Hierin zijn de te verwachten projectinvloeden per boom terug te vinden. Bij de uitvoering van het plan is de verwachting dat er geen duurzame handhaving mogelijk is voor 7 bomen. Er zijn daarom restricties omtrent de werkwijze en boom beschermende maatregelen noodzakelijk. Daarnaast worden (kleinschalige), niet noodzakelijke, ontwerpwijzigingen aangedragen. Het plan heeft daarnaast invloed op 3 andere bomen die door eenvoudige boom beschermende maatregelen zijn te behouden.

Tabel 2: Projectinvloed.

UID	1	2	3	4	5	6	7	8	9	10
Geen										
Beperkt										
Sterk										
Fataal										

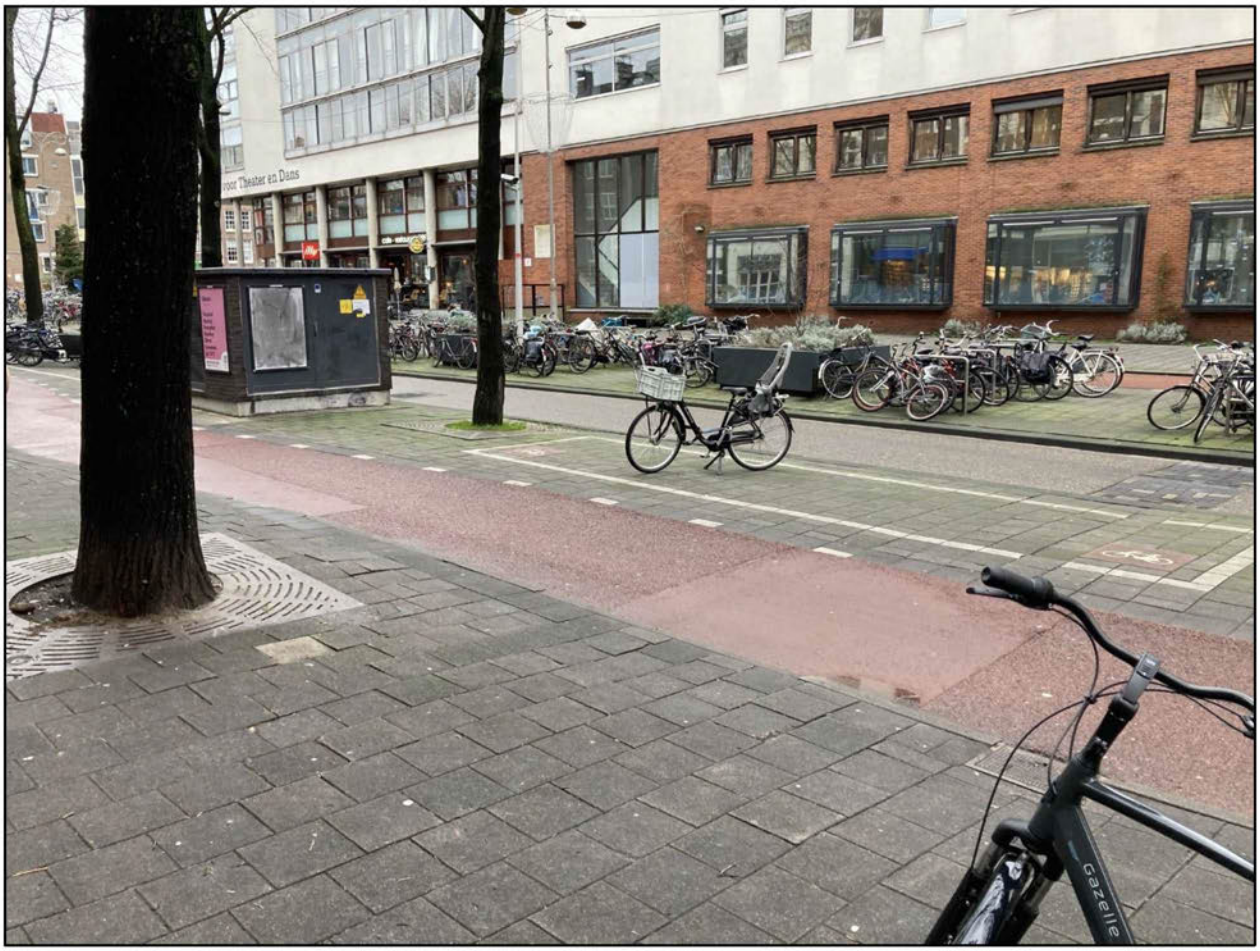

Figuur 13: Zicht op boom 5 waarbij in 2021 graafwerkzaamheden zijn uitgevoerd ten behoeve van kabels en leidingen. De afwijkende structuur en kleuren in het asfalt van het fietspad en de rijbaan laten het tracé zien.

5. Conclusie

5.1. Bomenonderzoek

Op de projectlocatie staan 10 gemeentelijke bomen. De bomen, allen iepen, maken onderdeel uit van de hoofdbomenstructuur. De bomen zijn vergunning plichtig (stamdiameter >10 cm). Op twee na verkeren de bomen in een redelijke conditie met een toekomstverwachting van meer dan 10 jaar in een ongewijzigde situatie. Op basis van de BVC komt naar voren dat alle bomen te handhaven zijn. Voor drie (risico)bomen gelden echter wel beheer maatregelen in het kader van boomveiligheid (NTO en snoeien).

5.2. Resultaten analyse

De volgende punten hebben de grootste effecten op de bomen:

- Verwijderen en aanbrengen van verhardingselementen.
- Maaiveldophoging.
- Gronduitwisseling.

Er worden plantvakken met een open bodem aangebracht rondom zeven bomen. Hiervoor zal de bestaande verharding worden verwijderd en granieten opsluitbanden en een zitrand worden aangebracht. De verwachting is dat, mede door de benodigde fundering, hierbij wortelschade zal ontstaan doordat een significant deel van de wortels/groeiplaats wordt afgesneden. Er kunnen stabiliteit- en conditieproblemen ontstaan die de bomen fataal worden.
Het plantvak zal daarna moeten worden opgevuld met geschikte grond voor beplanting. Bij een traditionele gronduitwisseling (graven) ontstaat er significante wortelschade.
Het maaiveld in de plantvakken wordt opgehoogd. (Tijdelijke) ophogen is van invloed op de bodemgasdiffusie en de wateropname waardoor wortels kunnen afsterven. Bijkomend knelpunt is dat de stam in contact komt met de natte grond waardoor rottingen in de stam kunnen ontstaan.
Bij de uitvoering van het plan zijn 7 van de 10 bomen niet duurzaam te handhaven. Er zijn daarom restricties omtrent de werkwijze en boom beschermende maatregelen noodzakelijk. Daarnaast worden (kleinschalige) ontwerpwijzigingen aangedragen. Het plan heeft daarnaast invloed op 3 andere bomen die door eenvoudige boom beschermende maatregelen zijn te behouden.

De onderstaande tabel toont de gevolgen van de werkzaamheden op de bomen. De kolom '*projectinvloed*' geeft aan hoe het ontwerp ingrijpt op de duurzame instandhouding van de bomen. In het hoofdstuk Advies zal hierop verder op worden ingegaan evenals de basis en specifieke maatregelen.

Tabel 3: Samenvatting effect analyse.

UID	Gem. Boomnr.	Projectinvloed	Handhaven/vellen cf. BEA	Handhaven/vellen cf. BVC	Advies
1	340924	Fataal	Vellen	Handhaven	Specifieke maatregelen / ontwerpwijziging
2	347141	Fataal	Vellen	Handhaven	Specifieke maatregelen / ontwerpwijziging
3	340878	Fataal	Vellen	Handhaven	Specifieke maatregelen / ontwerpwijziging
4	347140	Beperkt	Handhaven	Handhaven	Basis maatregelen
5	340876	Fataal	Vellen	Handhaven (NTO)	Specifieke maatregelen / ontwerpwijziging
6	340946	Fataal	Vellen	Handhaven (NTO)	Specifieke maatregelen / ontwerpwijziging / verwijderen
7	340861	Fataal	Vellen	Handhaven	Specifieke maatregelen / ontwerpwijziging
8	340987	Beperkt	Handhaven	Handhaven	Basis maatregelen
9	341003	Beperkt	Handhaven	Handhaven	Basis maatregelen
10	341001	Fataal	Vellen	Handhaven	Specifieke maatregelen / ontwerpwijziging

6. Advies

6.1. Randvoorwaarden duurzaam behoud

De adviezen in paragraaf 6.1.1., 6.1.2. en 6.1.3. gelden als randvoorwaarden ten behoeve van duurzaam boombehoud voorafgaand aan en tijdens de werkzaamheden. Voor alle bomen gelden in ieder geval de basis maatregelen. De specifieke maatregelen die daarop volgen, vormen als het ware een optelsom. Er dient namelijk specifiek te worden geanticipeerd op de betreffende bomen en situaties ten behoeve van een duurzame instandhouding. In paragraaf 6.1.3. worden daarom ontwerpwijzigingen beschreven.

6.1.1. Basis maatregelen (geldt voor alle bomen)

Deze maatregelen komen voort uit het protocol '*werken bij bomen*'. Hierin staan 11 vuistregels die randvoorwaarden aangeven bij het uitvoeren van werkzaamheden in de nabijheid van bomen. Het protocol is in de bijlage verwerkt.

- Voorkom kroon-, stam en wortelschade door rondom (kroonprojectie) de bomen bouwhekken (beschermd boomgebied) aan te brengen. Indien dit niet mogelijk is dient er in ieder geval stambescherming te worden aangebracht.
- Stambescherming toepassen:
    - Gebruik hiervoor lokale afscherming voor de bomen: omwikkel de stam met ribbeldrain en bevestig verticaal geplaatste, en met spandraad bevestigde, houten planken.
- Reserveer buiten de kroonprojecties (opslag)locaties voor (bouw)materiaal, machines etc.
- Leg binnen het projectgebied en in ieder geval binnen de kroonprojectie voldoende rijplaten aan om verdichting te voorkomen.
- Werk met machines vanaf de rijplaten en/of bestaande verharding;
- Instrueer uitvoerend personeel omtrent de randvoorwaarden werken bij bomen (zie tevens bijlage Protocol *'werken bij bomen'*);
- Maak de poster onderdeel van de toolbox/werkinstructie;
- Bevestig plakkaat '*Beschermd boomgebied*' op elk hekwerk rondom de bomen;
- Bij machinaal werken binnen de kroonprojectie dient te allen tijde schade aan de kroon of stamdelen voorkomen te worden. Bestuurders van machines en vrachtwagens dienen vooraf duidelijke instructies te ontvangen over de risico's op boomschades.
- Benodigde snoei van (laaghangende) takken dient uitgevoerd te worden door en naar inzicht van een gediplomeerde boomverzorger (European Tree Worker):
    - Geen gesteltakken en maximaal 20% kroonvolume.
- Geen grondroering uitvoeren in de risicozone van de boom (10 x stamdiameter op 1,3 m+mv);
- Wortels ≥4 cm in diameter en gestelwortels sparen;
- Wortels <4 cm glad doorzagen (haaks op groeirichting);
- Sleuven, t.b.v. kabels en leidingen, binnen de kroonprojectie haaks op de bomen oriënteren;
- Stel een boomdeskundige aan bij werkzaamheden binnen de kroonprojectie:
    - Deze persoon dient bij de werkzaamheden erop toe te zien dat er geen onnodige schade ontstaat aan stabiliteitswortels. Bij zwaardere wortels dient de boomdeskundige een afweging te maken of de wortels zonder bezwaar kunnen worden verwijderd. Wanneer er toch bewust of onbewust ernstige schade moet worden toegebracht dient de deskundige hiervan verslag te doen. Dit verslag moet een onderbouwing vormen om na afloop van de werkzaamheden eventueel Nader Technisch Onderzoek (NTO) uit te voeren. Daarnaast kan de deskundige een overweging maken welke bomen in aanmerking komen voor compenserende maatregelen zoals het bijvoorbeeld toepassen van een pneumatische injectiemethode om de groeiplaats te verbeteren en nieuwe wortelgroei te stimuleren.
    - Tevens kan deze persoon dienen als vraagbaak bij onvoorziene omstandigheden.

6.1.2. Specifieke maatregelen

Opheffen bestaande verharding

- Houd extra rekening met oppervlakkige wortels binnen de kroonprojectie;
- Opnemen van de verharding en cunet, binnen de kroonprojectie, dient handmatig te gebeuren.

Gronduitwisseling

- Opnemen van de verharding en cunet, binnen de kroonprojectie, dient handmatig of met klein materieel (minigraver) te gebeuren. Indien een minigraver ingezet wordt dient handmatig voorgestoken te worden om ervoor te zorgen dat er geen wortels beschadigd raken;
- Een kostbare maar effectieve manier om het bestaande (cunet)zand, fundering/puinkorrel te verwijderen is door gebruik te maken van een grond zuigmachine. Hierdoor kunnen wortels op een eenvoudige manier worden gehandhaafd en tot dicht op de boom tot op diepte worden gewerkt;
- Richt vervolgens het plantvak in conform Handboek Groen (Standaard voor het Amsterdamse straatbeeld, Gemeente Amsterdam 2020).
    - 4.4.3. Principes van groeiplaatsinrichting, Groeiplaatsprincipe 2.
- Een alternatieve methode om de bestaande groeiplaats te verbeteren is door gebruik te maken van de methode BBV (Bomen Bodem Verbetering). Traditioneel wordt de bestaande grond één op één vervangen voor nieuwe. BBV is een goedkoper én duurzamer alternatief: het opwaarderen van de bestaande grond.

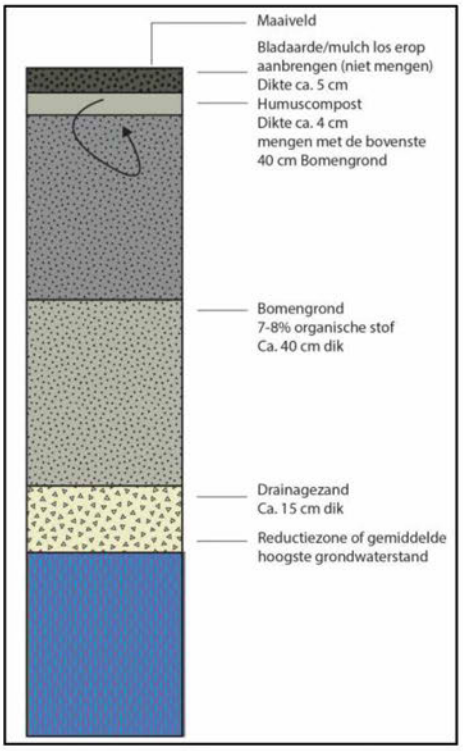

Figuur 14: Profiel bodemopbouw en samenstelling (figuur 4.34 in Handboek Groen) (Gemeente Amsterdam, 2020)

6.1.3. Aanpassingen ontwerp

Zitrand

- Elementen op palen plaatsen waardoor de groeiplaatsen/wortels direct onder de verharding niet worden doorsneden. Element ter hoogte van het maaiveld plaatsen en zonder fundering;
- Voor de overige kantopsluiting bestaande maaiveld aanhouden.

Plantvak

- Ophogen binnen de kroonprojectie beperken tot een maximale hoogte van 10 cm boven bestaande maaiveld. Uitsluitend met grofkorrelig humeuszand en geen vers organisch materiaal;
- Beperk de ophoging tot een halve meter rondom vanaf de stamvoet. Hierdoor blijft de stamvoet zichtbaar en kan worden voorkomen dat deze gaat inrotten.
- Nieuwe beplanting tot een meter rondom vanaf de stamvoet. Hierdoor blijft de stamvoet zichtbaar (boomveiligheid) en kan wortelschade nu en stamschade in de toekomst (snoeien/scheren) worden voorkomen.
- Aanbevolen wordt om plantvakken met elkaar te verbinden om in de toekomst wortelopdruk te voorkomen (zie voorbeeld figuur 15). De verwachting is dat bomen de oversteek maken naar het nevenstaande plantvak. In de verharde tussenruimte (90 cm) is daarom opdruk van de verharding te verwachten.
    - Alternatief: beplantingvakken ondergronds met elkaar verbinden door onder de verharding een krattensysteem aan te brengen. Hierdoor komt er meer ondergrondse groeiruimte beschikbaar.

6.1.4. Overig advies

- Voer voorafgaand aan de werkzaamheden het NTO uit. Hieruit zal blijken of bomen 5 en 6 voldoende stabiel zijn. Wanneer de bomen onvoldoende stabiel zijn, moet mogelijk worden overwogen om de bomen te verwijderen of de werkzaamheden omtrent de vergroening uit te stellen. De mogelijke wortelschade die optreedt bij de werkzaamheden kunnen desastreus zijn wanneer de bomen reeds in een verminderde conditie verkeren. Wanneer de bomen zijn verwijderd, kan worden overwogen om het ontwerp aan te passen zoals in figuur 15 wordt weergegeven.

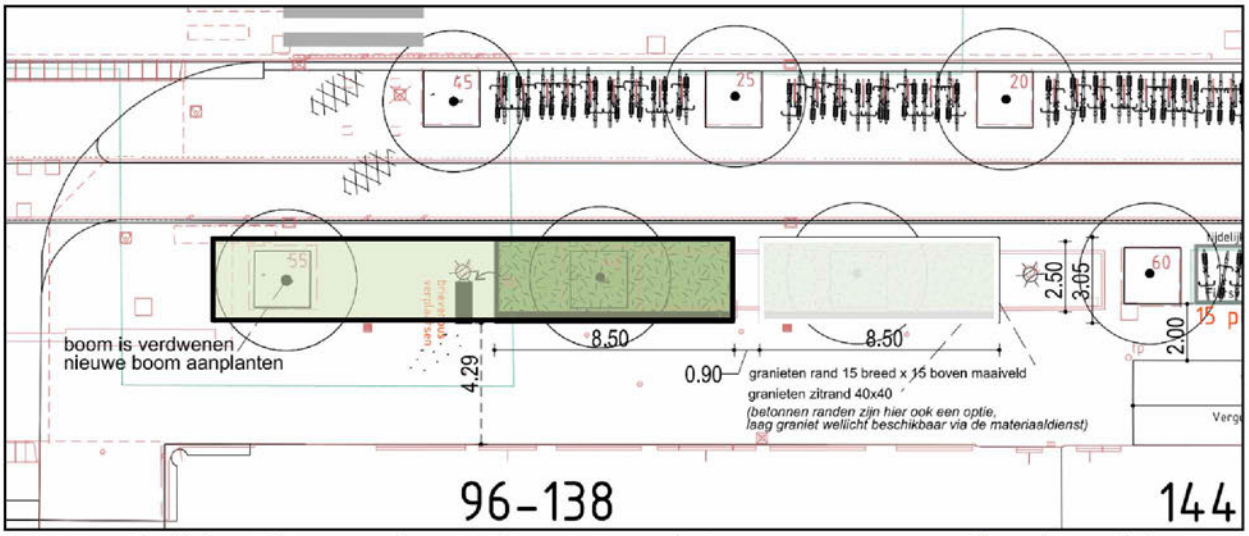

Figuur 15: Voorbeeld alternatief ontwerp ter hoogte van boom 6. Ontwerptekening: 20220704 vergroenen en fietsparkeren Jodenbreestraat. (Gemeente Amsterdam)

6.1.5. Uitvoering

De aannemer is verantwoordelijk voor het behoud van de kwaliteit van de bomen en de kwaliteit van de groeiplaats van de bomen gedurende de uitvoering van de bouwwerkzaamheden. De aannemer verzorgt de boombescherming zoals aangegeven in deze BEA. Voor boomtechnische ondersteuning is samenwerking met een boomtechnisch toezichthouder benodigd. De boom technisch toezichthouder dient over voldoende vakkennis te beschikken (European Tree Worker of 5.1.2,e).

In het vertrouwen u hiermee voldoende te hebben geïnformeerd, teken ik hoogachtend en met vriendelijke groet,

5.1,2,e
Afdeling onderzoek, taxaties, ecologie en advies

5.1,2,e

5.1,2,e 5.1,2,e
5.1,2,e
5.1,2,e
5.1,2,e

Gecontroleerd door:

5.1,2,e

5.1,2,e

Onderzoek wordt verricht en adviezen worden uitgebracht, alleen op voorwaarde dat de aanvrager afstand doet van ieder recht op aansprakelijkheid.

Bronvermelding

Gemeente Amsterdam. (2022, januari 16). Bomen - in beheer van Gemeente Amsterdam. Opgehaald van: https://maps.amsterdam.nl/bomen/?LANG=nl

Gemeente Amsterdam. (2023, januari 16). Hoofdbomenstructuur. Opgehaald van: https://maps.amsterdam.nl/hbs/?LANG=nl

Gemeente Amsterdam, (2022, juni 20). Grachtengordel Werelderfgoed Monitor 2015/2016. UNESCO werelderfgoed aanwijsgebied. Opgehaald van: https://openresearch.amsterdam/image/2020/5/27/monitor_grachtengordel.pdf

(Werkgroep Handboek Groen (2020) Handboek Groen. Gemeente Amsterdam, V&OR & Stuurgroep Inrichting Openbare Ruimte. Gemeente Amsterdam. Tekenwerk: R&D (Henk Volkers, Nadine Schiller, Bas Ennen)

Bijlage

- BVC-lijst
- Kaartmateriaal
- Onderzoeksmethode
- Protocol werken bij bomen

PIUS FLORIS
BOOMVERZORGING

BVC-lijsten

BVC-LIJST BEA JODENBREESTRAAT TE AMSTERDAM

BEA UID	Boomnummer	Botanische naam	Boomsoort (Nederlands)	Hoogte (m)	Stamdia-meter (cm)	Kroondia-meter (m)	Plantjaar	Onderhoudsbeeld	Potentieel verplantbaar	monumentaal	Kwaliteit	Conditie	Toekomst-verwachting	Veiligheids-status	Controle frequentie	Aantastingen	Advies	Stam	Kroon	Stamvoet	Wortels	Vellen cf. BVC	Snoei	Snoeiprioriteit	Opmerking
1	340924	Ulmus 'Lobel'	Iep cv	15-18	35	6	1985	Aanvaard	Nee	Nee	Redelijk	Redelijk	> 10 jaar	Goedgekeurd	1 x per-jaar				Nest			Nee	Nee		
2	347141	Ulmus 'Dodoens'	Iep cv	9-12	20	7	2006	Aanvaard	Ja	Nee	Redelijk	Redelijk	> 10 jaar	Goedgekeurd	1 x per-jaar							Nee	Nee		
3	340878	Ulmus 'Lobel'	Iep cv	12-15	30	6	1985	Aanvaard	Nee	Nee	Redelijk	Redelijk	> 10 jaar	Goedgekeurd	1 x per-jaar							Nee	Nee		
4	347140	Ulmus 'Dodoens'	Iep cv	12-15	25	6	2006	Aanvaard	Ja	Nee	Redelijk	Redelijk	> 10 jaar	Goedgekeurd	1 x per-jaar							Nee	Nee		
5	340876	Ulmus x hollandica ' Vegeta'	Huntingdon iep	15-18	60	16	1960	Aanvaard	Nee	Nee	Matig	Redelijk	> 5 jaar	Risicoboom	1 x per-jaar	Nader te bepalen	NTO stabiliteit stam(voet)			Inrotting/holte 15-30%; Vruchtlichamen op stamvoet; Ingroei boomrooster		Nee	Nee		Oude zwam op zuidoostzijde.
6	340946	Ulmus x hollandica ' Vegeta'	Huntingdon iep	15-18	45	14	1960	Aanvaard	Nee	Nee	Slecht	Matig	> 5 jaar	Risicoboom	1 x per-jaar		NTO standvastigheid		Afsterven kroondelen. Terugstervende kroon.			Nee	Nee		Er blijft water in de boomspiegel staan. Geen wortelaanzetten zichtbaar mogelijk sprake van onvereinigbaarheid.
7	340861	Ulmus x hollandica	Hollandse iep	15-18	45	14	1960	Aanvaard	Nee	Nee	Redelijk	Redelijk	> 10 jaar	Goedgekeurd	1 x per-jaar							Nee	Nee		
8	340987	Ulmus x hollandica	Hollandse iep	18-24	60	14	1960	Aanvaard	Nee	Nee	Redelijk	Redelijk	> 10 jaar	Goedgekeurd	1 x per-jaar				Nest			Nee	Nee		
9	341003	Ulmus x hollandica	Hollandse iep	18-24	65	16	1960	Aanvaard	Nee	Nee	Redelijk	Redelijk	> 10 jaar	Goedgekeurd	1 x per-jaar						Opdrukken stabiliteitswortels (zwaar)	Nee	Nee		
10	341001	Ulmus 'Plantijn'	Iep cv	9-12	30	7	1992	Regulier	Ja	Nee	Redelijk	Redelijk	> 10 jaar	Risicoboom	1 x per-jaar				breukgevaarlijke tak; losse tak(ken)		Opdrukken stabiliteitswortels (zwaar)	Nee	Ja	< 6 maanden	

Inspectiedatum: 12-01-2023 Inspecteur: 5.1.2.e

PIUS FLORIS
BOOMVERZORGING

Kaartmateriaal

OVERZICHTSKAART BEA JODENBREESTRAAT



Legenda

BOMEN

Kroonprojectie

Risicozone

Sleuf

20220919_VERGROENEN

PIUS FLORIS
BOOMVERZORGING

Onderzoeksmethoden

Onderzoeksmethoden t.b.v. bomen effect analyses gemeente Amsterdam

Boominventarisatie

De bomen binnen de projectgrenzen zijn geïnventariseerd en vastgelegd op een digitale kaart. Van de bomen met een stamdiameter vanaf >10 cm op referentiehoogte, conform de eisen ten aanzien van de omgevingsvergunning (Bomenverordening), zijn de volgende gegevens opgenomen:

Boomnummer Gem. Amsterdam	Uniek ID-nummer
Status[1]	Eigenaar
Soortnaam[2]	Leeftijd[3]
Kroondiameter[4]	Plantjaar[5]
(Opkroon)hoogte	Standplaats
X/Y-coördinaten (positie)	Stamdiameter (dbh)

De bomen zijn digitaal op een kaart gepositioneerd. Aan de hand van luchtfoto's en door in het projectgebied gebruik te maken van een GPS-hulpmiddel. Hierdoor zijn de puntobjecten voorzien van x/y-coördinaten[6].

Kwaliteit bomen

De nulmeting, het beoordelen van de huidige kwaliteit van de boom, is een belangrijk gegeven. Naar aanleiding van deze boombeoordeling kan op voorhand worden bepaald of duurzaam boombehoud haalbaar is en hoe hoog het slagingspercentage is. De toekomstverwachting speelt hierbij een belangrijke rol. Hierbij zijn de laatste boomveiligheidscontroles en nader technisch onderzoeken (NTO), die de gemeente heeft laten uitvoeren, geraadpleegd via het online account van gemeente Amsterdam. Bomen met een verminderde conditie en/of aantasting kunnen drastische groeiplaatswijzigingen moeilijk verdragen. Bij deze meting worden bomen individueel beoordeeld. Hierbij wordt gelet op:

Conditie	Toekomstverwachting
Structuur (stam(voet))	Kroonopbouw
Onderhoudstoestand	Doorwortelbare ruimte
Bovengrondse groeiruimte	Externe milieu-invloeden

Op basis van de uiterlijke signalen wordt de conditie[7] en de kwaliteit van de boom beoordeeld. Deze keuringsresultaten, en die vanuit de inventarisatie, bepalen de toekomstverwachting.

<u>Conditiebepaling</u>

Goed:	De boom toont een goede groei, de twijgzetting en volledige ontwikkeling van de scheuten zijn als goed beoordeeld voor de soort.
Redelijk:	Degeneratie van de boom waarbij een verminderde groei van de twijg- en knopzetting aanwezig is. De boom functioneert nog wel naar behoren.
Matig:	Er is duidelijk sprake van stagnatie en het afsterven van twijgen in de buitenkroon. Er is nauwelijks nog sprake van scheutlengtegroei. De kroon heeft een verminderde bladbezetting in het groeiseizoen.
Slecht:	De boom toont een aftakelend beeld waarbij zwaar dood hout en het afsterven van kroondelen en/of top zichtbaar is.

[1] Bijzondere boomwaarden conform de weigeringsgronden van de bomenverordening. Daarnaast wordt genoteerd of het een beschermwaardige, (landelijke en/of landelijke) monumentale boom betreft en/of onderdeel uitmaakt van de hoofdgroenstructuur, de hoofdbomenstructuur en/of ecologische hoofdgroenstructuur. Hierbij wordt de digitale kaart van de gemeente Amsterdam gehanteerd.

[2] Botanische en Nederlandse naam.

[3] Conform Nota Compensatie en herplant van bomen, uitwerking van de Bomenverordening (Gemeente Amsterdam 2014).

[4] Asymmetrische ware kroongrootte.

[5] Conform gegevens gemeente Amsterdam (GeoVisia Online).

[6] Betreft geen landmeetkundige inmeting waardoor de exacte positie van de boom kan afwijken.

[7] Tevens conform methode Prof. A. Roloff.

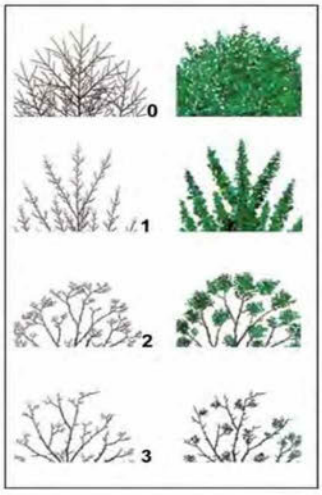

0 Goed:
De conditie is goed. Op middellange termijn (10 tot 15 jaar) worden geen problemen verwacht.

1 Redelijk:
De conditie is verminderd, maar op korte termijn (< 5 jaar) worden ten aanzien van de fysiologische toestand van de boom geen problemen verwacht.

2 Matig:
De conditie is duidelijk verminderd. De fysiologische toestand van de boom is slecht, maar herstel van de boom is eventueel mogelijk.

3 Slecht:
De conditie en levensverwachting van de boom is minimaal. De mechanische en/of fysiologische toestand van de boom is dusdanig slecht dat 'herstel' van de boom niet of nauwelijks mogelijk is.

Beoordelingsmethode Prof. A. Roloff

Boomkeuring

Nadat de bomen zijn geïnventariseerd en hun kwaliteit is beoordeeld, wordt een status aan de bomen toebedeeld. Deze status wordt toegekend door middel van een keuring conform de VTA-methode. VTA staat voor Visual Tree Assessment, oftewel visuele boombeoordeling. Deze onderzoeksmethode is te raadplegen in het handboek boomveiligheid van Mattheck en Breloer.[8] De nadruk van deze keuring ligt bij het opsporen van signalen die duiden op verstoringen van de balans binnen de boom. Binnen het kader van de boomveiligheidscontrole (BVC) wordt de boom beoordeeld op boomveiligheid.

De onderzoeksmethodes kennen de volgende drie stappen in de procedure:

1. Visuele controle op symptomen van verzwakking. Als er geen bedenkelijke tekenen worden gevonden, wordt het onderzoek beëindigd;
2. Bij een indicatie van verzwakking wordt nader technisch onderzoek (NTO) geadviseerd (tenzij dit recent en toereikend is uitgevoerd, blijkens de gegevens van de gemeente Amsterdam);
3. Geven de onderzoeksresultaten reden tot ongerustheid, dan moet worden vastgesteld hoe groot de risico's zijn voor de omgeving.

Op basis hiervan wordt de boom geclassificeerd in één van de vier categorieën:

Goedgekeurd:	Wanneer er geen symptomen van verzwakking zijn.
Attentieboom:	Wanneer er wel een symptoom van verzwakking zichtbaar is maar er geen direct risico bestaat, maar wel frequentere controle hierop nodig is.
Risicoboom:	Wanneer een symptoom van verzwakking een direct risico veroorzaakt en wanneer de ernst van een symptoom op het moment van controle niet kan worden vastgesteld.
Afgekeurd:	Wanneer op het moment van controle duidelijk is dat de boom een risico vormt en in het kader van veiligheid verwijderd dient te worden.

Ecologie

Aanwijzingen van mogelijke rust- en verblijfsplaatsen van (beschermde) dieren zoals spleten en (spechten-) holten dienen binnen de keuring te worden aangegeven. Hetzelfde geldt voor nesten in de kroon en nestgelegenheid aan de boom.[9]

[8] Mattheck, C. en H. Breloer, 1995. Handboek boomveiligheid: de boombreuk in mechanica en rechtspraak. Pius Floris Producties, Almere-Haven.

[9] Bijvoorbeeld klimop en nestkasten

Ruimtestudie

Hierbij wordt de huidige en toekomstige boven- en ondergrondse ruimte ingeschat en in kaart gebracht. Hiervoor moet een inschatting worden gemaakt welke potentiële ruimtelijke expansiemogelijkheden de boom tot zijn beschikking heeft en spelen de standplaats, leeftijd, conditie, toekomstverwachting en soortspecifieke eigenschappen zoals de kroonvorm mee. Daarnaast kunnen de ontwikkelingsmogelijkheden worden beperkt (vereiste minimale doorrijhoogte/doorwortelbaar volume) door bestaande en (tijdelijke) toekomstige objecten binnen zijn ruimtebeslag zoals:

- Bouwwerken, tijdelijke voorzieningen, etc.
- Wegen, (half)verharding, etc.
- Kabels en leidingen.
- Straatmeubilair, lichtmasten, tramleidingen.
- Putten, straatkolken, ondergrondse vuilcontainers.

Onder andere gegevens vanuit de klic-melding moeten hiervoor worden beoordeeld. Daarnaast zijn uiteraard de ontwerptekeningen[10] van belang. Aan de hand daarvan en de positie van de wortelaanzetten wordt beoordeeld op welke locaties groeiplaatsonderzoek uitgevoerd moet worden. Het onderzoek omvat de volgende facetten:

- Het vaststellen van de worteldiameter, -spreiding, -intensiteit en –zone.
- Het vaststellen van het bodemprofiel, –materiaal en samenhang.
- Het vaststellen van de reductiezone en grondwaterstand.

Effect analyse

De daadwerkelijke effect analyse bestaat uit de onderdelen: impact boven- en ondergronds ruimtegebruik en impact uitvoeren. Antwoord moet worden gegeven op zowel de mogelijke negatieve als positieve effecten van het voorgenomen project. Hierin dienen de eerder verkregen bevindingen[11] te worden meegewogen.

Impact bovengronds ruimtegebruik

Bepaald moet worden of en in welke mate er sprake is van kwaliteitsverlies. Vaak is er bij het aanbrengen van wegen en bouwwerken sprake van een groeiplaatsinperking. Er zal onderscheid gemaakt moeten worden tussen tijdelijk en permanent verlies of tijdelijke beperking van de groeiplaats. Daarnaast dienen indirecte effecten, zoals een veranderde windbelasting of zonnebrand door opkronen, ten aanzien van het plan moeten worden ingeschat.

Impact ondergronds ruimtegebruik

Bepaald moet worden welke veranderingen binnen de ondergrondse groeiplaats acceptabel zijn. Naast het simpelweg afgraven binnen de groeiplaats, spelen er tal van factoren die kunnen meespelen bij wortelschade en -verlies zoals maaiveldverhoging of het aanbrengen van drainage. Het beschadigen van gestelwortels is in het algemeen de hoofdoorzaak van het voortijdige uitvallen van bomen in de bebouwde omgeving. Het ondergrondse, slecht inzichtelijk te maken gevolg van verwijderde stabiliteitswortels tijdens werkzaamheden wordt vaak pas duidelijk na het verstrijken van een aantal jaren. De optelsom van de verwijderde opname- en stabiliteitswortels geeft de totale wortelschade aan de hand van het doorwortelbaar volume en wortelpatroon.

Op basis van ervaring blijkt dat jonge bomen in staat zijn aanzienlijke wortelschade te verdragen (bijvoorbeeld verplanting). Het gaat hierbij dan om het verlies van opnamebeworteling waarbij de boom in staat is om dit snel te compenseren. Bij oudere bomen wordt schade aan de stabiliteitswortels veel minder goed verdragen en dit kan leiden tot een aantasting door houtparasitaire schimmels.

Gemiddeld genomen kan wortelschade binnen een marge van 0-20% aan opnamebeworteling bij volwassen bomen redelijk goed gecompenseerd worden (tevens vergunningsvrij conform de Bomenverordening). Bij een overschrijding van 20% is een vergunning benodigd waarvoor een individuele afweging noodzakelijk is om te

[10] Indien beschikbaar
[11] Vanuit de boominventarisatie, boomkwaliteit en -keuring.

bepalen of behoud mogelijk is. Bij wortelschades boven de 45%[12] (stabiliteitsbeworteling) is er sprake van een (acuut) verminderde stabiliteit en/of (ernstig) conditieverval waardoor de boom normaliter niet duurzaam behouden kan blijven. Wortelschades zijn in de volgende categorieën ingedeeld:

- Totale wortelschade minder dan 20%: boom kan behouden blijven (conform Bomenverordening Amsterdam toegestaan)
- Totale wortelschade 20 – 45%: individuele beoordeling noodzakelijk (plus compensatie vanwege risico op conditieverval)
- Totale wortelschade meer dan 45%: mogelijk een direct risico op instabiliteit; boom verwijderen, stabiliteitsonderzoek of ontwerpwijziging (alternatief) instellen; tevens volgens NVTB richtlijnen in principe een functioneel verlies van de boom.

Indien de totale wortelschade tussen de 20 en 45% ligt, is er een individuele beoordeling van de schade nodig om vast te stellen wat de overlevingskans voor de betreffende boom is. De vragen en richtlijnen hierbij zijn als volgt:

- Wat is de afstand van de te verwijderen beworteling tot de stamvoet van de boom?
- De locatie van de te verwijderen beworteling: bevinden de te verwijderen wortels zich aan de zijde met de hoogste windbelasting van de boom waar zich normaal gesproken de trekwortels bevinden die tijdens piekbelasting de stabiliteit moeten garanderen?
- De locatie van de boom: betreft het een vrijstaande of een beschut staande boom? Hoe staat de boom georiënteerd op de overheersende windrichting bij storm (in Nederland zuidwest en in mindere mate noordwest)?
- De groeiplaats van de boom: wat is de grondsoort? Hoe is de indringingsweerstand van de bodem? Is het wortelstelsel oppervlakkig en wijd of dieper gelegen (afhankelijk van de grondwaterspiegel)?
- De boomsoort: wat is de uiteindelijke boomgrootte en kroonvorm? Hoe sterk is de houtkwaliteit en hoe goed grendelt de boom verwondingen af? Wat is het natuurlijke bewortelingspatroon van de boom?

Uitgangspunten en definities

- De kroonprojectie is de oppervlakte van de cirkel met dezelfde diameter als de boomkroon (CROW 2012[13]).
- Het doorwortelbaar volume is de ondergrondse ruimte die geschikt is voor een wortelstelsel, waarbij de benodigde ruimte afhankelijk is van de grootte van de boom en de bodemeigenschappen (zie bijlage I in CROW 2012).
- De stabiliteitszone (risicozone) is de minimale verankeringsbreedte van het wortelstelsel waar wortelschade aan gestelwortels en/of zetting kan leiden tot acute instabiliteit. Het vaststellen van de stabiliteitszone is afgeleid van de vuistregel voor het verplanten van bomen: 7-10x DBH (Stadsbomen Vademecum 2B). Dit komt voort uit praktijkervaringen voor goed verplantbare boomsoorten in een open groeiplaats (vrijuit groeiend). Voor bomen in een stedelijke omgeving kunnen niet zelden andere restricties gelden.

Impact uitvoering

Bepaald moet worden welk type en in welke mate de neveneffecten van het plan van invloed zijn op de bomen. Hierbij moet bijvoorbeeld rekening worden gehouden met de werkruimte, bouwroutes, tijdelijke opslag van materiaal, bronnering, etc. Negatieve effecten zoals verdichting, kroon- en stamschade moeten in ogenschouw worden genomen. Het advies is gericht op voorkoming van negatieve effecten van de uitvoering van het project. Echter, diverse details, maatwerk/aanpassingen en specifieke maatregelen vallen onder het toezicht en/of de directievoering tijdens de werkzaamheden zijn geen onderdeel van de BEA. Deze randvoorwaarden zijn onderdeel van een nader uit te werken bomenbeschermingsplan van een gemandateerde boomtechnisch adviseur (aanvullende opdracht).

[12] Richtlijnen NVTB: bij > 45% wortelschade is het functioneel verlies dermate groot dat de boom afgeschreven wordt.

[13] CROW (2012) – Combineren van onder- en bovengrondse infrastuctuur met bomen. CROW publicatie 280, Ede

Projectinvloeden

In het onderzoek wordt op basis van de resultaten uit het onderzoek de bomen ingeschaald in een van de volgende categorieën:

- **Geen invloed:** project heeft geen (noemenswaardige) belemmerende invloeden op de duurzame handhaving van de boom;
- **Beperkte invloed:** project heeft beperkte belemmerende invloeden op de duurzame handhaving van de boom;
- **Sterke invloed:** project heeft een belemmerende invloed op de duurzame handhaving van de boom;
- **Fataal:** project fatale belemmerende invloeden op de duurzame handhaving van de boom.

De afwegingskaders geven een goed beeld welke bomen met of zonder maatregelen te behouden zijn.

Kansen en knelpunten

Het is mogelijk dat het voorgenomen plan kansen met zich meebrengt voor de bomen. Vaak is in het verleden en mogelijk ook in het huidige ontwerp geen rekening gehouden met het toekomstige ruimtebeslag van de bomen. Daarnaast zijn er, in de loop van de tijd, tal van (compenserende) groeiplaatsverbeteringen op de markt gekomen. Wanneer er knelpunten en groeiplaatsbeperkingen ontstaan, kunnen bijvoorbeeld (simpele) ontwerpwijzigingen, materiaal keuzes of het vergroten van de (ondergrondse) ruimte bijdragen als compenserende maatregel.

Protocol
Werken bij bomen



BEHOUD ONZE BOMEN

11 VUISTREGELS BIJ HET UITVOEREN VAN WERKZAAMHEDEN IN DE NABIJHEID VAN BOMEN

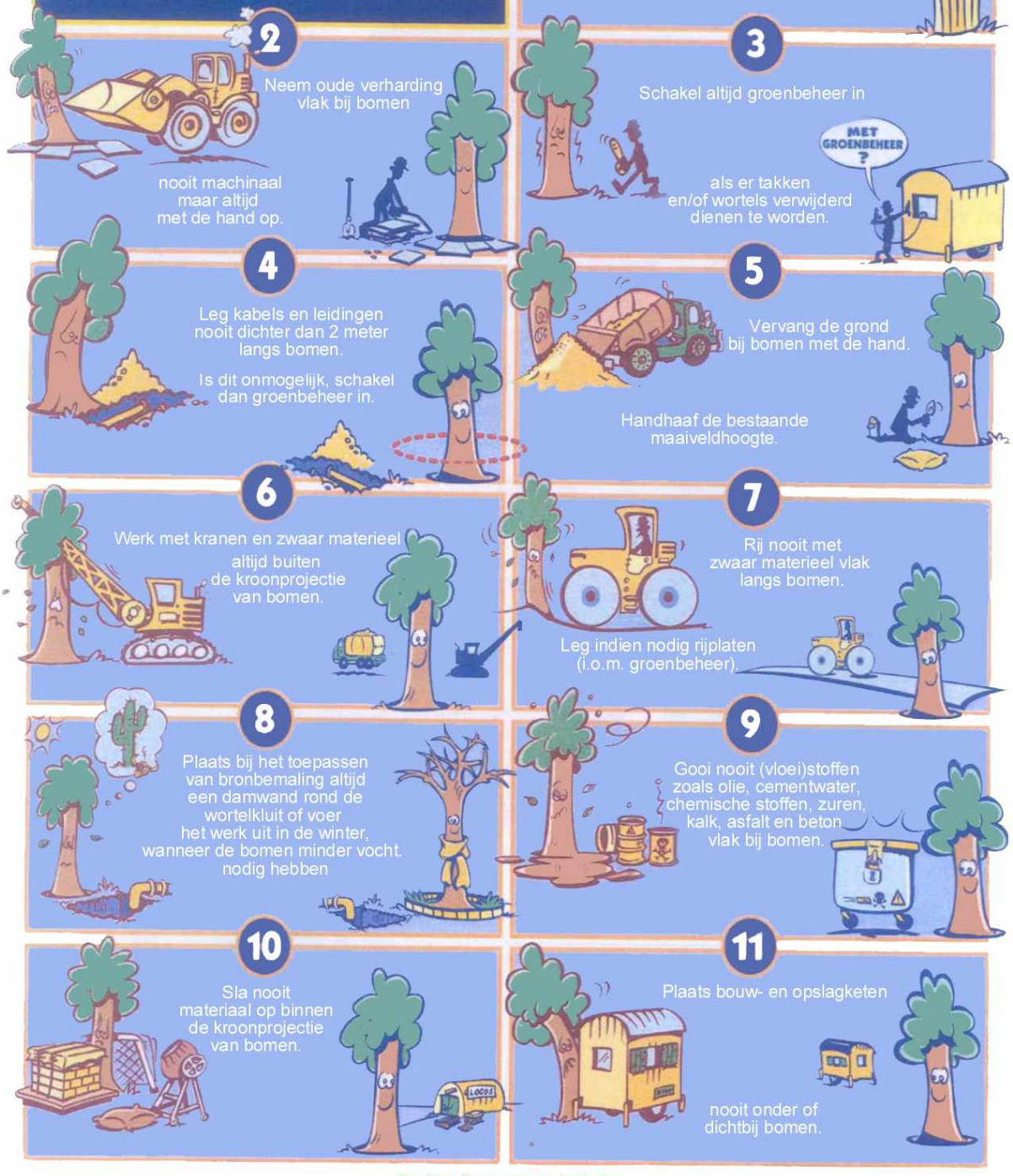

1
Bescherm indien mogelijk de gehele kroonprojectie met bouwhekken.

Breng in ieder geval stambescherming aan voor aanvang van het werk

2
Neem oude verharding vlak bij bomen

nooit machinaal maar altijd met de hand op.

3
Schakel altijd groenbeheer in

als er takken en/of wortels verwijderd dienen te worden.

MET GROENBEHEER ?

4
Leg kabels en leidingen nooit dichter dan 2 meter langs bomen.

Is dit onmogelijk, schakel dan groenbeheer in.

5
Vervang de grond bij bomen met de hand.

Handhaaf de bestaande maaiveldhoogte.

6
Werk met kranen en zwaar materieel altijd buiten de kroonprojectie van bomen.

7
Rij nooit met zwaar materieel vlak langs bomen.

Leg indien nodig rijplaten (i.o.m. groenbeheer).

8
Plaats bij het toepassen van bronbemaling altijd een damwand rond de wortelkluit of voer het werk uit in de winter, wanneer de bomen minder vocht nodig hebben

9
Gooi nooit (vloei)stoffen zoals olie, cementwater, chemische stoffen, zuren, kalk, asfalt en beton vlak bij bomen.

10
Sla nooit materiaal op binnen de kroonprojectie van bomen.

11
Plaats bouw- en opslagketen

nooit onder of dichtbij bomen.

Rijs Floris Boomverzorging Amsterdam

PIUS FLORIS
BOOMVERZORGING

From: "5.1,2,e "
Sent: *Mon, 6 Feb 2023 00:06:01 +0200*
To: "5.1,2,e " <5.1,2,e @amsterdam.nl>
Subject: *RE: vergroenen Jodenbreestraat versus behoud iepen*

Hi 5.1,2,e

Ik heb de BEA en de tekeningen goed bestudeerd. De BEA gooit aan de ene kant de deur dicht, maar aan de andere kant biedt het ook aanknopingspunten om het te realiseren. Ik zie wel mogelijkheden, maar zou graag eerst even in contact komen met mijn collega van het IB.
Misschien zie ik wat over het hoofd. Maar het kan ook zijn dat de collega van het IB onvoldoende praktijkervaring (en creativiteit) heeft met deze situaties.
Bovendien is het onhandig als de ene gemeentelijke boomexpert tegenover een andere gemeentelijke boomexpert komt te staan. Dat wil ik voorkomen.

Ik bespreek het graag eerst even met de collega van het IB. Weet jij wie binnen het IB hier negatief over heeft geadviseerd? Dan neem ik contact op.

Met vriendelijke groet,

5.1,2,e
5.1,2,e Groen en Bomen
Verkeer & Openbare Ruimte | Stedelijk Beheer

Gemeente Amsterdam

M 5.1,2,e
5.1,2,e @amsterdam.nl
twitter.com/bomenconsulent

Weesperstraat 113, 1018 VN Amsterdam
Amsterdam.nl

Werkdagen: maandag t/m donderdag

Van: 5.1,2,e <5.1,2,e @amsterdam.nl>
Verzonden: vrijdag 3 februari 2023 18:33
Aan: 5.1,2,e <5.1,2,e @amsterdam.nl>
Onderwerp: vergroenen Jodenbreestraat versus behoud iepen

Hoi 5.1,2,e

Vanuit een buurtinitiatief is het plan gekomen om de Jodenbreestraat verder te vergroenen. Hiervoor is al een tijd geleden een plan gemaakt. Zie bijlage. Het gaat om extra plantvakken aan de zijde van het Kruitvat etc.
Nu is onlangs de BEA rapportage gereed gekomen. Het IB trekt de conclusie dat de plantvakken in het geheel niet mogelijk zijn en heeft de al vbestelde betonranden al weer op marktplaats gezet. Naar de buurt kunnen we na ellenlange overleggen en vertraging het niet maken niets te doen.
Zou jij eens naar het BEA willen kijken en aangeven of jij wel mogelijkheden ziet? Vanaf pag 11 wordt het interessant. Ik heb de tekst waarvan ik het nuttig vond vet gemaakt. Overigens is de opzet altijd geweest om max 10 cm grond op te brengen zoals ik altijd van jou geleerd heb.

We hopen op korte termijn iets van je te horen.

Met vriendelijke groet,

5.1,2,e

Gemeente Amsterdam

5.1,2,e

From: "5.1,2,e "
Sent: Mon, 6 Feb 2023 10:22:44 +0200
To: "5.1,2,e " <5.1,2,e @amsterdam.nl>
Subject: Suggestie Jodenbreestraat

Hoi 5.1,2,e

Ik kwam onderstaande tegen op intranet via Aangeboden Herbruikbare Materialen - Overige objecten. Wellicht een idee voor de vergroening in de Jodenbreestraat?

Plantenbakken beton



31 oktober 2022 om 13:42

Aangeboden 30 stuks Plantenbakken

Gegevens materiaal:
beton met houtenrand

Aantallen (stuks, m², m³, pallets, pakken):
30

Eventuele prijs / Gratis af te halen:
gratis af te halen

Stadsdeel of directie:
Stadswerken Logistiek

Geplaatst in Overige objecten

Met vriendelijke groet,

5.1,2,e
5.1,2,e
Directie Stadswerken, afdeling Gebied & Gebruik

Gemeente Amsterdam

M 5.1,2,e
E 5.1,2,e @amsterdam.nl
linkedin.com/in/5.1,2,e

Fogostraat 1
1060 LJ Amsterdam
amsterdam.nl

From: "5.1,2,e "
Sent: Mon, 6 Feb 2023 13:18:06 +0200
To: "5.1,2,e " <5.1,2,e @amsterdam.nl>
Subject: RE: vergroenen Jodenbreestraat versus behoud iepen

Hi 5.1,2,e

Is het een idee om samen met deze collega's en jou ter plaatse te kijken wat de opties zijn?

Met vriendelijke groet,

5.1,2,e
5.1,2,e Groen en Bomen
Verkeer & Openbare Ruimte | Stedelijk Beheer

Gemeente Amsterdam

M 5.1,2,e
5.1,2,e @amsterdam.nl
twitter.com/bomenconsulent

Weesperstraat 113, 1018 VN Amsterdam
Amsterdam.nl

Werkdagen: maandag t/m donderdag

Van: 5.1,2,e <5.1,2,e @amsterdam.nl>
Verzonden: maandag 6 februari 2023 11:01
Aan: 5.1,2,e <5.1,2,e @amsterdam.nl>
Onderwerp: FW: vergroenen Jodenbreestraat versus behoud iepen

Hoi 5.1,2,e

Hieronder de betrokkenen vanuit het IB, geen bomenexpert naar het lijkt

Met vriendelijke groet,

5.1,2,e

Gemeente Amsterdam
5.1,2,e

Van: 5.1,2,e <5.1,2,e @amsterdam.nl>
Verzonden: maandag 6 februari 2023 10:12
Aan: 5.1,2,e <5.1,2,e @amsterdam.nl>
Onderwerp: Re: vergroenen Jodenbreestraat versus behoud iepen

Ha 5.1,2,e

Nog niet specifiek een bomenexpert geloof ik. Betrokken zijn 5.1,2,e als technisch projectleider vanuit Stadswerken en 5.1,2,e van Fietsroute Nieuwmarkt (IB).
Groet,
5.1,2,e

Verzonden vanuit Outlook voor iOS

Van: 5.1,2,e <5.1,2,e @amsterdam.nl>
Verzonden: maandag, februari 6, 2023 9:32 AM

Aan: 5.1,2,e <5.1,2,e @amsterdam.nl>
Onderwerp: FW: vergroenen Jodenbreestraat versus behoud iepen

Hoi 5.1,2,e

Kun jij aangeven wie er van het IB nu allemaal aangehaakt zijn? Volgens mij geen bomenexpert toch?

Met vriendelijke groet,

5.1,2,e

Gemeente Amsterdam
5.1,2,e

Van: 5.1,2,e <5.1,2,e @amsterdam.nl>
Verzonden: zondag 5 februari 2023 23:06
Aan: 5.1,2,e <5.1,2,e @amsterdam.nl>
Onderwerp: RE: vergroenen Jodenbreestraat versus behoud iepen

Hi 5.1,2,e

Ik heb de BEA en de tekeningen goed bestudeerd. De BEA gooit aan de ene kant de deur dicht, maar aan de andere kant biedt het ook aanknopingspunten om het te realiseren. Ik zie wel mogelijkheden, maar zou graag eerst even in contact komen met mijn collega van het IB.
Misschien zie ik wat over het hoofd. Maar het kan ook zijn dat de collega van het IB onvoldoende praktijkervaring (en creativiteit) heeft met deze situaties.
Bovendien is het onhandig als de ene gemeentelijke boomexpert tegenover een andere gemeentelijke boomexpert komt te staan. Dat wil ik voorkomen.

Ik bespreek het graag eerst even met de collega van het IB. Weet jij wie binnen het IB hier negatief over heeft geadviseerd? Dan neem ik contact op.

Met vriendelijke groet,

5.1,2,e
5.1,2,e Groen en Bomen
Verkeer & Openbare Ruimte | Stedelijk Beheer

Gemeente Amsterdam

M 5.1,2,e
5.1,2,e @amsterdam.nl
twitter.com/bomenconsulent

Weesperstraat 113, 1018 VN Amsterdam
Amsterdam.nl

Werkdagen: maandag t/m donderdag

Van: 5.1,2,e <5.1,2,e @amsterdam.nl>
Verzonden: vrijdag 3 februari 2023 18:33
Aan: 5.1,2,e <5.1,2,e @amsterdam.nl>
Onderwerp: vergroenen Jodenbreestraat versus behoud iepen

Hoi 5.1,2,e

Vanuit een buurtinitiatief is het plan gekomen om de Jodenbreestraat verder te vergroenen. Hiervoor is al een tijd geleden een plan gemaakt. Zie bijlage. Het gaat om extra plantvakken aan de zijde van het Kruitvat etc.

From: "5.1,2,e "
Sent: Mon, 6 Feb 2023 13:27:44 +0200
To: "5.1,2,e " <5.1,2,e @amsterdam.nl>
Subject: RE: vergroenen Jodenbreestraat versus behoud iepen

Hi 5.1,2,e

Nodig me maar uit, dan sluit ik even aan.

Met vriendelijke groet,

5.1,2,e
5.1,2,e Groen en Bomen
Verkeer & Openbare Ruimte | Stedelijk Beheer

Gemeente Amsterdam

M 5.1,2,e
5.1,2,e @amsterdam.nl
twitter.com/bomenconsulent

Weesperstraat 113, 1018 VN Amsterdam
Amsterdam.nl

Werkdagen: maandag t/m donderdag

Van: 5.1,2,e <5.1,2,e @amsterdam.nl>
Verzonden: maandag 6 februari 2023 12:21
Aan: 5.1,2,e <5.1,2,e @amsterdam.nl>
Onderwerp: RE: vergroenen Jodenbreestraat versus behoud iepen

Lijkt me een goed plan.
Vanmiddag om 16.00 uur heb ik een teams overleg met 5.1,2,e IB en 5.1,2,e van het stadsdeel over de groenvakken.
Mocht je dan nog even kunnen en willen aansluiten kan dat ook handig zijn.

Met vriendelijke groet,

5.1,2,e

Gemeente Amsterdam
5.1,2,e

Van: 5.1,2,e <5.1,2,e @amsterdam.nl>
Verzonden: maandag 6 februari 2023 12:18
Aan: 5.1,2,e <5.1,2,e @amsterdam.nl>
Onderwerp: RE: vergroenen Jodenbreestraat versus behoud iepen

Hi 5.1,2,e

Is het een idee om samen met deze collega's en jou ter plaatse te kijken wat de opties zijn?

Met vriendelijke groet,

5.1,2,e
5.1,2,e Groen en Bomen
Verkeer & Openbare Ruimte | Stedelijk Beheer

Gemeente Amsterdam

M 5.1,2,e
5.1,2,e @amsterdam.nl
twitter.com/bomenconsulent

Weesperstraat 113, 1018 VN Amsterdam
Amsterdam.nl

Werkdagen: maandag t/m donderdag

Van: 5.1,2,e <5.1,2,e @amsterdam.nl>
Verzonden: maandag 6 februari 2023 11:01
Aan: 5.1,2,e <5.1,2,e @amsterdam.nl>
Onderwerp: FW: vergroenen Jodenbreestraat versus behoud iepen

Hoi 5.1,2,e

Hieronder de betrokkenen vanuit het IB, geen bomenexpert naar het lijkt

Met vriendelijke groet,

5.1,2,e

Gemeente Amsterdam
5.1,2,e

Van: 5.1,2,e <5.1,2,e @amsterdam.nl>
Verzonden: maandag 6 februari 2023 10:12
Aan: 5.1,2,e <5.1,2,e @amsterdam.nl>
Onderwerp: Re: vergroenen Jodenbreestraat versus behoud iepen

Ha 5.1,2,e

Nog niet specifiek een bomenexpert geloof ik. Betrokken zijn 5.1,2,e als technisch projectleider vanuit Stadswerken en 5.1,2,e van Fietsroute Nieuwmarkt (IB).
Groet,
5.1,2,e

Verzonden vanuit Outlook voor iOS

Van: 5.1,2,e <5.1,2,e @amsterdam.nl>
Verzonden: maandag, februari 6, 2023 9:32 AM
Aan: 5.1,2,e <5.1,2,e @amsterdam.nl>
Onderwerp: FW: vergroenen Jodenbreestraat versus behoud iepen

Hoi 5.1,2,e

Kun jij aangeven wie er van het IB nu allemaal aangehaakt zijn? Volgens mij geen bomenexpert toch?

Met vriendelijke groet,

5.1,2,e

Gemeente Amsterdam
5.1,2,e

From: "5.1.2,e "
Sent: Wed, 15 Feb 2023 16:10:07 +0200
To: "5.1.2,e " <5.1.2,e @amsterdam.nl>
Subject: Jodenbreestraat

Beste 5.1.2,e

Hierbij de beloofde terugkoppeling n.a.v. overleggen met 5.1.2,e en 5.1.2,e

De aangedragen oplossingsrichting van 5.1.2,e (5.1.2,e) is de betonelementen te plaatsen (vastmaken) op betonen palen (meterdiep handmatig uitgraven en volstorten). De betonelementen kunnen niet de grond in, dit heeft ook effect op de uiteindelijke hoogte. Om de elementen stabiel te kunnen plaatsen is de 0 lijn (hoogste wortel) het uitgangspunt. Dit betekent dat er mogelijk plekken ontstaan onder de elementen die opgevuld moeten worden om het e.e.a. stabiel op gelijke hoogte te krijgen. Feitelijk betekent dit maatwerk per vak, dat is arbeidsintensief. Samenvattend komt het er op neer dat we iets handmatig in het huidige profiel willen plaatsen wat daar eigenlijk niet past. Normaal gesproken zou je zoiets inpassen bij een volledige herinrichting.

Om inzichtelijk te maken of de oplossingsrichting haalbaar is dient er meer vooronderzoek gedaan te worden. Vooraf moet exact duidelijk zijn hoe het er technisch uit gaat zien.

Een goede voorbereiding is cruciaal voor eventuele uitvoering. Te denken valt aan:

- De exacte locatie van alle wortels moeten vooraf bekend zijn. Dus overal proefsleuven graven;
- Er moet bepaald worden wat er gedaan moet worden aan de locaties van de bestaande (inspectie) putten en kolken;
- Op basis van de input van voorgaande 2 punten moet tot op de centimeter geëngineerd worden incl. dwarsprofielen, het moet niet 'in het werk' worden opgelost. Dit betekent dat we een engineer nodig hebben;
- Vooraf moet duidelijk zijn aan welke eisen het ophogingsmateriaal (grond) dient te voldoen. (in ieder geval niet kleiachtig, niet verdichten, zanderig)
- Structureel toezicht is noodzakelijk

Extra kosten (inschatting)

- Alle wortels ontgraven (veegzuigwagen, 2 dagen 2 man + toezicht 1 european treeworker + adviesrapport voor palenplan): 5.1.2,b
- Palenplan, 1 dag onderzoek 5.1.2,b
- Plan voor blokken plaatsen, 1 dag onderzoek 5.1.2,b
- Plaatsen, incl. uithouwen elementen (passend maken om op cm nauwkeurig de elementen op palen te plaatsen), kraan en BLVC: 5.1.2,b
- Toezicht: 2 a 3 weken 5.1.2,b
- Onvoorzien 5.1.2,b

Een voorzichtige inschatting van alle extra kosten van de zaken die we op dit moment weten bedraagt: ca. € 5.1.2,b Dat is excl. het beplantingsplan, de daadwerkelijke beplanting en het aanleggen daarvan, en mijn uren.
Als al het voorbereidende werk niet voor mei gereed is kunnen we niet meeliften op het project van 5.1.2,e Dan moet het een geheel apart project worden wat ook extra kosten met zich meebrengt.
Hetgeen wat er nu moet gebeuren (onderzoeken/ engineeren) gaat mijn technische kennis te boven en valt voor zover mij bekend niet binnen de scope van gebied en gebruik projecten.
5.1.2,e heeft van hogerhand vernomen geen tijd meer te mogen besteden aan dit (deel)project.
Vanuit projectbeheersing bezien hebben we m.i. op alle punten (geld, organisatie, kwaliteit, informatie en tijd) een issue met deze oplossingsrichting.

Als ik je een advies mag geven dan zou ik je adviseren de voorgestelde oplossingsrichting mee te nemen bij de eerstvolgende herinrichting en nu te kiezen voor niet permanente vergroening.
Op die manier kunnen we op kortere termijn voldoen aan de vergroeningswens maar jagen we de stad niet op extra onnodige kosten.

Ik hoop dat je met bovenstaande voldoende informatie hebt om een vervolgstap te bepalen. Zo niet, bel me anders gerust.

Met vriendelijke groet,

5.1,2,e
5.1,2,e
Directie Stadswerken, afdeling Gebied & Gebruik

Gemeente Amsterdam

M 5.1,2,e
E 5.1,2,e @amsterdam.nl
linkedin.com/in/5.1,2,e

Fogostraat 1
1060 LJ Amsterdam
amsterdam.nl

From: "5.1,2,e "
Sent: *Tue, 28 Feb 2023 18:17:50 +0200*
To: "5.1,2,e " <5.1,2,e @amsterdam.nl>
Subject: *FW: Jodenbreestraat*

Hi 5.1,2,e
Hierbij de laatste update, was even onderop geraakt in mijn mail na een weekje ziek thuis.
Heel graag jouw advies op onderstaande complexe afweging.
Groetjes,
5.1,2,e

Van: 5.1,2,e <5.1,2,e @amsterdam.nl>
Verzonden: woensdag 15 februari 2023 15:10
Aan: 5.1,2,e <5.1,2,e @amsterdam.nl>
Onderwerp: Jodenbreestraat

Reeds beoordeeld
5.1,2,e

5.1,2,e 5.1,2,e

5.1,2,e 5.1,2,e

5.1,2,e

From: "5.1,2,e "
Sent: Fri, 10 Mar 2023 14:16:25 +0200
To: "5.1,2,e " <5.1,2,e @amsterdam.nl>; "5.1,2,e " <5.1,2,e @amsterdam.nl>
Subject: FW: Jodenbreestraat

5.1,2,e

Ik begrijp zojuist van 5.1,2,e dat hij onderstaande mail van 5.1,2,e naar jou heeft doorgestuurd ter beoordeling/bevestiging. Als er echt nog zoveel vooronderzoek nodig is en allerlei expertise moet worden ingevlogen, dan wordt dit plan helaas financieel onhaalbaar en moeten we misschien aan bakken gaan denken.

Heel graag nog even jouw reactie, dan kunnen 5.1,2,e en ik daarna verder en het DB een update geven over dit project.
Dank alvast!
Goed weekend.
Groet,

5.1,2,e | 5.1,2,e Nieuwmarkt- en Waterloopleinbuurt | Stadsdeel Centrum | Gemeente Amsterdam | M. 5.1,2,e

---

Van: 5.1,2,e
Verzonden: dinsdag 28 februari 2023 17:18
Aan: 5.1,2,e <5.1,2,e @amsterdam.nl>
Onderwerp: FW: Jodenbreestraat

Hi 5.1,2,e
Hierbij de laatste update, was even onderop geraakt in mijn mail na een weekje ziek thuis.
Heel graag jouw advies op onderstaande complexe afweging.
Groetjes,
5.1,2,e

Van: 5.1,2,e <5.1,2,e @amsterdam.nl>
Verzonden: woensdag 15 februari 2023 15:10
Aan: 5.1,2,e <5.1,2,e @amsterdam.nl>
Onderwerp: Jodenbreestraat

Reeds beoordeeld
5.1,2,e

5.1,2,e 5.1,2,e

5.1,2,e 5.1,2,e

From: "5.1,2,e"
Sent: *Thu, 23 Mar 2023 12:57:24 +0200*
To: "5.1,2,e" <5.1,2,e@amsterdam.nl>
Subject: *FW: 5.1,2,e - orderbevestiging Bankenstraat Amsterdam RE: 5.1,2,e Inkooporder*
Attachments: *ORDERBEVESTIGING - 23610084.pdf, 5.1,2,e IQ StreetLife.pdf, 5.1,2,e - Streetlife OFF 23-2-23 Blankenstraat Amsterdam.pdf*

Ha 5.1,2,e
Graag bespreek ik deze optie met jou voor de Jodenbreestraat. Volgende week moet ik tekst en uitleg geven bij de ALV en een dag ervoor ben ik met 5.1,2,e bij het BIZ-bestuur voor een update.
Groet!

5.1,2,e | 5.1,2,e Nieuwmarkt- en Waterloopleinbuurt | Stadsdeel Centrum | Gemeente Amsterdam | M. 5.1,2,e

---

Van: 5.1,2,e <5.1,2,e@amsterdam.nl>
Verzonden: donderdag 23 maart 2023 9:53
Aan: 5.1,2,e <5.1,2,e@amsterdam.nl>
Onderwerp: FW: 5.1,2,e - orderbevestiging Bankenstraat Amsterdam RE: 5.1,2,e Inkooporder

---

Van: 5.1,2,e <5.1,2,e@streetlife.com>
Verzonden: dinsdag 28 februari 2023 9:58
Aan: 5.1,2,e <5.1,2,e@amsterdam.nl>; 5.1,2,e <5.1,2,e@amsterdam.nl>; 5.1,2,e <5.1,2,e@streetlife.com>; 5.1,2,e@donkergroen.com
Onderwerp: 5.1,2,e - orderbevestiging Bankenstraat Amsterdam RE: 5.1,2,e Inkooporder

5.1,2,e en 5.1,2,e

Bedankt voor de mooie opdracht zoals overeengekomen met 5.1,2,e 5.1,2,e zend ik bijgaand de orderbevestiging.

Kunnen jullie ons de volgende informatie nog doorgeven:

- Afleveradres
- Naam contactpersoon levering
- Mobiel nummer contactpersoon levering
- email adres contact persoon levering

het bedrag van de opdracht bon komt niet overeen met de offerte. Willen jullie alsnog een rugleuning toepassen en armsteunen?
Of is het resterende bedrag bedoeld voor wat anders?

De planning van levering is medio WEEK 17/ 2023. Als blijkt dat we eerder kunnen leveren dan neemt de projectleider contact met jullie op.
De projectleider 5.1,2,e zal jullie verder informeren over de voortgang en hij zal ook het transport inplannen.

Graag zie ik de aanvullende informatie tegemoet.
Met vriendelijke groet,

5.1,2,e
5.1,2,e
(maandag – donderdag 8:30-17:00)

STREETLIFE®

Herengracht 36
2312 LD LEIDEN

T: 5.1,2,e
www.streetlife.nl

KvK 28073827 | BTW NL806077049B01 | BIC ABNANL2A | IBAN NL39 RABO 0351 0330 41

De informatie verzonden in dit e-mail bericht is uitsluitend bestemd voor de geadresseerde. Gebruik van deze informatie door anderen dan de geadresseerde is verboden. Indien u dit bericht ten onrechte ontvangt, wordt u verzocht de inhoud niet te gebruiken maar de afzender direct te informeren door het bericht te retourneren en het daarna te verwijderen. Openbaarmaking, vermenigvuldiging, verspreiding en/of verstrekking van de in de e-mail ontvangen informatie aan derden is niet toegestaan.

Van: 5.1,2,e <5.1,2,e @amsterdam.nl>
Verzonden: maandag 27 februari 2023 16:48
Aan: 5.1,2,e <5.1,2,e @amsterdam.nl>; 5.1,2,e <5.1,2,e @streetlife.com>; 5.1,2,e @donkergroen.com
Onderwerp: 5.1,2,e Inkooporder
Urgentie: Laag

Beste 5.1,2,e

Hierbij ontvangt u de inkooporder. Noteer de inkoopordernummer op uw facturen.

Mocht u nog vragen hebben aarzel dan niet om contact met ons op te nemen.

Met vriendelijke groet,

5.1,2,e
Ondersteuner 5.1,2,e en 5.1,2,e
Stadsdeel Centrum
Gemeente Amsterdam

5.1,2,e @amsterdam.nl
Telefoon: 5.1,2,e
Amstel 1, 1011 PN Amsterdam
www.amsterdam.nl/centrum
Werkdagen:ma,di,wo en do

De gemeente Amsterdam streeft naar optimale dienstverlening en zorgvuldige afhandeling van e-mailverkeer. Als deze e-mail niet voor u is bestemd, laat dit dan weten aan de afzender en verwijder de e-mail. Voor meer informatie: www.amsterdam.nl/proclaimer.

STREETLIFE®

Orderbevestiging 23610084

5.1,2,e - Blankenstraat Amsterdam

Streetlife bv
Herengracht 36
2312 LD Leiden
Nederland
+31 [0] 71-333 3333
streetlife@streetlife.com
www.streetlife.com/nl

Document datum: 28-02-2023
Uw referentie: Inkooporder nummer: 5.1,2,e
Afgedrukt door: MKOS

Factuuradres:
Gemeente Amsterdam
Stadsdeel Centrum
Postbus 202
1000 AE AMSTERDAM
Nederland

Leveradres:
Blankenstraat
Amsterdam

5.1,2,e 5.1,2,e
5.1,2,e ‹5.1,2,e @amsterdam.nl›

Leverin medio WEEK 17/ 2023
Onze producten worden geleverd met een vrachtwagen met pompwagen en afgeladen op de openbare weg.

Betalingscondities van de order:
100% na levering, netto binnen 30 dagen na factuurdatum

Omschrijving	Aantal	Eenheid	Bedrag	%	Totaal
FSC® 100% Louro Gamela - R&R-BGB-S-250-90-CT-LO CorTen stalen boombak met zitting (40 cm) aan één zijde ca. 250×100×45 cm (l×b×h)	5.1,1,c				
Transport					

Betaal per bank, geen cheques of creditcards

Conform offerte HWEP/ 5.1,2,e dd. 23/02/2023

Op al onze transacties zijn de Algemene Leveringsvoorwaarden van Streetlife bv van toepassing
Alle producten in dit document gemarkeerd met FSC® worden geleverd onder certificaat SGSCH-COC-008651
BTW nr. NL806077049B01 KvK nr. 28.073.827

Gemeente Amsterdam

Gemeente Amsterdam
Bezoekadres
Amstel 1
1011 PN Amsterdam

Postbus 2602
1000 CP Amsterdam

Telefoon 020 2552912
Emailadres bij vragen:
crediteurenadministratie@amsterdam.nl

Streetlife BV
Herengracht 36
2312 LD Leiden

IBAN NL51RABO0110088220
BIC RABONL2U
BTW nr NL002564440B01
KvK nr 34366966 0000

Inkooporder

Datum 22-02-2023
Inkooporder nummer 5.1,2,e

Behandeld door 5.1,2,e

Email 5.1,2,e @amsterdam.nl
Contractnummer geen
Uw referentie Street Life Rough&Ready
Betreft Big Green Benches

Afleveradres
Democratisering
Stadsdeel Centrum
Postbus 202
1000 AE Amsterdam

Verzoek te leveren / verrichten	Aantal	Prijs €	Bedrag €
Street Life Rough&Ready		0,00	5.1,1,c
Street Life Rough&Ready		0,00	5.1,1,c

Totaal 5.1,1,c

Facturen zonder vermelding van inkooporder nummer kunnen wij helaas niet in behandeling nemen.
Facturen dienen conform de inkoopvoorwaarden aangeleverd te worden via e-facturatie. Meer informatie over e-facturatie kunt u vinden op amsterdam.nl/efacturatie.

Deze inkooporder is geaccordeerd door de verantwoordelijk budgethouder.

Voor deze order gelden de - bij de KvK onder nr. NI34366966 gedeponeerde – Algemene Inkoopvoorwaarden Gemeente Amsterdam. Zie ook www.amsterdam.nl/ondernemen/inkoop-aanbesteden.

STREETLIFE®

Gemeente Amsterdam
Stadsdeel Centrum
t.a.v. 5.1,2,e
Postbus 202
1000 AE AMSTERDAM

Leiden, 23-2-2023

HWEP / 5.1,2,e - Blankenstraat Amsterdam

Geachte 5.1,2,e,

Met dank voor uw aanvraag bieden wij u deze offerte vrijblijvend aan.

Rough&Ready Big Green Benches	Aantal	Prijs/eenheid 2023	Totaal
R&R-BGB-S-250-90-CT-LO		5.1,1,c	

CorTen stalen boombak met zitting (40 cm) aan één zijde
ca. 250×100×45 cm (l×b×h)

Algemene informatie:

· Materiaal zitting: onbehandeld **FSC® 100%** Louro Gamela hardhout, balken 7×15 cm
· Streetlife FSC certificaatnummer: **SGSCH-COC-008651**
· De FSC balken zijn volledig geïntegreerd in de staalconstructie
· Fix & Replace Systeem, onderhoudsvriendelijke en blinde montage (anti-diefstal)
· Materiaal boombak: 4 mm dik CorTen staal, onbehandeld geleverd
· Zithoogte 45 cm, de hoogte van de stalen delen is 40 cm boven maaiveld
· Optioneel: tegen meerprijs afgewerkt met tweelaags poeder coating
· Leverbaar met open of gesloten bodem. Bij een gesloten bodem versie is de onderzijde voorzien van drainage gaten en zijn 7 cm hoge heftrucksleuven geïntegreerd
· Levering: geheel voorgemonteerd
· De productprijs is gebaseerd op een minimum order van 2 stuks
· Levertijd: 8-10 werkweken na goedkeuring tekeningen in geval van aangepaste producten



render/rug optioneel

Subtotaal producten:	5.1,1,c
Project korting bij directielevering:	
Totaal producten:	
Transport (ongedeeld)	
Op genoemde projectlocatie	

Onze producten worden geleverd met een vrachtwagen met pompwagen en afgeladen op de openbare weg. De transporteur heeft geen heftruck tot zijn beschikking. Mocht er aanvullend transport nodig zijn dan dient u dit zelf te verzorgen.

Opties

R&R-T-BR1-200-LO
Rugleuning met enkele balk (top montage)
ca. 200×25 cm (l×h)

R&R-T-BR1-120-LO
Rugleuning met enkele balk (top montage)
ca. 120×25 cm (l×h)

ARM-T-ST
Armleuning RVS (topmontage)
ca. 30×6×20 cm (l×b×h)

5.1,1,c

Voorwaarden:

- Alle genoemde prijzen zijn exclusief 21% BTW. Prijsindexatie conform Cobouwindex.
- Prijzen zijn geldig bij genoemde aantallen en tot 1 maand na offertedatum.
- Streetlife heeft een zeer beperkte ruimte voor opslag daarom passen wij de productie aan naar de gewenste week van levering. Als de levering uitgesteld wordt is Streetlife genoodzaakt opslagkosten van ca. 5% op jaarbasis in rekening te brengen met een minimum van € 600,-.
- Bevestigingsmiddelen en montagehandleiding worden bij levering bijgesloten. Montage gereedschap is niet inbegrepen. Voor technische specificaties en tekeningen, zie brochure en montagehandleiding.
- Montage en installatie zijn niet inbegrepen.

Betalingsvoorwaarden bij directielevering:

100% na levering, netto binnen 30 dagen na factuurdatum
Bij overschrijding wordt een 1% kredietbeperkingstoeslag per maand berekend

Het intellectueel eigendom van de aangeboden producten ligt volledig bij Streetlife BV.

De producten zijn juridisch beschermd door internationale modeldepots en patenten. Indien er sprake is van kopieergedrag, waarbij inbreuk plaats vindt op de eigendomsrechten van Streetlife, hetzij door namaak, hetzij door derden in de gelegenheid te brengen Streetlife producten na te maken, dan zal de rechthebbende niet aarzelen een juridische procedure aan te spannen.

Op al onze transacties en aanbiedingen zijn onze algemene leveringsvoorwaarden van toepassing. Bijgaand sturen wij u een exemplaar van onze algemene leveringsvoorwaarden. Een exemplaar wordt u op aanvraag kosteloos toegestuurd. De toepasselijkheid van eventuele andere (inkoop)voorwaarden, wordt uitdrukkelijk van de hand gewezen. Indien zich tussen partijen een situatie voordoet die niet in deze algemene voorwaarden is geregeld, wordt deze situatie beoordeeld naar de geest van onze algemene leveringsvoorwaarden.
http://www.streetlife.nl/nl/algemene-leveringsvoorwaarden

Indien opdrachtgever door ondertekening of feitelijke uitvoering van de opdracht akkoord gaat met onderhavige offerte, bevestigt opdrachtgever daarmee tevens de ontvangst en kennisname van onze algemene leveringsvoorwaarden voorafgaand aan accordering van de prijsopgave, de toepasselijkheid van onze algemene leveringsvoorwaarden op al onze transacties en aanbiedingen, en de niet-toepasselijkheid van eventuele andere voorwaarden.

Mocht u nog vragen hebben, kunt u altijd contact met ons opnemen. Per telefoon of per e-mail: streetlife@streetlife.com

Met vriendelijke groet,

5.1,2,e

5.1,2,e

5.1,2,e

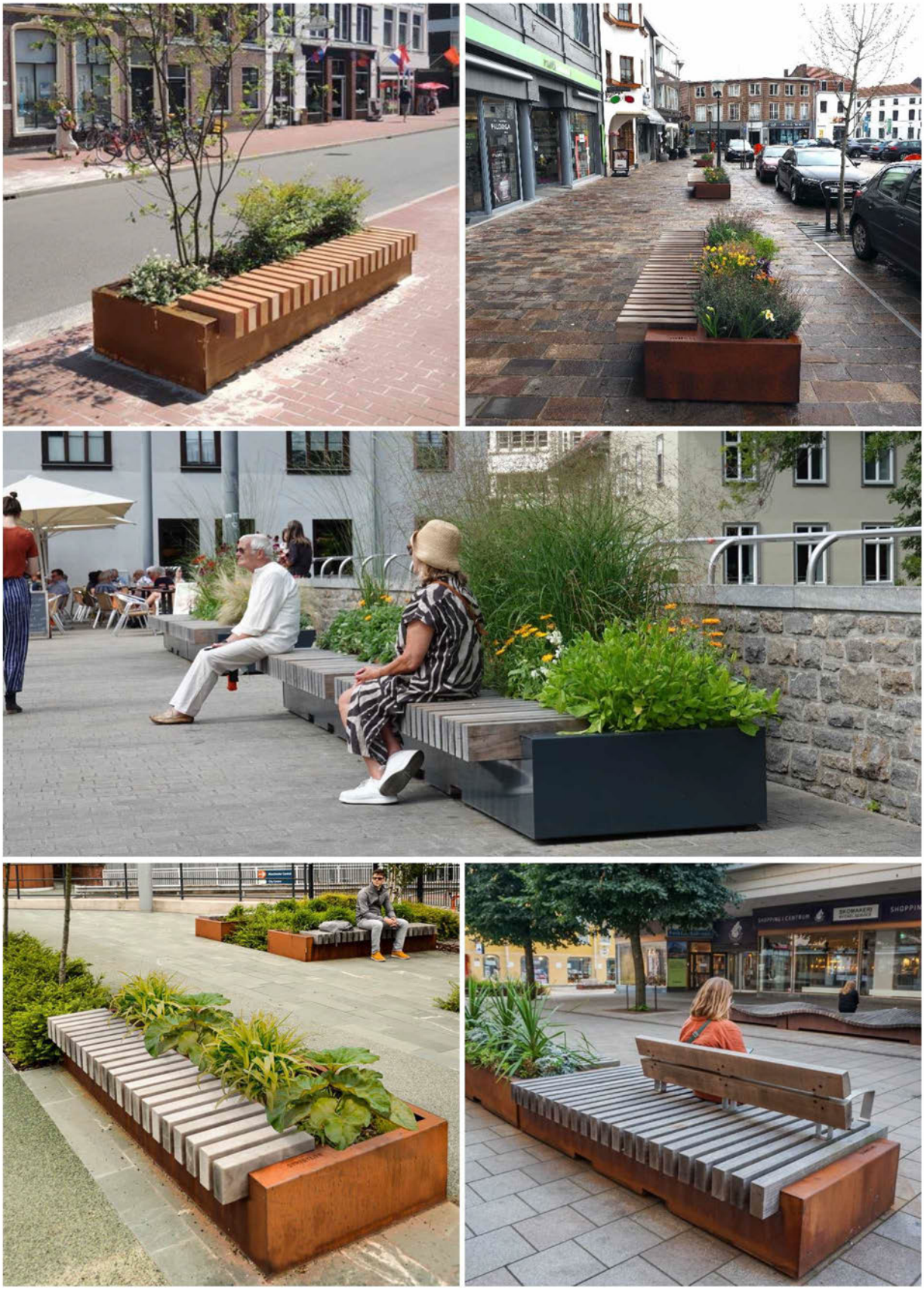

Streetlife Rough&Ready Big Green Benches

From: "5.1.2,e "
Sent: Tue, 4 Apr 2023 12:54:16 +0200
To: "5.1.2,e " <5.1.2,e @amsterdam.nl>
Subject: ALV Jodenbreestraat

Hoi 5.1.2,e

Hoe was de ALV van de week verlopen? Hoe is het nieuws omtrent de vergroening ontvangen?

Korte update:

- Ik heb offertes opgevraagd bij Streetlife en Erdi. Met die van Streetlife is 5.1.2,e alvast aan de gang gegaan.
- 5.1.2,e heb ik gevraagd naar de mogelijkheden om de bestelde materialen door te zetten naar een ander project op de knowledge mile. Daar krijg ik voor als nog weinig respons op.

Mocht er nog nieuws zijn dan hoor ik het graag en als ik iets hoor laat ik je dat weten.

Met vriendelijke groet,

5.1.2,e
5.1.2,e
Directie Stadswerken, afdeling Gebied & Gebruik

Gemeente Amsterdam

M 5.1.2,e
E 5.1.2,e @amsterdam.nl
linkedin.com/in/5.1.2,e

Fogostraat 1
1060 LJ Amsterdam
amsterdam.nl

From: "5.1,2,e "
Sent: Tue, 4 Apr 2023 21:32:16 +0200
To: "5.1,2,e " <5.1,2,e @amsterdam.nl>
Subject: RE: Groen in de Sint Antoniebreestraat
Attachments: Jodenbreestraat

Ha 5.1,2,e

Helaas zijn plantenvakken toch niet haalbaar gebleken. De bomeneffectenanalyse gaf al vrij weinig perspectief, maar met 5.1,2,e aan boord was er weer wat hoop. Inmiddels blijkt dat we dan wortel voor wortel moeten gaan 'micro-engineeren', wat begroot wordt op 5.1,2,b extra (plus een nieuwe projectleider vanwege complexiteit). Advies is om daar pas naar te kijken bij een herinrichting in de toekomst.

Daarom denken we nu aan plantenbakken met kleine zitjes, om toch 'snel' met resultaat in de straat te komen. Die banken vallen buiten Puccini, maar doen we wel in samenspraak met 5.1,2,e 5.1,2,e weet ervan, ik praat 5.1,2,e binnenkort bij.
Groet 5.1,2,e



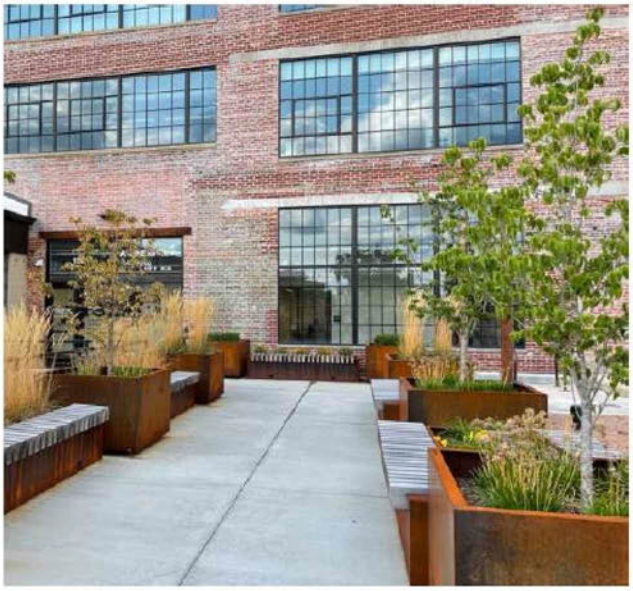


Van: 5.1,2,e <5.1,2,e @amsterdam.nl>
Verzonden: dinsdag 4 april 2023 20:54
Aan: 5.1,2,e <5.1,2,e @amsterdam.nl>
Onderwerp: Groen in de Sint Antoniebreestraat

Hoi 5.1,2,e
Vandaag vergeten te vragen, maar hoe gaat het met groen in de Sint Antoniebreestraat? Gaat dit inmiddels de goede kant op?
Groet 5.1,2,e

Outlook voor iOS downloaden

From: "5.1.2,e "
Sent: Tue, 18 Apr 2023 14:46:26 +0200
To: "5.1.2,e " <5.1.2,e @amsterdam.nl>; "5.1.2,e " <5.1.2,e @amsterdam.nl>
Cc: "'5.1.2,e '" <5.1.2,e @gmail.com>
Subject: FW: Informatie aanvraag Erdi
Attachments: 5.1.2,e Metaalunievoorwaarden 2019 - Nederlands A4 briefpapier.pdf, Plantenbakbank.png

Hoi 5.1.2,e
Mooi, dank! Dit voorstel komt aardig overeen met de offerte van Streetlife (en die zijn zelfs nog ietsje groter, toch?)
@5.1.2,e Heb jij een voorstel voor plaatsing?

Groetjes,

5.1.2,e | 5.1.2,e Nieuwmarkt- en Waterloopleinbuurt | Stadsdeel Centrum | Gemeente Amsterdam | M. 5.1.2,e

---

Van: 5.1.2,e <5.1.2,e @amsterdam.nl>
Verzonden: donderdag 13 april 2023 09:41
Aan: '5.1.2,e 5.1.2,e ' <5.1.2,e 5.1.2,e >; 5.1.2,e <5.1.2,e @amsterdam.nl>
CC: 5.1.2,e <5.1.2,e @amsterdam.nl>
Onderwerp: FW: Informatie aanvraag Erdi

Hoi 5.1.2,e en 5.1.2,e

Bijgaand de offerte van Erdi.

Met vriendelijke groet,

5.1.2,e
5.1.2,e
Directie Stadswerken, afdeling Gebied & Gebruik

Gemeente Amsterdam

M 5.1.2,e
E 5.1.2,e @amsterdam.nl
linkedin.com/in/5.1.2,e

Fogostraat 1
1060 LJ Amsterdam
amsterdam.nl

Van: 5.1.2,e <5.1.2,e @erdi.nl>
Verzonden: 12 April 2023 11:37
Aan: 5.1.2,e <5.1.2,e @task.nl>
Onderwerp: RE: Informatie aanvraag Erdi

Geachte 5.1.2,e

Hartelijk dank van uw aanvraag.
Hierbij hebben wij het genoegen u een offerte te doen toekomen.

De transportkosten zijn binnen deze offerte nog buiten beschouwing gehouden.

Levertijd bedraagt 10 weken.

U kunt het voorbeeld terugvinden van het artikel in de bijlage.

Met vriendelijke groet,

5.1,2,e
5.1,2,e
5.1,2,e

Tel: 5.1,2,e
Werkdagen: maandag t/m vrijdag

Rechte Tocht 3-5
1507 BZ Zaandam
Nederland
www.erdi.nl



Wie wij zijn, wat we doen en waarom wij zo trots zijn op ons werk? U ziet het in onze bedrijfsfilm!
Lees hier hoe Erdi maatschappelijk verantwoord onderneemt!

WEGBEBAKENING BV

straatmeubilair verkeerstechniek wegbebakening

K.v.K. : 35017280
BTW-NR. : NL0066.28.904.B.01
Email : verkoop@erdi.nl
Behandeld door : 5.1.2.e

TASK
T.a.v. 5.1.2.e
Papendorpseweg 97 (gebouw B)
3528 BJ Utrecht

OFFERTE

Betreft: Offerte: 4024693	offertedatum	offertenr.	debiteurennr.
	12-04-2023	4024693	5211

Geachte 5.1.2.e

Hierbij hebben wij het genoegen u een offerte te doen toekomen voor het leveren van diverse materialen.
Een en ander volgens onderstaande specificatie.

art.nr.	omschrijving	aantal	prijs p/st	totaal
99990	Maatwerk plantenbak incl. zitvlak Afmeting : 1800x1800x40mm Materiaal : Cortenstaal Zitvlak :1622x540x430 mm Hout : FSC 100 %, SGSCH-COC-005667 Verplaatsbaar dmv heftruck	8,0	5.1.1.c	

Prijzen zijn exclusief BTW.
Levertijd : In overleg
Levering : Af fabriek
Betaling : Voor aflevering
Geldigheid : gedurende 14 dagen na offertedatum

Totaalprijs **€ 38.200,00**

Met Vriendelijke Groet,

5.1.2.e 5.1.2.e

5.1.2.e 5.1.2.e
Directeur

Op al onze offertes, op alle opdrachten aan ons en op alle met ons gesloten overeenkomsten zijn toepasselijk de METAALUNIEVOORWAARDEN, gedeponeerd ter Griffie van de Rechtbank te Rotterdam, zoals deze luiden volgens de laatstelijk aldaar neergelegde tekst. Zie Bijlage.

METAALUNIEVOORWAARDEN

Algemene voorwaarden uitgegeven door Koninklijke Metaalunie (ondernemersorganisatie voor het midden- en kleinbedrijf in de metaal) aangeduid als METAALUNIEVOORWAARDEN, gedeponeerd ter griffie van de rechtbank Rotterdam op 1 januari 2019. Uitgave van Koninklijke Metaalunie, Postbus 2600, 3430 GA Nieuwegein.© Koninklijke Metaalunie

Artikel 1: Toepasselijkheid

1.1. Deze voorwaarden zijn van toepassing op alle aanbiedingen die een Metaalunielid doet, op alle overeenkomsten die hij sluit en op alle overeenkomsten die hieruit voortvloeien, een en ander voor zover het Metaalunielid aanbieder dan wel opdrachtnemer is.

1.2. Het Metaalunielid dat deze voorwaarden gebruikt wordt aangeduid als opdrachtnemer. De wederpartij wordt aangeduid als opdrachtgever.

1.3. Bij strijdigheid tussen de inhoud van de tussen opdrachtgever en opdrachtnemer gesloten overeenkomst en deze voorwaarden, gaan de bepalingen uit de overeenkomst voor.

1.4. Deze voorwaarden mogen uitsluitend worden gebruikt door Metaalunieleden.

Artikel 2: Aanbiedingen

2.1. Alle aanbiedingen zijn vrijblijvend. Opdrachtnemer heeft het recht zijn aanbod te herroepen tot twee werkdagen nadat de aanvaarding hem heeft bereikt.

2.2. Als opdrachtgever aan opdrachtnemer informatie verstrekt, mag opdrachtnemer uitgaan van de juistheid en volledigheid hiervan en zal hij zijn aanbieding hierop baseren.

2.3. De in de aanbieding genoemde prijzen zijn in euro's uitgedrukt, exclusief omzetbelasting en andere heffingen of belastingen van overheidswege. De prijzen zijn verder exclusief reis-, verblijf-, verpakkings-, opslag- en transportkosten alsmede kosten voor laden, lossen en medewerking verlenen aan douaneformaliteiten.

Artikel 3: Geheimhouding

3.1. Alle door of uit naam van opdrachtnemer aan opdrachtgever verstrekte informatie (zoals aanbiedingen, ontwerpen, afbeeldingen, tekeningen en knowhow) van welke aard en in welke vorm dan ook, zijn vertrouwelijk en zullen niet door opdrachtgever worden gebruikt voor enig ander doel dan ter uitvoering van de overeenkomst.

3.2. De in lid 1 van dit artikel genoemde informatie zal door opdrachtgever niet openbaar worden gemaakt of worden vermenigvuldigd.

3.3. Indien opdrachtgever een van de in de lid 1 en 2 van dit artikel genoemde verplichtingen schendt, is hij per overtreding een direct opeisbare boete verschuldigd van € 25.000,-. Deze boete kan naast schadevergoeding op grond van de wet worden gevorderd.

3.4. Opdrachtgever moet de in lid 1 van dit artikel genoemde informatie op eerste verzoek, binnen een door opdrachtnemer gestelde termijn, naar keuze van opdrachtnemer, retourneren of vernietigen. Bij overtreding van deze bepaling is opdrachtgever aan opdrachtnemer een onmiddellijk opeisbare boete verschuldigd van € 1.000,- per dag. Deze boete kan naast schadevergoeding op grond van de wet worden gevorderd.

Artikel 4: Adviezen en verstrekte informatie

4.1. Opdrachtgever kan geen rechten ontlenen aan adviezen en informatie van opdrachtnemer die niet direct betrekking hebben op de opdracht.

4.2. Als opdrachtgever aan opdrachtnemer informatie verstrekt, mag opdrachtnemer bij de uitvoering van de overeenkomst uitgaan van de juistheid en volledigheid hiervan.

4.3. Opdrachtgever vrijwaart opdrachtnemer voor elke aanspraak van derden met betrekking tot het gebruik van door of namens opdrachtgever verstrekte adviezen, tekeningen, berekeningen, ontwerpen, materialen, merken, monsters, modellen en dergelijke. Opdrachtgever zal alle door opdrachtnemer te lijden schade, waaronder volledig gemaakte kosten voor verweer tegen deze aanspraken, vergoeden.

Artikel 5: Levertijd / uitvoeringsperiode

5.1. Een opgegeven levertijd of uitvoeringsperiode is indicatief.

5.2. De levertijd of uitvoeringsperiode gaat pas in wanneer over alle commerciële en technische details overeenstemming is bereikt, alle informatie, waaronder definitieve en goedgekeurde tekeningen en dergelijke in het bezit zijn van opdrachtnemer, de overeengekomen (termijn)betaling is ontvangen en aan de overige voorwaarden voor de uitvoering van de opdracht is voldaan.

5.3. Als er sprake is van:
a. andere omstandigheden dan opdrachtnemer bekend waren toen hij de levertijd of uitvoeringsperiode opgaf, wordt de levertijd of uitvoeringsperiode verlengd met de tijd die opdrachtnemer, met in achtneming van zijn planning, nodig heeft om de opdracht onder deze omstandigheden uit te voeren;
b. meerwerk wordt de levertijd of uitvoeringsperiode verlengd met de tijd die opdrachtnemer, met in achtneming van zijn planning, nodig heeft om de materialen en onderdelen daarvoor te (laten) leveren en om het meerwerk te verrichten;
c. opschorting van verplichtingen door opdrachtnemer wordt de levertijd of uitvoeringsperiode verlengd met de tijd die hij, met inachtneming van zijn planning, nodig heeft om de opdracht uit te voeren nadat de reden voor de opschorting is komen te vervallen.

Behoudens tegenbewijs door opdrachtgever wordt de duur van de verlenging van de levertijd of uitvoeringsperiode vermoed nodig te zijn en het gevolg te zijn van een situatie als hiervoor onder a tot en met c bedoeld.

5.4. Opdrachtgever is gehouden alle kosten die opdrachtnemer maakt of schade die opdrachtnemer lijdt als gevolg van een vertraging in de levertijd of uitvoeringsperiode, zoals vermeld in lid 3 van dit artikel, te voldoen.

5.5. Overschrijding van de levertijd of uitvoeringsperiode geeft opdrachtgever in geen geval recht op schadevergoeding of ontbinding. Opdrachtgever vrijwaart opdrachtnemer voor eventuele aanspraken van derden als gevolg van overschrijding van de levertijd of uitvoeringsperiode.

Artikel 6: Levering en risico-overgang

6.1. Levering vindt plaats op het moment dat opdrachtnemer de zaak op zijn bedrijfslocatie ter beschikking stelt aan opdrachtgever en aan opdrachtgever heeft meegedeeld dat de zaak aan hem ter beschikking staat. Opdrachtgever draagt vanaf dat moment onder meer het risico van de zaak voor opslag, laden, transport en lossen.

6.2. Opdrachtgever en opdrachtnemer kunnen overeenkomen dat opdrachtnemer voor het transport zorgt. Het risico van onder meer opslag, laden, transport en lossen rust ook in dat geval op opdrachtgever. Opdrachtgever kan zich tegen deze risico's verzekeren.

6.3. Als sprake is van inruil en opdrachtgever in afwachting van levering van de nieuwe zaak de in te ruilen zaak onder zich houdt, blijft het risico van de in te ruilen zaak bij opdrachtgever tot het moment dat hij deze in het bezit heeft gesteld van opdrachtnemer. Als opdrachtgever de in te ruilen zaak niet kan leveren in de staat waarin deze verkeerde toen de overeenkomst werd gesloten, kan opdrachtnemer de overeenkomst ontbinden.

Artikel 7: Prijswijziging

Opdrachtnemer mag een stijging van kostprijsbepalende factoren, die is opgetreden na het sluiten van de overeenkomst, aan opdrachtgever doorberekenen. Opdrachtgever is gehouden de prijsstijging op eerste verzoek van opdrachtnemer te voldoen.

Artikel 8: Overmacht

8.1. Een tekortkoming in de nakoming van zijn verplichtingen kan aan opdrachtnemer niet worden toegerekend, indien deze tekortkoming het gevolg is van overmacht.

8.2. Onder overmacht wordt onder meer verstaan de omstandigheid dat door opdrachtnemers ingeschakelde derden zoals leveranciers, onderaannemers en transporteurs, of andere partijen waarvan opdrachtgever afhankelijk is, niet of niet tijdig voldoen aan hun verplichtingen, weersomstandigheden, natuurgeweld, terrorisme, cybercriminaliteit, verstoring van digitale infrastructuur, brand, stroomstoring, verlies, diefstal of verloren gaan van gereedschappen, materialen of informatie, wegblokkades, stakingen of werkonderbrekingen en import- of handelsbeperkingen.

8.3. Opdrachtnemer heeft het recht de nakoming van zijn verplichtingen op te schorten als hij door overmacht tijdelijk is verhinderd zijn verplichtingen jegens opdrachtgever na te komen. Als de overmachtsituatie is vervallen, komt opdrachtnemer zijn verplichtingen na zodra zijn planning het toelaat.

8.4. Indien er sprake is van overmacht en nakoming blijvend onmogelijk is of wordt, dan wel de tijdelijke overmachtssituatie meer dan zes maanden heeft geduurd, is opdrachtnemer bevoegd de overeenkomst met onmiddellijke ingang geheel of gedeeltelijk te ontbinden. Opdrachtgever is in die gevallen bevoegd de overeenkomst met onmiddellijke ingang te ontbinden, maar alleen voor dat deel van de verplichtingen dat nog niet is nagekomen door opdrachtnemer.

8.5. Partijen hebben geen recht op vergoeding van de als gevolg van de overmacht, opschorting of ontbinding in de zin van dit artikel geleden of te lijden schade.

Artikel 9: Omvang van het werk

9.1. Opdrachtgever moet ervoor zorgen dat alle vergunningen, ontheffingen en andere beschikkingen die noodzakelijk zijn om het werk uit te voeren tijdig zijn verkregen. Opdrachtgever is verplicht op eerste verzoek van opdrachtnemer een afschrift van de hiervoor genoemde bescheiden aan hem toe te zenden.

9.2. Tenzij schriftelijk anders is overeengekomen, omvat het werk niet:
a. grond-, hei-, hak-, breek-, funderings-, metsel-, timmer-, stukadoors-, schilder-, behangers-, herstelwerk of ander bouwkundig werk;
b. het realiseren van aansluitingen van gas, water, elektriciteit, internet of andere infrastructurele voorzieningen;
c. maatregelen ter voorkoming of beperking van schade aan of diefstal of verlies van op of bij de werkplek aanwezige zaken;
d. afvoer van materialen, bouwstoffen of afval;
e. verticaal en horizontaal transport;

Artikel 10: Meerwerk

10.1. Wijzigingen in het werk resulteren in ieder geval in meerwerk als:
a. er sprake is van een wijziging in het ontwerp, de specificaties of het bestek;
b. de door opdrachtgever verstrekte informatie niet overeenstemt met de werkelijkheid;
c. geschatte hoeveelheden meer dan 5% afwijken.

10.2. Meerwerk wordt berekend op basis van de prijsbepalende factoren die gelden op het moment dat het meerwerk wordt verricht. Opdrachtgever is gehouden de prijs van het meerwerk op eerste verzoek van opdrachtnemer te voldoen.

Artikel 11: Uitvoering van het werk

11.1. Opdrachtgever zorgt ervoor dat opdrachtnemer zijn werkzaamheden ongestoord en op het overeengekomen tijdstip kan verrichten en dat hij bij de uitvoering van zijn werkzaamheden de beschikking krijgt over de benodigde voorzieningen, zoals:
a. gas, water, elektriciteit en internet;
b. verwarming;
c. afsluitbare droge opslagruimte;
d. op grond van de Arbowet en -regelgeving voorgeschreven voorzieningen.

11.2. Opdrachtgever draagt het risico en is aansprakelijk voor schade aan en diefstal of verlies van zaken van opdrachtnemer, opdrachtgever en derden, zoals gereedschappen, voor het werk bestemde materialen of bij het werk gebruikt materieel, die zich bevinden op of nabij de plaats waar de werkzaamheden worden verricht of op een andere overeengekomen plaats.

11.3. Onverminderd het bepaalde in lid 2 van dit artikel, is opdrachtgever gehouden zich adequaat te verzekeren tegen de in dat lid genoemde risico's. Opdrachtgever dient daarnaast te zorgen voor verzekering van het werkrisico van te gebruiken materieel. Opdrachtgever dient opdrachtnemer op eerste verzoek een kopie van de betreffende verzekering(en) en een bewijs van betaling van de premie te sturen. Als er sprake is van schade, is opdrachtgever verplicht dit onverwijld bij zijn verzekeraar te melden ter verdere behandeling en afwikkeling.

Artikel 12: Oplevering van het werk

12.1. Het werk wordt als opgeleverd beschouwd in de volgende gevallen:
a. als opdrachtgever het werk heeft goedgekeurd;
b. als het werk door opdrachtgever in gebruik is genomen. Neemt opdrachtgever een deel van het werk in gebruik dan wordt dat gedeelte als opgeleverd beschouwd;
c. als opdrachtnemer schriftelijk aan opdrachtgever heeft meegedeeld dat het werk is voltooid en opdrachtgever niet binnen 14 dagen na de dag van de mededeling schriftelijk kenbaar heeft gemaakt dat het werk niet is goedgekeurd;
d. als opdrachtgever het werk niet goedkeurt op grond van kleine gebreken of ontbrekende onderdelen die binnen 30 dagen kunnen worden hersteld of nageleverd en die ingebruikname van het werk niet in de weg staan.

12.2. Keurt opdrachtgever het werk niet goed, dan is hij verplicht dit onder opgave van redenen schriftelijk kenbaar te maken aan opdrachtnemer. Opdrachtgever dient opdrachtnemer in de gelegenheid te stellen het werk alsnog op te leveren.

12.3. Opdrachtgever vrijwaart opdrachtnemer voor aanspraken van derden voor schade aan niet opgeleverde delen van het werk veroorzaakt door het gebruik van reeds opgeleverde delen van het werk.

Artikel 13: Aansprakelijkheid

13.1. In geval van een toerekenbare tekortkoming is opdrachtnemer gehouden zijn contractuele verplichtingen, met inachtneming van artikel 14, alsnog na te komen.

13.2. De verplichting van opdrachtnemer tot het vergoeden van schade op grond van welke grondslag ook, is beperkt tot die schade waartegen opdrachtnemer uit hoofde van een door of ten behoeve van hem gesloten verzekering is verzekerd. De omvang van deze verplichting is echter nooit groter dan het bedrag dat in het betreffende geval onder deze verzekering wordt uitbetaald.

13.3. Als opdrachtnemer om welke reden dan ook geen beroep toekomt op lid 2 van dit artikel, is de verplichting tot het vergoeden van schade beperkt tot maximaal 15% van de totale opdrachtsom (exclusief btw). Als de overeenkomst bestaat uit onderdelen of deelleveringen, is deze verplichting beperkt tot maximaal 15% (exclusief btw) van de opdrachtsom van dat onderdeel of die deellevering. In geval van duurovereenkomsten is de verplichting tot het vergoeden van schade beperkt tot maximaal 15% (exclusief btw) van de verschuldigde op-drachtsom over de laatste twaalf maanden voorafgaand aan de schadeveroorzakende gebeurtenis.

13.4. Niet voor vergoeding in aanmerking komen:
a. gevolgschade. Onder gevolgschade wordt onder meer verstaan stagnatieschade, productieverlies, gederfde winst, boetes, transportkosten en reis- en verblijfkosten;
b. opzichtschade. Onder opzichtschade wordt onder andere verstaan schade die door of tijdens de uitvoering van het werk wordt toegebracht aan zaken waaraan wordt gewerkt of aan zaken die zich bevinden in de nabijheid van de plaats waar wordt gewerkt;
c. schade veroorzaakt door opzet of bewuste roekeloosheid van hulppersonen of niet leidinggevende ondergeschikten van opdrachtnemer.

Opdrachtgever kan zich indien mogelijk tegen deze schades verzekeren.

13.5. Opdrachtnemer is niet gehouden tot het vergoeden van schade aan door of namens opdrachtgever aangeleverd materiaal als gevolg van een niet deugdelijk uitgevoerde bewerking.

13.6. Opdrachtgever vrijwaart opdrachtnemer voor alle aanspraken van derden wegens productaansprakelijkheid als gevolg van een gebrek in een product dat door opdrachtgever aan een derde is geleverd en waarvan de door opdrachtnemer geleverde producten of materialen onderdeel uit maken. Opdrachtgever is gehouden alle voor opdrachtnemer in dit verband geleden schade waaronder de (volledige) kosten van verweer te vergoeden.

Artikel 14: Garantie en overige aanspraken

14.1. Tenzij schriftelijk anders is overeengekomen, staat opdrachtnemer voor een periode van zes maanden na (op)levering in voor de goede uitvoering van de overeengekomen prestatie, zoals in de volgende artikelleden nader wordt uitgewerkt.

14.2. Als partijen afwijkende garantievoorwaarden zijn overeengekomen, is het bepaalde in dit artikel onverminderd van toepassing, tenzij dit in strijd is met die afwijkende garantievoorwaarden.

14.3. Als de overeengekomen prestatie niet deugdelijk is uitgevoerd, zal opdrachtnemer binnen redelijke termijn de keuze maken of hij deze alsnog deugdelijk uitvoert of opdrachtgever crediteert voor een evenredig deel van de opdrachtsom.

14.4. Kiest opdrachtnemer voor het alsnog deugdelijk uitvoeren van de prestatie, bepaalt hij zelf de wijze en het tijdstip van uitvoering. Opdrachtgever moet opdrachtnemer in alle gevallen hiertoe de gelegenheid bieden. Bestond de overeengekomen prestatie (mede) uit het bewerken van door opdrachtgever aangeleverd materiaal, dan dient opdrachtgever voor eigen rekening en risico nieuw materiaal aan te leveren.

14.5. Onderdelen of materialen die door opdrachtnemer worden hersteld of vervangen, moeten door opdrachtgever aan hem worden toegezonden.

14.6 Voor rekening van opdrachtgever komen:
a. alle transport- of verzendkosten;
b. kosten voor demontage en montage;
c. reis- en verblijfkosten en reisuren.

14.7. Opdrachtnemer is pas gehouden uitvoering te geven aan de garantie als opdrachtgever aan al zijn verplichtingen heeft voldaan.

14.8. a. Garantie is uitgesloten voor gebreken die het gevolg zijn van:
– normale slijtage;
– onoordeelkundig gebruik;
– niet of onjuist uitgevoerd onderhoud;
– installatie, montage, wijziging of reparatie door opdrachtgever of door derden;
– gebreken aan of ongeschiktheid van zaken afkomstig van, of voorgeschreven door opdrachtgever;
– gebreken aan of ongeschiktheid van door opdrachtgever gebruikte materialen of hulpmiddelen.
b. Geen garantie wordt gegeven op:
– geleverde zaken die niet nieuw waren op het moment van levering;
– het keuren en repareren van zaken van opdrachtgever;
– onderdelen waarvoor fabrieksgarantie is verleend.

14.9. Het bepaalde in lid 3 tot en met 8 van dit artikel is van overeenkomstige toepassing bij eventuele aanspraken van opdrachtgever op grond van wanprestatie, non-conformiteit of welke andere grondslag dan ook.

Artikel 15: Klachtplicht

15.1. Opdrachtgever kan op een gebrek in de prestatie geen beroep meer doen, als hij hierover niet binnen veertien dagen nadat hij het gebrek heeft ontdekt of redelijkerwijs had behoren te ontdekken, schriftelijk bij opdrachtnemer heeft geklaagd.

15.2. Opdrachtgever moet klachten over de factuur, op straffe van verval van alle rechten, binnen de betalingstermijn schriftelijk bij opdrachtnemer hebben ingediend. Als de betalingstermijn langer is dan dertig dagen, moet opdrachtgever uiterlijk binnen dertig dagen na factuurdatum schriftelijk hebben geklaagd.

Artikel 16: Niet afgenomen zaken

16.1. Opdrachtgever is verplicht na afloop van de levertijd of uitvoeringsperiode de zaak of zaken die onderwerp is of zijn van de overeenkomst op de overeengekomen plaats feitelijk af te nemen.

16.2. Opdrachtgever dient kosteloos alle medewerking te verlenen om opdrachtnemer tot aflevering in staat te stellen.

16.3. Niet afgenomen zaken worden voor rekening en risico van opdrachtgever opgeslagen.

16.4. Bij overtreding van het bepaalde uit lid 1 of 2 van dit artikel is opdrachtgever, nadat opdrachtnemer hem in gebreke heeft gesteld, aan opdrachtnemer per overtreding een boete verschuldigd van € 250,- per dag met een maximum van € 25.000,-. Deze boete kan naast schadevergoeding op grond van de wet worden gevorderd.

Artikel 17: Betaling

17.1. Betaling wordt gedaan op de plaats van vestiging van opdrachtnemer of op een door opdrachtnemer aan te wijzen rekening.

17.2. Tenzij anders overeengekomen vindt betaling plaats binnen 30 dagen na factuurdatum.

17.3. Als opdrachtgever zijn betalingsverplichting niet nakomt, is hij verplicht om, in plaats van betaling van de overeengekomen geldsom, te voldoen aan een verzoek van opdrachtnemer om inbetalinggeving.

17.4. Het recht van opdrachtgever om zijn vorderingen op opdrachtnemer te verrekenen of om de nakoming van zijn verplichtingen op te schorten is uitgesloten, tenzij er sprake is van surseance van betaling of faillissement van opdracht-nemer of de wettelijke schuldsanering op opdrachtnemer van toepassing is.

17.5. Ongeacht of opdrachtnemer de overeengekomen prestatie volledig heeft uitgevoerd, is alles wat opdrachtgever uit hoofde van de overeenkomst aan hem verschuldigd is of zal zijn onmiddellijk opeisbaar als:
a. een betalingstermijn is overschreden;
b. opdrachtgever niet voldoet aan zijn verplichtingen uit artikel 16;
c. het faillissement of de surseance van betaling van opdrachtgever is aangevraagd;
d. beslag op zaken of vorderingen van opdrachtgever wordt gelegd;
e. opdrachtgever (vennootschap) wordt ontbonden of geliquideerd;
f. opdrachtgever (natuurlijk persoon) het verzoek doet te worden toegelaten tot de wettelijke schuldsanering, onder curatele wordt gesteld of is overleden.

17.6. Opdrachtgever is in geval van vertraging in de voldoening van een geldsom rente over die geldsom aan opdrachtnemer verschuldigd met ingang van de dag volgend op de dag die is overeengekomen als uiterste dag van betaling tot en met de dag waarop opdrachtgever de geldsom heeft voldaan. Als partijen geen uiterste dag van betaling zijn overeengekomen is de rente verschuldigd vanaf 30 dagen na opeisbaarheid. De rente bedraagt 12% per jaar, maar is gelijk aan de wettelijke rente als deze hoger is. Bij de renteberekening wordt een gedeelte van de maand gezien als een volle maand. Telkens na afloop van een jaar wordt het bedrag waarover de rente wordt berekend vermeerderd met de over dat jaar verschuldigde rente.

17.7. Opdrachtnemer is bevoegd zijn schulden aan opdrachtgever te verrekenen met vorderingen van aan opdrachtnemer gelieerde ondernemingen op opdrachtgever. Daarnaast is op-drachtnemer bevoegd zijn vorderingen op opdrachtgever te verrekenen met schulden die aan opdrachtnemer gelieerde ondernemingen hebben aan opdrachtgever. Verder is op-drachtnemer bevoegd zijn schulden aan opdrachtgever te verrekenen met vorderingen op aan opdrachtgever gelieerde ondernemingen. Onder gelieerde ondernemingen wordt verstaan: alle ondernemingen die behoren tot dezelfde groep, in de zin van artikel 2:24b BW en een deelneming in de zin van artikel 2:24c BW.

17.8. Indien betaling niet tijdig heeft plaatsgevonden is opdrachtgever aan opdrachtnemer alle buitengerechtelijke kosten verschuldigd met een minimum van € 75,-.

Deze kosten worden berekend op basis van de volgende tabel (hoofdsom incl. rente):

over de eerste	€ 3.000,-	15%
over het meerdere tot	€ 6.000,-	10%
over het meerdere tot	€ 15.000,-	8%
over het meerdere tot	€ 60.000,-	5%
over het meerdere vanaf	€ 60.000,-	3%

De werkelijk gemaakte buitengerechtelijke kosten zijn verschuldigd, als deze hoger zijn dan uit bovenstaande berekening volgt.

17.9. Als opdrachtnemer in een gerechtelijke procedure geheel of grotendeels in het gelijk wordt gesteld, komen alle kosten die hij in verband met deze procedure heeft gemaakt voor rekening van opdrachtgever.

Artikel 18: Zekerheden

18.1. Ongeacht de overeengekomen betalingscondities is opdrachtgever verplicht op eerste verzoek van opdrachtnemer, naar diens oordeel, voldoende zekerheid voor betaling te verstrekken. Als opdrachtgever hier niet binnen de gestelde termijn aan voldoet, raakt hij direct in verzuim. Opdrachtnemer heeft in dat geval het recht de overeenkomst te ontbinden en zijn schade op opdrachtgever te verhalen.

18.2. Opdrachtnemer blijft eigenaar van geleverde zaken zolang opdrachtgever:
a. niet heeft voldaan aan zijn verplichtingen uit enige overeenkomst met opdrachtnemer;
b. vorderingen die voortvloeien uit het niet nakomen van bovengenoemde overeenkomsten, zoals schade, boete, rente en kosten, niet heeft voldaan.

18.3. Zolang er op geleverde zaken een eigendomsvoorbehoud rust, mag opdrachtgever deze buiten zijn normale bedrijfsuitoefening niet bezwaren of vervreemden. Dit beding heeft goederenrechtelijke werking.

18.4. Nadat opdrachtnemer zijn eigendomsvoorbehoud heeft ingeroepen, mag hij de geleverde zaken terughalen. Opdrachtgever zal daartoe alle medewerking verlenen.

18.5. Als opdrachtgever, nadat de zaken conform de overeenkomst door opdrachtnemer aan hem zijn geleverd, aan zijn verplichtingen heeft voldaan, herleeft het eigendomsvoorbehoud ten aanzien van deze zaken als opdrachtgever zijn verplichtingen uit een later gesloten overeenkomst niet nakomt.

18.6. Opdrachtnemer heeft op alle zaken die hij van opdrachtgever uit welke hoofde ook onder zich heeft of zal krijgen en voor alle vorderingen die hij op opdrachtgever heeft of mocht krijgen een pandrecht en een retentierecht.

Artikel 19: Rechten van intellectuele eigendom

19.1. Opdrachtnemer wordt aangemerkt als respectievelijk maker, ontwerper of uitvinder van de in het kader van de overeenkomst tot stand gebrachte werken, modellen of vindingen. Opdrachtnemer heeft daarom het exclusieve recht een octrooi, merk of model aan te vragen.

19.2. Opdrachtnemer draagt bij de uitvoering van de overeenkomst geen intellectuele eigendomsrechten over aan opdrachtgever.

19.3. Indien de door opdrachtnemer te leveren prestatie (mede) bestaat uit de levering van computerprogrammatuur, wordt de broncode niet aan opdrachtgever overgedragen. Opdrachtgever verkrijgt uitsluitend ten behoeve van het normaal gebruik en behoorlijke werking van de zaak een niet-exclusieve, wereldwijde en eeuwigdurende gebruikerslicentie op de computerprogrammatuur. Het is opdrachtgever niet toegestaan om de licentie over te dragen of om een sublicentie af te geven. Bij verkoop van de zaak door opdrachtgever aan een derde, gaat de licentie van rechtswege over op de verkrijger van de zaak.

19.4. Opdrachtnemer is niet aansprakelijk voor schade die opdrachtgever lijdt als gevolg van een inbreuk op intellectuele eigendomsrechten van derden. Opdrachtgever vrijwaart opdrachtnemer voor elke aanspraak van derden met betrekking tot een inbreuk op intellectuele eigendomsrechten.

Artikel 20: Overdracht van rechten of verplichtingen

Opdrachtgever kan rechten of verplichtingen uit hoofde van enig artikel uit deze algemene voorwaarden of de onderliggende overeenkomst(en) niet overdragen of verpanden, behoudens voorafgaande schriftelijke toestemming van opdrachtnemer. Dit beding heeft goederenrechtelijke werking.

Artikel 21: Opzeggen of annuleren van de overeenkomst

21.1. Opdrachtgever is niet bevoegd de overeenkomst op te zeggen of te annuleren, tenzij opdrachtnemer daarmee instemt. Bij instemming van opdrachtnemer, is opdrachtgever aan opdrachtnemer een direct opeisbare vergoeding verschuldigd ter hoogte van de overeengekomen prijs, minus de besparingen die voor opdrachtnemer uit de beëindiging voortvloeien. De vergoeding bedraagt minimaal 20% van de overeengekomen prijs.

21.2. Wanneer de prijs afhankelijk is gesteld van de werkelijk door opdrachtnemer te maken kosten (reglebasis), wordt de vergoeding als bedoeld in het eerste lid van dit artikel begroot op de som van de kosten, arbeidsuren en winst, die opdrachtnemer naar verwachting over de gehele opdracht zou hebben gemaakt.

Artikel 22: Toepasselijk recht en bevoegde rechter

22.1. Het Nederlands recht is van toepassing.

22.2. Het Weens koopverdrag (C.I.S.G.) is niet van toepassing, evenmin als enige andere internationale regeling waarvan uitsluiting is toegestaan.

22.3. De Nederlandse burgerlijke rechter die bevoegd is in de vestigingsplaats van opdrachtnemer neemt kennis van geschillen. Opdrachtnemer mag van deze bevoegdheidsregel afwijken en de wettelijke bevoegdheidsregels hanteren.

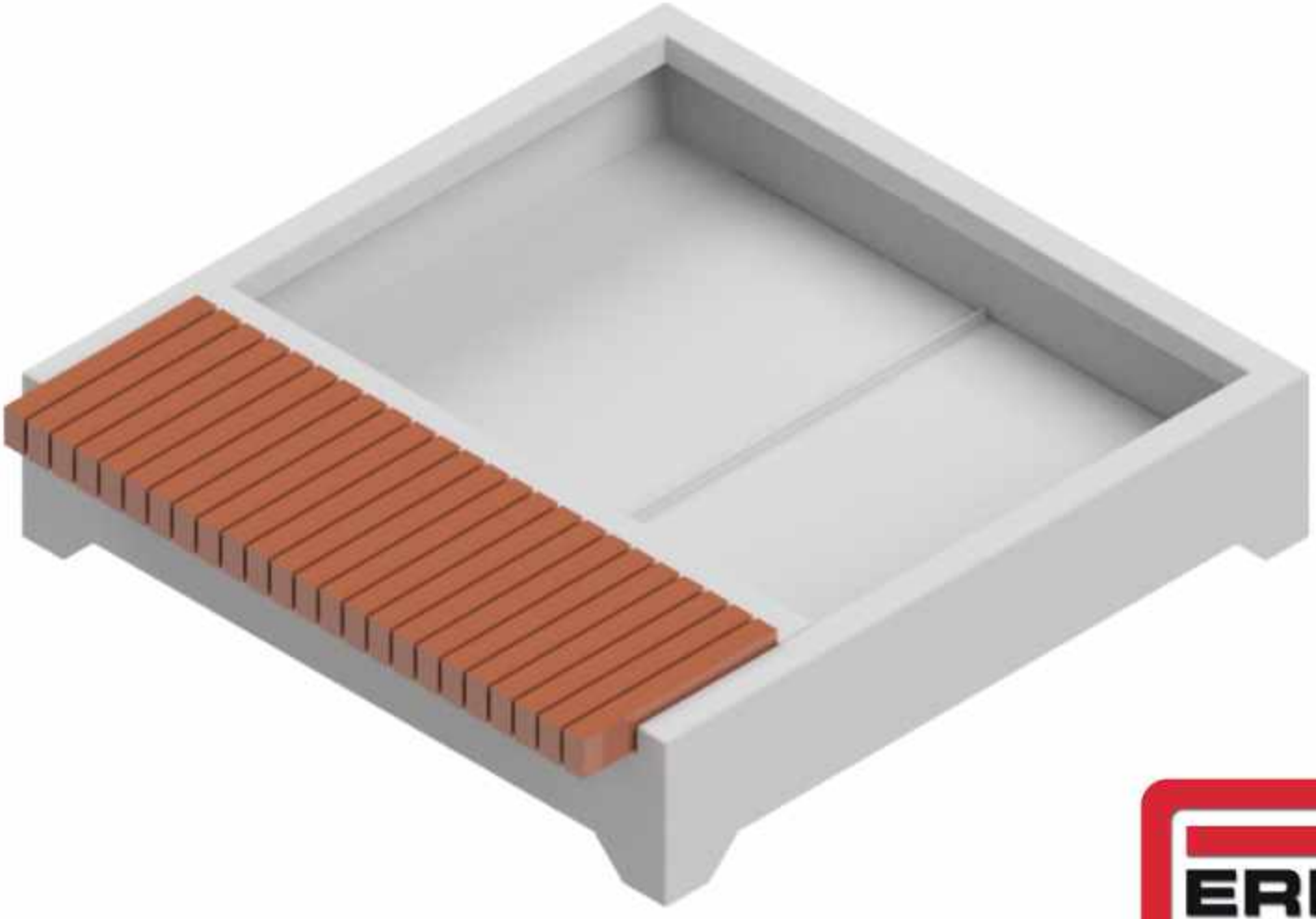

From: "5.1,2,e"
Sent: Mon, 24 Apr 2023 10:27:44 +0200
To: "5.1,2,e" <5.1,2,e@amsterdam.nl>
Subject: RE: spoedvraagje over uitslag boomtuintjes in de Jodenbreestraat

Hi 5.1,2,e!
Goed weekend gehad?
Er heeft een zogenaamde Bomeneffectenanalye plaatsgevonden, maar zodra je daarover begint, gaat de indiener dat opvragen en interpreteren. Ik weet niet of dat een goed idee is.
Hieronder een gedeelte van de conclusie.

Bomenonderzoek
Op de projectlocatie staan 10 gemeentelijke bomen. De bomen, allen iepen, maken onderdeel uit van de hoofdbomenstructuur. De bomen zijn vergunning plichtig (stamdiameter >10 cm). Op twee na verkeren de bomen in een redelijke conditie met een toekomstverwachting van meer dan 10 jaar in een ongewijzigde situatie. Op basis van de BVC komt naar voren dat alle bomen te handhaven zijn. Voor drie (risico)bomen gelden echter wel beheer maatregelen in het kader van boomveiligheid (NTO en snoeien).

Resultaten analyse
De volgende punten hebben de grootste effecten op de bomen:
- Verwijderen en aanbrengen van verhardingselementen.
- Maaiveldophoging.
- Gronduitwisseling.

Er worden plantvakken met een open bodem aangebracht rondom zeven bomen. Hiervoor zal de bestaande verharding worden verwijderd en granieten opsluitbanden en een zitrand worden aangebracht. De verwachting is dat, mede door de benodigde fundering, hierbij wortelschade zal ontstaan doordat een significant deel van de wortels/groeiplaats wordt afgesneden. Er kunnen stabiliteit- en conditieproblemen ontstaan die de bomen fataal worden. Het plantvak zal daarna moeten worden opgevuld met geschikte grond voor beplanting. Bij een traditionele gronduitwisseling (graven) ontstaat er significante wortelschade. Het maaiveld in de plantvakken wordt opgehoogd. (Tijdelijke) ophogen is van invloed op de bodemgasdiffusie en de wateropname waardoor wortels kunnen afsterven. Bijkomend knelpunt is dat de stam in contact komt met de natte grond waardoor rottingen in de stam kunnen ontstaan.

5.1,2,e | 5.1,2,e Nieuwmarkt- en Waterloopleinbuurt | Stadsdeel Centrum | Gemeente Amsterdam | M. 5.1,2,e

---

Van: 5.1,2,e <5.1,2,e@amsterdam.nl>
Verzonden: maandag 24 april 2023 09:10
Aan: 5.1,2,e <5.1,2,e@amsterdam.nl>
Onderwerp: spoedvraagje over uitslag boomtuintjes in de Jodenbreestraat
Urgentie: Hoog

Ha 5.1,2,e

Je had aangegeven dat er een onderzoek heeft plaatsgevonden voor het beplanten van de boomspiegels in de Jodenbreestraat staat de uitkomst daarvan ergens op papier?

Met vriendelijke groet,

5.1,2,e
5.1,2,e

Gemeente Amsterdam

M 5.1.2,e
5.1.2,e @amsterdam.nl

Amstel 1,
Postbus 202, 1000 AE Amsterdam
Amsterdam.nl/centrum

Werkdagen: ma, di, woe en do

Van: 5.1.2,e <5.1.2,e @amsterdam.nl>
Verzonden: maandag 24 april 2023 9:06
Aan: 5.1.2,e <5.1.2,e @amsterdam.nl>
CC: 5.1.2,e <5.1.2,e @amsterdam.nl>
Onderwerp: RE: boomspiegeltuintjes en medebeheer

Beste 5.1.2,e

Er is momenteel een actiegroep Boomspiegels, aan de hand van die uitkomst worden de teksten binnenkort aangepast, vermoedelijk zal niet alles op de site komen omdat het al in het handboek Puccini Groen staat, dat komt er dan dus nog bij en op een van de eerste pagina's staat dat wij het beleid volgen, Puccini.
Dat het er nu niet staat is een keuze, van communicatie, Beheer, politiek…

Groet,
5.1.2,e

Van: 5.1.2,e <5.1.2,e @amsterdam.nl>
Verzonden: maandag 24 april 2023 8:56
Aan: 5.1.2,e <5.1.2,e @amsterdam.nl>
CC: 5.1.2,e <5.1.2,e @amsterdam.nl>
Onderwerp: RE: boomspiegeltuintjes en medebeheer

5.1.2,e

Kan jij misschien even meelezen. Boomtuintjes en geveltuintjes lopen via stadswerken en we hebben de site van West overgenomen. Is er een reden waarom onderstaande info er niet staat?

Met vriendelijke groet,

5.1.2,e
5.1.2,e

Gemeente Amsterdam

M 5.1.2,e

5.1,2,e @amsterdam.nl

Amstel 1,
Postbus 202, 1000 AE Amsterdam
Amsterdam.nl/centrum

Werkdagen: ma, di, woe en do

Van: 5.1,2,e <5.1,2,e @amsterdam.nl>
Verzonden: vrijdag 21 april 2023 16:32
Aan: 5.1,2,e <5.1,2,e @amsterdam.nl>
Onderwerp: boomspiegeltuintjes en medebeheer

Hoi 5.1,2,e

Als ik de tekst op deze site lees: https://www.amsterdam.nl/wonen-leefomgeving/groene-stad/adopteer-boomtuintje/

dan mis ik info die bij plantenbakken staat over medebeheer : Voor het beheer van een plantenbak kunt zich alleen samen met minimaal 1 ander persoon uit de buurt opgeven. Moet dit ook bij boomspiegeltuintjes op die manier geregeld worden?

En ik mis info die 5.1,2,e mij apart mailde over Handboek Groen Standaard voor het Amsterdamse straatbeeld onderdeel van de Puccini methode (uitgave 5 november 2021):
Voorwaarden voor boomspiegeltuintjes zijn ook:
- Het beplanten van de boomspiegels, waarbij de grond maximaal 5 cm wordt opgehoogd levert geen problemen op.
- Het plaatsen van planken of banden rond de stam van een bestaande boom om een verhoogde plantbak te creëren is niet toegestaan.
- Om belemmering van boomveiligheidsinspecties te voorkomen mag alleen lage beplanting worden toegepast.
- Het planten van klimplanten of struiken is niet toegestaan.

Ook staat er niet op de site dat:
• Bij het honoreren van een boomtuintje dekken wij NIET de beplanting, dat is op eigen kosten (net als bij geveltuinen).

Kun jij eens nagaan bij GIB of dat aangevuld kan worden?

Ik wil de 5.1,2,e de website toesturen, maar naar mijn mening is die nu onvolledig.

Grt,
5.1,2,e

From: "5.1.2.e"
Sent: Mon, 24 Apr 2023 19:44:59 +0200
To: "5.1.2.e" <5.1.2.e 5.1.2.e>
Cc: "5.1.2.e" <5.1.2.e @amsterdam.nl>; "5.1.2.e" <5.1.2.e @amsterdam.nl>
Subject: RE: Informatie aanvraag Erdi

Hoi 5.1.2.e

Dank voor jouw moeite! Ik heb persoonlijk geen voorkeur en laat het ontwerp graag aan 5.1.2.e Ik kan me voorstellen dat 1 bak i.p.v. 2 mogelijk wel heel zwaar gaat worden. Misschien heeft dat effect op de uitvoerbaarheid van het geheel.

Groeten, 5.1.2.e

Van: 5.1.2.e <5.1.2.e 5.1.2.e>
Verzonden: vrijdag 21 april 2023 11:15
Aan: 5.1.2.e <5.1.2.e @amsterdam.nl>
CC: 5.1.2.e <5.1.2.e @amsterdam.nl>; 5.1.2.e <5.1.2.e @amsterdam.nl>
Onderwerp: Re: Informatie aanvraag Erdi

Goedemorgen,

Ik ben ook bezig met het opstellen van een offerte vanuit een aannemersbedrijf die het geheel inclusief beplanting kan verzorgen. Uitgaande van exact hetzelfde als beide offertes die er nu liggen zullen wij goedkoper uitkomen op basis van 8 bakken.

Ligt de voorkeur bij 2 aparte bakken of is een bak uit 1 geheel ook een optie? Uiteraard met uiteindelijk dezelfde afmetingen als 2 losse bakken.

Met vriendelijke groet,
Best regards,

5.1.2.e

5.1.2.e
Jodenbreestraat 18
1011NK Amsterdam
M: 5.1.2.e
E: 5.1.2.e @esch.amsterdam

Op 13 apr. 2023 om 09:41 heeft 5.1.2.e <5.1.2.e @amsterdam.nl> het volgende geschreven:

Hoi 5.1.2.e en 5.1.2.e

Bijgaand de offerte van Erdi.

Met vriendelijke groet,

5.1.2.e

5.1.2.e
Directie Stadswerken, afdeling Gebied & Gebruik

Gemeente Amsterdam

M 5.1,2,e
E 5.1,2,e @amsterdam.nl
linkedin.com/in/5.1,2,e

Fogostraat 1
1060 LJ Amsterdam
amsterdam.nl

Van: 5.1,2,e <5.1,2,e @erdi.nl>
Verzonden: 12 April 2023 11:37
Aan: 5.1,2,e <5.1,2,e @task.nl>
Onderwerp: RE: Informatie aanvraag Erdi

Geachte 5.1,2,e

Hartelijk dank van uw aanvraag.
Hierbij hebben wij het genoegen u een offerte te doen toekomen.

De transportkosten zijn binnen deze offerte nog buiten beschouwing gehouden.

Levertijd bedraagt 10 weken.

U kunt het voorbeeld terugvinden van het artikel in de bijlage.

Met vriendelijke groet,

5.1,2,e
5.1,2,e
5.1,2,e

Tel: 5.1,2,e
Werkdagen: maandag t/m vrijdag

Rechte Tocht 3-5
5.1,2,e Zaandam
Nederland
www.erdi.nl



Wie wij zijn, wat we doen en waarom wij zo trots zijn op ons werk? U ziet het in onze bedrijfsfilm!
Lees hier hoe Erdi maatschappelijk verantwoord onderneemt!

De gemeente Amsterdam streeft naar optimale dienstverlening en zorgvuldige afhandeling van e-mailverkeer. Als deze e-mail niet voor u is bestemd, laat dit dan weten aan de afzender en verwijder de e-mail. Voor meer informatie: www.amsterdam.nl/proclaimer.

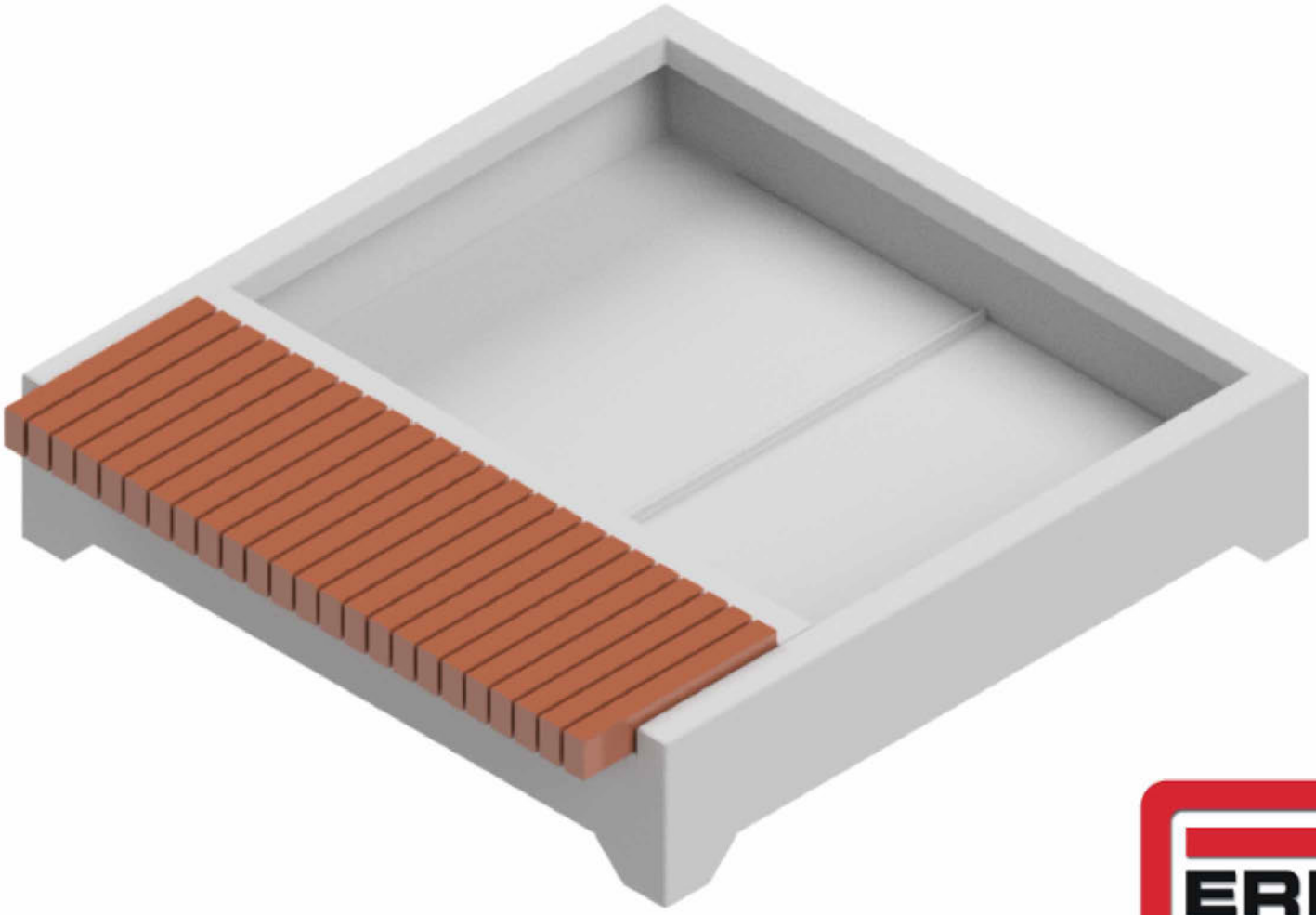

From: "5.1.2.e"
Sent: Tue, 25 Apr 2023 00:31:42 +0200
To: "5.1.2.e" <5.1.2.e>; "5.1.2.e" <5.1.2.e@amsterdam.nl>
Cc: "5.1.2.e" <5.1.2.e@amsterdam.nl>
Subject: Voorstel plantenbakken Jodenbreestraat
Attachments: 20230425 Jodenbreestraat - plantenbakken.pdf

Beste allen

Bijgevoegd mijn voorstel. Ik ben hier uitgegaan van de bakken van Streetlife. Graag aandacht voor het mogelijke copyright dat streetlife op deze banken heeft. Kan gedoe opleveren als ze via een andere leverancier komen. Althans, dat hebben we eerder eens gehad.

Ik ben nu uitgegaan van 4 bakken met bank en 4 zonder bank. Uitgaan van zo min mogelijk plaatsen op de boomwortels (voor zover mogelijk).

Bij Streetlife kom ik nu uit op € 5.1.2.b (4xbank) + € 5.1.2.e (4xzonder bank) = € 5.1.2.b
Op de tekening staan ook niet ingekleurde bakken. Als er budget over is kunnen delen hiervan toegevoegd worden.

Er is ca. 12m3 aarde nodig voor in de bakken. Via BigBags zou dit max €1.200,- mogen kosten (alleen levering)
Beplanting in totaal 26 m2 = max. €1.000,- vaste planten, al dan niet aangevuld met enkele heesters

Kosten van verwerking, toezicht, etc. heb ik geen zicht op.

Mbt de vraag van 5.1.2.e ik denk dat 1.80 de max is voor een bak. Hij moet verplaatsbaar zijn dmv een heftruck.

Met vriendelijke groet,

5.1.2.e
5.1.2.e *openbare ruimte*

Gemeente Amsterdam
Ruimte & Duurzaamheid

5.1.2.e
5.1.2.e *@amsterdam.nl*

Van: 5.1.2.e <5.1.2.e@esch.amsterdam>
Verzonden: vrijdag 21 april 2023 11:15
Aan: 5.1.2.e <5.1.2.e@amsterdam.nl>
CC: 5.1.2.e <5.1.2.e@amsterdam.nl>; 5.1.2.e <5.1.2.e@amsterdam.nl>
Onderwerp: Re: Informatie aanvraag Erdi

Goedemorgen,

Ik ben ook bezig met het opstellen van een offerte vanuit een aannemersbedrijf die het geheel inclusief beplanting kan verzorgen. Uitgaande van exact hetzelfde als beide offertes die er nu liggen zullen wij goedkoper uitkomen op basis van 8 bakken.

Ligt de voorkeur bij 2 aparte bakken of is een bak uit 1 geheel ook een optie? Uiteraard met uiteindelijk dezelfde afmetingen als 2 losse bakken.

Met vriendelijke groet,
Best regards,

5.1.2,e

5.1.2,e
5.1.2,e
5.1.2,e
M: 5.1.2,e
E: 5.1.2,e 5.1.2,e

Op 13 apr. 2023 om 09:41 heeft 5.1.2,e <5.1.2,e @amsterdam.nl> het volgende geschreven:

Hoi 5.1.2,e en 5.1.2,e

Bijgaand de offerte van Erdi.

Met vriendelijke groet,

5.1.2,e
5.1.2,e
Directie Stadswerken, afdeling Gebied & Gebruik

Gemeente Amsterdam

M 5.1.2,e
E 5.1.2,e @amsterdam.nl
linkedin.com/in/5.1.2,e

Fogostraat 1
1060 LJ Amsterdam
amsterdam.nl

Van: 5.1.2,e <5.1.2,e @erdi.nl>
Verzonden: 12 April 2023 11:37
Aan: 5.1.2,e <5.1.2,e @task.nl>
Onderwerp: RE: Informatie aanvraag Erdi

Geachte 5.1.2,e

Hartelijk dank van uw aanvraag.
Hierbij hebben wij het genoegen u een offerte te doen toekomen.

De transportkosten zijn binnen deze offerte nog buiten beschouwing gehouden.

Levertijd bedraagt 10 weken.

U kunt het voorbeeld terugvinden van het artikel in de bijlage.

Met vriendelijke groet,

5.1,2,e
5.1,2,e
5.1,2,e

Tel: 5.1,2,e
Werkdagen: maandag t/m vrijdag

Rechte Tocht 3-5
1507 BZ Zaandam
Nederland
www.erdi.nl



Wie wij zijn, wat we doen en waarom wij zo trots zijn op ons werk? U ziet het in onze bedrijfsfilm!
Lees hier hoe Erdi maatschappelijk verantwoord onderneemt!

De gemeente Amsterdam streeft naar optimale dienstverlening en zorgvuldige afhandeling van e-mailverkeer. Als deze e-mail niet voor u is bestemd, laat dit dan weten aan de afzender en verwijder de e-mail. Voor meer informatie: www.amsterdam.nl/proclaimer.

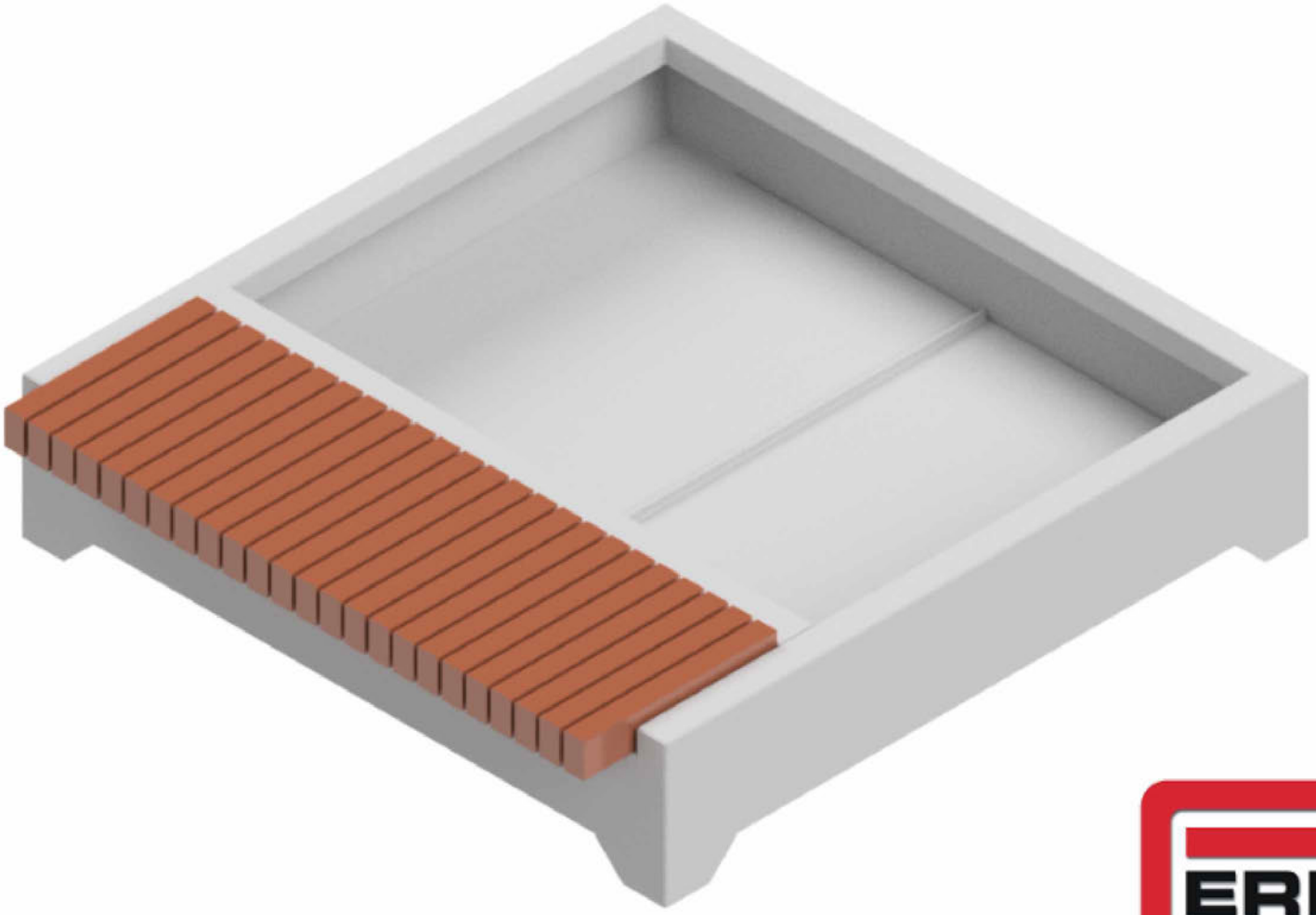

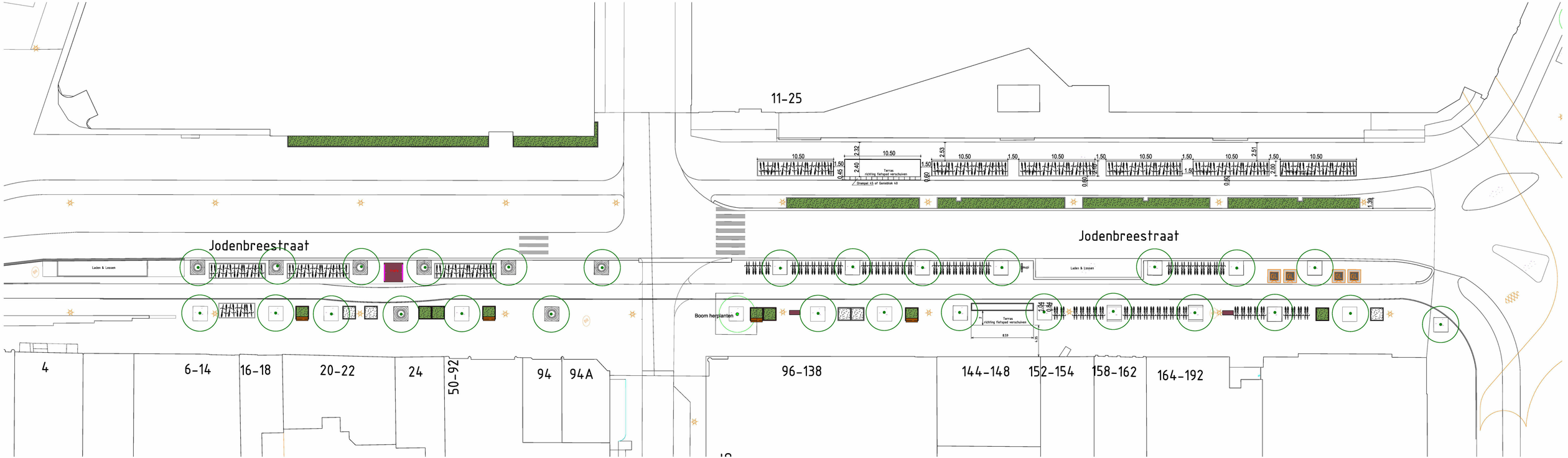

Jodenbreestraat locaties plantenbakken

25 april 2023

Gekleurd met bank
Gekleurd zonder bank

Grijs met bank - reserve
Grijs zonder bank - reserve

From: "5.1.2,e" <5.1.2,e@gmail.com>
Sent: Tue, 25 Apr 2023 12:10:49 +0200
To: "5.1.2,e" <5.1.2,e@amsterdam.nl>; "5.1.2,e" <5.1.2,e@amsterdam.nl>; "5.1.2,e" <5.1.2,e>; "5.1.2,e" <5.1.2,e@amsterdam.nl>
Subject: Fwd: FW: Voorstel plantenbakken Jodenbreestraat
Attachments: 20230425 Jodenbreestraat - plantenbakken.pdf

Goedemiddag allen,

Dank 5.1.2,e voor doorsturen van mail.

Goede toevoeging dat er mogelijk copyright op de bakken van Streetlive zit, maar betekent dit dat we de andere partijen nu niet meer meenemen?

En even benieuwd of we in samenwerking met 5.1.2,e 5.1.2,e nog een definitief groenplan kunnen maken dat zie ik hier ook even niet terug in het verhaal?

Met vriendelijke groet,

5.1.2,e
5.1.2,e
5.1.2,e

---------- Forwarded message ---------
Van: 5.1.2,e <5.1.2,e@amsterdam.nl>
Date: di 25 apr 2023 om 10:27
Subject: FW: Voorstel plantenbakken Jodenbreestraat
To: 5.1.2,e <5.1.2,e@gmail.com>

5.1.2,e | 5.1.2,e Nieuwmarkt- en Waterloopleinbuurt | Stadsdeel Centrum | Gemeente Amsterdam | M. 5.1.2,e

Van: 5.1.2,e <5.1.2,e@amsterdam.nl>
Verzonden: dinsdag 25 april 2023 00:32

reeds beoordeeld 5.1.2,e 5.1.2,e 5.1.2,e 5.1.2,e
5.1.2,e 5.1.2,e

From: "5.1.2.e"
Sent: Tue, 25 Apr 2023 15:11:40 +0200
To: "5.1.2.e" <5.1.2.e>
Cc: "5.1.2.e" <5.1.2.e@amsterdam.nl>; "5.1.2.e" <5.1.2.e@amsterdam.nl>
Subject: RE: Informatie aanvraag Erdi

Hoi 5.1.2.e

Zoals afgesproken aan de telefoon hierbij mijn mail. Fijn dat je meedenkt over een oplossing voor de vergroening in de Jodenbreestraat!

Wat betreft jouw voorstel moet ik misschien even op de rem trappen. Binnen gemeente Amsterdam hebben we raamcontracten voor (ongeveer) alles wat we inkopen. Dit is zo geregeld om de beste prijs in combinatie met de beste (garantie/ onderhoud/ leverings-) voorwaarden te krijgen voor de stad. Als we daarvan afwijken lopen we een bepaald risico wat een contractmanager me dan ook ter zeerste zou afraden. Dat in combinatie met een mogelijk copyright risico van een, bij Amsterdam bekende, leverancier (Streetlive) maakt dat ik op voorhand genegen ben om voor een raamcontractant te gaan. Ik wil je daarom niet opzadelen met extra werk om tot een offerte te komen in de wetenschap dat het je (of de partij met wie je samenwerkt) waarschijnlijk niets op gaat leveren.

Bel me gerust als je meer uitleg wilt.

Met vriendelijke groet,

5.1.2.e
5.1.2.e
Directie Stadswerken, afdeling Gebied & Gebruik

Gemeente Amsterdam

M 5.1.2.e
E 5.1.2.e@amsterdam.nl
linkedin.com/in/5.1.2.e

Fogostraat 1
1060 LJ Amsterdam
amsterdam.nl

Van: 5.1.2.e <5.1.2.e>
Verzonden: vrijdag 21 april 2023 11:15
Aan: 5.1.2.e <5.1.2.e@amsterdam.nl>
CC: 5.1.2.e <5.1.2.e@amsterdam.nl>; 5.1.2.e <5.1.2.e@amsterdam.nl>
Onderwerp: Re: Informatie aanvraag Erdi

Goedemorgen,

Ik ben ook bezig met het opstellen van een offerte vanuit een aannemersbedrijf die het geheel inclusief beplanting kan verzorgen. Uitgaande van exact hetzelfde als beide offertes die er nu liggen zullen wij goedkoper uitkomen op basis van 8 bakken.

Ligt de voorkeur bij 2 aparte bakken of is een bak uit 1 geheel ook een optie? Uiteraard met uiteindelijk dezelfde afmetingen als 2 losse bakken.

Met vriendelijke groet,

From: "5.1,2,e "
Sent: Tue, 25 Apr 2023 15:59:54 +0200
To: "5.1,2,e "' <5.1,2,e @5.1,5 >
Cc: "5.1,2,e " <5.1,2,e @amsterdam.nl>; "5.1,2,e "'
<5.1,2,e @gmail.com>; "5.1,2,e " <5.1,2,e @amsterdam.nl>
Subject: offerte Beplantingsplan plantenbakken Jodenbreestraat
Attachments: 20230425 Jodenbreestraat - plantenbakken.pdf

Hoi 5.1,2,e

Het heeft even geduurd maar de oplossing voor de vergroening van de Jodenbreestraat lijkt aanstaande. Vanwege allerlei redenen kiezen we voor plantenbakken (waarschijnlijk) van Streetlife.

In het bijgevoegde voorstel is uitgegaan van 4 bakken mét bank en 4 zonder bank. Waarbij we deze zo min mogelijk zullen plaatsen op de boomwortels (voor zover dat mogelijk is).

Dat betekent dat we voor de beplanting in totaal 26 m2 aan ruimte hebben voor vaste planten, al dan niet aangevuld met enkele heesters.

Kan jij een offerte uitbrengen voor een beplantingsplan? Alvast bedankt voor jouw moeite!

Met vriendelijke groet,

5.1,2,e
5.1,2,e
Directie Stadswerken, afdeling Gebied & Gebruik

Gemeente Amsterdam

M 5.1,2,e
E 5.1,2,e @amsterdam.nl
linkedin.com/in/5.1,2,e

-
Fogostraat 1
1060 LJ Amsterdam
amsterdam.nl

From: "5.1.2,e "
Sent: Mon, 1 May 2023 16:20:34 +0200
To: "5.1.2,e " <5.1.2,e @amsterdam.nl>; "'5.1.2,e '" <5.1.2,e 5.1.2,e >; "5.1.2,e " <5.1.2,e @gmail.com>
Subject: Voorstel plantenbakken Jodenbreestraat

Dag allemaal,
Ik begrijp zojuist van 5.1.2,e dat er behoefte is om het voorstel ter plaatse te bespreken en fine te tunen.
5.1.2,e en ik kunnen woensdagochtend de 10e. Lukt dit voor jullie ook, 5.1.2,e en 5.1.2,e ?
Groet,
5.1.2,e

Van: 5.1.2,e <5.1.2,e @amsterdam.nl>
Verzonden: dinsdag 25 april 2023 00:32
Aan: '5.1.2,e ' <5.1.2,e >; 5.1.2,e <5.1.2,e @amsterdam.nl>
CC: 5.1.2,e <5.1.2,e @amsterdam.nl>
Onderwerp: Voorstel plantenbakken Jodenbreestraat



From: "5.1.2,e "
Sent: Tue, 9 May 2023 11:16:58 +0200
To: "5.1.2,e " <5.1.2,e @amsterdam.nl>
Subject: Jodenbreestraat beheer

Hoi 5.1.2,e

Ik denk dat het handig is als we even met 5.1.2,e iets inplannen over de plantenbakken. Wel handig als hij het er mee eens is dat we het zo oplossen gezien plantenbakken niet wenselijk zijn vanuit beheer. Aan de andere kant, als de BIZ zelf het beheer regelt (met geld uit het budget) is het misschien geen al te groot bezwaar voor 5.1.2,e Ik denk ook dat het beter is als we dat even samen doen. Wat denk jij?

Met vriendelijke groet,

5.1.2,e
5.1.2,e
Directie Stadswerken, afdeling Gebied & Gebruik

Gemeente Amsterdam

M 5.1.2,e
E 5.1.2,e @amsterdam.nl
linkedin.com/in/5.1.2,e

Fogostraat 1
1060 LJ Amsterdam
amsterdam.nl

From: "5.1,2,e" <5.1,2,e@5.1,5>
Sent: Tue, 9 May 2023 17:28:14 +0200
To: "5.1,2,e" <5.1,2,e@amsterdam.nl>
Cc: "5.1,2,e" <5.1,2,e@amsterdam.nl>; "'5.1,2,e'" <5.1,2,e@gmail.com>; "5.1,2,e" <5.1,2,e@amsterdam.nl>
Subject: RE: offerte Beplantingsplan plantenbakken Jodenbreestraat
Attachments: Gemeente Amsterdamm_offerte plantenbakken Jodenbreestraat_2023_5.1,2,e 5.1,2,e

5.1,2,e

Hierbij stuur ik je de offerte voor het maken van een beplantingsplan voor de plantenbakken in de Jodenbreestraat.
Ik hoor graag of deze offerte overeen komt met de verwachtingen. Zo niet, dan kan ik deze aanpassen.

Hartelijke groet,

5.1,2,e

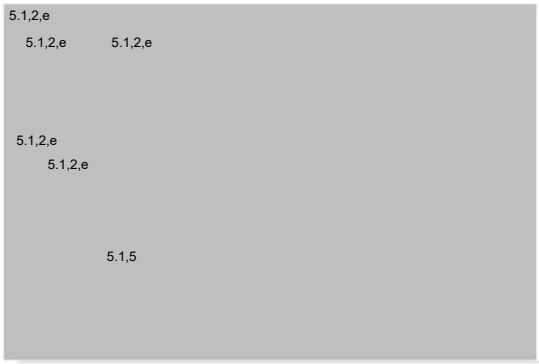

Van: 5.1,2,e <5.1,2,e@amsterdam.nl>
Verzonden: dinsdag 9 mei 2023 11:10
Aan: 5.1,2,e <5.1,2,e@5.1,5>
CC: 5.1,2,e <5.1,2,e@amsterdam.nl>; '5.1,2,e' <5.1,2,e@gmail.com>; 5.1,2,e 5.1,2,e <5.1,2,e@amsterdam.nl>
Onderwerp: RE: offerte Beplantingsplan plantenbakken Jodenbreestraat

Hoi 5.1,2,e

Ik hoop dat je familie omstandigheden het toelaten om toch nog even naar de offerte te kijken. Zoals van de week besproken willen 5.1,2,e en een ondernemer het plan graag verder met je uitwerken. Alvast bedankt voor jouw moeite!

Met vriendelijke groet,

5.1,2,e
5.1,2,e
Directie Stadswerken, afdeling Gebied & Gebruik

Gemeente Amsterdam

M 5.1,2,e
E 5.1,2,e@amsterdam.nl
linkedin.com/in/5.1,2,e

Fogostraat 1
1060 LJ Amsterdam
amsterdam.nl

Van: 5.1,2,e
Verzonden: dinsdag 25 april 2023 16:00
Aan: '5.1,2,e' <5.1,2,e@5.1,5>
CC: 5.1,2,e <5.1,2,e@amsterdam.nl>; '5.1,2,e' <5.1,2,e@gmail.com>; 5.1,2,e 5.1,2,e <5.1,2,e@amsterdam.nl>
Onderwerp: offerte Beplantingsplan plantenbakken Jodenbreestraat

Hoi 5.1,2,e

Het heeft even geduurd maar de oplossing voor de vergroening van de Jodenbreestraat lijkt aanstaande. Vanwege allerlei redenen kiezen we voor plantenbakken (waarschijnlijk) van Streetlife.

In het bijgevoegde voorstel is uitgegaan van 4 bakken mét bank en 4 zonder bank. Waarbij we deze zo min mogelijk zullen plaatsen op de boomwortels (voor zover dat mogelijk is).

Dat betekent dat we voor de beplanting in totaal 26 m2 aan ruimte hebben voor vaste planten, al dan niet aangevuld met enkele heesters.

Kan jij een offerte uitbrengen voor een beplantingsplan? Alvast bedankt voor jouw moeite!

Met vriendelijke groet,

5.1,2,e
5.1,2,e
Directie Stadswerken, afdeling Gebied & Gebruik

Gemeente Amsterdam

M 5.1,2,e
E 5.1,2,e@amsterdam.nl
linkedin.com/in/5.1,2,e

-
Fogostraat 1
1060 LJ Amsterdam
amsterdam.nl

De gemeente Amsterdam streeft naar optimale dienstverlening en zorgvuldige afhandeling van e-mailverkeer. Als deze e-mail niet voor u is bestemd, laat dit dan weten aan de afzender en verwijder de e-mail. Voor meer informatie: www.amsterdam.nl/proclaimer.

5.1,2,e

5.1,5

5.1,2,e

5.1,2,e

Directie Stadswerken, afdeling Gebied & Gebruik
Gemeente Amsterdam

Offerte: beplantingsplan plantenbakken Jodenbreestraat
Amsterdam 9 mei 2023
Offertenummer: 2023-025

Aanleiding en vraagstelling

5.1,2,e 5.1,2,e is aan 5.1,2,e 5.1,2,e gevraagd een beplantingsplan te maken voor 8 plantenbakken in de Jodenbreestraat, met een totaal oppervlakte van 26 m2. De wens is om het beplantingsplan te maken in samenwerking met een betrokken ondernemer.

Werkzaamheden/plan van aanpak

Eerst vindt een kort overleg plaats met de 5.1,2,e en de betrokken ondernemer over de wensen.
Vervolgens wordt een voorstel gedaan voor de beplanting wat betreft het assortiment en de indeling van de planten in een beeldend document. Dit wordt besproken met de betrokkenen.
Bij akkoord wordt het geheel digitaal uitgewerkt en wordt een bestellijst gemaakt.
Ook worden aanwijzingen gegeven voor het beheer.
Het geheel wordt gebundeld in een definitief beeldend document.

Kosten

5.1,1,c 5.1,1,c

From: "5.1,2,e "
Sent: Wed, 10 May 2023 12:04:13 +0200
To: "5.1,2,e " <5.1,2,e @amsterdam.nl>
Subject: RE: offerte Beplantingsplan plantenbakken Jodenbreestraat

Thanks! Heb 5.1,2,e gelijk gemaild ☺

Van: 5.1,2,e <5.1,2,e @amsterdam.nl>
Verzonden: woensdag 10 mei 2023 11:52
Aan: 5.1,2,e <5.1,2,e @amsterdam.nl>
Onderwerp: RE: offerte Beplantingsplan plantenbakken Jodenbreestraat

Ha 5.1,2,e
Wat mij betreft ook akkoord. Het geld is overgeheveld naar project Fietsroute Nieuwmarkt. Zie bijgaand.
Heb je hier voldoende aan? Anders weten 5.1,2,e /5.1,2,e de route.
Groet,

5.1,2,e | 5.1,2,e Nieuwmarkt- en Waterloopleinbuurt | Stadsdeel Centrum | Gemeente Amsterdam | M. 5.1,2,e

---

Van: 5.1,2,e <5.1,2,e @amsterdam.nl>
Verzonden: woensdag 10 mei 2023 10:50
Aan: 5.1,2,e <5.1,2,e @amsterdam.nl>
Onderwerp: FW: offerte Beplantingsplan plantenbakken Jodenbreestraat

Hoi 5.1,2,e

Wat mij betreft akkoord. Het geld voor dit project staat niet bij Stadswerken. Bij wie kan ik terecht voor een inkooporder?

Met vriendelijke groet,

5.1,2,e
5.1,2,e
Directie Stadswerken, afdeling Gebied & Gebruik

Gemeente Amsterdam

M 5.1,2,e
E 5.1,2,e @amsterdam.nl
linkedin.com/in/5.1,2,e

Fogostraat 1
1060 LJ Amsterdam
amsterdam.nl

Van: 5.1,2,e <5.1,2,e @5.1,5 >
Verzonden: dinsdag 9 mei 2023 17:28
Aan: 5.1,2,e <5.1,2,e @amsterdam.nl>
CC: 5.1,2,e <5.1,2,e @amsterdam.nl>; '5.1,2,e ' <5.1,2,e @gmail.com>; 5.1,2,e 5.1,2,e <5.1,2,e @amsterdam.nl>
Onderwerp: RE: offerte Beplantingsplan plantenbakken Jodenbreestraat

5.1,2,e

Hierbij stuur ik je de offerte voor het maken van een beplantingsplan voor de plantenbakken in de Jodenbreestraat.
Ik hoor graag of deze offerte overeen komt met de verwachtingen. Zo niet, dan kan ik deze aanpassen.

Hartelijke groet,

5.1.2,e



Van: 5.1.2,e <5.1.2,e @amsterdam.nl>
Verzonden: dinsdag 9 mei 2023 11:10
Aan: 5.1.2,e <5.1.2,e @ 5.1.5 >
CC: 5.1.2,e <5.1.2,e @amsterdam.nl>; '5.1.2,e ' <5.1.2,e @gmail.com>; 5.1.2,e 5.1.2,e <5.1.2,e @amsterdam.nl>
Onderwerp: RE: offerte Beplantingsplan plantenbakken Jodenbreestraat

Hoi 5.1.2,e

Ik hoop dat je 4.1.4 het toelaten om toch nog even naar de offerte te kijken. Zoals van de week besproken willen 5.1.2,e en een ondernemer het plan graag verder met je uitwerken. Alvast bedankt voor jouw moeite!

Met vriendelijke groet,

5.1.2,e
5.1.2,e
Directie Stadswerken, afdeling Gebied & Gebruik

Gemeente Amsterdam

M 5.1.2,e
E 5.1.2,e @amsterdam.nl
linkedin.com/in/5.1.2,e

-
Fogostraat 1
1060 LJ Amsterdam
amsterdam.nl

Van: 5.1.2,e
Verzonden: dinsdag 25 april 2023 16:00
Aan: '5.1.2,e ' <5.1.2,e @ 5.1.5 >
CC: 5.1.2,e <5.1.2,e @amsterdam.nl>; '5.1.2,e ' <5.1.2,e @gmail.com>; 5.1.2,e 5.1.2,e <5.1.2,e @amsterdam.nl>
Onderwerp: offerte Beplantingsplan plantenbakken Jodenbreestraat

Hoi 5.1.2,e

Het heeft even geduurd maar de oplossing voor de vergroening van de Jodenbreestraat lijkt aanstaande. Vanwege allerlei redenen kiezen we voor plantenbakken (waarschijnlijk) van Streetlife.

In het bijgevoegde voorstel is uitgegaan van 4 bakken mét bank en 4 zonder bank. Waarbij we deze zo min mogelijk zullen plaatsen op de boomwortels (voor zover dat mogelijk is).

Dat betekent dat we voor de beplanting in totaal 26 m2 aan ruimte hebben voor vaste planten, al dan niet aangevuld met enkele heesters.

Kan jij een offerte uitbrengen voor een beplantingsplan? Alvast bedankt voor jouw moeite!

Met vriendelijke groet,

5.1,2,e
5.1,2,e
Directie Stadswerken, afdeling Gebied & Gebruik

Gemeente Amsterdam

M 5.1,2,e
E 5.1,2,e @amsterdam.nl
linkedin.com/in/5.1,2,e

-
Fogostraat 1
1060 LJ Amsterdam
amsterdam.nl

De gemeente Amsterdam streeft naar optimale dienstverlening en zorgvuldige afhandeling van e-mailverkeer. Als deze e-mail niet voor u is bestemd, laat dit dan weten aan de afzender en verwijder de e-mail. Voor meer informatie: www.amsterdam.nl/proclaimer.

From: "5.1.2,e "
Sent: Wed, 10 May 2023 14:29:32 +0200
To: "5.1.2,e '" <5.1.2,e @5.1,5 >
Cc: "5.1.2,e " <5.1.2,e @amsterdam.nl>; "5.1.2,e '"
<5.1.2,e @gmail.com>; "5.1.2,e " <5.1.2,e @amsterdam.nl>
Subject: RE: offerte Beplantingsplan plantenbakken Jodenbreestraat

Hoi 5.1.2,e

Dank voor de offerte! Wat 5.1.2,e en mij betreft akkoord. Ik heb een inkooporder voor je aangevraagd. Zodra ik die binnen heb kom ik weer bij je op de lijn en kunnen de afspraken met 5.1.2,e en de betrokken ondernemer gepland worden.

Met vriendelijke groet,

5.1.2,e
5.1.2,e
Directie Stadswerken, afdeling Gebied & Gebruik

Gemeente Amsterdam

M 5.1.2,e
E 5.1.2,e @amsterdam.nl
linkedin.com/in/5.1.2,e

Fogostraat 1
1060 LJ Amsterdam
amsterdam.nl

Van: 5.1.2,e <5.1.2,e @5.1,5 >
Verzonden: dinsdag 9 mei 2023 17:28
Aan: 5.1.2,e <5.1.2,e @amsterdam.nl>
CC: 5.1.2,e <5.1.2,e @amsterdam.nl>; '5.1.2,e ' <5.1.2,e @gmail.com>; 5.1.2,e
5.1.2,e <5.1.2,e @amsterdam.nl>
Onderwerp: RE: offerte Beplantingsplan plantenbakken Jodenbreestraat

5.1.2,e

Hierbij stuur ik je de offerte voor het maken van een beplantingsplan voor de plantenbakken in de Jodenbreestraat.
Ik hoor graag of deze offerte overeen komt met de verwachtingen. Zo niet, dan kan ik deze aanpassen.

Hartelijke groet,

5.1.2,e
5.1.2,e
5.1.2,e 5.1.2,e
5.1.2,e
5.1.2,e 5.1,5

From: "5.1,2,e "
Sent: Thu, 11 May 2023 09:23:25 +0200
To: "5.1,2,e " <5.1,2,e @amsterdam.nl>; "5.1,2,e " <5.1,2,e @amsterdam.nl>
Subject: RE: Beheer plantenbakken Jodenbreestraat

Ha 5.1,2,e
We praten je maandag bij.
Groet,

5.1,2,e | 5.1,2,e Nieuwmarkt- en Waterloopleinbuurt | Stadsdeel Centrum | Gemeente Amsterdam | M. 5.1,2,e

---

Van: 5.1,2,e <5.1,2,e @amsterdam.nl>
Verzonden: donderdag 11 mei 2023 09:18
Aan: 5.1,2,e <5.1,2,e @amsterdam.nl>; 5.1,2,e <5.1,2,e @amsterdam.nl>
Onderwerp: RE: Beheer plantenbakken Jodenbreestraat

Hallo 5.1,2,e en 5.1,2,e

Ik was niet op de hoogte van deze keuze, dus kan ook niks vertellen over de stavaza. Er dient een medebeheercontract te worden afgesloten met de BIZ.
Normaliter gaat de zorg bij plantenbakken direct naar beheerder/bewoner. Daar zit geen nazorg op.

Met vriendelijke groet,

5.1,2,e
5.1,2,e Centrum Oost
Directie Stadswerken
Gebied en Gebruik

Gemeente Amsterdam

e-mail: 5.1,2,e @amsterdam.nl

Bezoekadres: Jacob Bontiusplaats 11, 1018 LL Amsterdam

Informatie over het Beheeracceptatieproces;
https://intranet.amsterdam.nl/kennis-beleid/ruimte-economie/stedelijk-beheer/thema'-stedelijk/beheeracceptatieproces/

Op dit bericht is een proclaimer van toepassing: amsterdam.nl/proclaimer

-----Oorspronkelijke afspraak-----
Van: 5.1,2,e <5.1,2,e @amsterdam.nl>
Verzonden: woensdag 10 mei 2023 17:58
Aan: 5.1,2,e ; 5.1,2,e
Onderwerp: Beheer plantenbakken Jodenbreestraat
Tijd: maandag 15 mei 2023 15:00-15:30 (UTC+01:00) Amsterdam, Berlijn, Bern, Rome, Stockholm, Wenen.
Locatie: Microsoft Teams-vergadering

5.1,2,e en 5.1,2,e

Graag een kort overleg voor de laatste stavaza en om de beheerafspraken (na 3 jaar gaat de verantwoordelijkheid naar de BIZ) met elkaar door te nemen.
Groet,
5.1.2,e

Microsoft Teams-vergadering

Neem deel vanaf uw computer, mobiele app of apparaat voor vergaderruimte

5.1.2,e

Teams downloaden | Deelnemen op het web
Meer informatie | Opties voor vergadering

Van: 5.1.2,e <5.1.2,e @amsterdam.nl>
Verzonden: woensdag 10 mei 2023 14:30
Aan: '5.1.2,e ' <5.1.2,e @5.1,5 >
CC: 5.1.2,e <5.1.2,e @amsterdam.nl>; '5.1.2,e ' <5.1.2,e @gmail.com>; 5.1.2,e 5.1.2,e <5.1.2,e @amsterdam.nl>
Onderwerp: RE: offerte Beplantingsplan plantenbakken Jodenbreestraat

Hoi 5.1.2,e

Dank voor de offerte! Wat 5.1.2,e en mij betreft akkoord. Ik heb een inkooporder voor je aangevraagd. Zodra ik die binnen heb kom ik weer bij je op de lijn en kunnen de afspraken met 5.1.2,e en de betrokken ondernemer gepland worden.

Met vriendelijke groet,

5.1.2,e
5.1.2,e
Directie Stadswerken, afdeling Gebied & Gebruik

Gemeente Amsterdam

M 5.1.2,e
E 5.1.2,e @amsterdam.nl
linkedin.com/in/5.1.2,e

Fogostraat 1
1060 LJ Amsterdam
amsterdam.nl

Van: 5.1.2,e <5.1.2,e @5.1,5 >
Verzonden: dinsdag 9 mei 2023 17:28
Aan: 5.1.2,e <5.1.2,e @amsterdam.nl>
CC: 5.1.2,e <5.1.2,e @amsterdam.nl>; '5.1.2,e ' <5.1.2,e @gmail.com>; 5.1.2,e 5.1.2,e <5.1.2,e @amsterdam.nl>
Onderwerp: RE: offerte Beplantingsplan plantenbakken Jodenbreestraat

From: "5.1.2.e"
Sent: Thu, 11 May 2023 14:14:59 +0200
To: "5.1.2.e" <5.1.2.e@amsterdam.nl>
Cc: "5.1.2.e" <5.1.2.e@amsterdam.nl>
Subject: FW: Voorstel plantenbakken Jodenbreestraat
Attachments: 20230510 Jodenbreestraat - plantenbakken.pdf, Opmerkingen tijdens inloopbijeenkomst Jodenbreestraat.docx, RE: winnende plannen 2021

Ha 5.1.2.e

Hierbij het definitieve voorstel. De BIZ is akkoord. 8 bakken waarvan 2 met zitbank. Zie de opmerking van 5.1.2.e hieronder dat we mogelijk wat geld besparen door voor minder bankjes te gaan en er daardoor eentje extra kunnen plaatsen op de hoek?

Mocht er in de toekomst toch overlast ontstaan, is het alsnog fijn om te weten van Streetlife of we a) makkelijk latjes kunnen verwijderen of b) een armleuning plaatsen om slapers te voorkomen.

Ik heb namelijk nog even teruggebladerd en juist bewoners thv 5.1.2.e hebben ons gevraagd de zitgelegenheid te schrappen in de plannen of deze zeer smal te maken.

Groet,

5.1.2.e | 5.1.2.e Nieuwmarkt- en Waterloopleinbuurt | Stadsdeel Centrum | Gemeente Amsterdam | M. 5.1.2.e

---

Van: 5.1.2.e <5.1.2.e 5.1.2.e>
Verzonden: woensdag 10 mei 2023 23:25
Aan: 5.1.2.e <5.1.2.e@amsterdam.nl>
CC: 5.1.2.e <5.1.2.e@amsterdam.nl>; 5.1.2.e <5.1.2.e@gmail.com>
Onderwerp: Re: Voorstel plantenbakken Jodenbreestraat

Ik ben akkoord!

Met vriendelijke groet,
Best regards,

5.1.2.e

5.1.2.e
Amsterdam
M: 5.1.2.e
E: 5.1.2.e 5.1.2.e

Op 10 mei 2023 om 22:29 heeft Naaijer, 5.1.2.e <5.1.2.e@amsterdam.nl> het volgende geschreven:

Hoi

Hierbij een aangepast voorstel voor de plantenbakken.
Is dit de juiste interpretatie van ons overleg afgelopen dinsdag?
Er staan nu 2 bakken met een bank ingetekend. En 7 zonder. Dat is 1 meer als dinsdag. Ik gok dat we door de besparing die het weglaten van de banken oplevert wellicht nog een extra bak kunnen plaatsen. Die staat helemaal aan de zuidzijde, bij de verkeerslichten. Mocht dit financieel niet lukken dan vervalt deze.

Indien akkoord, ga jij hier dan verder mee de organisatie in 5.1,2,e ?

Met vriendelijke groet,

5.1,2,e

5.1,2,e *openbare ruimte*

Gemeente Amsterdam

Ruimte & Duurzaamheid

5.1,2,e

5.1,2,e *@amsterdam.nl*

De gemeente Amsterdam streeft naar optimale dienstverlening en zorgvuldige afhandeling van e-mailverkeer. Als deze e-mail niet voor u is bestemd, laat dit dan weten aan de afzender en verwijder de e-mail. Voor meer informatie: www.amsterdam.nl/proclaimer.

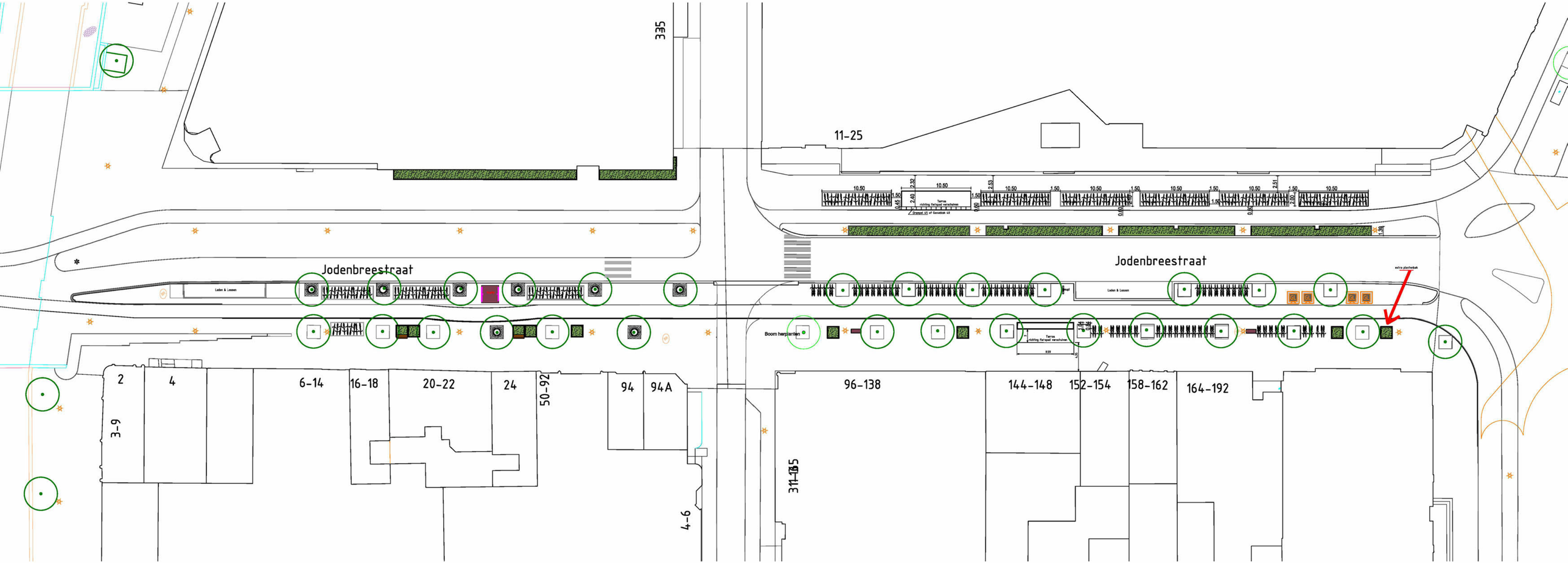

Jodenbreestraat zuidzijde - locaties plantenbakken

10 mei 2023

Opmerkingen tijdens inloopbijeenkomst Jodenbreestraat

Mevrouw wonend op 5.1,2,e boven 5.1,2,e

- Lalo wordt als taxi oppik plek gebruikt
- Zitjes bij de boombakken geen probleem; niet boven mijn woning, prima bij de 5.1,2,e en 5.1,2,e voor de daklozen
- Waar komen de drempels?
- Prullenbakken bij de bankjes?
- reclamezuil

Via Teams 5.1,2,e en 5.1,2,e (tegenover de dansacademie)

- Veel skaters aan de overkant die snerpend geluid maken, dus aub houd daar rekening mee bij de bankjes
- Hangende jongeren/ouderen/daklozen gevaar
- Toeristen
- Zo smal mogelijk zitgedeelte
- Overhangende begroeiing

Let op de hoogtre van de heg zodat mensen er niet overheen gaan stappen en doorheen stappen; draad gebruiken?

Mijnheer 5.1,2,e

- Waar kan het huisvuil nog geplaatst worden? Als er nietjes bijkomen past het dan nog?
- Zorgen over overlast van bankjes waar zwervers gaan hangen en overnachten
- Als Moak terras tussen de bomen krijgt moet het wel de bankjes binnen halen zodat er geen toeristen en zwervers gaan eten/slapen /verblijven

From: *"5.1,2,e"*
Sent: *Fri, 12 May 2023 11:04:11 +0200*
To: *"5.1,2,e" <5.1,2,e@amsterdam.nl>*
Cc: *"5.1,2,e" <5.1,2,e@amsterdam.nl>*
Subject: *RE: Voorstel plantenbakken Jodenbreestraat*
Attachments: *Mounting Instructions Tree Isles-General.pdf*

Hoi 5.1,2,e

Thanks! Ik heb contact gehad met Streetlife.

De vraag van de armleuning staat nog uit.

De balken zijn te verwijderen, echter dan ontstaat er een soort 'kam' (sleuven waar de balken invallen, zie afbeelding 2 in bijlage). Daar groeit de beplanting weer snel overheen. Zou mogelijk een veiligheidsissue kunnen zijn, kan ik moeilijk inschatten vanaf een plaatje. Alternatief is om voor de 150cm bak te gaan want die heeft ook een kleinere bank (40 cm i.p.v. 50 cm diep en natuurlijk korter) die veel minder uitnodigt om op te gaan liggen. In uiterste geval kunnen we ook opteren voor de bakken zonder bank.

Weet jij zo voldoende?

Met vriendelijke groet,

5.1,2,e
5.1,2,e
Directie Stadswerken, afdeling Gebied & Gebruik

Gemeente Amsterdam

M 5.1,2,e
E 5.1,2,e@amsterdam.nl
linkedin.com/in/5.1,2,e

Fogostraat 1
1060 LJ Amsterdam
amsterdam.nl

Van: 5.1,2,e <5.1,2,e@amsterdam.nl>
Verzonden: donderdag 11 mei 2023 14:15
Aan: 5.1,2,e <5.1,2,e@amsterdam.nl>
CC: 5.1,2,e <5.1,2,e@amsterdam.nl>
Onderwerp: FW: Voorstel plantenbakken Jodenbreestraat

Ha 5.1,2,e

Hierbij het definitieve voorstel. De BIZ is akkoord. 8 bakken waarvan 2 met zitbank. Zie de opmerking van 5.1,2,e hieronder dat we mogelijk wat geld besparen door voor minder bankjes te gaan en er daardoor eentje extra kunnen plaatsen op de hoek?

Mocht er in de toekomst toch overlast ontstaan, is het alsnog fijn om te weten van Streetlife of we a) makkelijk latjes kunnen verwijderen of b) een armleuning plaatsen om slapers te voorkomen.

Ik heb namelijk nog even teruggebladerd en juist bewoners thv nr 24 hebben ons gevraagd de zitgelegenheid te schrappen in de plannen of deze zeer smal te maken.

Groet,

5.1.2.e | 5.1.2.e Nieuwmarkt- en Waterloopleinbuurt | Stadsdeel Centrum | Gemeente Amsterdam | M. 5.1.2.e

---

Van: 5.1.2.e <5.1.2.e @esch.amsterdam>
Verzonden: woensdag 10 mei 2023 23:25
Aan: 5.1.2.e <5.1.2.e @amsterdam.nl>
CC: 5.1.2.e <5.1.2.e @amsterdam.nl>; 5.1.2.e <5.1.2.e @gmail.com>
Onderwerp: Re: Voorstel plantenbakken Jodenbreestraat

Ik ben akkoord!

Met vriendelijke groet,
Best regards,

5.1.2.e

5.1.2.e
5.1.2.e
5.1.2.e
M: 5.1.2.e
E: 5.1.2.e *@esch.amsterdam*

Op 10 mei 2023 om 22:29 heeft Naaijer, 5.1.2.e <5.1.2.e @amsterdam.nl> het volgende geschreven:

Hoi

Hierbij een aangepast voorstel voor de plantenbakken.
Is dit de juiste interpretatie van ons overleg afgelopen dinsdag?
Er staan nu 2 bakken met een bank ingetekend. En 7 zonder. Dat is 1 meer als dinsdag. Ik gok dat we door de besparing die het weglaten van de banken oplevert wellicht nog een extra bak kunnen plaatsen. Die staat helemaal aan de zuidzijde, bij de verkeerslichten. Mocht dit financieel niet lukken dan vervalt deze.

Indien akkoord, ga jij hier dan verder mee de organisatie in 5.1.2.e ?

Met vriendelijke groet,

5.1.2.e
5.1.2.e *openbare ruimte*

Gemeente Amsterdam
Ruimte & Duurzaamheid

5.1.2.e
5.1.2.e *@amsterdam.nl*

De gemeente Amsterdam streeft naar optimale dienstverlening en zorgvuldige afhandeling van e-mailverkeer. Als deze e-mail niet voor u is bestemd, laat dit dan weten aan de afzender en verwijder de e-mail. Voor meer informatie: www.amsterdam.nl/proclaimer.

1

3x 3x 3x

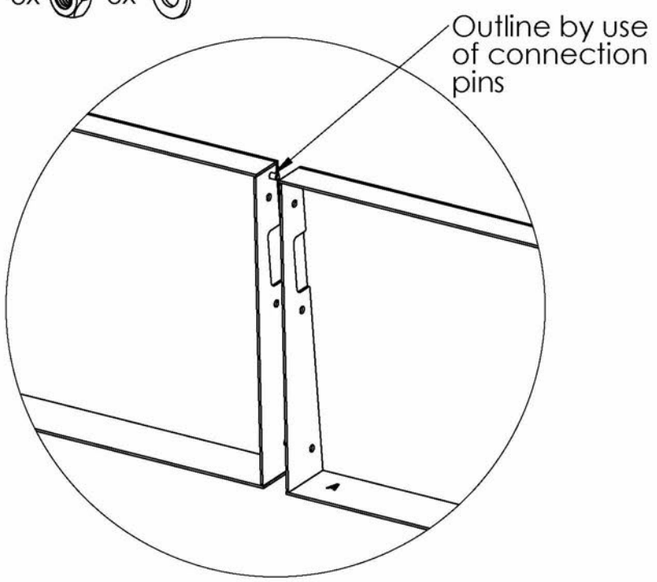

2

1x

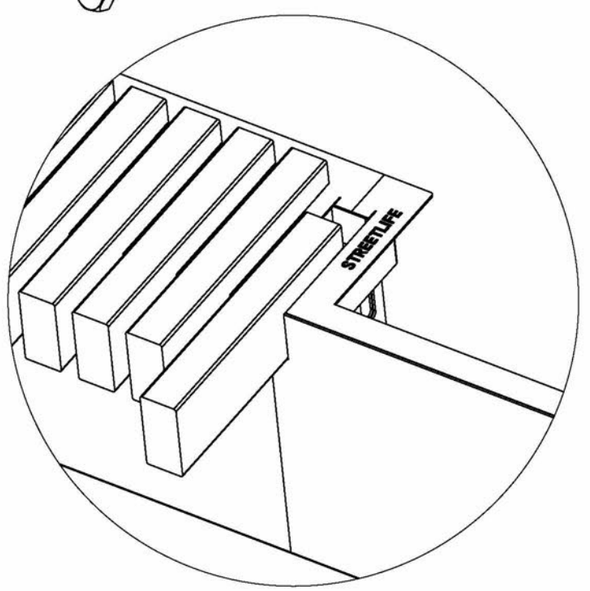

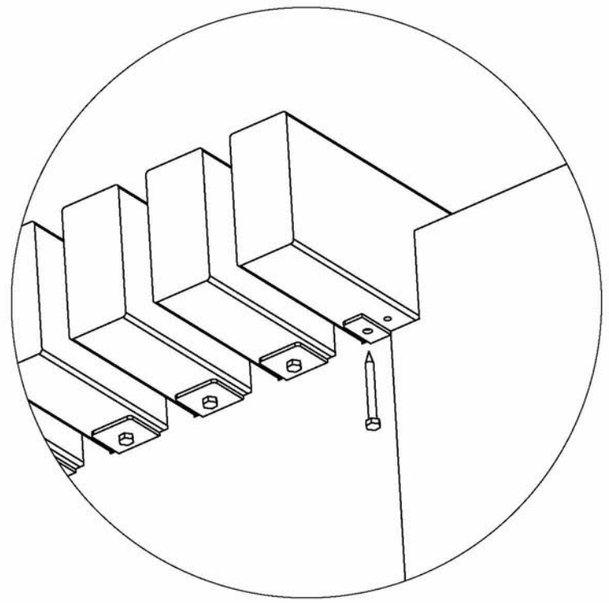

3

3x 3x 3x

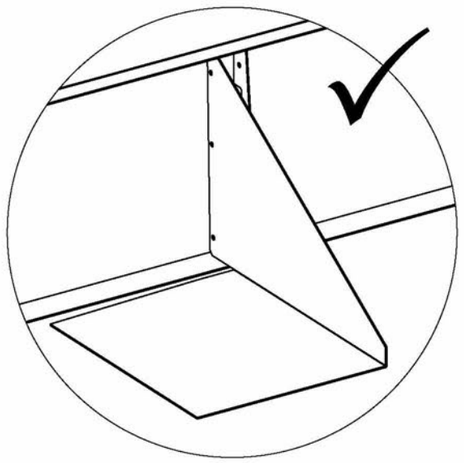

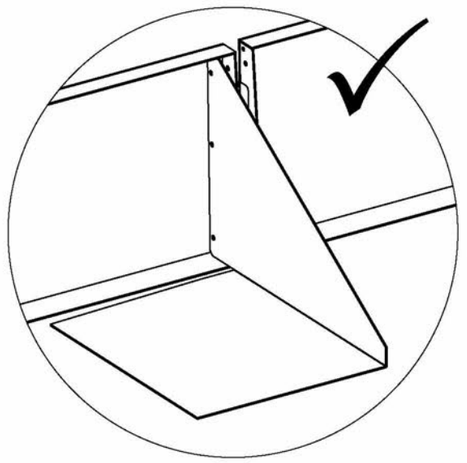

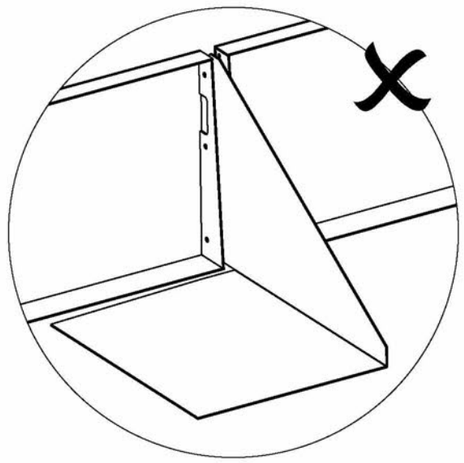

DESIGN:
Streetlife, protected by int. Modeldepots & Patents

purpose: **Product specifications**

material:

am. proj.

scale: 1:50

drawn by:

units: mm

checked by: -

date: 4-11-2015

client:

STREETLIFE®

Oude Singel 144
2312 RG Leiden
The Netherlands

T +31 (0) 715246846
F +31 (0) 715246849
www.streetlife.nl

project name:

Item no:

Rev.0

Item name:

A3

From: "5.1.2,e "
Sent: Fri, 12 May 2023 11:17:19 +0200
To: "5.1.2,e '" <5.1.2,e @5.1.5 >
Cc: "5.1.2,e '" <5.1.2,e @gmail.com>; "5.1.2,e "
<5.1.2,e @amsterdam.nl>
Subject: Inkooporder Beplantingsplan plantenbakken Jodenbreestraat
Attachments: Gemeente Amsterdamm_offerte plantenbakken Jodenbreestraat_2023_5.1.2,e 5.1.2,e Inkooporder 516048.pdf

Hoi 5.1.2,e

Hierbij de beloofde inkooporder. Stem jij verder af met 5.1.2,e en betrokken ondernemer?

Aanvullende vraag: welke partij zou jij adviseren voor het beheer/ onderhoud van de beplanting voor de eerste 3 jaar? Bij Streetlife heeft men goede ervaring met GreentoColour (Griffioen/ Wassenaar), echter willen die dan ook het beplantingsplan maken en dat gaan we niet doen want we kiezen nu voor jou. Dus ik hoop dat je ons hierbij kan adviseren.

Alvast bedankt en een goed weekend!

Met vriendelijke groet,

5.1.2,e
5.1.2,e
Directie Stadswerken, afdeling Gebied & Gebruik

Gemeente Amsterdam

M 5.1.2,e
E 5.1.2,e @amsterdam.nl
linkedin.com/in/5.1.2,e

Fogostraat 1
1060 LJ Amsterdam
amsterdam.nl

Gemeente Amsterdam

Gemeente Amsterdam
Bezoekadres
Amstel 1
1011 PN Amsterdam

Postbus 2602
1000 CP Amsterdam

Telefoon 020 2552912
Emailadres bij vragen:
5.1.2,e @amsterdam.nl

5.1.2,e 5.1.2,e
5.1.2,e
5.1.2,e

IBAN NL51RABO0110088220
BIC RABONL2U
BTW nr NL002564440B01
KvK nr 34366966 0000

Inkooporder

Datum 10-05-2023
Inkooporder nummer 5.1.2,e

Behandeld door 5.1.2,e

Email 5.1.2,e @amsterdam.nl
Contractnummer Nvt
Uw referentie 2023-025
Betreft Beplantingsplan Jodenbreestraa

Afleveradres
Fietsroute Nieuwmarkt
Verkeer en Openbare Ruimte
Postbus 95089
1090 HB Amsterdam

Verzoek te leveren / verrichten	Aantal	Prijs €	Bedrag €
Beplantingsplan Jodenbreestr.		5.1.1,c	

Totaal 5.1.1,c

Facturen zonder vermelding van inkooporder nummer kunnen wij helaas niet in behandeling nemen.
Facturen dienen conform de inkoopvoorwaarden aangeleverd te worden via e-facturatie. Meer informatie over e-facturatie kunt u vinden op amsterdam.nl/efacturatie.

Deze inkooporder is geaccordeerd door de verantwoordelijk budgethouder.

Voor deze order gelden de - bij de KvK onder nr. NI34366966 gedeponeerde – Algemene Inkoopvoorwaarden Gemeente Amsterdam. Zie ook www.amsterdam.nl/ondernemen/inkoop-aanbesteden.

From: "5.1,2,e " <5.1,2,e @task.nl>
Sent: Mon, 15 May 2023 18:10:10 +0200
To: "5.1,2,e " <5.1,2,e @amsterdam.nl>
Subject: FW: NL23144 NL - offerte 15-05-2023 - offerte en informatie Big Green Benches RE: Offerteverzoek
Attachments: nl23144 nl - offerte 15-05-2023 big green benches task utrecht.pdf, EN18136 UK_PKRO_R&R Big Green Bench+Green Screen_Southend-on-Sea_04.jpg

---

Van: 5.1,2,e <5.1,2,e @streetlife.com>
Verzonden: 15 May 2023 09:49
Aan: 5.1,2,e <5.1,2,e @task.nl>
Onderwerp: RE: NL23144 NL - offerte 15-05-2023 - offerte en informatie Big Green Benches RE: Offerteverzoek

Goedemorgen 5.1,2,e

Dat is een goed idee wij kunnen armsteunen leveren voor de Big Green benches.
Die kan je op de houten balken van de zitting plaatsen op iedere willekeurige plek.

Bijgaand een afbeelding van een Big Green Benches met armsteunen.

Met vriendelijke groet,

5.1,2,e

5.1,2,e

(maandag – donderdag 8:30-17:00)

STREETLIFE®

Herengracht 36
2312 LD LEIDEN

T: 071-333 3333
www.streetlife.nl

KvK 28073827 | BTW NL806077049B01 | BIC ABNANL2A | IBAN NL39 RABO 0351 0330 41

De informatie verzonden in dit e-mail bericht is uitsluitend bestemd voor de geadresseerde. Gebruik van deze informatie door anderen dan de geadresseerde is verboden. Indien u dit bericht ten onrechte ontvangt, wordt u verzocht de inhoud niet te gebruiken maar de afzender direct te informeren door het bericht te retourneren en het daarna te verwijderen. Openbaarmaking, vermenigvuldiging, verspreiding en/of verstrekking van de in de e-mail ontvangen informatie aan derden is niet toegestaan.

Van: 5.1,2,e <5.1,2,e @task.nl>
Verzonden: vrijdag 12 mei 2023 10:57
Aan: 5.1,2,e <5.1,2,e @streetlife.com>
Onderwerp: RE: NL23144 NL - informatie houten zitrand Big Green Benches - offerte en informatie Big Green Benches RE: Offerteverzoek

5.1,2,e !

Is het eventueel mogelijk om een armleuning te plaatsen in het midden van de bank om slapers te voorkomen?

Met vriendelijke groet,

5.1,2,e (5.1,2,e) 5.1,2,e
5.1,2,e
T 5.1,2,e
E 5.1,2,e @task.nl

TASK
Papendorpseweg 97 (gebouw B)
3528 BJ Utrecht
030-2819300 | www.task.nl

Neem ook eens een kijkje op onze LinkedIn pagina!

Denk aan het milieu voordat u deze e-mail print

Van: 5.1,2,e <5.1,2,e @streetlife.com>
Verzonden: 11 May 2023 16:17
Aan: 5.1,2,e <5.1,2,e @task.nl>
Onderwerp: NL23144 NL - informatie houten zitrand Big Green Benches - offerte en informatie Big Green Benches RE: Offerteverzoek

Goedemiddag 5.1,2,e

Bijgaand de informatie van de Big Green Benches op de montage handleiding kan je zien hoe de houten balken in het metaal gemonteerd worden.

Ik hoop dat je dit kan gebruiken om de Groendienst te overtuigen.

Voor het beplantings plant kan je misschien contact op nemen met:

GreentoColour® | T 5.1,2,e |

5.1,2,e **@griffioenwassenaar.nl**

https://www.greentocolour.com/?gclid=Cj0KCQjwpPKiBhDvARIsACn-gzDyKXGgUWvJQi5X9KfXbb9qRvyK6CGwd26vbPaIryKFWVXjezAaB_UaAntYEALw_wcB

Veel succes met de onderhandelingen als k nog iets kan doen laat het dan weten.

Met vriendelijke groet,

5.1,2,e
5.1,2,e
(maandag – donderdag 8:30-17:00)

Herengracht 36
2312 LD LEIDEN

T: 071-333 3333
www.streetlife.nl

KvK 28073827 | BTW NL806077049B01 | BIC ABNANL2A | IBAN NL39 RABO 0351 0330 41

De informatie verzonden in dit e-mail bericht is uitsluitend bestemd voor de geadresseerde. Gebruik van deze informatie door anderen dan de geadresseerde is verboden. Indien u dit bericht ten onrechte ontvangt, wordt u verzocht de inhoud niet te gebruiken maar de afzender direct te informeren door het bericht te retourneren en het daarna te verwijderen. Openbaarmaking, vermenigvuldiging, verspreiding en/of verstrekking van de in de e-mail ontvangen informatie aan derden is niet toegestaan.

Van: 5.1.2,e <5.1.2,e @task.nl>
Verzonden: dinsdag 28 maart 2023 15:53
Aan: 5.1.2,e <5.1.2,e @streetlife.com>
Onderwerp: RE: NL23144 NL - offerte en informatie Big Green Benches RE: Offerteverzoek

Dank voor de snelle service 5.1.2,e !

Groeten, 5.1.2,e

From: 5.1.2,e <5.1.2,e @streetlife.com>
Sent: Tuesday, March 28, 2023 3:20 PM
To: 5.1.2,e <5.1.2,e @task.nl>
Subject: NL23144 NL - offerte en informatie Big Green Benches RE: Offerteverzoek

Hoi 5.1.2,e

Zoals zojuist besproken zend ik je bijgaand de offerte en productcertificaat van de R&R Big Green Bench met 1 zitrand.

Ik denk dat je nu volledig op de hoogte ben maar als er nog vragen zijn neem dan gerust contact met mij op.

Met vriendelijke groet,

5.1.2,e

5.1.2,e
5.1.2,e
(maandag – donderdag 8:30-17:00)

STREETLIFE®

Herengracht 36
2312 LD LEIDEN

T: 071-333 3333
www.streetlife.nl

KvK 28073827 | BTW NL806077049B01 | BIC ABNANL2A | IBAN NL39 RABO 0351 0330 41

De informatie verzonden in dit e-mail bericht is uitsluitend bestemd voor de geadresseerde. Gebruik van deze informatie door anderen dan de geadresseerde is verboden. Indien u dit bericht ten onrechte ontvangt, wordt u verzocht de inhoud niet te gebruiken maar de afzender direct te informeren door het bericht te retourneren en het daarna te verwijderen. Openbaarmaking, vermenigvuldiging, verspreiding en/of verstrekking van de in de e-mail ontvangen informatie aan derden is niet toegestaan.

Van: 5.1,2,e <5.1,2,e @task.nl>
Verzonden: dinsdag 28 maart 2023 14:31
Aan: 5.1,2,e <5.1,2,e @streetlife.com>
Onderwerp: Offerteverzoek

Hoi 5.1,2,e

Leuk je net gesproken te hebben! Hierbij de beloofde mail. Graag een offerte voor 6 of 8 maal de 180x180x40 bak met (kleinere) zitting. Alvast bedankt voor jouw moeite!
Met vriendelijke groet,

5.1,2,e (5.1,2,e) 5.1,2,e
5.1,2,e
5.1,2,e
T 5.1,2,e
E 5.1,2,e @task.nl

TASK
Papendorpseweg 97 (gebouw B)
3528 BJ Utrecht
030-2819300 | www.task.nl

Neem ook eens een kijkje op onze LinkedIn pagina!

Denk aan het milieu voordat u deze e-mail print

STREETLIFE®

Task
bouwen op mensen
t.a.v. 5.1,2,e
Papendorpseweg 97
3528 BJ Utrecht

Leiden, 15-5-2023

MKOS / NL23144 NL - Big Green Benches TASK Utrecht

Geachte 5.1,2,e

Met dank voor uw aanvraag bieden wij u deze offerte vrijblijvend aan.

Rough&Ready Big Green Benches	Aantal	Prijs/eenheid 2023	Totaal
BGB-PL-150-CT		5.1,1,c	
CorTen stalen boombak zonder zitting			
ca. 150×150×45 cm (l×b×h)			
R&R-BGB-S-150-CT-LO			
CorTen stalen boombak met zitting (40cm) aan één z			
ca. 150×160×45 cm (l×b×h)			
BGB-PL-180-CT			
CorTen stalen boombak zonder zitting			
ca. 180×180×45 cm (l×b×h)			
R&R-BGB-S-180-CT-LO			
CorTen stalen boombak met zitting (50cm) aan één z			
ca. 180×200×45 cm (l×b×h)			
ARM-T-ST			
Armleuning RVS (topmontage)			
ca. 30×6×20 cm (l×b×h)			

Algemene informatie:

· Materiaal zitting: onbehandeld **FSC® 100%** Louro Gamela hardhout, balken 7×15 cm
· Streetlife FSC certificaatnummer: **SGSCH-COC-008651**
· De FSC balken zijn volledig geïntegreerd in de staalconstructie
· Fix & Replace Systeem, onderhoudsvriendelijke en blinde montage (anti-diefstal)
· Materiaal boombak: 4 mm dik CorTen staal, onbehandeld geleverd
· Zithoogte 45 cm, de hoogte van de stalen delen is 40 cm boven maaiveld
· Optioneel: tegen meerprijs afgewerkt met tweelaags poeder coating
· Leverbaar met open of gesloten bodem. Bij een gesloten bodem versie is de onderzijde voorzien van drainage gaten en zijn 7 cm hoge heftrucksleuven geïntegreerd
· Levering: geheel voorgemonteerd
· De productprijs is gebaseerd op een minimum order van 2 stuks
· Levertijd: 8-10 werkweken na goedkeuring tekeningen in geval van aangepaste producten



Bij afname 6 stuks
Bij afname 8 stuks

5.1,1,c

Transport (ongedeeld)
Op genoemde projectlocatie
Onze producten worden geleverd met een vrachtwagen. Producten tot 240x120 cm worden met pompwagen afgeladen op de openbare weg. De transporteur heeft geen heftruck tot zijn beschikking. Mocht er aanvullend transport nodig zijn dan dient u dit zelf te verzorgen.

Voorwaarden:

- Alle genoemde prijzen zijn exclusief 21% BTW. Prijsindexatie conform Cobouwindex.
- Prijzen zijn geldig bij genoemde aantallen en tot 1 maand na offertedatum.
- Streetlife heeft een zeer beperkte ruimte voor opslag daarom passen wij de productie aan naar de gewenste week van levering. Als de levering uitgesteld wordt is Streetlife genoodzaakt opslagkosten van ca. 5% op jaarbasis in rekening te brengen met een minimum van € 600,-.
- Bevestigingsmiddelen en montagehandleiding worden bij levering bijgesloten. Montage gereedschap is niet inbegrepen. Voor technische specificaties en tekeningen, zie brochure en montagehandleiding.
- Montage en installatie zijn niet inbegrepen.

Betalingsvoorwaarden:

50% na opdracht, netto binnen 30 dagen na factuurdatum en voor levering
50% na levering, netto binnen 30 dagen na factuurdatum
Bij overschrijding wordt een 1% kredietbeperkingstoeslag per maand berekend

Het intellectueel eigendom van de aangeboden producten ligt volledig bij Streetlife BV.

De producten zijn juridisch beschermd door internationale modeldepots en patenten. Indien er sprake is van kopieergedrag, waarbij inbreuk plaats vindt op de eigendomsrechten van Streetlife, hetzij door namaak, hetzij door derden in de gelegenheid te brengen Streetlife producten na te maken, dan zal de rechthebbende niet aarzelen een juridische procedure aan te spannen.

Op al onze transacties en aanbiedingen zijn onze algemene leveringsvoorwaarden van toepassing. Bijgaand sturen wij u een exemplaar van onze algemene leveringsvoorwaarden. Een exemplaar wordt u op aanvraag kosteloos toegestuurd. De toepasselijkheid van eventuele andere (inkoop)voorwaarden, wordt uitdrukkelijk van de hand gewezen. Indien zich tussen partijen een situatie voordoet die niet in deze algemene voorwaarden is geregeld, wordt deze situatie beoordeeld naar de geest van onze algemene leveringsvoorwaarden.
http://www.streetlife.nl/nl/algemene-leveringsvoorwaarden

Indien opdrachtgever door ondertekening of feitelijke uitvoering van de opdracht akkoord gaat met onderhavige offerte, bevestigt opdrachtgever daarmee tevens de ontvangst en kennisname van onze algemene leveringsvoorwaarden voorafgaand aan accordering van de prijsopgave, de toepasselijkheid van onze algemene leveringsvoorwaarden op al onze transacties en aanbiedingen, en de niet-toepasselijkheid van eventuele andere voorwaarden.

Mocht u nog vragen hebben, kunt u altijd contact met ons opnemen. Per telefoon of per e-mail: streetlife@streetlife.com

Met vriendelijke groet,

5.1,2,e

5.1,2,e

5.1,2,e





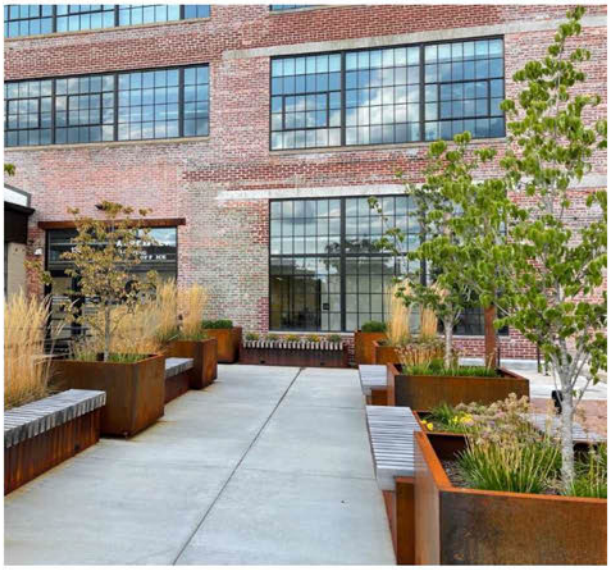







Streetlife R&R Big Green Benches


5.1,2,e

From: "5.1.2,e "
Sent: Tue, 16 May 2023 15:57:55 +0200
To: "5.1.2,e " <5.1.2,e @amsterdam.nl>; "5.1.2,e " <5.1.2,e @amsterdam.nl>
Subject: RE: Voorstel plantenbakken Jodenbreestraat

Ha 5.1.2,e
Ik wil ook graag vasthouden aan 180, maar zo'n gat omdat we een paar latjes eruit halen lijkt me niet veilig. Ze kunnen dat dus niet op maat produceren?

5.1.2,e | 5.1.2,e Nieuwmarkt- en Waterloopleinbuurt | Stadsdeel Centrum | Gemeente Amsterdam | M. 5.1.2,e

---

Van: 5.1.2,e <5.1.2,e @amsterdam.nl>
Verzonden: maandag 15 mei 2023 16:08
Aan: 5.1.2,e <5.1.2,e @amsterdam.nl>; 5.1.2,e <5.1.2,e @amsterdam.nl>
Onderwerp: RE: Voorstel plantenbakken Jodenbreestraat

Hoi

Ik zou willen vasthouden aan de 180 cm bakken
As compromis kan ik me en iets kortere bank voorstellen van 140-150 cm. Daar lig je niet heel comfortabel op.

Met vriendelijke groet,

5.1.2,e
5.1.2,e *openbare ruimte*

Gemeente Amsterdam
Ruimte & Duurzaamheid

5.1.2,e
5.1.2,e *@amsterdam.nl*

Van: 5.1.2,e <5.1.2,e @amsterdam.nl>
Verzonden: vrijdag 12 mei 2023 11:04
Aan: 5.1.2,e <5.1.2,e @amsterdam.nl>
CC: 5.1.2,e <5.1.2,e @amsterdam.nl>
Onderwerp: RE: Voorstel plantenbakken Jodenbreestraat

Hoi 5.1.2,e

Thanks! Ik heb contact gehad met Streetlife.

De vraag van de armleuning staat nog uit.

De balken zijn te verwijderen, echter dan ontstaat er een soort 'kam' (sleuven waar de balken invallen, zie afbeelding 2 in bijlage). Daar groeit de beplanting weer snel overheen. Zou mogelijk een veiligheidsissue kunnen zijn, kan ik moeilijk inschatten vanaf een plaatje. Alternatief is om voor de 150cm bak te gaan want die heeft ook een kleinere bank (40 cm i.p.v. 50 cm diep en natuurlijk korter) die veel minder uitnodigt om op te gaan liggen. In uiterste geval kunnen we ook opteren voor de bakken zonder bank.

Weet jij zo voldoende?

Met vriendelijke groet,

5.1.2,e

From: "5.1.2,e "
Sent: Tue, 16 May 2023 16:36:56 +0200
To: "5.1.2,e " <5.1.2,e @amsterdam.nl>
Cc: "5.1.2,e " <5.1.2,e @amsterdam.nl>; "5.1.2,e " <5.1.2,e @amsterdam.nl>
Subject: Checkvraag Jodenbreestraat
Attachments: 20230510 Jodenbreestraat - plantenbakken.pdf

Beste collega,

Op aangeven van collega 5.1.2,e verzoek ik jullie vriendelijk om advies.

In de Jodenbreestraat zijn we voornemens om 8 plantenbakken (afmeting L180xB180xH45) te plaatsen volgens bijgaande tekening. Er kan mogelijk nog een extra plantenbak worden geplaatst (zie de rode pijl in het ontwerp). Deze zou echter mogelijk te dicht (ca. 2 m) bij het zebrapad komen te staan.
Vanwege alle andere elementen in de openbare ruimte aldaar is er nagenoeg geen ruimte om te verschuiven.
Wat is jullie advies? Deze bak plaatsen (al dan niet onder voorwaarden) of niet?

Ik ben erg benieuwd naar jullie advies en alvast bedankt voor jullie moeite!

Met vriendelijke groet,

5.1.2,e
5.1.2,e
Directie Stadswerken, afdeling Gebied & Gebruik

Gemeente Amsterdam

M 5.1.2,e
E 5.1.2,e @amsterdam.nl
linkedin.com/in/5.1.2,e

Fogostraat 1
1060 LJ Amsterdam
amsterdam.nl

From: "5.1.2,e "
Sent: Wed, 17 May 2023 16:45:29 +0200
To: "5.1.2,e " <5.1.2,e @amsterdam.nl>; '5.1.2,e " <5.1.2,e @amsterdam.nl>; '5.1.2,e 5.1.2,e " <5.1.2,e @amsterdam.nl>
Cc: "5.1.2,e " <5.1.2,e @amsterdam.nl>
Subject: RE: verzoek op informatie

Hoi 5.1.2,e

Naar verwachting zal de uitvoering medio september zijn. Er zal vooraf een TVM moeten worden aangevraagd omdat een deel van de weg tijdelijk (een dagdeel) afgesloten zal moeten worden. Weet jij zo voldoende?

Met vriendelijke groet,

5.1.2,e
5.1.2,e
Directie Stadswerken, afdeling Gebied & Gebruik

Gemeente Amsterdam

M 5.1.2,e
E 5.1.2,e @amsterdam.nl
linkedin.com/in/5.1.2,e

Fogostraat 1
1060 LJ Amsterdam
amsterdam.nl

Van: 5.1.2,e <5.1.2,e @amsterdam.nl>
Verzonden: woensdag 17 mei 2023 11:28
Aan: 5.1.2,e <5.1.2,e @amsterdam.nl>; 5.1.2,e <5.1.2,e @amsterdam.nl>
CC: 5.1.2,e <5.1.2,e @amsterdam.nl>; 5.1.2,e <5.1.2,e @amsterdam.nl>
Onderwerp: RE: verzoek op informatie

Dag 5.1.2,e

5.1.2,e (in cc) kan daar als projectleider het beste antwoord op geven.
Groet,
5.1.2,e

Van: 5.1.2,e <5.1.2,e @amsterdam.nl>
Verzonden: woensdag 17 mei 2023 11:14
Aan: 5.1.2,e <5.1.2,e @amsterdam.nl>; 5.1.2,e <5.1.2,e @amsterdam.nl>
CC: 5.1.2,e <5.1.2,e @amsterdam.nl>
Onderwerp: FW: verzoek op informatie

@ collega's van Bestuursondersteuning: ik pak dit verder op, dus jullie hoeven de mail niet te beantwoorden ☺
@ 5.1.2,e en 5.1.2,e is er al wat meer duidelijkheid over wanneer het plan wordt uitgevoerd? Moeten er voor de uitvoering van het plan nog bepaalde vergunningen worden aangevraagd?

Groeten 5.1.2.e

Van: 5.1.2.e
Verzonden: dinsdag 9 mei 2023 9:58
Aan: 5.1.2.e <5.1.2.e @amsterdam.nl>
CC: '5.1.2.e @amsterdam.nl.'
Onderwerp: verzoek op informatie

Goed dag

Onderstaande e-mail e de bijlage heb ik in goed orderontvangst en goed begrepen.

Wat hier is niet duidelijk is het bericht dat in het Nieuwsbrief BIZ de Bree - 28 april 2023 staat over de planten bakken op het Jodenbreestraat zie de bijlage.

Precedent
Gezien dat op Jodenbreestraat in het verleden de voorzitter van de bestuur commissie 5.1.2.e heeft meerderen object (onder andere groot planten bakken) zonder
Een besluit te nemengeplaats op Jodenbreestraat.
Gezien dat de heer M.MOS leden van de dagelijks bestuur commissie heeft duidelijk gemakt in een commissievergadering dat is zekers dat de planten bakken komen.
Ik ben geconfronteerd met deze last bericht van de het Nieuwsbrief BIZ de Bree - 28 april 2023.
Gezien dat elke verandering van de openbaar ruimte heeft een besluit nodig en publiceren worden.
Gezien dat tot heden is ken besluit genomen en geen informatie aan mijn gestuurde, Geen publicatie heeft in het beken making publicatie geveste en in u brief u bevestig dat .

GEZIEN DAT IN HET REGLEMENT VAN CENTRUM BEGROOT HET PLAN MOET UIT GEVOERD BINNEN EEN JAAR VAN DE GEWONNEN PLAN .(JAAR 2020 ; JAAR 2021)

Gezien dat de onderstand e-mail geef geen reactie over het bericht dat planten bakken zal komen volgende de B.I.Z. de Bree.

Hier bij ik verwart dat u de bestuur commissie duidelijk maken wanner HET BESLUIT over de plant bakken zal worden gedaan.
Hier bij ik verwart dat u de bestuur commissie duidelijk maken wanner HET BESLUIT over de plant bakken zal worden gedaan
OR KOMEN TE VERVALLEN OMDAT IS niet BINNEN HET VAST TERMIJN VAN EEN JAAR UIT GEVOERD .

Conclusie

Graag ontvangst ik duidelijk informatie over het besluit van de plant bakken met zit mogelijkheid.
Graag ontvangst ik duidelijk informatie over de bericht Nieuwsbrief BIZ de Bree - 28 april 2023 dat van de plant bakken is Just .

Hoogachtende
5.1.2.e

5.1.2,e

The content of this email is confidential and intended for the recipient specified in message only.
Please notify the sender immediately if you have received this e-mail by mistake and delete this e-mail from your system.

5.1.2,e

Van: 5.1.2,e <5.1.2,e @amsterdam.nl>
Verzonden: woensdag 3 mei 2023 09:33
Aan: 5.1.2,e >
Onderwerp: Reactie op uw mails

Geachte 5.1.2,e

In de afgelopen maanden hebben wij 4 mails van u ontvangen. Ik ben helaas een tijd ziek geweest, waardoor de beantwoording van de mails langer heeft geduurd. Ik bied u mijn excuses aan voor deze vertraging. Hieronder staat een reactie per mail.

Mail van 30 januari 2023
In deze mail uit u uw onvrede over één van de winnende plannen van Centrum Begroot 2021 ("Fleurige Plantenbakken").
U heeft op 3 oktober 2022 reeds een klacht ingediend met dezelfde strekking. Die klacht is op 17 november 2022 afgehandeld. Dit betekent dat wij uw klacht die u in de mail van 30 januari 2023 heeft verwoord buiten behandeling laten, omdat deze eerder al in behandeling is genomen en afgehandeld. De bevoegdheid om uw klacht niet in behandeling te nemen, staat in artikel 9:8, lid 1 onder a, van de Algemene wet bestuursrecht. In dit artikel staat: "Het bestuursorgaan is niet verplicht de klacht te behandelen indien zij betrekking heeft op een gedraging waarover reeds eerder een klacht is ingediend die met inachtneming van de artikelen 9:4 en volgende is behandeld".

Mail van 19 maart 2023
In deze mail doet u een voorstel om graffiti op het transformatorhuisje in de Jodenbreestraat tegen te gaan door er kunst op te plaatsen.
Wij waarderen het dat u meedenkt over ideeën om de openbare ruimte te verbeteren. Wij kunnen u meedelen dat er in 2021 een initiatief is ingediend bij Centrum Begroot om het transformatorhuisje te verfraaien met prints van de kunstenaar Rembrandt. Dit plan heeft voldoende stemmen gekregen en heeft een budget toegekend gekregen voor de uitvoering van het plan. Vorig jaar is het plan uitvoering besproken en afgestemd met betrokken partijen zoals de gemeente, Liander, het Rembrandthuis en de uitvoerder. Het voorstel wordt deze zomer uitgevoerd.

Mail van 14 april 2023
In deze mail geeft u aan dat u geen reactie op uw bezwaar heeft ontvangen tegen de uitvoering één van de winnende plannen van Centrum Begroot 2021 die in de Jodenbreestraat zal worden uitgevoerd.
Ik heb u telefonisch uitgelegd dat het indienen van een bezwaarschrift niet mogelijk is omdat er geen formeel besluit is genomen. Dit heb ik u ook per mail uitgelegd (zie bijgevoegde mail van 17 oktober 2022).

Mail van 19 april 2023
In deze mail herhaalt u nogmaals dat u geen reactie op uw bezwaar heeft ontvangen. Op dit punt is hierboven al gereageerd.

Tevens geeft u aan dat er geen informatie is verstrekt m.b.t. de uitstel van de realisatie van het winnende plan van Centrum Begroot ("Fleurige Plantenbakken").
Op 12 oktober 2022 is er een brief aan bewoners en ondernemers in de Jodenbreestraat verzonden waarin staat dat de uitvoering van het plan vertraagd is door onderbezetting bij de aannemer. Zodra er nieuws is, zullen de bewoners en ondernemers van de Jodenbreestraat hierover geïnformeerd worden.

Ombudsman

Ik vertrouw erop uw klacht hiermee naar behoren te hebben behandeld. Indien u niet tevreden bent over de behandeling van uw klacht, kunt u zich wenden tot de Gemeentelijke Ombudsman. Informatie hierover vindt u op www.ombudsmanmetropool.nl.

Met vriendelijke groet,

5.1,2,e
5.1,2,e

Gemeente Amsterdam
Stadsdeel Centrum
Tel: 5.1,2,e
5.1,2,e @amsterdam.nl
5.1,2,e @amsterdam.nl

De gemeente Amsterdam streeft naar optimale dienstverlening en zorgvuldige afhandeling van e-mailverkeer. Als deze e-mail niet voor u is bestemd, laat dit dan weten aan de afzender en verwijder de e-mail. Voor meer informatie: www.amsterdam.nl/proclaimer.

From: "5.1,2,e"
Sent: *Mon, 22 May 2023 15:46:45 +0200*
To: "5.1,2,e" <5.1,2,e@amsterdam.nl>
Cc: "5.1,2,e" <5.1,2,e@amsterdam.nl>
Subject: *RE: Medebeheercontract BIZ Jodenbreestraat*

Hoi 5.1,2,e

In de overeenkomst wordt verwezen naar bijlagen. Waar kan ik die (waar dat van toepassing is) terugvinden op intranet? Een zoekopdracht op 'Medebeheer' geeft geen resultaten.

Ik hoor het graag en alvast bedankt!

Met vriendelijke groet,

5.1,2,e
5.1,2,e
Directie Stadswerken, afdeling Gebied & Gebruik

Gemeente Amsterdam

M 5.1,2,e
E 5.1,2,e@amsterdam.nl
linkedin.com/in/5.1,2,e

Fogostraat 1
1060 LJ Amsterdam
amsterdam.nl

Van: 5.1,2,e <5.1,2,e@amsterdam.nl>
Verzonden: woensdag 17 mei 2023 10:05
Aan: 5.1,2,e <5.1,2,e@amsterdam.nl>
Onderwerp: RE: Medebeheercontract BIZ Jodenbreestraat

Hallo 5.1,2,e

Hierbij de overeenkomst.

Met vriendelijke groet,

5.1,2,e
5.1,2,e 5.1,2,e
Directie Stadswerken
Gebied en Gebruik

Gemeente Amsterdam

e-mail: 5.1,2,e@amsterdam.nl

Bezoekadres: Jacob Bontiusplaats 11, 1018 LL Amsterdam

Informatie over het Beheeracceptatieproces;
https://intranet.amsterdam.nl/kennis-beleid/ruimte-economie/stedelijk-beheer/thema'-stedelijk/beheeracceptatieproces/

Op dit bericht is een proclaimer van toepassing: amsterdam.nl/proclaimer

---

Van: 5.1,2,e <5.1,2,e @amsterdam.nl>
Verzonden: dinsdag 16 mei 2023 16:15
Aan: 5.1,2,e <5.1,2,e @amsterdam.nl>
CC: 5.1,2,e <5.1,2,e @amsterdam.nl>
Onderwerp: Medebeheercontract BIZ Jodenbreestraat

Hoi 5.1,2,e

Wil jij me nog een voorbeeld sturen van een medebeheercontract? De locatie waar ik die kan vinden op intranet mag ook.

Alvast bedankt voor jouw moeite!

Met vriendelijke groet,

5.1,2,e
5.1,2,e
Directie Stadswerken, afdeling Gebied & Gebruik

Gemeente Amsterdam

M 5.1,2,e
E 5.1,2,e @amsterdam.nl
linkedin.com/in/5.1,2,e

Fogostraat 1
1060 LJ Amsterdam
amsterdam.nl

From: "5.1.2,e "
Sent: Mon, 22 May 2023 15:49:38 +0200
To: "5.1.2,e " <5.1.2,e @amsterdam.nl>
Subject: RE: Medebeheercontract BIZ Jodenbreestraat
Attachments: Medebeheer compl aanvr - alg voorw en spelregels DEF.pdf

Hallo 5.1.2,e

Hierbij de aanvullende voorwaarden.

Met vriendelijke groet,

5.1.2,e
5.1.2,e 5.1.2,e
Directie Stadswerken
Gebied en Gebruik

Gemeente Amsterdam

e-mail: 5.1.2,e @amsterdam.nl

Bezoekadres: Jacob Bontiusplaats 11, 1018 LL Amsterdam

Informatie over het Beheeracceptatieproces;
https://intranet.amsterdam.nl/kennis-beleid/ruimte-economie/stedelijk-beheer/thema'-stedelijk/beheeracceptatieproces/

Op dit bericht is een proclaimer van toepassing: amsterdam.nl/proclaimer

---

Van: 5.1.2,e <5.1.2,e @amsterdam.nl>
Verzonden: maandag 22 mei 2023 15:47
Aan: 5.1.2,e <5.1.2,e @amsterdam.nl>
CC: 5.1.2,e <5.1.2,e @amsterdam.nl>
Onderwerp: RE: Medebeheercontract BIZ Jodenbreestraat

Hoi 5.1.2,e

In de overeenkomst wordt verwezen naar bijlagen. Waar kan ik die (waar dat van toepassing is) terugvinden op intranet? Een zoekopdracht op 'Medebeheer' geeft geen resultaten.

Ik hoor het graag en alvast bedankt!

Met vriendelijke groet,

5.1.2,e
5.1.2,e
Directie Stadswerken, afdeling Gebied & Gebruik

Gemeente Amsterdam

M 5.1.2,e
E 5.1.2,e @amsterdam.nl
linkedin.com/in/5.1.2,e

Fogostraat 1
1060 LJ Amsterdam
amsterdam.nl

Van: 5.1.2,e <5.1.2,e @amsterdam.nl>
Verzonden: woensdag 17 mei 2023 10:05
Aan: 5.1.2,e <5.1.2,e @amsterdam.nl>
Onderwerp: RE: Medebeheercontract BIZ Jodenbreestraat

Hallo 5.1.2,e

Hierbij de overeenkomst.

Met vriendelijke groet,

5.1.2,e
5.1.2,e 5.1.2,e
Directie Stadswerken
Gebied en Gebruik

Gemeente Amsterdam

e-mail: 5.1.2,e @amsterdam.nl

Bezoekadres: Jacob Bontiusplaats 11, 1018 LL Amsterdam

Informatie over het Beheeracceptatieproces;
https://intranet.amsterdam.nl/kennis-beleid/ruimte-economie/stedelijk-beheer/thema'-stedelijk/beheeracceptatieproces/

Op dit bericht is een proclaimer van toepassing: amsterdam.nl/proclaimer

---

Van: 5.1.2,e <5.1.2,e @amsterdam.nl>
Verzonden: dinsdag 16 mei 2023 16:15
Aan: 5.1.2,e <5.1.2,e @amsterdam.nl>
CC: 5.1.2,e <5.1.2,e @amsterdam.nl>
Onderwerp: Medebeheercontract BIZ Jodenbreestraat

Hoi 5.1.2,e

Wil jij me nog een voorbeeld sturen van een medebeheercontract? De locatie waar ik die kan vinden op intranet mag ook.

Alvast bedankt voor jouw moeite!

Met vriendelijke groet,

5.1,2,e
5.1,2,e
Directie Stadswerken, afdeling Gebied & Gebruik

Gemeente Amsterdam

M 5.1,2,e
E 5.1,2,e @amsterdam.nl
linkedin.com/in/5.1,2,e

Fogostraat 1
1060 LJ Amsterdam
amsterdam.nl

Medebeheer Groen - Complexe aanvragen

Hieronder volgen de algemene voorwaarden en de specifieke spelregels voor complexe aanvragen.

Algemene voorwaarden

- Aanvragen voor groen medebeheer bij de gemeente geldt alleen voor groen in de openbare ruimte, dus niet voor groen in privaat eigendom of beheerd door woningbouwverenigingen.
- De toegewezen grond in medebeheer blijft altijd eigendom van de gemeente.
- Medebeheer is vrijwillig. Het werk wordt niet vergoed.
- Medebeheerder zorgt voor voldoende onderhoud en een verzorgde aanblik van in medebeheer uitgegeven groen en/of groenobjecten.
- Medebeheerder is verantwoordelijk voor het zelf afvoeren en scheiden van groenafval.
- Medebeheerder mag geen chemische bestrijdingsmiddelen gebruiken.
- De gemeente heeft het recht het groen medebeheer initiatief eenzijdig te beëindigen, bijvoorbeeld bij ondeugdelijk onderhoud of wanneer de regels niet in acht genomen worden. De medebeheerder (contactpersoon) wordt eerst op het achterstallig onderhoud of het niet naleven van regels (schriftelijk) aangesproken voordat verwijdering plaatsvindt van het groen medebeheer initiatief.
- De medebeheerder is vrij om het medebeheer te beëindigen en doet dit na opgaaf aan gemeente via de website.
- Gemeentelijke bomen en hagen worden niet in medebeheer uitgegeven. De gemeente blijft altijd verantwoordelijk voor het onderhoud van gemeentelijke bomen en hagen in het uitgegeven groen.
- Gemeente ziet bij voorkeur dat medebeheerders inheemse plantsoorten gebruiken.
- Het is medebeheerder niet toegestaan giftige beplanting of woekerende (invasieve) soorten te gebruiken.
- Naast voet- en fietspaden mag geen beplanting worden gebruikt die verwondingen (bijv. door doornen) kan veroorzaken.
- Medebeheerder ziet erop toe dat door de hoogte of grootte van de beplanting het zicht op de openbare ruimte voor verkeersdeelnemers niet wordt belemmerd.
- Ook mag het (overhangend) groen de doorloopruimte niet beperken.
- De bediening en bereikbaarheid van voorzieningen en straatmeubilair moet altijd mogelijk blijven.
- De toegang van nood en hulpdiensten mag nooit worden gehinderd.
- Het houden van dieren is bij groen medebeheer niet toegestaan.
- De gemeente kan jaarlijks niet alle aanvragen van groen medebeheer honoreren, ook zullen de aanvragen getoetst worden op wenselijkheid, haalbaar- en uitvoerbaarheid. Als de limiet is bereikt, zullen nieuwe aanvragen niet meer in behandeling worden genomen en op een reservelijst worden geplaatst.
- Medebeheerder bevestigt bij het aanvragen van een initiatief tot groen medebeheer dat hij kennis heeft genomen van de voorwaarden en spelregels en zich hieraan zal houden.

Complexe aanvraag

Aanvragen voor groen medebeheer bij de gemeente geldt alleen voor groen in de openbare ruimte. Een complexe medebeheer aanvraag gaat over alle medebeheer aanvragen die niet vallen onder de eerdergenoemde 'simpele' aanvragen zoals geveltuinen, boomspiegels en plantschalen en plantbakken omdat de vorm, afmeting of uitgangspunten niet overeenkomen met de simpele medebeheer mogelijkheden. Voorbeelden hiervan zijn moes- of heemtuinen, vlinderstroken, bloemenweides, nieuw aan te leggen groenvakken of -stroken.

Specifieke voorwaarden en spelregels

- Per aanvraag kunt u de aanvraag alleen doen met minimaal 2 andere huishoudens. Dit is afhankelijk van de grootte van het perceel. Ieder huishouden mag tot maximaal 15 m2 grond onderhouden. Als het gewenste perceel 45 m2 is dan moet de aanvraag door 3 huishoudens gedaan worden. Is het perceel bijvoorbeeld 60 m2, dan worden het 4 huishoudens. Alle huishoudens tekenen gezamenlijk voor het contract met de gemeenten. Ook de gegevens van alle andere medebeheerders dienen te worden opgegeven (naam, adres).
- Direct omwonenden van het beoogde medebeheer project moeten het eens zijn met de aanvraag. U dient bij de aanvraag een handtekeninglijst met schriftelijk akkoord (brief, mail) van direct omwonenden en eventuele eigenaren en/of begane grond bewoners (naam, adres, handtekening) aan te leveren.
- Het medebeheer initiatief moet in de openbare ruimte liggen, en moet voor iedereen toegankelijk blijven. Iedereen moet kunnen deelnemen aan het project (inbreng). De aanvragers wonen in de wijk.
- Alle gemeentelijke of gesubsidieerde voorzieningen blijven eigendom van de gemeente.
- Voor een medebeheertuin gelden de regels Openbare orde, zoals die zijn vastgelegd in de Algemeen Plaatselijke Verordening (APV). Bijvoorbeeld geen geluidsoverlast.
- Het beheer vindt plaats op vrijwillige basis (geen persoonlijke vergoeding).
- Doordat het project in de openbare ruimte ligt, kan het niet geëxploiteerd worden voor commerciële doeleinden en/ of door derde partijen in gebruik worden genomen. Tenzij de gemeente daarvoor apart toestemming heeft gegeven.
- Het medebeheer initiatief moet de initiatiefnemers worden onderhouden: watergeven, snoeien, bemesten, zwerfafval verwijderen.
- Het te beheren perceel heeft het jaarrond een verzorgde uitstraling.
- Er mogen geen chemische bestrijdingsmiddelen gebruikt worden.
- Er mogen geen dieren op het perceel gehouden worden.
- Er mogen geen objecten (schuttingen, beelden, bouwwerken e.d.) geplaatst worden.
- Er mogen geen bomen, hagen of houtvormende (prikkel)struiken of bamboe aangeplant worden, tenzij daar nadrukkelijk afspraken over zijn gemaakt, bijvoorbeeld voor het planten van vruchtenstruiken.
- De beheerde objecten zijn veilig voor voorbijgangers, d.w.z. er zijn geen scherpe hoeken, randen of uit stekende versieringen waaraan voorbijgangers zich zouden kunnen bezeren of hun kleding zouden kunnen beschadigen.
- Er kunnen kabels en leidingen in de strook zitten. Tijdens het onderhoud moet u rekening houden met de aanwezigheid daarvan. Schade aan de kabels of leidingen als gevolg van werkzaamheden zijn voor rekening voor de gebruiker.
- Nutsbedrijven hebben altijd toegang tot het perceel en schade die eventueel voortvloeit uit werkzaamheden zullen niet vergoed worden.
- In Amsterdam is de bodem op veel plaatsen verontreinigd. Het is hierdoor mogelijk dat er gezondheidsrisico's zijn als er vaak groenten van deze sterk verontreinigde grond worden gegeten. Daarom mogen er geen moestuinbakken of moestuinen in de volle grond aangelegd worden. Indien de grond toch gebruikt gaat worden als moestuin is dat geheel op eigen risico.
- Wanneer het stadsdeel een onveilige of ongewenste situatie constateert, moet de aanvrager deze direct verhelpen. Bij het nalaten daarvan heeft de gemeente het recht om het perceel terug in beheer te nemen.
- De grond blijft eigendom van de Gemeente Amsterdam.
- Aanvragen worden beoordeeld door medewerkers van de Gemeente om te bepalen of het initiatief voldoet aan de gestelde eisen en of het project gewenst is op de beoogde plek.
- Geen enkel medebeheer initiatief is gelijk. Het stadsdeel behoudt zich daarom het recht voor om verdere voorwaarden te stellen. Deze voorwaarden worden vastgelegd in de aanvullende afsprakenlijst.

From: "5.1,2,e"
Sent: *Wed, 24 May 2023 11:10:31 +0200*
To: "5.1,2,e" <5.1,2,e@amsterdam.nl>
Cc: "5.1,2,e" <5.1,2,e@amsterdam.nl>
Subject: *FW: Checkvraag Jodenbreestraat*
Attachments: *20230510 Jodenbreestraat - plantenbakken.pdf*

Hallo 5.1,2,e voorzichtigheidshalve adviseren wij een afstand van minimaal 5 meter voor plantenbakken t.o.v. de zebra.

Met vriendelijke groeten,

5.1,2,e
5.1,2,e Verkeer & Vervoer
Expertisecentrum Gebied en Gebruik, Stadswerken

Gemeente Amsterdam

M 5.1,2,e
5.1,2,e @amsterdam.nl

Jacob Bontiusplaats 11, 1018 LL Amsterdam
Postadres: Postbus 16705, 1001 RE Amsterdam
www.amsterdam.nl

Werkdagen: ma, di, wo, do

Van: 5.1,2,e < >
Verzonden: dinsdag 16 mei 2023 16:37
Aan: 5.1,2,e <5.1,2,e @amsterdam.nl>
CC: 5.1,2,e <5.1,2,e @amsterdam.nl>; 5.1,2,e <5.1,2,e @amsterdam.nl>
Onderwerp: Checkvraag Jodenbreestraat

Beste collega,

Op aangeven van collega 5.1,2,e verzoek ik jullie vriendelijk om advies.

In de Jodenbreestraat zijn we voornemens om 8 plantenbakken (afmeting L180xB180xH45) te plaatsen volgens bijgaande tekening. Er kan mogelijk nog een extra plantenbak worden geplaatst (zie de rode pijl in het ontwerp). Deze zou echter mogelijk te dicht (ca. 2 m) bij het zebrapad komen te staan.
Vanwege alle andere elementen in de openbare ruimte aldaar is er nagenoeg geen ruimte om te verschuiven.
Wat is jullie advies? Deze bak plaatsen (al dan niet onder voorwaarden) of niet?

Ik ben erg benieuwd naar jullie advies en alvast bedankt voor jullie moeite!

Met vriendelijke groet,

5.1,2,e
5.1,2,e
Directie Stadswerken, afdeling Gebied & Gebruik

Gemeente Amsterdam

M 5.1,2,e
E 5.1,2,e @amsterdam.nl
linkedin.com/in/ 5.1,2,e

Fogostraat 1
1060 LJ Amsterdam
amsterdam.nl

From: "5.1,2,e "
Sent: *Wed, 24 May 2023 14:21:07 +0200*
To: "5.1,2,e " <5.1,2,e @amsterdam.nl>
Cc: "5.1,2,e " <5.1,2,e @amsterdam.nl>
Subject: *FW: Checkvraag Jodenbreestraat*
Attachments: *20230510 Jodenbreestraat - plantenbakken.pdf*

Hoi 5.1,2,e

Gezien onderstaand advies denk ik dat de negende bak een lastige wordt om te realiseren. Mee eens?
Zo ja, dan ga ik vanaf nu uit van 8 bakken conform jouw tekening.

Met vriendelijke groet,

5.1,2,e
5.1,2,e
Directie Stadswerken, afdeling Gebied & Gebruik

Gemeente Amsterdam

M 5.1,2,e
E 5.1,2,e @amsterdam.nl
linkedin.com/in/5.1,2,e

Fogostraat 1
1060 LJ Amsterdam
amsterdam.nl

Van: 5.1,2,e <5.1,2,e @amsterdam.nl>
Verzonden: woensdag 24 mei 2023 11:11
Aan: 5.1,2,e <5.1,2,e @amsterdam.nl>
CC: 5.1,2,e <5.1,2,e @amsterdam.nl>
Onderwerp: FW: Checkvraag Jodenbreestraat

Hallo 5.1,2,e voorzichtigheidshalve adviseren wij een afstand van minimaal 5 meter voor plantenbakken t.o.v. de zebra.

Met vriendelijke groeten,

5.1,2,e
5.1,2,e Verkeer & Vervoer
Expertisecentrum Gebied en Gebruik, Stadswerken

Gemeente Amsterdam

M 5.1,2,e
5.1,2,e @amsterdam.nl

5.1,2,e 11, 1018 LL Amsterdam
Postadres: Postbus 16705, 1001 RE Amsterdam
www.amsterdam.nl

Werkdagen: ma, di, wo, do

From: "5.1.2,e "
Sent: Wed, 24 May 2023 14:32:15 +0200
To: "5.1.2,e " <5.1.2,e @amsterdam.nl>
Cc: "5.1.2,e " <5.1.2,e @amsterdam.nl>
Subject: RE: Checkvraag Jodenbreestraat

Hoi

Gezien de hoogte van de bak ben ik hier niet bang voor gevaarlijke situaties, zeker niet als we de beplanting er op af stemmen.
Maar ik zal er geen halszaak van maken.

Met vriendelijke groet,

5.1.2,e
5.1.2,e *openbare ruimte*

Gemeente Amsterdam
Ruimte & Duurzaamheid

5.1.2,e
5.1.2,e @amsterdam.nl

Van: 5.1.2,e <5.1.2,e @amsterdam.nl>
Verzonden: woensdag 24 mei 2023 14:21
Aan: 5.1.2,e <5.1.2,e @amsterdam.nl>
CC: 5.1.2,e <5.1.2,e @amsterdam.nl>
Onderwerp: FW: Checkvraag Jodenbreestraat

Hoi 5.1.2,e

Gezien onderstaand advies denk ik dat de negende bak een lastige wordt om te realiseren. Mee eens?
Zo ja, dan ga ik vanaf nu uit van 8 bakken conform jouw tekening.

Met vriendelijke groet,

5.1.2,e
5.1.2,e
Directie Stadswerken, afdeling Gebied & Gebruik

Gemeente Amsterdam

M 5.1.2,e
E 5.1.2,e @amsterdam.nl
linkedin.com/in/5.1.2,e

Fogostraat 1
1060 LJ Amsterdam
amsterdam.nl

Van: 5.1.2,e <5.1.2,e @amsterdam.nl>
Verzonden: woensdag 24 mei 2023 11:11

From: "5.1.2,e "
Sent: Thu, 1 Jun 2023 15:09:32 +0200
To: "5.1.2,e " <5.1.2,e @amsterdam.nl>; "5.1.2,e '" <5.1.2,e @gmail.com>; "5.1.2,e '" <5.1.2,e @5.1.5 >; "5.1.2,e '" <5.1.2,e 5.1.2,e >
Cc: "5.1.2,e " <5.1.2,e @amsterdam.nl>; "5.1.2,e @balance.nl'" <5.1.2,e @balance.nl>
Subject: Contactgegevens 5.1.2,e

Hoi allen,

Zoals afgesproken met 5.1.2,e hierbij de contactgegevens van mijn opvolger 5.1.2,e

5.1.2,e @amsterdam.nl
(5.1.2,e

5.1.2,e is op de hoogte van de stand van zaken van project vergroening Jodenbreestraat. De stappen die nog genomen moeten worden zijn:

1) Beplantingsplan en bestellijst opleveren;
2) Bakken en benodigdheden beplanting (planten, aarde en iemand die het werk uitvoert) bestellen (levertijd bakken ca. 6wk.) @5.1.2,e tzt hebben we inkooporders nodig (o.b.v. offerte) vanuit de budgethouder;
3) O.b.v. exacte leveringsdatum een TVM (tijdelijke verkeersmaatregel) regelen. Verwachte uitvoering medio september;
4) Nazorg/ onderhoud regelen.

Ik vermoed dat we de komende periode nog wel even contact hebben. Mocht dat toch anders lopen dan dank ik jullie alvast hartelijk voor de prettige samenwerking!

Met vriendelijke groet,

5.1.2,e
5.1.2,e
Directie Stadswerken, afdeling Gebied & Gebruik

Gemeente Amsterdam

M 5.1.2,e
E 5.1.2,e @amsterdam.nl
linkedin.com/in/5.1.2,e

Fogostraat 1
1060 LJ Amsterdam
amsterdam.nl

Uitslag Centrum Algemeen / West / Oost			Beschikbaar budget:		5.1,2,b
			Budget over:		
Titel	Gebied	Thema	Stemmen	Budget	Budget opgeteld
4.1,4					
Fleurige plantenbakken in de Jodenbreestraat	Centrum Oost	Groen en Duurzaamheid	3879	€ 20.000	€ 80.500
4.1,4					
				5.1,1,c	

id	title	extraData.area	extraData.theme	yes	budget	Budget opgeteld
4.1,4						
40262	Fleurige plantenbakken in de Jodenbreestraat 2.0	Centrum Oost	Groen	5566	€ 40.000	€ 120.000
4.1,4						
					5.1,1,c	
					5.1,1,c	
					5.1,1,c	

Gemeente Amsterdam

Bezoekadres
Amstel 1
1011 PN Amsterdam

Postbus 202
1000 AE Amsterdam
Telefoon 14 020
amsterdam.nl

Retouradres: Postbus 202, 1000 AE Amsterdam

Aan

Datum 8 juni 2023

Behandeld door 5.1.2,e 5.1.2,e @amsterdam.nl
Onderwerp Beslis mee over de besteding van € 300.000,- in stadsdeel Centrum

Geachte M (heer)/V (mevrouw) + Achternaam,

Met veel plezier bieden wij alle bewoners van stadsdeel Centrum van 12 jaar en ouder een persoonlijke stemcode aan. Met deze code kunt u meebeslissen over de besteding van € 300.000,- in het stadsdeel. Dit doet u door van 9 augustus tot en met 9 september 2021 te stemmen via de website centrumbegroot.amsterdam.nl. De winnaars worden op 21 september bekend gemaakt in de vergadering van de stadsdeelcommissie.

Hoe werkt het?

- Ga op internet naar de pagina Centrumbegroot.amsterdam.nl
- Ga naar 'Stemmen'
- Selecteer de plannen die u graag uitgevoerd wilt zien, opgeteld tot maximaal € 300.000,- (u kunt ook stoppen bij een bedrag dat lager ligt dan € 300.000,-)
- Stem met de persoonlijke stemcode onderaan deze brief
- De plannen met de meeste stemmen worden uitgevoerd

Waarom doen we dit?

Stadsdeel Centrum heeft € 300.000,- beschikbaar voor de uitvoering van plannen die door bewoners en ondernemers zijn ingediend. Bewoners van Centrum kunnen dit budget verdelen en zo bepalen welke plannen worden uitgevoerd. Wij vinden het belangrijk dat u kunt aangeven wat nodig is in uw buurt, omdat we ervan uitgaan dat u dit het beste weet.

Wat vooraf ging

Van 22 maart tot en met 26 april 2021 konden bewoners, ondernemers en organisaties plannen indienen. Dat leidde tot maar liefst 95 plannen. 75 plannen kregen meer dan 50 *likes* en werden getoetst op haalbaarheid. Dat leverde 39 haalbare plannen op. Deze 39 plannen staan nu online. Op de website kunt u filteren op gebied en thema om het stemmen makkelijker te maken.

Vragen en Hulp
Heeft u vragen over het project en heeft u het antwoord niet kunnen vinden op de website Centrumbegroot.amsterdam.nl? Neem dan contact op met projectleider 5.1,2,e via 5.1,2,e@amsterdam.nl. Als u moeite heeft met het online stemmen, vraag dan hulp aan familieleden, vrienden of uw buren.

U kunt ook langsgaan bij de buurthuizen bij u in de buurt. Daar zijn mensen aanwezig die u kunnen helpen. Neem dan wel deze brief mee en uw legitimatiebewijs.

Claverhuis
Elandsgracht 70

Witte Boei
Kleine Wittenburgerstraat 201

Reel
Tussen de bogen 16

De Boomspijker
Recht Boomssloot 52

Stemmen voor anderen? Dat kan. Neem dan van diegene een kopie van het paspoort en een schriftelijk akkoord mee.

Met vriendelijke groet,

Namens het dagelijks bestuur en de stadsdeelcommissie van Stadsdeel Centrum,

Dehlia Timman (Voorzitter)
Ilse Griek
Micha Mos

Uw persoonlijke stemcode:

Te gebruiken door [voorletters + achternaam bewoner]:

Gemeente Amsterdam

Bezoekadres
Amstel 1
1011 PN Amsterdam

Postbus 202
1000 AE Amsterdam
Telefoon 14 020
amsterdam.nl

Retouradres: Postbus 202, 1000 AE Amsterdam

Aan

Datum 20 juli 2020

Behandeld door 5.1.2.e 5.1.2.e @amsterdam.nl
Onderwerp Beslis mee over de besteding van € 500.000 in stadsdeel Centrum

Geachte M (heer)/V (mevrouw) + Achternaam,

Met veel plezier bieden wij alle bewoners van stadsdeel Centrum van 10 jaar en ouder een persoonlijke stemcode aan. Met deze code kunt u meebeslissen over de besteding van € 500.000 in het stadsdeel. Dit doet u door van 22 juli tot en met 26 augustus 2020 te stemmen via de website Centrumbegroot.amsterdam.nl. De winnaars worden op 8 september bekend gemaakt in de vergadering van de stadsdeelcommissie.

Hoe werkt het?

- Ga op internet naar de pagina Centrumbegroot.amsterdam.nl
- Ga naar 'Stemmen'
- Selecteer de plannen die u graag uitgevoerd wilt zien, opgeteld tot maximaal € 500.000,- (u kunt ook stoppen bij een bedrag dat lager ligt dan €500.000,-)
- Stem met de persoonlijke stemcode onderaan deze brief
- De plannen met de meeste stemmen worden uitgevoerd

Waarom doen we dit?

Stadsdeel Centrum heeft €500.000 beschikbaar voor de uitvoering van plannen die door bewoners, ondernemers en maatschappelijke organisaties zijn ingediend. Bewoners van Centrum kunnen dit budget verdelen en zo bepalen welke plannen worden uitgevoerd. Wij vinden het belangrijk dat u kunt aangeven wat nodig is in uw buurt, omdat we ervan uitgaan dat u dit het beste weet.

Vijf ton drie gebieden

Dit jaar zijn er voor de plannen op de Oostelijke eilanden en de Haarlemmerhouttuinen aparte budgetten beschikbaar. Voor de plannen op de Oostelijke eilanden is dit 150.000 euro en voor de plannen in de Haarlemmerhouttuinen 100.000 euro. Over de overige plannen voor de rest van Centrum kan 250.000 euro verdeeld worden. Doordat er verschillende budgetten zijn toegekend, maken de plannen voor de Oostelijke Eilanden en de Haarlemmerhouttuinen meer kans om

uitgevoerd te worden. Er is namelijk geen concurrentie met de plannen voor de rest van het Centrum.

Wat vooraf ging..
Van 2 maart tot en met 27 mei 2020 konden bewoners, ondernemers en maatschappelijke organisaties plannen indienen. Dat leidde tot maar liefst 173 plannen! 119 plannen kregen meer dan 50 *likes* en werden getoetst op haalbaarheid. Dat leverde 85 haalbare plannen op. Deze plannen zijn voorgelegd aan de stadsdeelcommissie zodat zij konden kiezen welke plannen terug geplaatst worden op de stemsite. De stadsdeelcommissie heeft op 23 juni besloten dat bewoners over al deze 85 plannengeld kunnen verdelen in plaats van een kleiner aantal plannen hiervoor te selecteren. Deze 85 plannen staan nu online. Op de website kunt u filteren op gebied en thema om het stemmen makkelijker te maken.

Vragen & Hulp
Heeft u vragen over het project en heeft u het antwoord niet kunnen vinden op de website Centrumbegroot.amsterdam.nl? Neem dan contact op met projectleider 5.1,2,e via 5.1,2,e @amsterdam.nl.
Als u moeite heeft met het online stemmen, vraag dan hulp aan familieleden, vrienden of uw buren. Als je jonger bent dan 12 jaar vragen we je of je het stemmen samen met een volwassen wilt doen.

U kunt ook langsgaan bij de buurthuizen bij u in de buurt. Daar zijn mensen aanwezig die u kunnen helpen. Neem dan wel deze brief mee en uw legitimatiebewijs.

Claverhuis
Elandsgracht 70

Witte Boei
Kleine Wittenburgerstraat 201

Reel
Tussen de bogen16

De Boomspijker
Recht Boomssloot 52

Stemmen voor anderen? Dat kan. Neem dan van diegene een kopie van het paspoort en een schriftelijk akkoord mee.

Met vriendelijke groet,
Namens het dagelijks bestuur en de stadsdeelcommissie van Stadsdeel Centrum,

Mascha ten Bruggencate (Voorzitter)
Ilse Griek
Micha Mos

Uw persoonlijke stemcode:



Te gebruiken door [voorletters + achternaam bewoner]:

Datum vandaag	17-7-2023	Eerste maandag v/d startweek										
Huidige weeknr.	29	Week [start]										
Boomnummer	Plaats/ Stadsdeel	Wijk	Wijknummer	Buurt	Straat	Huisnr.	Toevoeging	X	Y	Programma	Deelopdracht	opmerkingen over type locatie
340861	Centrum	Weesperbuurt/Plantage	8	Waterloopleinbuurt	Jodenbreestraat			122004,681	486883,439			Ophooglaag voor WO II
340867	Centrum	Weesperbuurt/Plantage	8	Waterloopleinbuurt	Jodenbreestraat			122021,477	486879,432			Ophooglaag voor WO II
340874	Centrum	Weesperbuurt/Plantage	8	Waterloopleinbuurt	Jodenbreestraat			121976,120	486910,445			Ophooglaag voor WO II
340875	Centrum	Weesperbuurt/Plantage	8	Waterloopleinbuurt	Jodenbreestraat			121965,476	486917,749			Ophooglaag voor WO II
340876	Centrum	Weesperbuurt/Plantage	8	Waterloopleinbuurt	Jodenbreestraat			121956,611	486916,139			Ophooglaag voor WO II
340877	Centrum	Weesperbuurt/Plantage	8	Waterloopleinbuurt	Jodenbreestraat			121955,984	486924,155			Ophooglaag voor WO II
340878	Centrum	Weesperbuurt/Plantage	8	Waterloopleinbuurt	Jodenbreestraat			121941,695	486926,253			Ophooglaag voor WO II
340887	Centrum	Weesperbuurt/Plantage	8	Waterloopleinbuurt	Jodenbreestraat			121939,307	486935,838			Ophooglaag voor WO II
340892	Centrum	Weesperbuurt/Plantage	8	Waterloopleinbuurt	Jodenbreestraat			121948,798	486929,210			Ophooglaag voor WO II
340918	Centrum	Weesperbuurt/Plantage	8	Waterloopleinbuurt	Jodenbreestraat			121930,221	486941,796			Ophooglaag voor WO II
340924	Centrum	Weesperbuurt/Plantage	8	Waterloopleinbuurt	Jodenbreestraat			121926,780	486936,478			Ophooglaag voor WO II
340939	Centrum	Weesperbuurt/Plantage	8	Waterloopleinbuurt	Jodenbreestraat			121987,796	486894,567			Ophooglaag voor WO II
340944	Centrum	Weesperbuurt/Plantage	8	Waterloopleinbuurt	Jodenbreestraat			122004,595	486891,005			Ophooglaag voor WO II
340946	Centrum	Weesperbuurt/Plantage	8	Waterloopleinbuurt	Jodenbreestraat			121997,086	486888,385			Ophooglaag voor WO II
340948	Centrum	Weesperbuurt/Plantage	8	Waterloopleinbuurt	Jodenbreestraat			122012,459	486885,501			Ophooglaag voor WO II
340951	Centrum	Weesperbuurt/Plantage	8	Waterloopleinbuurt	Jodenbreestraat			121966,712	486909,062			Ophooglaag voor WO II
340959	Centrum	Weesperbuurt/Plantage	8	Waterloopleinbuurt	Jodenbreestraat			121996,255	486896,513			Ophooglaag voor WO II
340964	Centrum	Weesperbuurt/Plantage	8	Waterloopleinbuurt	Jodenbreestraat			122066,975	486838,849			Ophooglaag voor WO II
340987	Centrum	Weesperbuurt/Plantage	8	Waterloopleinbuurt	Jodenbreestraat			122013,155	486877,485			Ophooglaag voor WO II
340991	Centrum	Weesperbuurt/Plantage	8	Waterloopleinbuurt	Jodenbreestraat			122022,919	486870,966			Ophooglaag voor WO II
340994	Centrum	Weesperbuurt/Plantage	8	Waterloopleinbuurt	Jodenbreestraat			122038,902	486867,632			Ophooglaag voor WO II
341001	Centrum	Weesperbuurt/Plantage	8	Waterloopleinbuurt	Jodenbreestraat			122057,563	486847,146			Ophooglaag voor WO II
341002	Centrum	Weesperbuurt/Plantage	8	Waterloopleinbuurt	Jodenbreestraat			122057,071	486855,049			Ophooglaag voor WO II
341003	Centrum	Weesperbuurt/Plantage	8	Waterloopleinbuurt	Jodenbreestraat			122049,089	486852,988			Ophooglaag voor WO II
341004	Centrum	Weesperbuurt/Plantage	8	Waterloopleinbuurt	Jodenbreestraat			122048,189	486861,117			Ophooglaag voor WO II
341005	Centrum	Weesperbuurt/Plantage	8	Waterloopleinbuurt	Jodenbreestraat			122040,003	486859,169			Ophooglaag voor WO II
341006	Centrum	Weesperbuurt/Plantage	8	Waterloopleinbuurt	Jodenbreestraat			122030,784	486865,684			Ophooglaag voor WO II
347140	Centrum	Weesperbuurt/Plantage	8	Waterloopleinbuurt	Jodenbreestraat			121949,697	486921,081			Ophooglaag voor WO II
347141	Centrum	Weesperbuurt/Plantage	8	Waterloopleinbuurt	Jodenbreestraat			121935,458	486930,634			Ophooglaag voor WO II

								Vooronderzoek/QuickScan/Puntbronnencheck: Kolommen te vullen met vooronderzoek door IB of
oce verdacht (explosieven)	Tram-/ metrolijnen	Japanse Duizendknoop	zonekaart BKK	verdachte locatie	onderzoek bekend?	naam uitgevoerd bodemonderzoek	verwachte of bekende grondwaterstand	PFAS verwachting
niet verdacht	nee	nee	C	verdacht	Ja	aanvullend bodem-, asbest- en verhardingsonderzoek		PFOS/PFOA-Vrij toepasbaar

onderzoeksbureau						
Asbest verwachting	bovengrond kwaliteit HO (0-50)	ondergrond kwaliteit HO (50-100)	veiligheidsklasse HO	kritische parameter(s) bij verhoogde veiligheidsklasse HO	vervolgstappen nodig? Zo 'ja' welk type onderzoek hiernaast met 'ja' invullen	ARVO2020 onderzoek
asbest analytisch niet aangetoond	Industrie	Industrie	Basishygiëne		nee	nee
asbest analytisch niet aangetoond	Industrie	Industrie	Basishygiëne		nee	nee
asbest analytisch niet aangetoond	Wonen	Wonen	Geen voorlopige veiligheidsklasse		nee	nee
asbest analytisch niet aangetoond	Industrie	Industrie	Basishygiëne		nee	nee
asbest analytisch niet aangetoond	Industrie	Industrie	Basishygiëne		nee	nee
asbest analytisch niet aangetoond	Industrie	Industrie	Basishygiëne		nee	nee
asbest analytisch niet aangetoond	Industrie	Industrie	Basishygiëne		nee	nee
asbest analytisch niet aangetoond	Industrie	Industrie	Basishygiëne		nee	nee
asbest analytisch niet aangetoond	Industrie	Industrie	Basishygiëne		nee	nee
asbest analytisch niet aangetoond	Industrie	Industrie	Basishygiëne		nee	nee
asbest analytisch niet aangetoond	Wonen	Wonen	Geen voorlopige veiligheidsklasse		nee	nee
asbest analytisch niet aangetoond	Wonen	Wonen	Geen voorlopige veiligheidsklasse		nee	nee
asbest analytisch niet aangetoond	Wonen	Wonen	Geen voorlopige veiligheidsklasse		nee	nee
asbest analytisch niet aangetoond	Industrie	Industrie	Basishygiëne		nee	nee
asbest analytisch niet aangetoond	Industrie	Industrie	Basishygiëne		nee	nee
asbest analytisch niet aangetoond	Wonen	Wonen	Geen voorlopige veiligheidsklasse		nee	nee
asbest analytisch niet aangetoond	Achtergrondwaarde	Achtergrondwaarde	Geen voorlopige veiligheidsklasse		nee	nee
asbest analytisch niet aangetoond	Industrie	Industrie	Basishygiëne		nee	nee
asbest analytisch niet aangetoond	Industrie	Industrie	Basishygiëne		nee	nee
asbest analytisch niet aangetoond	Industrie	Industrie	Basishygiëne		nee	nee
asbest analytisch niet aangetoond	Achtergrondwaarde	Achtergrondwaarde	Geen voorlopige veiligheidsklasse		nee	nee
asbest analytisch niet aangetoond	Industrie	Industrie	Basishygiëne		nee	nee
asbest analytisch niet aangetoond	Industrie	Industrie	Basishygiëne		nee	nee
asbest analytisch niet aangetoond	Industrie	Industrie	Basishygiëne		nee	nee
asbest analytisch niet aangetoond	Industrie	Industrie	Basishygiëne		nee	nee
asbest analytisch niet aangetoond	Industrie	Industrie	Basishygiëne		nee	nee
asbest analytisch niet aangetoond	Industrie	Industrie	Basishygiëne		nee	nee
asbest analytisch niet aangetoond	Industrie	Industrie	Basishygiëne		nee	nee

Voorgestelde aanvullende bodemonderzoeksprogramma: In te vulle		
Asbest NEN 5707 onderzoek	PFAS onderzoek	dioxines onderzoek
nee	nee	nee
nee	nee	nee
nee	nee	nee