vliesgevel 30min wbdbo

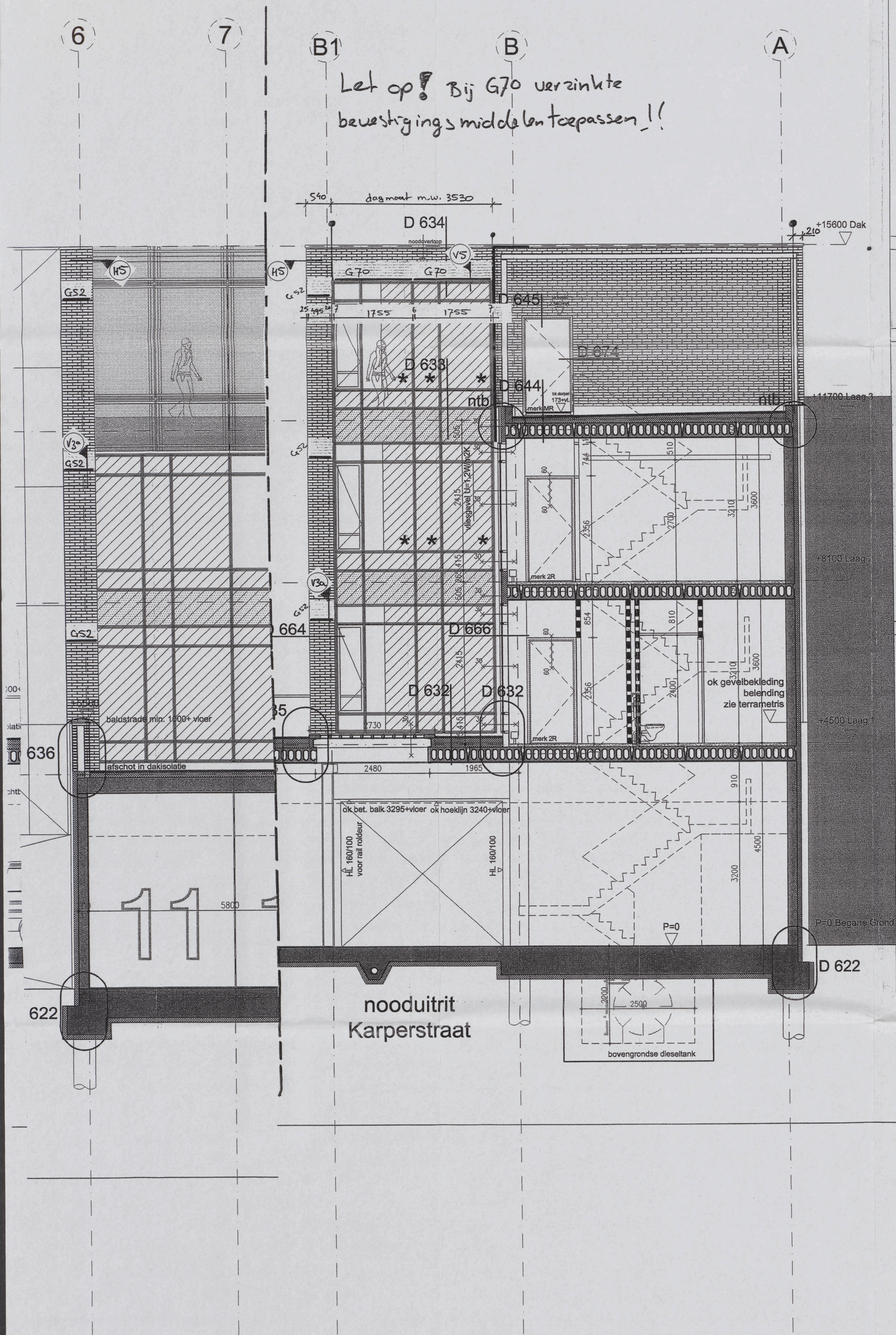

Materialen renvooi

- baksteen, waalformaat, laagmaat 60mm (50mm baksteendikte+10mm voeg)
- kalkzandsteen
- gasbeton
- prefab beton
- beton in het werk gestort
- metalstud wanden
- isolatie
- cementdekvloer
- binnenpui
- * gelaagd glas (braakwerend)
- dm 850 / sl 2356 — dm= dagmaat; sl= stijllengte

Bouwkundig renvooi

Bedrijfspand met garage, appartementen

Bouwkundige omschrijving

fundering	: In het werk te storten gewapende funderingsbalken op een werkvloeren van schrale beton en prefab betonnen palen, volgens tekening en berekening constructeur.
draagconstructie	: in het werk gestorte betonnen draagconstructie volgens tekeningen en berekeningen constructeur
gevelopbouw	: spouwmuur 340mm (Rc=3,0m2K/W) buitenblad; metselwerk 100mm, luchtspouw 40mm, minerale isolatiewol 100mm, binnenblad kalkzandsteen 100mm.
gevelvulling	: thermisch ontkoppelde aluminium vliesgevels, daar waar vereist v.v. gelaagd, doorzichtig isolatieglas. glasdikte conform NEN 2608.
begane grondvloer	: geisoleerde betonvloer v.v. cementdekvloer, volgens tekeningen en berekeningen constructeur
verdiepingsvloer	: voorgespannen breedplaat elementen vloer v.v. cementdekvloer, volgens tekeningen en berekeningen constructeur
dekvloer.	: voorgespannen breedplaat elementen vloer v.v. cementdekvloer, volgens tekeningen en berekeningen constructeur
dakisolatie.	: druivaste brandvertragende isolatie Rc2.5 m2K/W, de isolatie en dakbedekking ballasten met schoon grind, onder de isolatie een mandragende dampremmende laag.
dakbedekking	: 2 laags APP gemodificeerd bitumineuze dakbedekking.
riolering hemelwaterafvoer	: gescheiden systeem, alle binnenleidingen uitgevoerd in PVC, aanleg conform NEN 2572 en NEN 3213, vuilwater, schoon- water en terreinwater leidingen onder vrij verval naar openbaar riool. Volgens berekeningen en tekeningen installateur.
verwarmings install.	: de ruimten worden voorzien van een centrale verwarmingsinstallatie, individueel regelbaar, capaciteit volgens berekeningen installateur
electrische install.	: conform NEN 1010 alsmede eisen gesteld door het plaatselijk energie bedrijf.
mechanische ontl.	: alle toiletten, garderoberuimten, bergingen en inpandige ruimten mechanisch afzuigen conform bouwbesluit.
waterleiding	: uitvoeren in koper, hatharde soldeerverbindingen, aanleg conform NEN 1006 en eisen gesteld door het plaatselijk waterleidingbedrijf.
sanitair	: aanbrengen conform NEN 1070.
ventilatie	: mechanische ventilatie
lift installaties	: liftschacht uitvoeren volgens art. 4.72 van het bouwbesluit

Symbolen brandveiligheid

- Deur, die zelfsluitend is uitgevoerd en in kombinatie met het kozijn een WBDBO bezit van ten minste 60 minuten, en is te openen zonder een los voorwerp te gebruiken. sponning diepte minimaal 25mm
- WBDBO > 60minuten conform NEN 6068
- WBDBO > 30minuten conform NEN 6068
- decentraal werkende noodverlichtingsarmaturen v.v. transparante plaat kleur groen met in wit het vlucht pictogram, geheel conform NEN 6088
- decentraal werkende noodverlichtingsarmaturen v.v. tansparante plaat kleur groen met in wit het uitgang pictogram, geheel conform NEN 6088
- NV RM — noodverlichting / rookmelder
- 30m' 3/4" — brandslanghaspel in kast lengte 20 meter, ø 3/4" voorzien van een handbrandmelder
- H — handblusser, slow-whoop, handbrandmelder,zwaailicht
- BMC — brandmeldcentrale

Brandveiligheidsvoorschriften

algemeen	: installatie in overleg en ten genoegen van de brandweer Amsterdam.
vluchtwegen	: 30 minuten brandwerend volgens NEN 6069, kozijnen uitvoeren in hardhout of staal v.v. sponningdiepte 25mm
noodverlichting	: decentraal werkende noodverlichtingsarmaturen v.v. transparante plaat kleur groen met in wit het vlucht pictogram, geheel conform NEN 6088
afwerkmaterialen	: afwerkmaterialen voldoen tenminste aan klasse II bijdrage aan de brandvoortplanting niet groter dan 2,2 m-1 volgens de NEN 6066
stanghaspels	: aanbrengen overeenkomstig NEN-EN 671-1 o.v.v. slang diameter en slanglengte, minimale watertevering 24 l/min. De brandslanghaspels worden ondergebracht in kasten conform NEN-EN 671-1 en voorzien van markering conform NEN 3011.
nooduitgangen	: de deuren welke als paniekuitgang zijn aangemerkt zullen van binnenuit te openen zijn zonder gebruikmaking van losse voorwerpen.
brandloopdeuren	: de brandlooppdeuren 60 minuten brandwerend uitvoeren, deuren zelfsluitend uitvoeren, kozijnen uitvoeren in hardhout of staal v.v. sponningdiepte 25mm
brandcompartimenten	: staalconstructie 60min brandwerend bekleed, volgens de NEN 6069
schachten	: alle schachten dienen 60min WBDBO te worden uitgevoerd
doorvoeringen	: doorvoeringen door brandcompartimenteringswanden en verdiepings-scheidende vloeren dienen een brandwerendheid te bezitten minimaal gelijk aan de aan het bouwdeel te eisen brandwerendheid.
Ontruimings-alarminstallatie:	: volgens NEN 2575. Het gebouw zal worden uitgerust met een ontruimingsalarminstallatie type C, incl. noodverlichting.

Eisen ten aanzien van gezondheid

Wering van vocht van buiten:	: Volgens NEN 2778. Het bouwwerk heeft een zodanige uitwendige scheidings constructies, dat het binnendringen van vocht in verblijfs gebieden, toiletruimten en badruimten voldoende wordt beperkt.
Wering van vocht van binnen:	: Volgens NEN 2778. Een constructie die de scheiding vormt tussen een natte ruimte en een andere gesloten ruimte, buitenlucht, de grond of het water mag ter beperking van het kunnen binnendringen van vocht in de constructie, aan de naar de natte ruimte toegekeerde oppervlakte tot een hoogte van 1m boven de vloer, gemiddeld geen grotere wateropname hebben dan 0,2 kg/(m2.s1/2).
Afvoer van afvalwater, fecaliën en hemelwater:	: Volgens NEN 3215. Afvoer van afvalwater, fecaliën en hemelwater vindt plaats in een gescheiden systeem. Dimensionering volgens opgaaf install.
Luchtverversing van verblijfs-, toilet, en badruimte:	: Volgens NEN 1087, volgens het bouwbesluit. (>1,3dm3/s per m2) Dimensionering volgens opgaaf installateur
Daglicht:	: Volgens NEN 2057. Het bouwwerk is zodanig dat daglicht in voldoende mate kan toetreden.
voorziening voor het weren van ratten en muizen:	: Het te bouwen bouwwerk is zodanig dat het binnendringen van ratten en muizen wordt tegengegaan. Een uitwendige scheidingsconstructie heeft géén openingen die breder zijn dan 0,01 m. Dit geldt niet voor een afsluitbare opening en een opening die de uitmonding is van een voorziening voor: a.o; luchtverversing, de afvoer van rook of de ont- en beluchting van een voorziening voor de afvoer van afvalwater en fecaliën.
Geluidwering uitwendige scheidingsconstructie:	: volgens NEN 5077. Een uitwendige scheidingsconstructie die de scheiding vormt tussen een verblijfsgebied en de buitenlucht, heeft een bepaalde karakteristieke geluidwering die niet kleiner is dan het verschil tussen de, geluidsbelasting van die scheidingsconstructie en 35 dB(A), met een minimum van 20 dB(A).

Eisen ten aanzien van energiezuinigheid

isolatie gevel:	: Volgens NEN 1068. Een uitwendige scheidingsconstructie van een verblijfsgebied, een toiletruimte of een badruimte, heeft een volgens NEN 1068 bepaalde warmteweerstand van ten minste 3.0 m2.K/W. Isolerende beglazing, HR++ glas, (U=1,2W/mK).
isolatie dak:	: Volgens NEN 1068. Polystyreen afschotisolatie (16mm./m1) met een min. dikte van 90mm, (Rc=3.0m2K/W).
isolatie begane grondvloer:	: Volgens NEN 1068. Polystyreen met een min. dikte van 90mm (Rc=3.0m2K/W)
Energie prestatie coëfficiënt	: Volgens NEN 2916, zie berekening installateur.
Lucht en waterdichtheid	: Volgens NEN 2778, NEN 2690 Een uitwendige scheidingsconstructie van een verblijfsgebied, heeft een voldoende water- en luchtdichtheid en bescherming tegen optrekkende vocht
NUTS voorzieningen	: Meterkasten en andere nutsvoorzieningen volgens eisen van plaatselijke nutsbedrijven. De diverse aansluitingen t.p.v. de meterkasten d.m.v. mantelbuizen volgens opgave nutsbedrijven.

Eisen ten aanzien van toegankelijkheid

Toegankelijkheidssector	: Het gehele gebouw voldoet aan de toegankelijkheidssector
Vrije doorgang	: Breedte vrije doorgang minimaal 850mm. In afwijking van het bovenstaande geld dat de vrije doorgang in een toegankelijkheidsector minimaal 1100mm bedraagt.
Toiletten	: minimaal vloeroppervlakte 900x1200mm.
aanwezigheid toiletten	: eis volgens Bouwbestuit, 1 toilet per 360m2 GBO

Eisen ten aanzien van veiligheid

Trappen	: Volgens bouwbestuit Artikel 2.28. De hoofdtrappen hebben een minimale breedte van 1.1m, een maximal optrede van 0.21m, een minimale aantrede van 0.21m. De maximale hoogte van de trap bedraagt 4m. De vluchttrappen hebben een minima breedte van 0.8m en een maximale optrede van 0.21m, een minimale aantrede van 0.185m. De maximale hoogte van de trap bedraagt 4m.
Doorvalbeveiliging	: indien glas als doorvalbeveiliging wordt toegepast dan uitvoeren als gelaagd glas. Al de doorvalbeveiligingen voldoen aan artikel 2.17 van het Bouwbestuit.
Bouwveiligheidsplan en toegankelijkheid van de bouwplaats.	: Dit wordt in overleg met de aannemer (zodra deze bekend is) opgesteld en aangeleverd.

Oppervlakten

	verkeersr.	verblijfsr.	gebr.opp.	BVO.	WO.
beg.grond	165.1 m2	0.0m2	1132.5m2	1450 m2	1297.6m2
1e. verd.	209.9 m2	437.9m2	169.4m2	958 m2	817.2m2
2e. verd.	209.9 m2	466.5m2	144.2m2	958 m2	820.6m2
3e. verd.	161.8 m2	217.0m2	49.0m2	519 m2	427.8m2
totaal	746.7 m2	1121.4m2	1495.1m2	3885 m2	3363.2m2

VERANKERINGSVOORSTEL	HALFEN·DEHA YOUR BEST CONNECTIONS — Blad nr. : H-302
Halfen b.v. Postbus 3, NL-7468 ZG Enter, Tel.+31-(0)547-383030, Fax.+31-(0)547-383255, www.halfen.nl, info@halfen.nl. Wij behouden de exclusieve gebruiks- en eigendomsrechten van deze tekening. Gebruik door derden is strafbaar.	
Projekt nr. : NL2006 0405	Datum voorlopig : 29-11-2006
Project : Nwb. Hoofdkantoor VZA	Datum definitief : 15-02-2007
Onderdeel : metselwerkondersteuning & lateien	Datum gewijzigd :
: doorsnede	Uitgewerkt door : SHA
⚲ Verticale dilatatievoeg, afmeting en afwerking volgens opgave baksteenleverancier	
* glijdend opleggen (indien aangegeven)	
Zie voor merkenoverzicht, detaillering, verwerkingsvoorschriften bijhorend verankeringsvoorstel.	
Dit verankeringsvoorstel dient te worden goedgekeurd door architect, aannemer, constructeur en baksteenleverancier.	

DOORSNEDE B-B

VZA Amsterdam

dd. dedato ontwerpers en architecten
Danzigerkade 17 1013 AP Amsterdam Postbus 435 1000 AK Amsterdam
t +31 (0)20 626 62 33 f +31 (0)20 622 75 80 e-mail info@dedato.com

Van Eijk Adviesburo voor Civiele Technieken
Arubastraat 2
1058 VE AMSTERDAM
Telefax 020 - 616 16 62
Telefax 020 - 616 17 37

Gemeente Stadsarchief Amsterdam
Constructie set bouwaanvraag
Datum :
Parcel :

opdrachtgever	Res & Smit	datum	08.11.2006
	Sloterweg 796	getekend	JGS/ EO
	1066 CN Amsterdam	projectnr.	R 078-1005
project	Nieuwbouw hoofdkantoor VZA	file	
	Karperweg 19-25 Amsterdam	schaal	1:50
tekening	WERKFASE	formaat	A0
	DOORSNEDE B-B	tekening nr.	WT-302
gewijzigd	1 2 3		
	4 5 6		
	7 8 9	alle maten in het werk controleren	

Let op !! Bij G71+G72 verzinkte bevestigings middelen toepassen !!

20 19 18 17 16 15 14 13 12 11 10 9

+15600 Dak
+11700 Laag 3
+8100 Laag 2
+4500 Laag 1
P=0 Begane Grond

afschot in dakisolatie
gevel RC=3,0m2K/W
U=1,2W/m2K
RC=3,0m2K/W

D 637 D 634 D 634 D 631
D 633 D 633 D 633
D 668 D 665
D 632 D 632
D 622

laatste laag baksteen +15600
laatste laag baksteen +12780

G72 G72 G72 G72 G71 G71 G71 G12 G12 G225

11460 8460 7500 2855 2810 1375 20750 4500 4470 1500 1970 3000

ok betonnen balk 3400+peil
ok hoeklijn 3240+peil
koker 100/100
HL 100/100
peil - afschot naar Karperweg in de gevlinderde vloer
opslag
ok installaties 3200+vloer
peil= 580+NAP
entree
ok betonnen balk 3250+vloer
voorraad
lichtstraat over rijbaan garage
niche zuurstofflessen/schoonmaak

in/uitrit Karperweg
stalling

21 20 19 18

DOORSNEDE E-E

VERANKERINGSVOORSTEL	HALFEN·DEHA	Blad nr. : H–305
Halfen b.v. Postbus 3, NL–7468 ZG Enter, Tel.+31–(0)547–383030, Fax.+31–(0)547–383255, www.halfen.nl, info@halfen.nl. Wij behouden de exclusieve gebruiks– en eigendomsrechten van deze tekening. Gebruik door derden is strafbaar.		
Projekt nr. : NL2006 0405		Datum voorlopig : 29–11–2006
Project : Nwb. Hoofdkantoor VZA		Datum definitief : 15–02–2007
Onderdeel : metselwerkondersteuning & lateien		Datum gewijzigd :
: doorsnede		Uitgewerkt door : SHA
⚲ Verticale dilatatievoeg, afmeting en afwerking volgens opgave baksteenleverancier		
✳ glijdend opleggen (indien aangegeven)		
Zie voor merkenoverzicht, detaillering, verwerkingsvoorschriften bijhorend verankeringsvoorstel.		
Dit verankeringsvoorstel dient te worden goedgekeurd door architect, aannemer, constructeur en baksteenleverancier.		

VZA Amsterdam

dd. dedato ontwerpers en architecten

Van Eijk Adviesburo voor Civiele Technieken
Arubastraat 2
1058 VE AMSTERDAM
Telefoon 020 - 616 16 62
Telefax 020 - 616 17 37

Danzigerkade 17 1013 AP Amsterdam t +31 (0)20 626 62 33
Postbus 435 1000 AK Amsterdam t +31 (0)20 622 75 80 e-mail info@dedato.com

opdrachtgever	Res & Smit	datum	08.11.2006
	Sloterweg 796	getekend	JGS/ EO
	1066 CN Amsterdam	projecter.	R 078–1005
project	Nieuwbouw hoofdkantoor VZA	file	
	Karperweg 19–25 Amsterdam	schaal	1:50
tekening	WERKFASE	formaat	841x1470mm
	DOORSNEDE E–E	tekening nr.	WT–305
gewijzigd	1 2 3 4 5 6 7 8 9	alle maten in het werk controleren	

XXX Constructie geen bezwaar
Datum :
Paraaf :

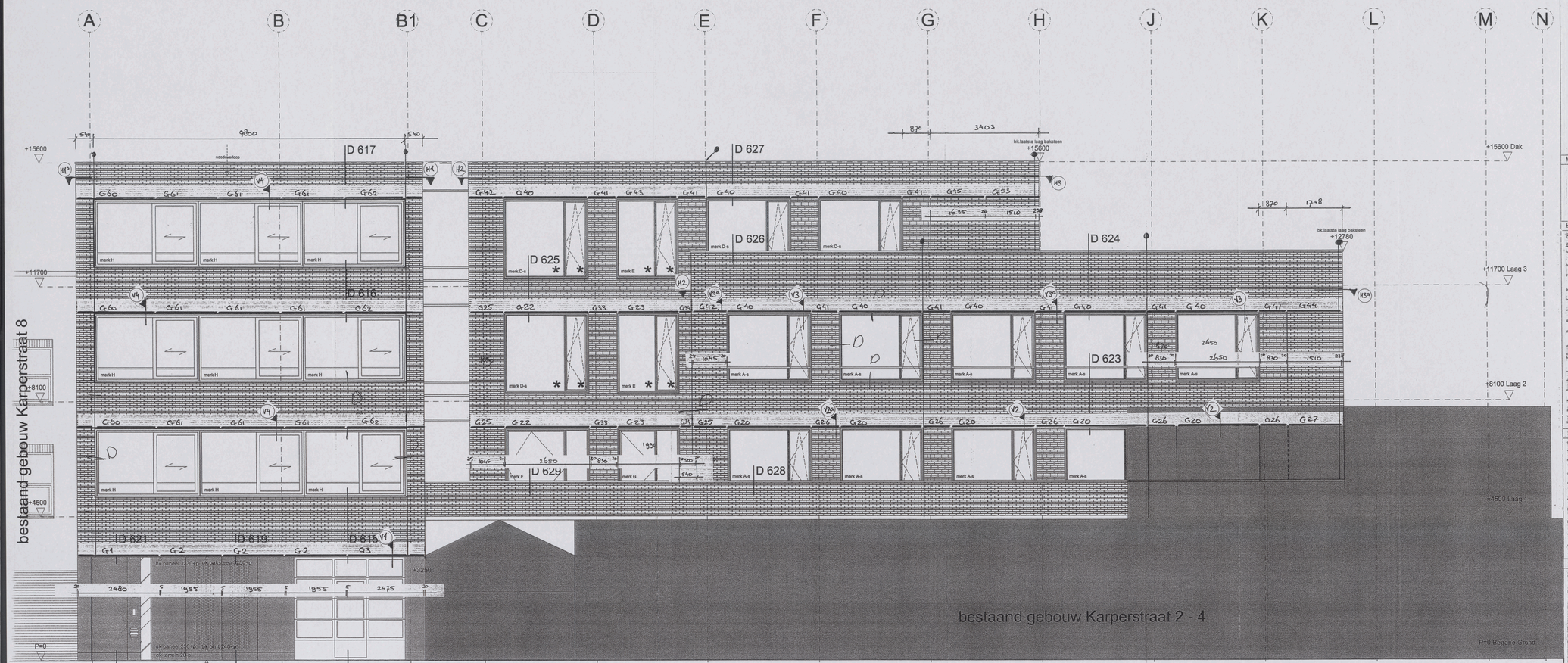

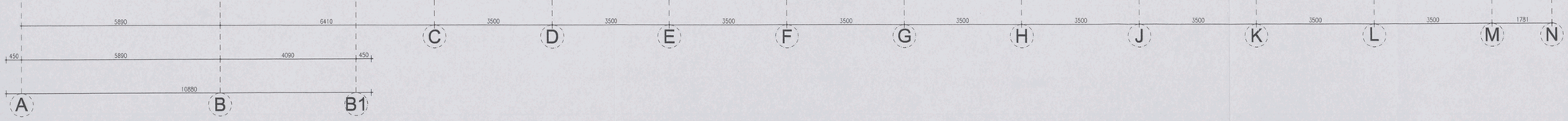

Materialen renvooi

	baksteen		isolatie
	kalkzandsteen		cementdekvloer
	gasbeton		binnenpui
	prefab beton	*	gekoppt glas (brandwerend)
	beton in het werk gestort	dm 650	dm= dagmaat
	metalstud wanden	zm 2356	zm= zijdemaat

Bouwkundig renvooi

Bedrijfspand met garage, appartementen

Bouwkundige omschrijving

fundering : In het werk te storten gewapende funderingsbalken op een verbeterde zandlaag, met daarop metselen betonnen zolen, volgens tekening en berekening constructeur.

dreigconstructie : In het werk gestorte betonnen dreigconstructie volgens tekeningen en berekeningen constructeur.

gevelpilaarwand : opmetsel 240mm (Rc=3,0m2K/W) buitenblad; metselwerk 100mm, isolatiepaneel 40mm, minerale isolatiewol 100mm, binnenblad kalkzandsteen 100mm.

gevelcladding : fijnmazig aalbeggelde aluminium vliesgevels, deur wand vanaf v.v. gevelpil, doorzichtig isolerendglas, glasdikte conform NEN 2608.

begane grondvloer : gewapendwerk betonvloer v.v. cementdekvloer, volgens tekeningen en berekeningen constructeur.

vloerdoorgangsvloer : voorgespannen kanaalplaat elementen vloer v.v. cementdekvloer, volgens tekeningen en berekeningen constructeur

dakvloer. : voorgespannen kanaalplaat elementen vloer v.v. cementdekvloer, volgens tekeningen en berekeningen constructeur

dakbedekte. : dubbelzijdig bovenliggende bastille Rc=3 m2K/W, de bastille en dakbedekking hebben met schone grind, onder de bastille een meerlagenige dampremmende laag.

dakbedekking : 2 lagen APP gemodificeerd bitumineuze dakbedekking.

dakrand, dakrandafvoer : gevelrabatten, alle binnenliggen uitgevoerd in PVC, conteg conform NEN 3572 en NEN 3253, vulmiddel, schuim= water en dampdicht, uitgevoerd met een dakrand met openbuur rand. Volgens berekeningen en tekeningen installateur.

verwarmings installt. : de ruimtes worden voorzien van een centrale verwarmingsinstallatie, individueel regelbaar, opgebaut volgens bestekeningen installateur

electrische install. : conform NEN 1010 alsmede eisen gesteld door het plaatselijk energie bedrijf.

mechanische vntl. : alle toiletten, gootmeerruimten, berginnen en bijzondige ruimten mechanisch afzuigen conform bouwbesluit.

infiltratie : uitvoeren in lagen; halfhoute isolierverbindingen, conteg conform NEN 1068 en eisen gesteld door het plaatselijk verbindingsbedrijf.

zonwering : zonterengen conform NEN 1070.

ventilatie : mechanische ventilatie

Ø installaties : Uitvoeringsklasse volgens art. 4.72 van het bouwbesluit

Brandveiligheidsvoorschriften

Algemeen : Installatie in overleg en ten genoegen van de brandweer Amsterdam.

Vluchtwegen : 30 minuten brandwerend volgens NEN 6068, isolgnen uitvoeren in hardhout of staal v.v. opmondingsdiepte 25mm.

Voordeurbeslag : deurdrempel waterdrik, noodverblijfsconstructies v.v. brandgevaarlijk plaat (deur groen met in wit het woord pictogram, gelijkwel conform NEN 6068

Afwerkmaterialen : afwerkmaterialen voldoen kenmerk aan klasse 2 bijlage van de brandvoorlijgenteling met groter dan 3,2 mm volgens de NEN 6068

Brandcompartimenten : contreregen overeenkomstig NEN-EN 671-v.v. ø.m.v. diamg diameter en 1,5 mm dikte, voorzien van een rookdichte en zelfsluitende inrichting, worden overkruipruimte in beton conform NEN-EN 671-v.v en voorzien van monitoring conform NEN 3851.

Schachten : schachten worden aan de bij- aangemerkt zullen van brandwerende wanden, bij overlijf gebouwdeling van beton voorzien.

Brandscheidingen : de brandcompartimenten 60 minuten brandwerend uitvoeren, deuren zelfsluitend uitvoeren, isolgnen uitvoeren in hardhout of staal v.v. opmondingsdiepte 25mm.

Brandcompartimenten : staalconstructie 60min brandwerend beklaed, volgens de NEN 6069

Schachten : alle schachten dienen 60min WBDBD te worden uitgevoerd

Doorvoeringen : doorvoeringen door brandcompartimentsgrenzen en verdelings-scheidende vlakken dienen een brandweerstand te bezitten minimaal gelijk aan de brandweerstand van de betreffende scheidende vlakken.

Dakhelling/overkapping : volgens NEN 3570, het gebouw dat worden uitgevoerd met een brandwerendheidsklasse type G, met roodverblijfing

Eisen ten aanzien van gezondheid

Werking van vocht van buiten : Volgens NEN 2778.
Het bouwwerk heeft een zodanige uitwendige scheidings constructie, dat het binnenoppervlak van vocht in verblijfs gebieden, toilet ruimten en badruimten voldoende wordt beperkt.

Werking van vocht van binnen : Volgens NEN 2778.
Een constructie die de scheiding vormt tussen een zeilte ruimte en een andere gebieden ruimte, bedenkelijk, de grond of het water mag ter plaatse van de zeilte ruimte hoogstens opperlakte tot een hoogte van de laag de zeilte ruimte hoogstens opperlakte tot een hoogte van 0,2 m boven de vloer, gemiddeld geen grotere waterspranne hebben dan 0,2 kg/(m2.t1/2).

Afvoer van afvoerlucht, installatie en hemelwater : Volgens NEN 3215.
Afvoer van afvoerlucht, installatie en hemelwater sind plaats in een gescheiden systeem. Dimensionering volgens apart ontwik.

Luchtverversing van verblijfs ruimte, en sanitaire : Volgens NEN 1087.
Minimale ventilatievoud (= 1,5dm3/s per m2) Dimensionering volgens apart installateur

DagLicht. : Volgens NEN 2057.
Het bouwwerk is zodanig dat dagLicht in voldoende mate kan toetreden.

Luchtdichting voor het weren van ruiten en mazen : Het is bouwen bouwwerk is zodanig dat het binnenoppervlak van ruiten en mazen wordt tegengegaan. Een uitwendige scheidingsconstructie heeft zekre openingen die kleiner zijn dan 0,01 m. Dit geld niet voor ruiten en mazen die zijn aangebracht voor de toevoer van verse lucht of voor verwijdering vanen e.d. buitenverblijving, de afvoer van ruim of de uit- en inbouwing van een voorziening voor de afvoer van afvoerlucht en hemelwa.

Installatie voor verwijdering afvalwaterwater : Volgens NEN 3077.
Een uitwendige scheidingsconstructie die de scheiding vormt tussen een verblijfsgebied en de buitenlucht, heeft een bepaalde kunstlatenlose gelijkwering die niet kleiner is dan het volgende: gelijkwering die niet kleiner is dan het volgende: gelijkwering van minimum van 20 dB(A), met een minimum van 30 dB(A)

Symbolen brandveiligheid

Deur, de zelfsluiting is uitgevoerd en in bombinatie met het laatje een WBDBD bezit van ten minste 60 minuten, en de deur is voorzien van een rookwerend te gebruiken, opening diepte minimaal 25mm.

WBDBD > 60minuten conform NEN 6068

WBDBD > 30minuten conform NEN 6068

decentraal werkende rookverkeidingsmachine v.v. tijmgaande plaat boor groen met in wit het woord pictogram, gelkwel conform NEN 6068

decentraal werkende rookverkeidingsmachine v.v. tijmgaande plaat boor groen met in wit het uitgang pictogram, gelkwel conform NEN 6068

NV RM noodverlichting / noolmelder

brandslangkoppel in kast langte 30 meter, ø 3/4" voorzien van een handbrandmeter

handblusser, slow-whoop, handbrandmelder,zwaailicht

BMC brandmeldcentrale

Eisen ten aanzien van energiezuinigheid

Isolatie gevel : Volgens NEN 1068.
Een uitwendige scheidingsconstructie van een verblijfsgebied, een verblijfsgebied en een toeletruimte, heeft een volgens NEN 1068 bepaalde warmteweerstand van tee minste 3,0 m2.K/W, isolerende bejaring, 88+ø pla, (U=1,26/m2).

Isolatie dak : Volgens NEN 1068.
Polystyreen met een min. dikte van 10mm (Rc=3,0m2K/W) alsmede een min. dikte van 50mm, (Rc=4,0m2K/W).

Isolatie begane grondvloer : Volgens NEN 1068.
Polystyreen met een min. dikte van 10mm (Rc=3,0m2K/W)

Energie prestatie coefficiënt : Volgens NEN 2916, zie berekening installateur.

Lucht- en winddichtheid : Volgens NEN 2778, NEN 2690
Een uitwendige scheidingsconstructie van een verblijfsgebied, heeft een voldoende water- en luchtdichtheid en beschermring tegen optredende krachten.

HR++ voorzieningen : Metalhouten en andere materiaalsoorten volgens eisen van plaatselijke nutsbedrijven. De diverse aansluitingen t.p.v. de metalhouten d.m.v. mastiekbanden volgens apparaat-leveranciers.

Eisen ten aanzien van toegankelijkheid

Toegankelijkheidssector : Het gehele gebouw voldoet aan de toegankelijkheidssector

Vrije doorgang : Breedte vrije doorgang minimaal 850mm, in afwijking van het bovenstaande geld dat de vrije doorgang in een toegankelijkheidssector minimaal 1100mm bedraagt

Toiletten : minimaal vloeroppervlakte 900x1200mm.

aanwezigheid toiletten : als volgens Bouwbesluit, 1 toilet per 360m2 GBO

Eisen ten aanzien van veiligheid

Trappen : Volgens bouwbesluit artikel 2.25
De hoofdtrappen hebben een minimale breedte van 1,1m, een maximale optrede van 0,21m, een minimale aantrede van 0,22m, een maximale hoogte van de trap bedraagt 4m. De deurdrempen hebben een minimale breedte van 0,8m en een maximale optrede van 0,21m, een minimale aantrede van 0,185m. De maximale hoogte van de trap bedraagt 4m.

Doorvalbeveiliging : bolles glas als doorvalbeveiliging word toegepast dan uitvoeren als gelaagd glas, Ø de doorvalbeveiligingen voldoet aan artikel 2.17 van het Bouwbesluit

Bouwveiligheidsplan en bouwveiligheid van de bouwplaats : Dit wordt in overleg met de aannemer (zodra deze bekend is) opgesteld en aangehaald.

Oppervlakten

	verkeersr.	verblijfsr.	gebr.opp.	BVO.	WO.
beg.grond	165.1 m2	0.0m2	132.5m2	1450 m2	1297.5m2
1e. verd.	209.9 m2	427.5m2	168.4m2	958 m2	817.2m2
2e. verd.	209.9 m2	486.5m2	144.2m2	958 m2	820.6m2
3e. verd.	161.8 m2	217.0m2	48.0m2	519 m2	427.8m2
totaal	746.7 m2	1121.4m2	1495.1m2	3885 m2	3363.2m2

Voorlopig

Werkvoorbereiding

VERANKERINGSVOORSTEL	HALFEN-DEHA	Blad nr. : H–401

Halfen b.v. Postbus 3, NL–7468 ZG Enter, Tel.+31–(0)547–383030, Fax.+31–(0)547–383255, www.halfen.nl, info@halfen.nl. Wij behouden de exclusieve gebruiks– en eigendomsrechten van deze tekening. Gebruik door derden is strafbaar.

Projekt nr. : NL2006 0405	Datum voorlopig : 29–11–2006
Project : Nwb. Hoofdkantoor VZA	Datum definitief : 15–02–2007
Onderdeel : metselwerkondersteuning & lateien	Datum gewijzigd :
: gevels	Uitgewerkt door : SHA

♀ Verticale dilatatievoeg, afmeting en afwerking volgens opgave baksteenleverancier

✳ glijdend opleggen (indien aangegeven)

Zie voor merkenoverzicht, detaillering, verwerkingsvoorschriften bijhorend veronkeringsvoorstel.

Dit veronkeringsvoorstel dient te worden goedgekeurd door architect, aannemer, constructeur en baksteenleverancier.

VZA Amsterdam

GEVELAANZICHTEN

dd. dedato ontwerpers en architecten

Dedato Europe bv/ Daregge 17 1097 AP Amsterdam t.+31 (0)20 626 62 33
Van Eijk Adviesburo voor Civiele Technieken Arubastraat 2 1066 VE AMSTERDAM Postbus 435 1000 AK Amsterdam Telefoon 020 - 616 16 62 Telefax 020 - 616 17 37

opdrachtgever	Rex & Smit Stierweg 196 1066 CN Amsterdam
project	Nieuwbouw hoofdkantoor VZA Karperweg 19–25 Amsterdam
tekening	WERKFASE ARCHT KARPERSTRAAT
gewijzigd	
datum	18.08.2006
getekend	JOS
projectnr.	R 078–1005
file	
schaal	1:50
formaat	A0
tekening nr.	WT–401

alle maten in het werk controleren

Let op! Bevestiging van RVS middelen aan verzinkte staal constructie dient thermisch gescheiden te worden !!

6 7 8 9 10 11 12 13 14 15 16 17 18 19 20

+15600 +11700 +8100 +4500

bk.laatste laag baksteen +15600 · +12780 · +5580

D 641 D 624 D 640 D 623

3787 1050 3639 1090 2186 1760 1760 1760

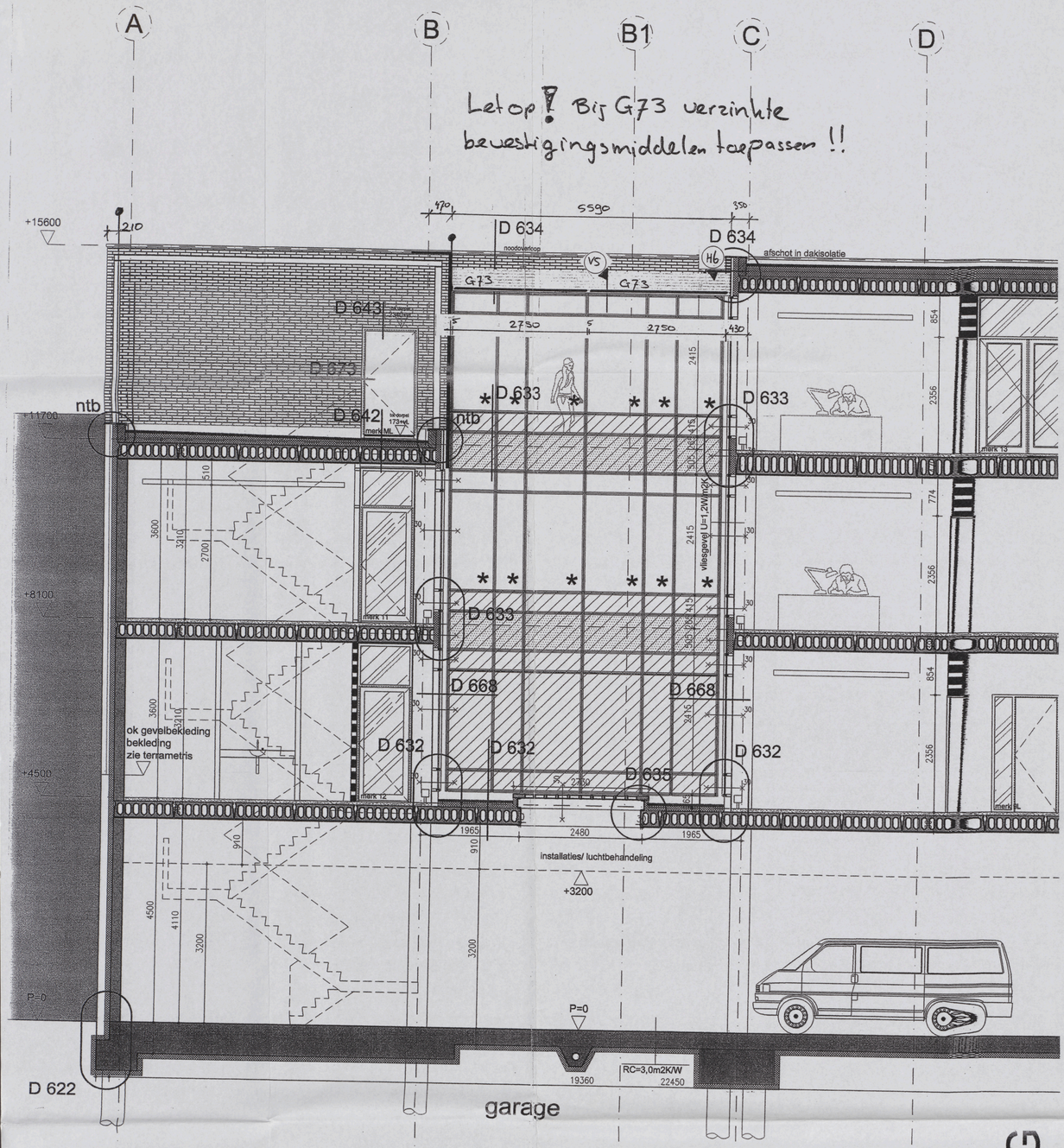

DOORSNEDE G-G

VERANKERINGSVOORSTEL	HALFEN·DEHA	Blad nr.: H–307
Halfen b.v. Postbus 3, NL–7468 ZG Enter, Tel.+31–(0)547–383030, Fax.+31–(0)547–383255, www.halfen.nl, info@halfen.nl. Wij behouden de exclusieve gebruiks– en eigendomsrechten van deze tekening. Gebruik door derden is strafbaar.		
Projekt nr. : NL2006 0405		Datum voorlopig : 29–11–2006
Project : Nwb. Hoofdkantoor VZA		Datum definitief : 15–02–2007
Onderdeel : metselwerkondersteuning & lateien		Datum gewijzigd :
: doorsnede		Uitgewerkt door : SHA
⚲ Verticale dilatatievoeg, afmeting en afwerking volgens opgave baksteenleverancier		
✳ glijdend opleggen (indien aangegeven)		
Zie voor merkenoverzicht, detaillering, verwerkingsvoorschriften bijhorend verankeringsvoorstel.		
Dit verankeringsvoorstel dient te worden goedgekeurd door architect, aannemer, constructeur en baksteenleverancier.		

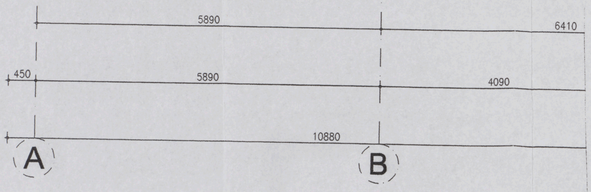

VZA Amsterdam

dd. dedato ontwerpers en architecten

Danzigerkade 17 1013 AP Amsterdam Postbus 435 1000 AK Amsterdam
t +31 (0)20 626 62 33 f +31 (0)20 622 75 80 e-mail info@dedato.com

Van Eijk Adviesburo voor Civiele Technieken
Arubastraat 2
1058 VE AMSTERDAM
Telefoon 020 - 616 16 62
Telefax 020 - 616 17 37

opdrachtgever	Res & Smit	datum	08–11.2006
	Sloterweg 796	getekend	JG S/ EO
	1066 CN Amsterdam	projectnr.	R –078–1005
project	Nieuwbouw hoofdkantoor VZA	file	
	Karperweg 19–25 Amsterdam	schaal	1:50
tekening	WERKFASE	formaat	A0
	DOORSNEDE G–G	tekening nr.	WT–307
gewijzigd	1 2 3		
	4 5 6		
	7 8 9	alle maten in het werk controleren	

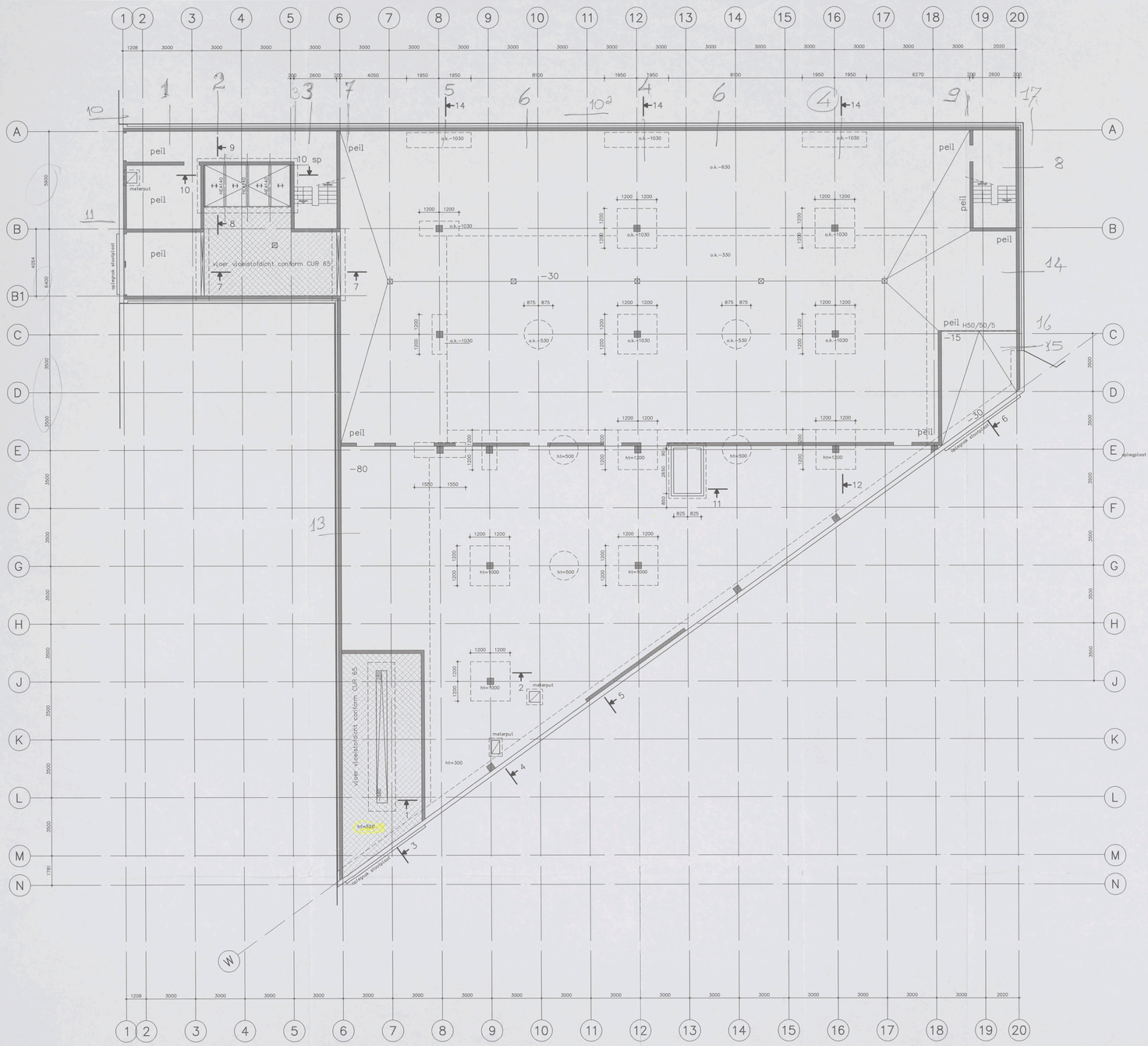

begane grond

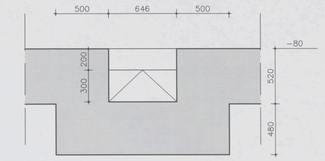

drsn. 1

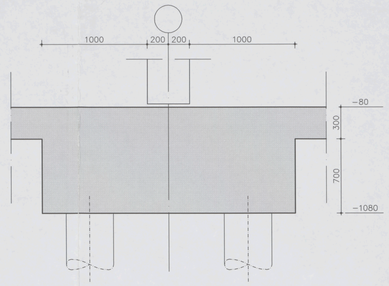

drsn. 2

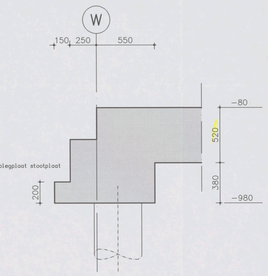

drsn. 3

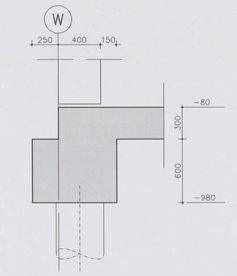

drsn. 5

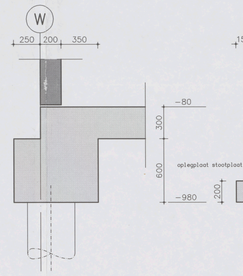

drsn. 4

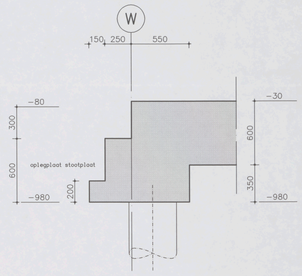

drsn. 6

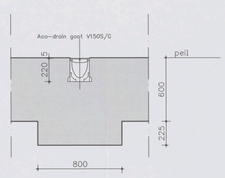

drsn. 7

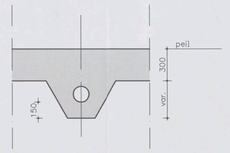

principe riolering

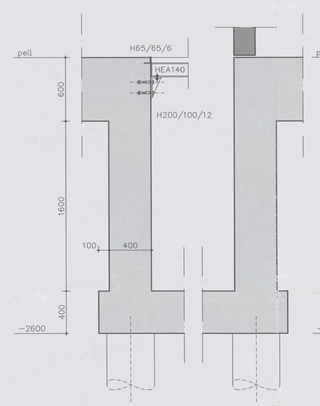

drsn. 8 drsn. 9

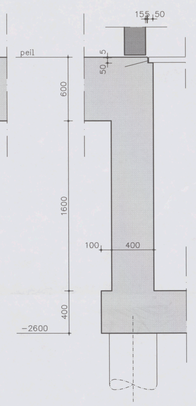

drsn. 10

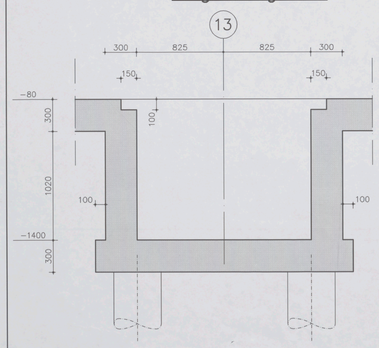

drsn. 11

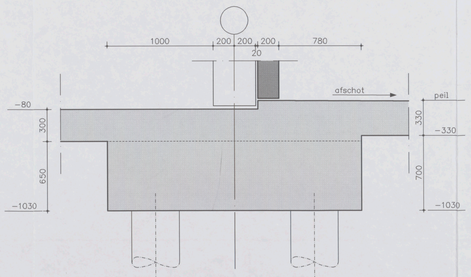

drsn. 12

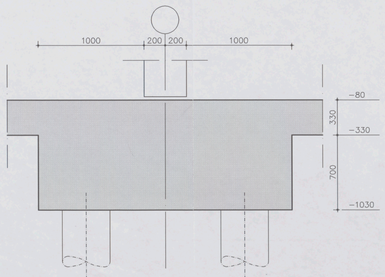

drsn. 13

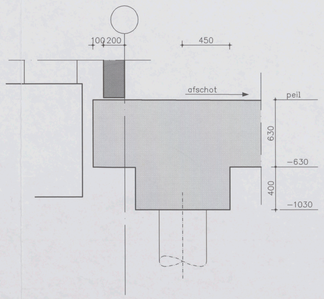

drsn. 14

peil = 580+ N.A.P.

beton		toe te passen betondekking in mm op de buitenste wapening			
betonkwaliteit	:B35	onderdeel	milieuklasseXD2	milieuklasse	milieuklasse
milieuklasse	:XD2	vloer(boven)	30		
cement,soort		vloer(onder)	35		
en klasse	:	wand			
min. gem. kubus-		balk(boven)	35		
druksterkte bij ontkisten	:35 N/mm²	balk(onder)	40		
staal		kolom			
betonstaal	⌀ FeB220				
betonstaal	∅ FeB500				

in het werk gestort beton

prefabbeton

projekt :nieuwbouw kantoor VZA projektnr. 051844

onderdeel :fundering Overzicht Vormtek → Wap - moet nog komen!

architekt :dedato ontwerpers en architecten

opdrachtgever :V.Z.A. Amsterdam

Stadsdeel Oud-Zuid
Constructie geen bezwaar
08-11-'06
D.M.

a S.G.
b
c
d
e
f

van eijk ACT

adviesburo voor civiele technieken

erubastraat 2, 1058 VE amsterdam
telefoon 020-6161652
telefax 020-6161737

schaal :1:100
datum :25-07-2006
getek. :h.noordover
formaat :1189x841

bladnr. :W2

Formaat : 1189 x 841

F:\ACAD\051844\W2.DWG

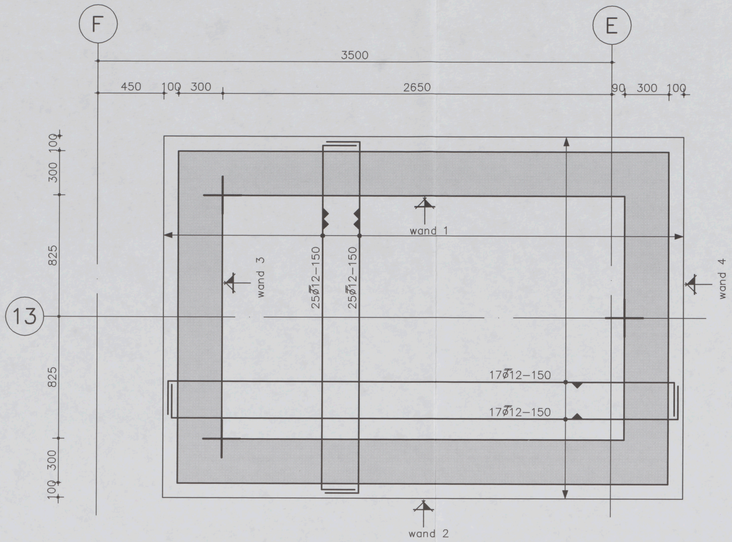

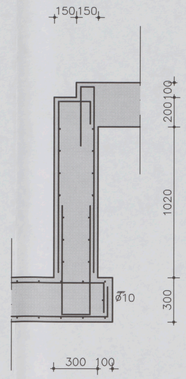

drsn. a

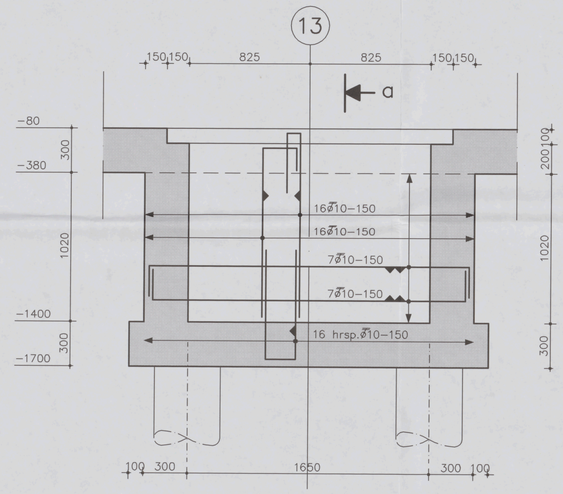

wand 3

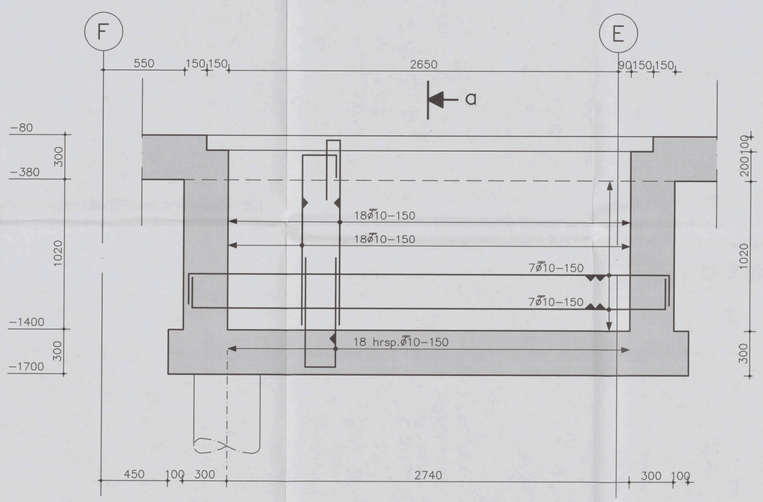

wand 1

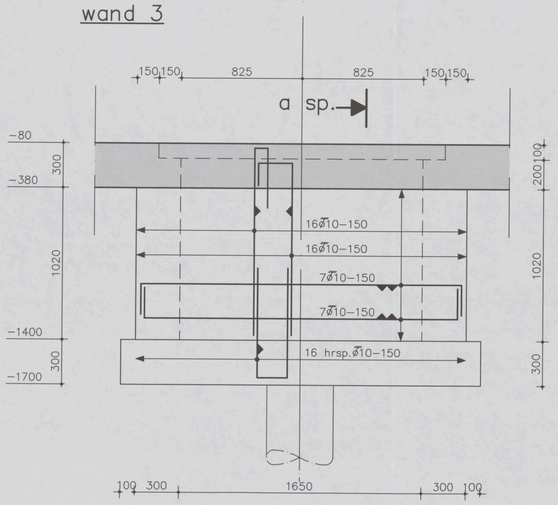

wand 4

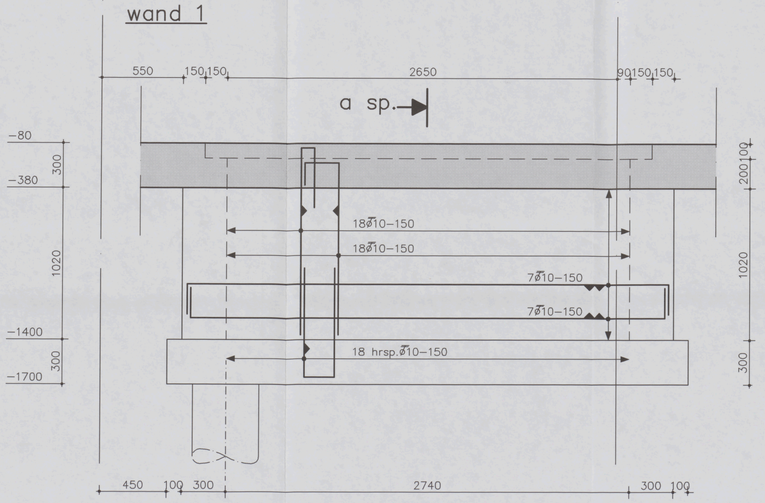

wand 2

in het werk gestort beton

beton	toe te passen betondekking in mm op de buitenste wapening			
betonkwaliteit :B35	onderdeel	milieuklasseXD2	milieuklasse	milieuklasse
milieuklasse :XD2	vloer(boven)	30		
cement,soort en klasse :	vloer(onder)	35		
min. gem. kubus–druksterkte bij ontkisten :35 N/mm²	wand	30		
	balk(boven)			
staal	balk(onder)			
betonstaal ø FeB220	kolom			
betonstaal Ø FeB500				

projekt :nieuwbouw kantoor VZA projektnr. :051844

onderdeel :liftput

Gemeente Amsterdam Stadsdeel Oud-Zuid Constructie geen bezwaar Datum : 08-11-'06 Paraaf : S.G.

architekt :dedato ontwerpers en architecten

opdrachtgever :V.Z.A. Amsterdam

van eijk ACT
adviesburo voor civiele technieken
grubestraat 2, 1058 VE amsterdam
telefoon 020–6161662
telefax 020–6161737

schaal :1:20
datum :13–10–2006
getek. :jk
formaat :841x594

a b c d e f

bladnr. :W5

definitief

Formaat : 841 x 594

F:\ACAD\051844\W5.DWG

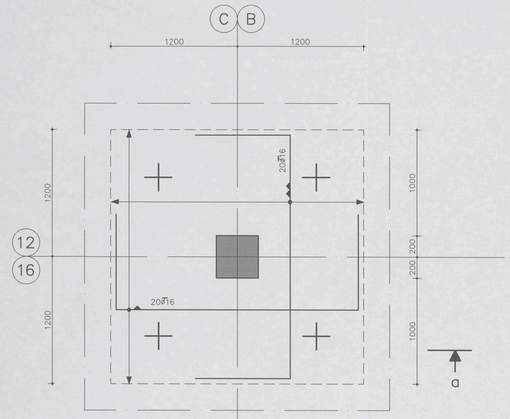

poeren as B/12, C/12, B/16, C/16

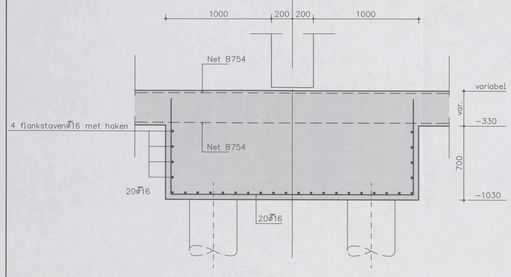

drsn. a

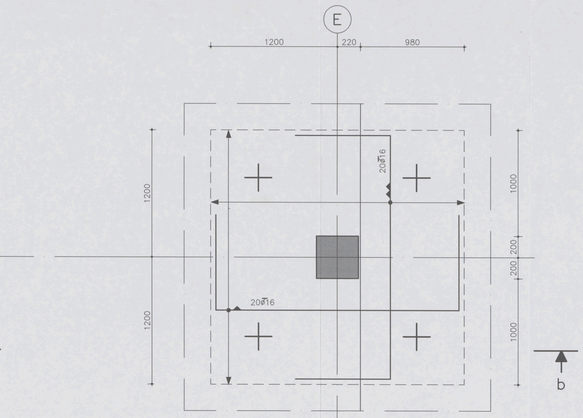

poeren as E/12, G/12

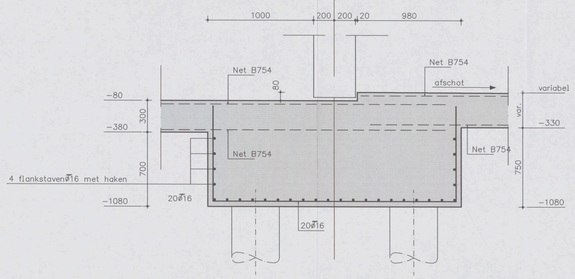

drsn. b

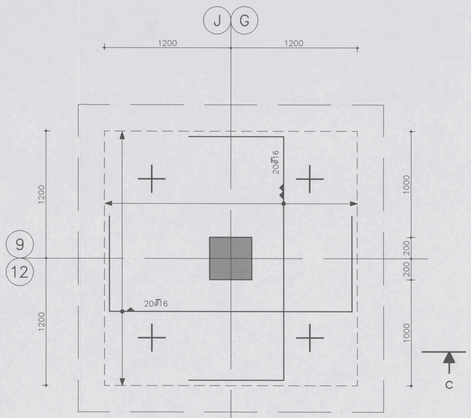

poeren as G/9, G/12, J/9

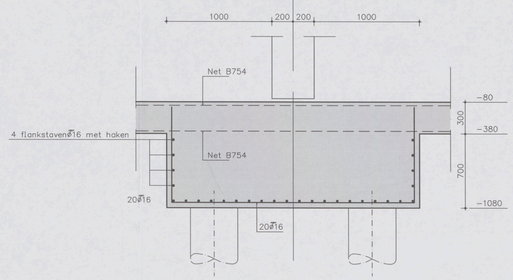

drsn. c

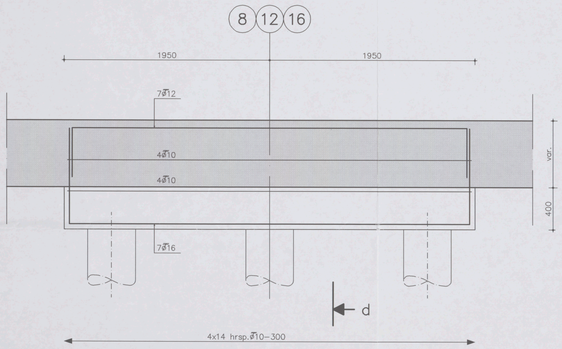

poeren as A/8, A/12, A/16

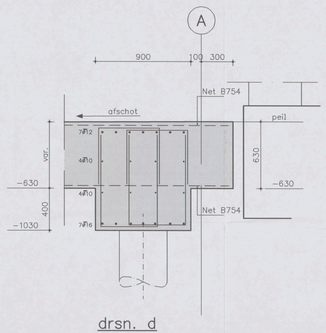

drsn. d

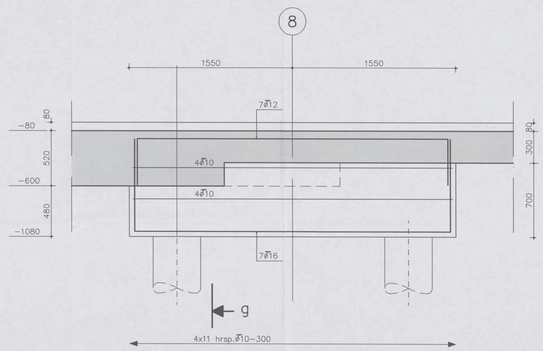

poer as E/8

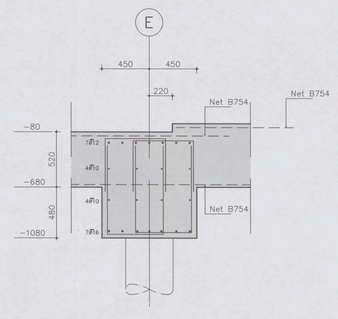

drsn. g

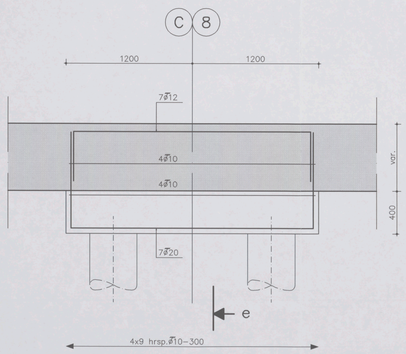

poeren as C/8,B/8

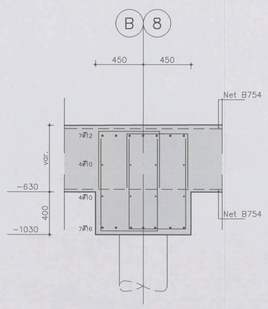

drsn. e

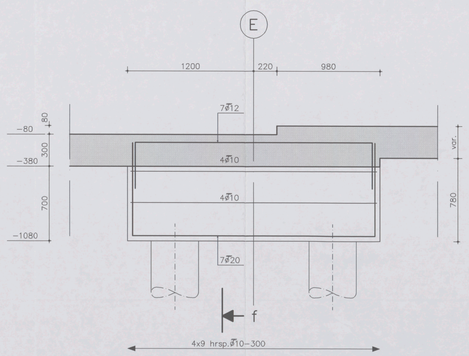

poer as E/9

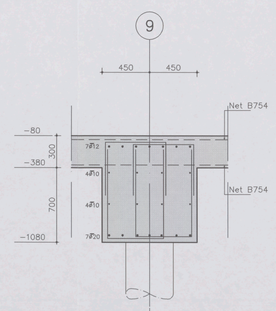

drsn. f

laslengte minimaal
Ø10 400mm
Ø12 450mm
Ø16 600mm
Ø20 750mm

in het werk gestort beton

prefabbeton

beton		toe te passen betondekking in mm op de buitenste wapening			
betonkwaliteit	:B35	onderdeel	milieuklasseXD2	milieuklasse	milieuklasse
milieuklasse	:XD2				
cement,soort en klasse	:	vloer(boven)	30		
min. gem. kubus-druksterkte bij ontkisten	:35 N/mm²	vloer(onder)	35		
		wand			
staal		balk(boven)	35		
betonstaal ø FeB220		balk(onder)	40		
betonstaal Ø FeB500		kolom			

projekt :nieuwbouw kantoor VZA projektnr. :051844

onderdeel :poeren

architekt :dedato ontwerpers en architecten

opdrachtgever :V.Z.A. Amsterdam

Gemeente Amsterdam Stadsdeel Oud-Zuid Constructie goed bezien Datum : 08-11-'06 Parraaf : S. G.

van eijk ACT adviesburo voor civiele technieken
prubostraat 2, 1058 VE amsterdam
telefoon 020-6161662
telefax 020-6161737

schaal :1:20
datum :25-10-2006
getek. :h.noordover
formaat :1189x841

a b c d e f

bladnr. :W6

Formaat : 1189 x 841

F:\ACAD\051844\W6.DWG

destructie

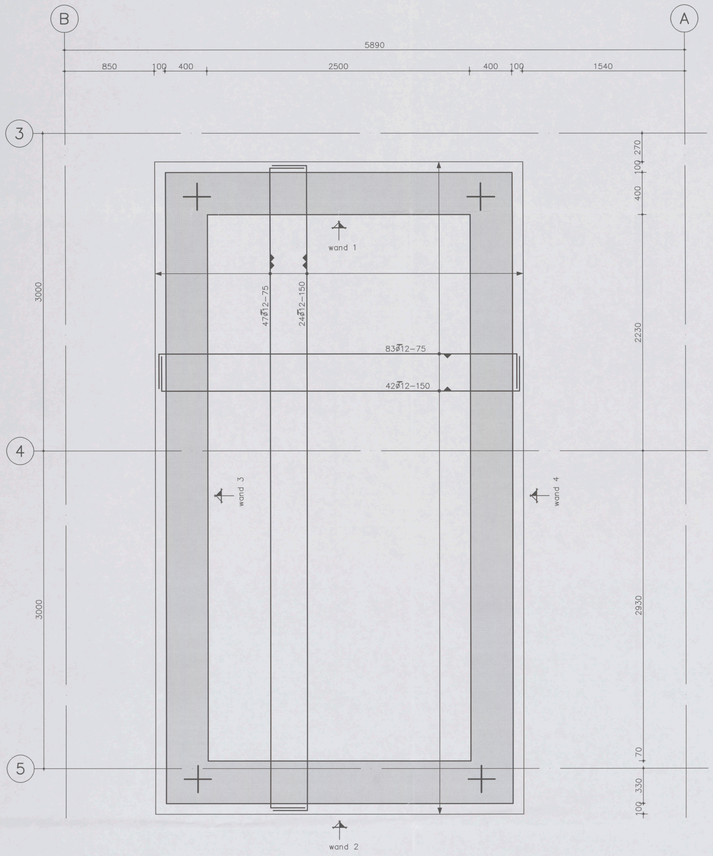

vloerwapening

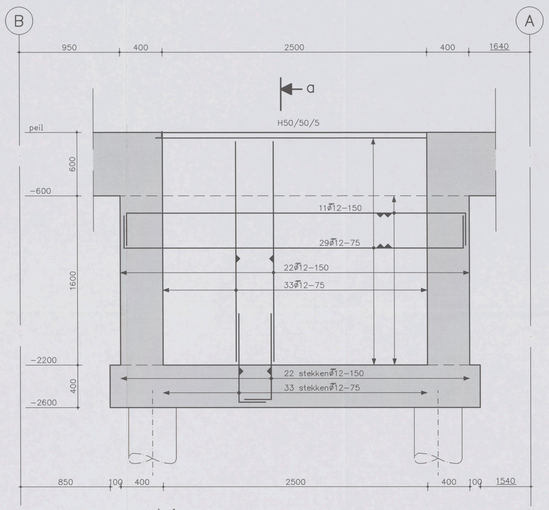

wand 1

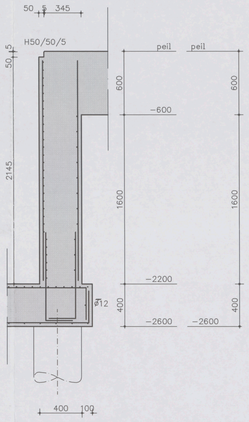

drsn. a

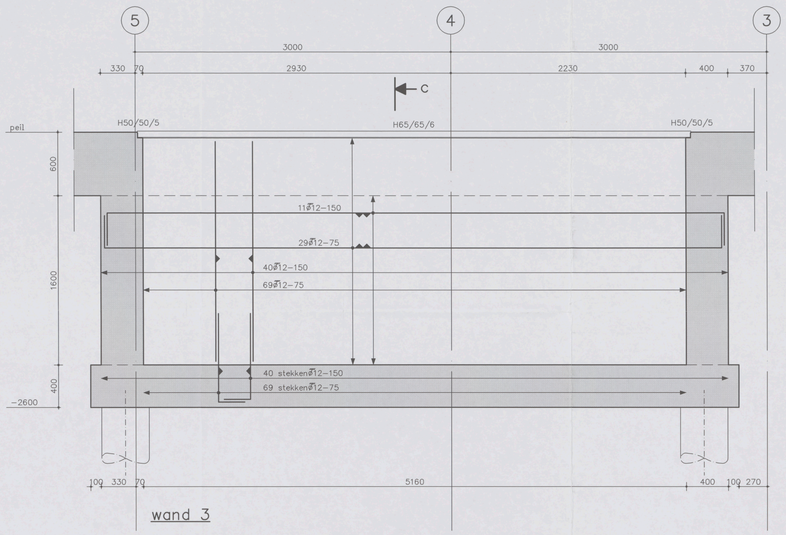

wand 3

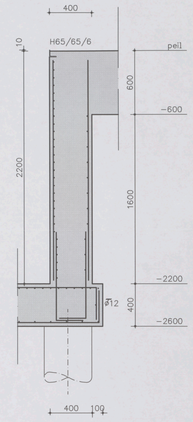

drsn. c

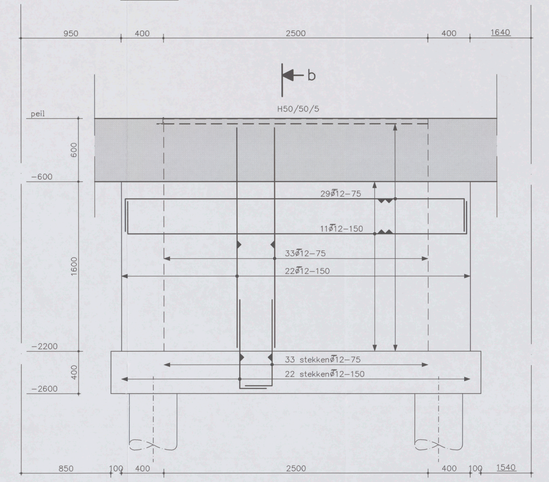

wand 2

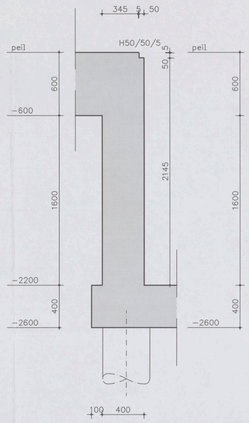

drsn. b

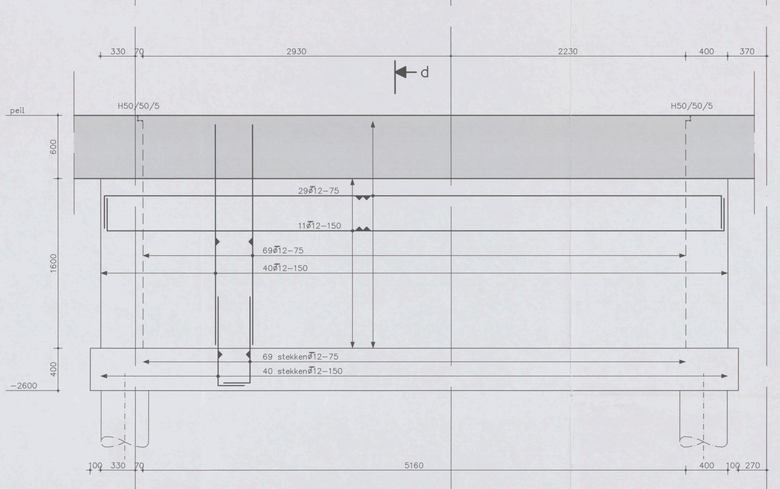

wand 4

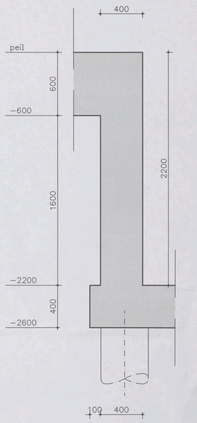

drsn. d

in het werk gestort beton

beton
betonkwaliteit :B35
milieuklasse :XD2
cement,soort en klasse :
min. gem.kubus-druksterkte bij ontkisten :35 N/mm²

staal
betonstaal φ FeB220
betonstaal ∅ FeB500

toe te passen betondekking in mm op de buitenste wapening

onderdeel	milieuklasseXD2	milieuklasse	milieuklasse
vloer(boven)	30		
vloer(onder)	35		
wand	30		
balk(boven)			
balk(onder)			
kolom			

projekt :nieuwbouw kantoor VZA projektnr. 051844
onderdeel :kelder tankstation
architekt :dedato ontwerpers en architecten
opdrachtgever :V.Z.A. Amsterdam

Gemeente Amsterdam Stadsdeel Oud-Zuid
Constructie geen bezw.
Datum : 08-11-06
Paraaf : S.G.

van eijk ACT
adviesburo voor civiele technieken
prudentstraat 2, 1058 VE amsterdam
(a)telefoon (020)-6161662
(a)telefax (020)-6161737

schaal : 1:20
datum : 13-10-2006
getek. : jk
formaat : 1189x841

a b c d e f
bladnr. :W7

definitief

Formaat : 1189 x 841 F:\ACAD\051844\W7.DWG

strook 1

strook 2

strook 3

strook 4

strook 5

Let op: waar netten getekend zijn is de getekende wapening extra wapening

laslengte minimaal
Ø10 400mm
Ø12 450mm
Ø16 600mm
Ø20 750mm

niet getekende verdeelwapening Ø10–150

tekening geldt alleen voor wapening

peil = 580+ N.A.P.

beton	toe te passen betondekking in mm op de buitenste wapening			
betonkwaliteit :B35	onderdeel	milieuklasseXD2	milieuklasse	milieuklasse
milieuklasse :XD2	vloer(boven)	30		
cement,soort en klasse	vloer(onder)	35		
min.gem.kubus-druksterkte bij ontkisten :35 N/mm²	wand			
	balk(boven)	35		
staal	balk(onder)	40		
betonstaal ø FeB220	kolom			
betonstaal Ø FeB500				

in het werk gestort beton

prefabbeton

projekt :nieuwbouw kantoor VZA projektnr. :051844

onderdeel :fundering deel1(wapening)

architekt :dedato ontwerpers en architecten

opdrachtgever :V.Z.A. Amsterdam

Gemeente Amsterdam Stadsdeel Oud-Zuid Constructie geen bezwaar Datum : 22/11/06 Paraaf : S.G.

van eijk ACT

adviesburo voor civiele technieken

prubostraat 2, 1058 VE amsterdam
telefoon 020-6161662
telefax 020-6161737

schaal :1:50
datum :17-10-2006
getek. :h.noordover
formaat :1189x841

a 03-11-2006
b
c
d
e
f

bladnr. :W3AW

Formaat : 1189 x 841

F:\ACAD\051844\W3AW.DWG

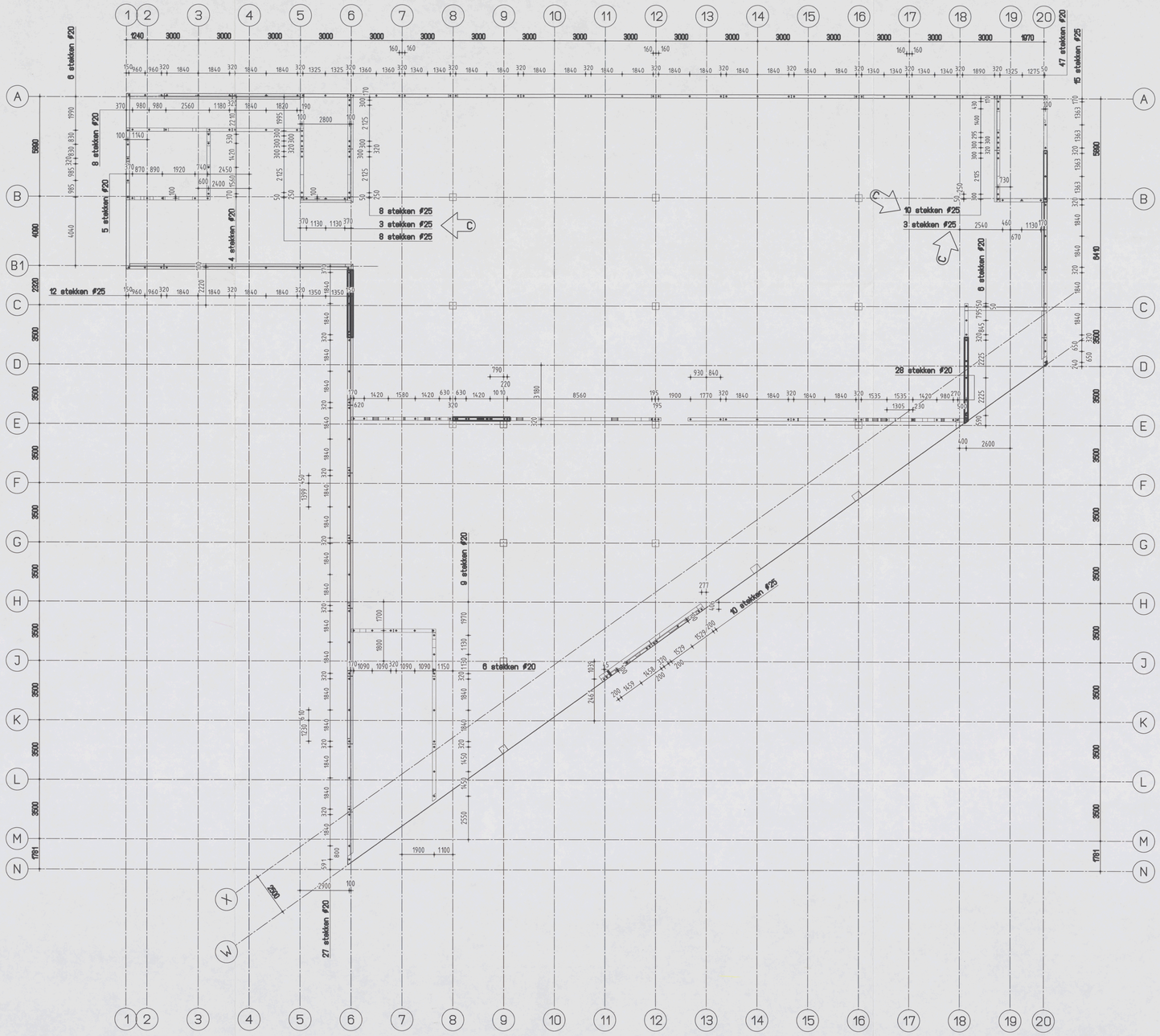

Stekkenplan beganegrond - WANDEN

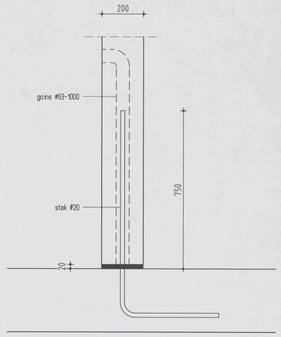

Detail voor stekken Ø20 mm 1:10

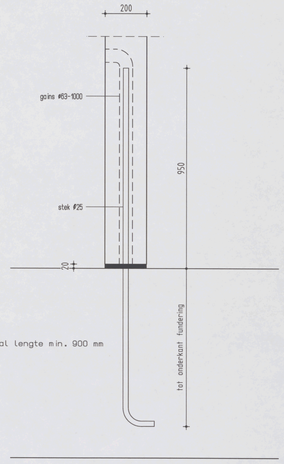

Detail voor stekken Ø25 mm 1:10

Gemeente Amsterdam
Stadsdeel Oud-Zuid
Constructie goed bezw.
Datum : 02-02-'07
Parraf : J.G.

Van Eijk Adviesburo voor Civiele Technieken
Arubastraat 2
1058 VE AMSTERDAM
Telefoon 020 - 616 16 62
Telefax 020 - 616 17 37

DEFINITIEF

	D		
	C	11-12-2006	gewijzigd op as B en 18-19 (zie gewijzigd pijl)
	B	02-12-2006	
gewijzigd	A	21-11-2006	-
getekend		20-11-2006 J.S.	gecontroleerd
architect		dedato ontwerpers en architecten	opdrachtgever KBM Katwijk
bouwwerk		V.Z.A. AMSTERDAM	
onderdeel		Stekkenplan beganegrond - wanden	

Aveco de Bondt ingenieursbedrijf
de Bondt Eindhoven bv Postbus 7020; 5605 JA EINDHOVEN
Tel.: (0302) 500700 E-mail: eindhoven@avecodebondt.nl
Fax: (0302) 500701 Web: www.avecodebondt.nl

schaal	1:100, 10
afmeting	A0
werk nr	061756
tekening nr	102

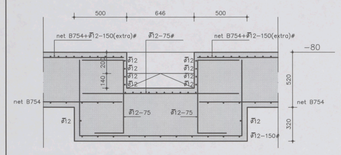

drsn. 1

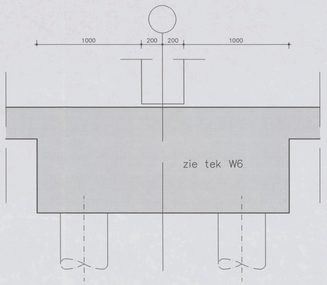

drsn. 2

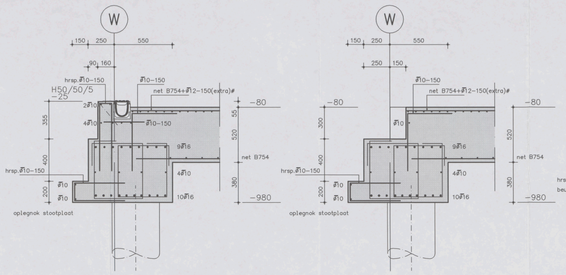

drsn. 3

drsn. 3a

gewijzigd

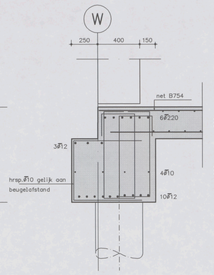

drsn. 4

gewijzigd

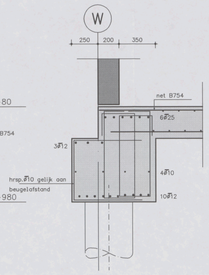

drsn. 5

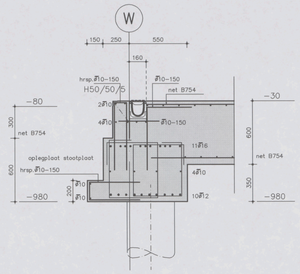

drsn. 6

gewijzigd

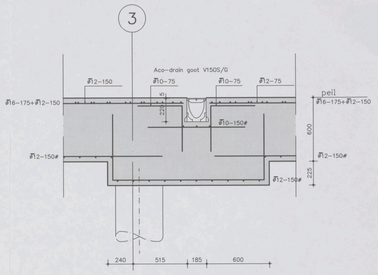

drsn. 7a

gewijzigd

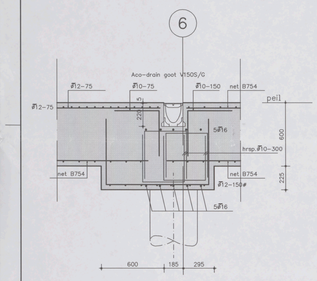

drsn. 7

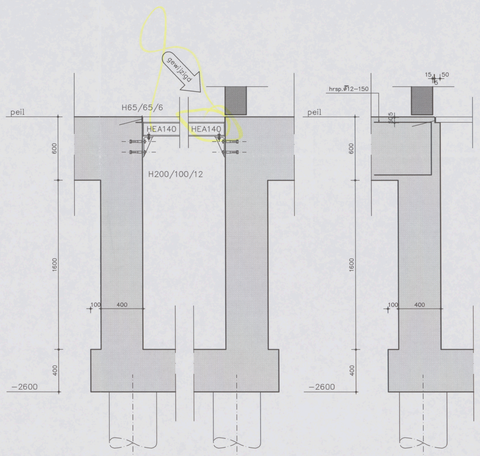

drsn. 8

drsn. 9

drsn. 10/10sp.

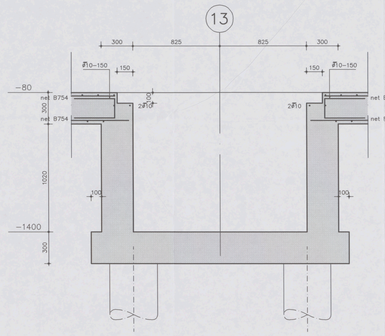

drsn. 11

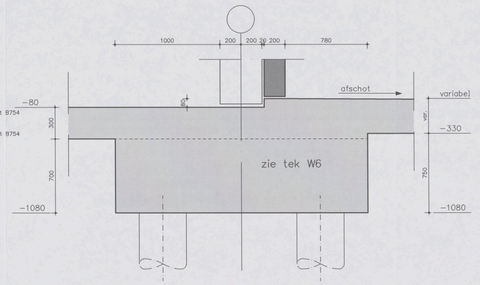

drsn. 12

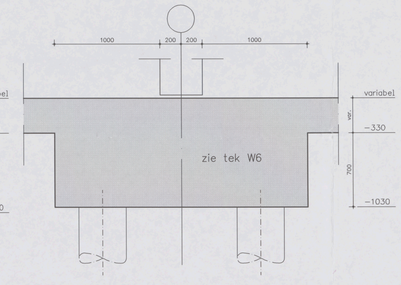

drsn. 13

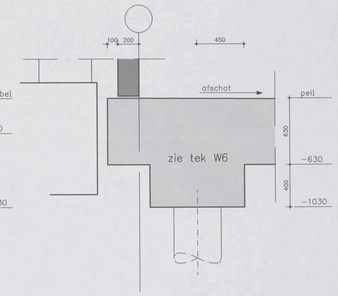

drsn. 14

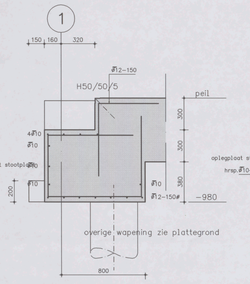

drsn. 15

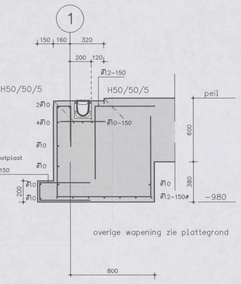

drsn. 16

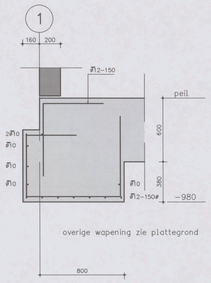

drsn. 17

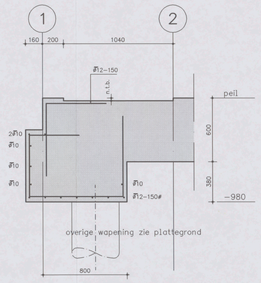

drsn. 18

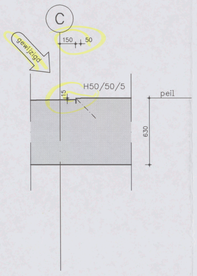

drsn. 19

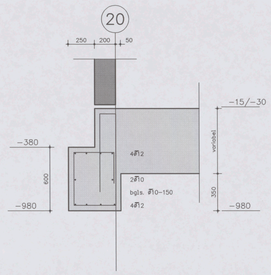

drsn. 20

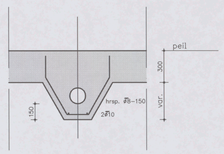

principe riolering

in het werk gestort beton

prefabbeton

Gemeente Amsterdam
Stadsdeel Oud-Zuid
Constructie gaan bezwaar
Datum : 22/11/06
Parael : S. a.

peil = 580+ N.A.P.

beton	
betonkwaliteit	:B35
milieuklasse	:XD2
cement,soort en klasse	:
min. gem. kubus–druksterkte bij ontkisten	:35 N/mm^2

staal	
betonstaal	ø FeB220
betonstaal	ø FeB500

toe te passen betondekking in mm op de buitenste wapening

onderdeel	milieuklasseXD2	milieuklasse	milieuklasse
vloer(boven)	30		
vloer(onder)	35		
wand			
balk(boven)	35		
balk(onder)	40		
kolom			

projekt :nieuwbouw kantoor VZA projektnr. 051844

onderdeel :details fundering(wapening)

architekt :dedato ontwerpers en architecten

opdrachtgever :V.Z.A. Amsterdam

van eijk ACT

adviesburo voor civiele technieken

arubastraat 2, 1058 VE amsterdam
telefoon 020-6161662
telefax 020-6161737

schaal :1:20

datum :23-10-2006

getek. :h.noordover

formaat :1189x841

a 31-10-2006
b
c
d
e
f

bladnr. :W4W

definitief

Format : 1189 x 841

F:\ACAD\051844\W4W.DWG

AANZICHT "C"

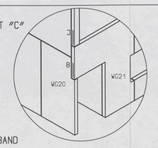

DETAIL "D"

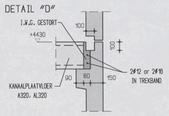

VERANKERING VAN DE TREKBAND

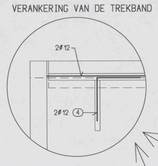

1 2 3 4 5 6 7 8 9 10 11 12 13 14 15 16 17 18 19 20
1240 3000 3000 3000 3000 3000 3000 3000 3000 3000 3000 3000 3000 3000 3000 3000 3000 3000 3000 3000 1970
A B B1 C D E F G H J K L M N
5880 4090 2320 3500 3500 3500 3500 3500 3500 3500 3500 3500 3500 3500 3500 3500 3500 3500 1781
"C"
"D"
"E"
KANAAL OPEN
2Ø16 in storstrook
2Ø16 in trekband
HILTI HSL M12
OF BOUTANKER M16/140
IN SLEUFSPARING
4 Bøl 12 L=1000mm
6 Bøl 16 L=1400mm
5 2Ø16 L=1400mm
7 2Ø16 L=1400mm
2Ø16 L=1400mm
2Ø16 L=1400mm

VERANKERING VAN DE TREKBAND

6 8Ø12 L=1000mm

7 12Ø20 L=1800mm

8 4Ø16 L=1400mm

9 2Ø16 L=1400mm

10 2Ø16 L=1400mm

1 15Ø12 L=1470mm

2 1Ø12 L=1600mm

3 1Ø12 L=1400mm

4 1Ø12 L=2600mm

5 1Ø12 L=1800mm

A	DEMU2020-D Ø16/M20x200	-
B	DEMU2020 Ø16/M20x520	34x
C	DEMU2020 Ø25/M30x1000	18x
D	DEMU2020 Ø25/M30x1500	1x
E	DEMU2020 Ø16/M20x770	-
F	DEMU2020 Ø32/M42x1800	-
G	DEMU2020 Ø25/M30x2200	-
H	DEMU2020 Ø25/M30x600	-
J	DEMU2020 Ø20/M24x685	64x
K	DEMU2020 Ø25/M30x800	-
L	DEMU2020 Ø20/M24x2500	-
M	DEMU2020 Ø25/M30x1300	26x
N	DEMU2020 Ø20/M24x1800	-
O	DEMU2020 Ø20/M24x965	1x
P	DEMU2020 Ø20/M24x885	-
Q	DEMU2020 Ø20/M24x1585	1x
R	draadeind M16 L=150mm	20x
S	draadeind M16 L=200mm	6x
T	Ø12 Feb500 - lengte 1400mm	58x
U	draadeind M16 L=250mm	-
V	Ø16 Feb500 - lengte 1400mm	2x
X	DEMU2020 Ø12/M16x575	100x
Y	Ø12 Feb500 - lengte 1450mm	-
Z	DEMU2020 Ø16/M20x520	-
AA	DEMU2020 Ø25/M30x2000	-
BB	DEMU2020 Ø25/M30x1450	-
CC	DEMU2020 Ø25/M30x1850	-
DD	DEMU2020 Ø20/M24x1050	-
EE	Ø20 Feb500 - lengte 2200mm	18x
FF	Ø16 Feb500 - lengte 1800mm	-
GG	DEMU2020 Ø20/M24x1280	5x
HH	DEMU2020 Ø20/M24x1400	2x
JJ	DEMU2020 Ø16/M20x1550	2x
KK	DEMU2020 Ø16/M20x1100	1x
LL	DEMU2020 Ø20/M24x650	-
MM	DEMU2020 Ø20/M24x1350	-
NN	DEMU2020 Ø20/M24x2680	-
OO	draadeind M16 L=430mm	-
PP	DEMU2020 Ø16/M20x1220	-
RR	draadeind M20 L=110mm	9x
SS	draadeind M20 L=420mm	-
TT	draadeind M30 L=440mm	-
UU	DEMU2020-D Ø20/M24x200	-
VV	DEMU2020 Ø32/M42x1400	-
XX	DEMU2020 Ø20/M24x500	-
YY	draadeind M30 L=950mm	-
ZZ	draadeind M30 L=120mm	-
A1	DEMU2020 Ø25/M30x2500	-
	bout M16x40	20x

DETAIL "C"

OM KANAALPLAATVLOEREN:
TREKBAND 2Ø16 (overlaplassen min.700mm)
TREKBAND 2Ø20 (overlaplassen min.1000mm)

DRSN. A M 1:10

DRSN. B M 1:10

Van Eijk Adviesburo voor Civiele Technieken
Arubastraat 2
1058 VE AMSTERDAM
Telefoon 020 - 616 16 62
Telefax 020 - 616 17 37

VOORLOPIG

gewijzigd	D, C, B, A
getekend	21-12-2006 LS
gecontroleerd	
architect	dedato ontwerpers en architecten
opdrachtgever	KBM Katwijk
bouwwerk	V.Z.A. AMSTERDAM
onderdeel	MONTAGEPLAN 2e VERDIEPING

Gemeente Amsterdam
Stadsdeel Oud-Zuid
Constructie geen bezwaar
Datum : 02-02-07
Paraaf : SG

Aveco de Bondt ingenieursbedrijf
de Bondt Eindhoven bv Postbus 7020; 5605 JA EINDHOVEN
Tel.: (0402) 500700 E-mail: eindhoven@avecodebondt.nl
Fax: (0402) 500701 Web: www.avecodebondt.nl

schaal	1:100
werk nr	
afmeting	15xA4
tekening nr	202

VERANKERING VAN DE TREKBAND

6 8#12 L=1000mm

7 12#20 L=1600mm

8 4#16 L=1400mm

9 2#16 L=1400mm

10 2#16 L=1400mm

A	DEMU2020-D #16/M20x200	–
B	DEMU2020 #16/M20x520	19x
C	DEMU2020 #25/M30x1000	18x
D	DEMU2020 #25/M30x1500	1x
E	DEMU2020 #16/M20x770	–
F	DEMU2020 #32/M42x1800	–
G	DEMU2020 #25/M30x2200	–
H	DEMU2020 #25/M30x600	–
J	DEMU2020 #20/M24x665	26x
K	DEMU2020 #25/M30x800	–
L	DEMU2020 #20/M24x2500	–
M	DEMU2020 #25/M30x1300	1x
N	DEMU2020 #20/M24x1800	–
O	DEMU2020 #20/M24x965	1x
P	DEMU2020 #20/M24x885	–
Q	DEMU2020 #20/M24x1685	–
R	draadeind M16 L=150mm	20x
S	draadeind M16 L=200mm	6x
T	#12 Feb500 - Lengte 1400mm	31x
U	draadeind M16 L=250mm	–
V	#16 Feb500 - Lengte 1400mm	2x
X	DEMU2020 #12/M16x575	100x
Y	#12 Feb500 - Lengte 1450mm	27x
Z	DEMU2020 #16/M20x520	–
AA	DEMU2020 #25/M30x2000	–
BB	DEMU2020 #25/M30x1450	13x
CC	DEMU2020 #25/M30x1850	–
DD	DEMU2020 #20/M24x1050	–
EE	#20 Feb500 - Lengte 2200mm	18x
FF	#16 Feb500 - Lengte 1800mm	–
GG	DEMU2020 #20/M24x1280	–
HH	DEMU2020 #20/M24x1400	2x
JJ	DEMU2020 #16/M20x1550	2x
KK	DEMU2020 #16/M20x1100	1x
LL	DEMU2020 #20/M24x650	3x
MM	DEMU2020 #20/M24x1350	2x
NN	DEMU2020 #20/M24x2880	1x
OO	draadeind M16 L=430mm	–
PP	DEMU2020 #16/M20x1020	2x
RR	draadeind M20 L=110mm	10x
SS	draadeind M20 L=420mm	–
TT	draadeind M30 L=440mm	4x
UU	DEMU2020-D #20/M24x200	–
VV	DEMU2020 #32/M42x1400	–
XX	DEMU2020 #20/M24x500	–
YY	draadeind M30 L=950mm	–
ZZ	draadeind M30 L=120mm	–
A1	DEMU2020 #25/M30x2500	–
	bout M16x40	20x

1 15#12 L=1470mm

2 1#12 L=1800mm

3 1#12 L=1400mm

4 1#12 L=2600mm

5 1#12 L=1800mm

DETAIL "C"

OM KANAALPLAATVLOEREN:
TREKBAND 2#16 (overlaplassen min.700mm)
TREKBAND 2#20 (overlaplassen min.1000mm)

DRSN. A
M 1:10

DRSN. B
M 1:10

VOORLOPIG

gewijzigd	D / C / B / A
getekend	21-12-2006 LS
gecontroleerd	
architect	dedato ontwerpers en architecten
opdrachtgever	KBM Katwijk
bouwwerk	V.Z.A. AMSTERDAM
onderdeel	MONTAGEPLAN 3e VERDIEPING
schaal	1:100
afmeting	15xA4
werk nr	
tekening nr	203

Van Eijk Adviesburo voor Civiele Technieken
Anbastraat 2
1058 VE AMSTERDAM
Telefoon 020 - 616 16 62
Telefax 020 - 616 17 37

Gemeente Amsterdam
Stadsdeel Oud-Zuid
Constructie geen bezwaar
Datum : 02-02-07
Paraaf : SC

Aveco de Bondt
Ingenieursbedrijf
de Bondt Eindhoven bv Postbus 7020; 5605 JA EINDHOVEN
Tel.: (0402) 500700 E-mail: eindhoven@avecodebondt.nl
Fax: (0402) 500701 Web: www.avecodebondt.nl

VERANKERING VAN DE TREKBAND

A	DEMU2020-D ∅16/M20x200	6x
B	DEMU2020 ∅16/M20x520	1x
C	DEMU2020 ∅25/M30x1000	-
D	DEMU2020 ∅25/M30x1500	-
E	DEMU2020 ∅16/M20x770	1x
F	DEMU2020 ∅32/M42x1800	-
G	DEMU2020 ∅25/M30x2200	-
H	DEMU2020 ∅25/M30x600	-
J	DEMU2020 ∅20/M24x665	-
K	DEMU2020 ∅25/M30x800	-
L	DEMU2020 ∅20/M24x2500	-
M	DEMU2020 ∅25/M30x1300	-
N	DEMU2020 ∅20/M24x1800	-
O	DEMU2020 ∅20/M24x965	-
P	DEMU2020 ∅20/M24x865	-
Q	DEMU2020 ∅20/M24x1685	-
R	draadeind M16 L=150mm	7x
S	draadeind M16 L=200mm	4x
T	∅12 Feb500 - lengte 1400mm	8x
U	draadeind M16 L=250mm	-
V	∅16 Feb500 - lengte 1400mm	-
X	DEMU2020 ∅12/M16x575	80x
Y	∅12 Feb500 - lengte 1450mm	-
Z	DEMU2020 ∅16/M20x520	-
AA	DEMU2020 ∅25/M30x2000	-
BB	DEMU2020 ∅25/M30x1450	-
CC	DEMU2020 ∅25/M30x1850	-
DD	DEMU2020 ∅20/M24x1050	-
EE	∅20 Feb500 - lengte 2200mm	-
FF	∅16 Feb500 - lengte 1800mm	2x
GG	DEMU2020 ∅20/M24x1280	-
HH	DEMU2020 ∅20/M24x1400	-
JJ	DEMU2020 ∅16/M20x1550	-
KK	DEMU2020 ∅16/M20x1100	-
LL	DEMU2020 ∅20/M24x650	1x
MM	DEMU2020 ∅20/M24x1350	-
NN	DEMU2020 ∅20/M24x2680	-
OO	draadeind M16 L=430mm	-
PP	DEMU2020 ∅16/M20x1020	-
RR	draadeind M20 L=190mm	1x
SS	draadeind M20 L=420mm	1x
TT	draadeind M30 L=440mm	12x
UU	DEMU2020-D ∅20/M24x200	9x
VV	DEMU2020 ∅32/M42x1400	-
XX	DEMU2020 ∅20/M24x500	1x
YY	draadeind M30 L=950mm	-
ZZ	draadeind M30 L=120mm	-
A1	DEMU2020 ∅25/M30x2500	-
A2	DEMU2020 ∅20/M24x300	7x
	bout M16x40	-

1 23∅12 L=1200mm

2 2∅12 L=1700mm

3 14∅12 L=1270mm

7 20∅12 L=1000mm

6 2∅16 L=1400mm

5 2∅16 L=1400mm

4 2∅16 L=1300mm

OM KANAALPLAATVLOEREN:
TREKBAND 2∅16 (overlaplassen min.700mm)

KANAALPLAATVLOER KX20

KANAALPLAATVLOER KL320

Van Eijk Advlesburo voor Civiele Technieken
Arubastraat 2
1059 VE AMSTERDAM
Telefoon 020 - 616 16 62
Telefax 020 - 616 17 37

VOORLOPIG

Gecontroleerd bevonden
Stadsdeel Oud-Zuid
Constructie geen bezw.
Datum : 02-02-07
Paraaf : S.E.

gewijzigd D C B A	
getekend 21-12-2006 LS	gecontroleerd
architect dedato ontwerpers en architecten	opdrachtgever KBM Katwijk
bouwwerk V.Z.A. AMSTERDAM	
onderdeel MONTAGEPLAN DAK	
Aveco de Bondt Ingenieursbedrijf	schaal 1:100 / werk nr
de Bondt Eindhoven bv Postbus 7020; 5605 JA EINDHOVEN Tel.: (0402) 500700 E-mail: eindhoven@avecodebondt.nl Fax: (0402) 500701 Web: www.avecodebondt.nl	afmeting 15xA4 / tekening nr 204

PLATTEGROND 1e VERDIEPING (+4430)

ONSE VOORSTELL

- THQ 10 - 320x10/190x25/450x20 (OUD THQ 320x10/190x25/450x15)
- THQ 11 - 320x12/190x30/450x25 (OUD THQ 320x10/190x30/450x20)
- THQ 12 - 320x20/190x30/450x25
- THQ 13 - 320x12/190x40/450x25
- THQ 14 - 320x12/190x25/450x25 (OUD THQ 320x10/190x25/450x15)
- THQ 15 - 320x12/190x30/450x20 (OUD THQ 320x10/190x30/225-115x20)
- THQ 16 - 320x10/190x25/450x20
- THQ 17 - 320x10/190x25/450x20
- THQ 18 - 320x10/190x35/450x20
- THQ 19 - 320x10/190x40/450x25
- THQ 20 - 320x10/190x40/450x25
- THQ 21 - 320x10/190x20/450x25 (OUD THQ 320x10/190x20/450x15)
- THQ 22 - 320x10/240x30/500x20
- THQ 23 - 320x10/240x40/500x30
- THQ 24 - 320x12/190x30/450x20

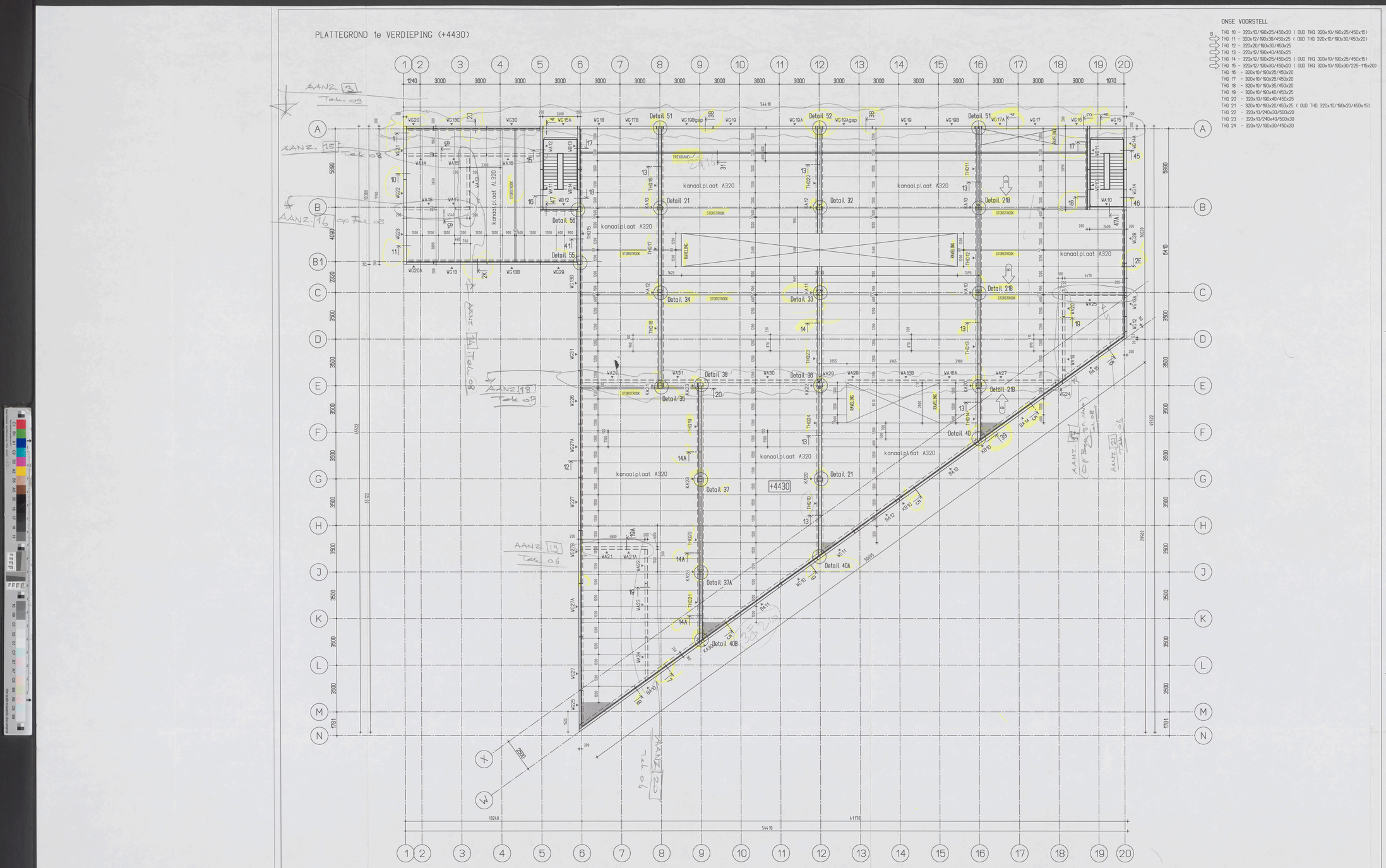



VOORLOPIG

D			
C			
B	21-12-2006	LS	
gewijzigd A	10-11-2006	LS	
getekend	06-10-2006	LS	gecontroleerd
architect	dedato ontverpers en architecten		opdrachtgever KBM Katwijk
bouwwerk	V.Z.A. AMSTERDAM		
onderdeel	PLATTEGROND 1e VERDIEPING		

Aveco de Bondt ingenieursbedrijf
de Bondt Eindhoven bv Postbus 7020; 5605 JA EINDHOVEN
Tel.: (0402) 500700 E-mail: eindhoven@avecodebondt.nl
Fax: (0402) 500701 Web: www.avecodebondt.nl

schaal 1:100 | werk nr
afmeting 15xA4 | tekening nr 01

Prefab Skeletbouw Nederland
Postbus 436 | 3740 AK Baarn
PLATTEGRONDEN

Van Eijk Adviesburo voor Civiele Techniek
Arubastraat 2
1059 VE AMSTERDAM
Telefoon 020 - 616 16 62
Telefax 020 - 616 17 37

Gemeente Amsterdam
Stadsdeel Oud-Zuid
Constructie geen bezwaar
Datum : 16-02-'07
Paraaf : S. G.

PLATTEGROND 2e VERDIEPING (+8030)

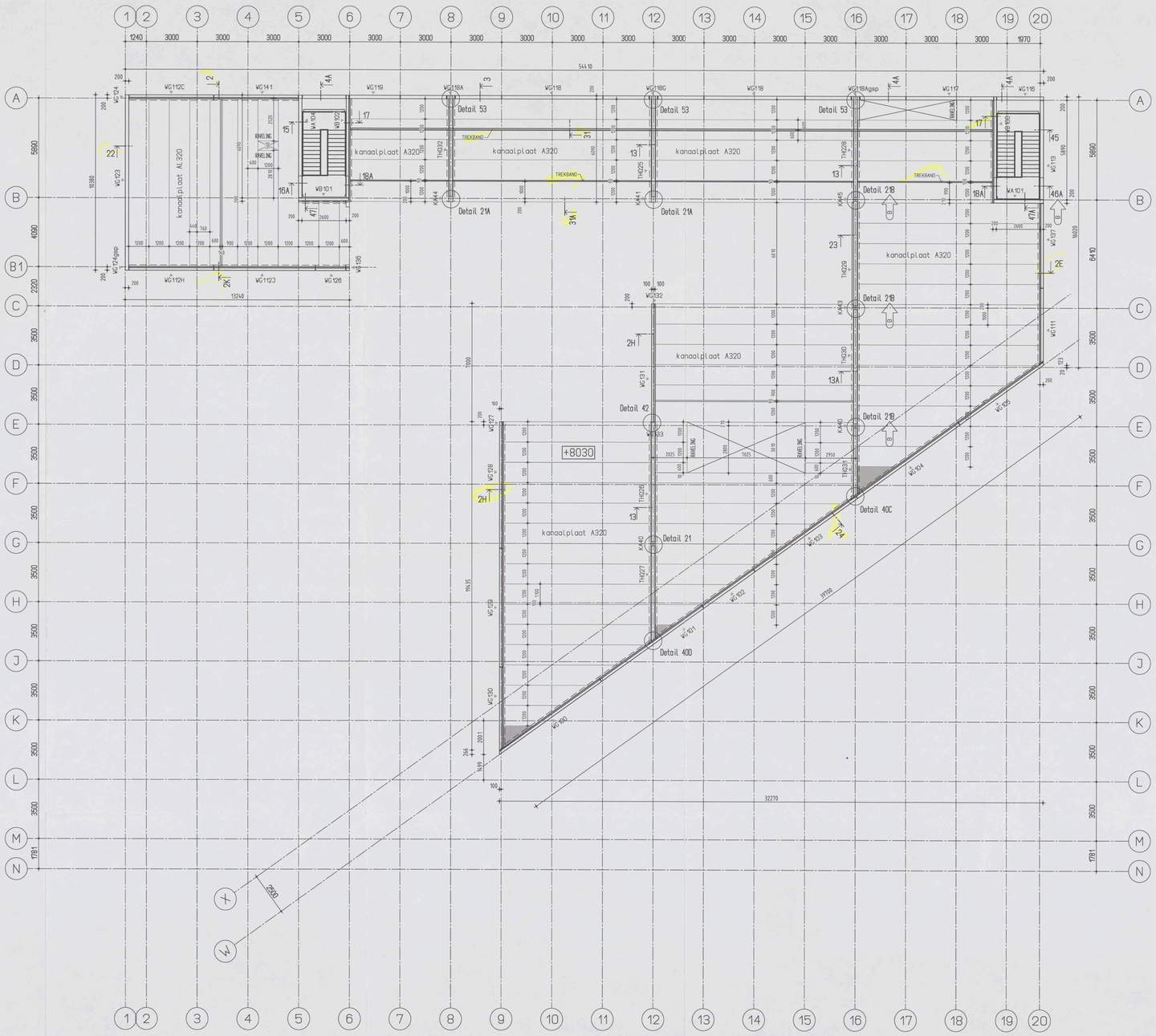

ONSE VOORSTELL

THQ 25 - 320x10/190x30/450x20
THQ 26 - 320x12/190x30/450x20
THQ 27 - 320x10/190x25/450x20 (OUD THQ 320x10/190x25/450x15)
B ⇨ THQ 28 - 320x12/190x30/450x25 (OUD THQ 320x10/190x30/450x20)
THQ 29 - 320x20/170x25/425x25 (OUD THQ 320x10/190x25/200-225x15)
⇨ THQ 30 - 320x20/190x40/450x25
⇨ THQ 31 - 320x20/190x25/450x25 (OUD THQ 320x10/190x25/450x15)
THQ 32 - 320x10/190x25/450x15

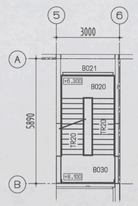

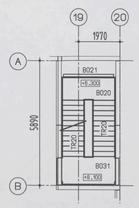

VOORLOPIG

D				
C				
B	21-12-2006	LS		
gewijzigd A	10-11-2006	LS		
getekend	06-10-2006	LS	gecontroleerd	
architect	dedato ontwerpers en architecten		opdrachtgever	KBM Katwijk
bouwwerk	V.Z.A. AMSTERDAM			
onderdeel	PLATTEGROND 2e VERDIEPING			
Aveco de Bondt ingenieursbedrijf	schaal 1:100	werk nr		
de Bondt Eindhoven bv Postbus 7020; 5605 JA EINDHOVEN Tel.: (0402) 500700 E-mail: eindhoven@avecodebondt.nl Fax: (0402) 500701 Web: www.avecodebondt.nl	afmeting 12xA4	tekening nr 02		

Van Eijk Adviesburo voor Civiele Technieken
Arubastraat 2
1058 VK AMSTERDAM
Telefoon 020 - 616 16 62
Telefax 020 - 616 17 37

Gemeente Amsterdam
Stadsdeel Oud-Zuid
Constructie goed bezien
Datum: 4-12-'07
Paraaf: J.A.

2

PLATTEGROND 3e VERDIEPING (+11630)



ONSE VOORSTELL

THQ 33 - 320x10/190x25/450x20
THQ 34 - 320x10/240x30/500x30
THQ 35 - 400x10/190x30/450x25
THQ 36 - 400x10/190x25/450x25 (OUD THQ 400x10/190x25/450x20)
B ⇨ THQ 37 - 400x12/240x30/500x25 (OUD THQ 400x10/190x30/450x20)
THQ 38 - 400x20/220x30/450x25 (OUD THQ 400x10/190x25/200-225x15)
⇨ THQ 39 - 400x20/240x40/500x25
⇨ THQ 40 - 400x20/240x30/500x25 (OUD THQ 400x10/190x30/450x20)

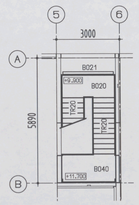

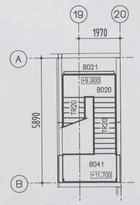

VOORLOPIG

D			
C			
B	21-12-2006	LS	
gewijzigd A	10-11-2006	LS	
getekend	06-10-2006	LS	gecontroleerd
architect	dedato ontwerpers en architecten		opdrachtgever KBM Katwijk
bouwwerk	V.Z.A. AMSTERDAM		
onderdeel	PLATTEGROND 3e VERDIEPING		

Aveco de Bondt ingenieursbedrijf
de Bondt Eindhoven bv — Postbus 7020; 5605 JA EINDHOVEN
Tel.: (0402) 500700 — E-mail: eindhoven@avecodebondt.nl
Fax: (0402) 500701 — Web: www.avecodebondt.nl

schaal 1:100 | werk nr
afmeting 12xA4 | tekening nr 03

Van Eijk Adviesburo voor Civiele Technieken
Arubastraat 2
1058 VE AMSTERDAM
Telefoon 020 - 616 16 62
Telefax 020 - 616 17 37

Gemeente Amsterdam
Stadsdeel Oud-Zuid
Constructie geen bezwaar
Datum: 14-02-'07
Para: S.G.

3

PLATTEGROND DAK (+15230)

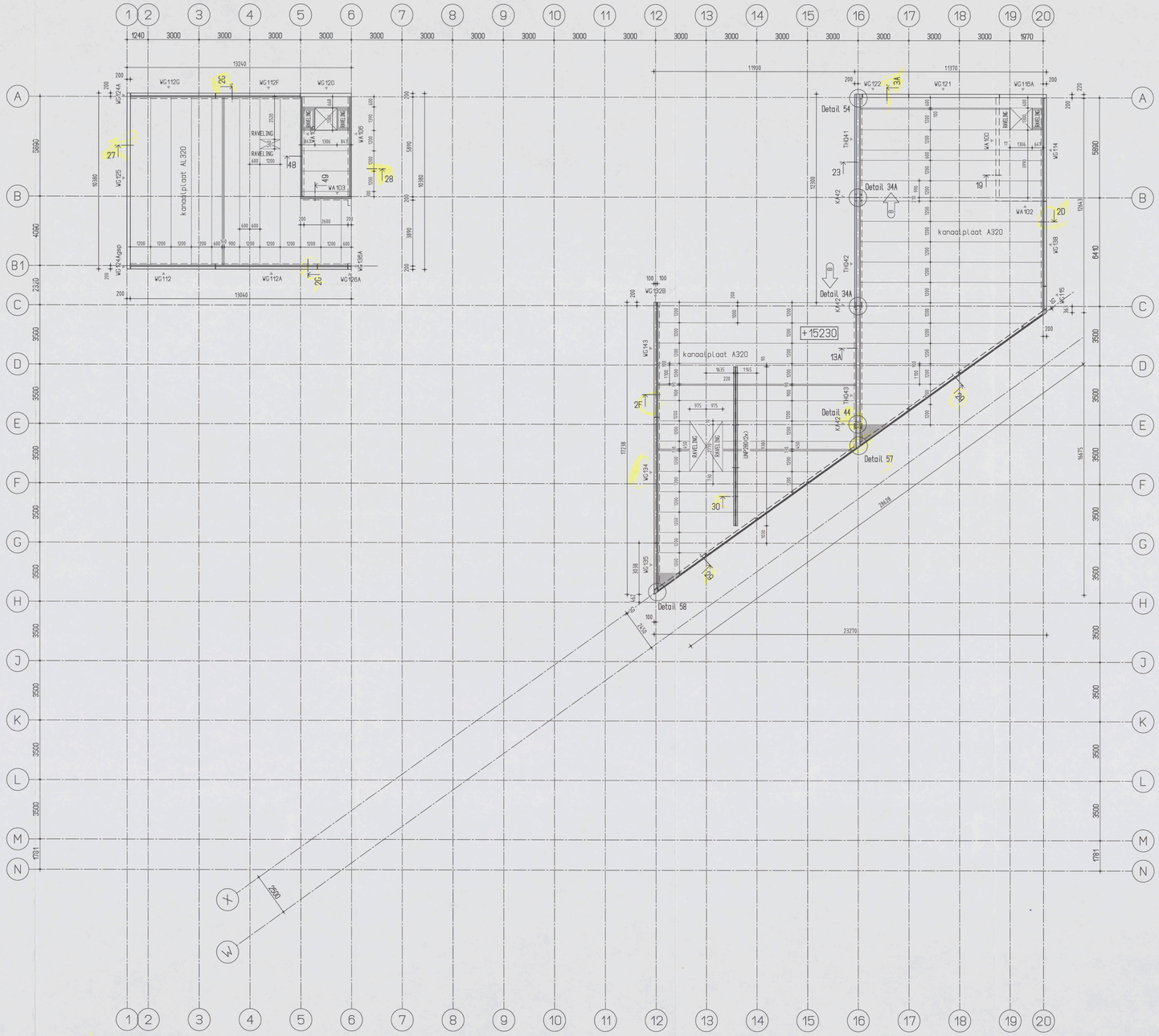

ONSE VOORSTELL

THQ 41 - 320x20/170x25/425x20 (OUD THQ 320x10/190x25/200-225x15)
THQ 42 - 320x20/170x25/425x20 (OUD THQ 320x10/190x25/200-225x15)
B ⇨ THQ 43 - 320x20/190x25/450x20

VOORLOPIG

D				
C				
B	21-12-2006	LS		
gewijzigd A	10-11-2006	LS		
getekend	06-10-2006	LS	gecontroleerd	
architect	dedato ontwerpers en architecten		opdrachtgever	KBM Katwijk
bouwwerk	V.Z.A. AMSTERDAM			
onderdeel	PLATTEGROND DAK			
Aveco de Bondt ingenieursbedrijf de Bondt Eindhoven bv Postbus 7020; 5605 JA EINDHOVEN Tel.: (0402) 500705 E-mail: eindhoven@avecodebondt.nl Fax: (0402) 500701 Web: www.avecodebondt.nl			schaal 1:100 afmeting 12xA4	werk nr tekening nr 04

Gemeente Amsterdam
Stadsdeel Oud-Zuid
Constructie goed bezien
Datum : 14-02-'07
Paraaf : [illegible]

Van Eijk Adviesburo voor Civiele Technieken
Arubastraat 2
1059 VE AMSTERDAM
Telefoon 020 - 616 16 62
Telefax 020 - 616 17 37

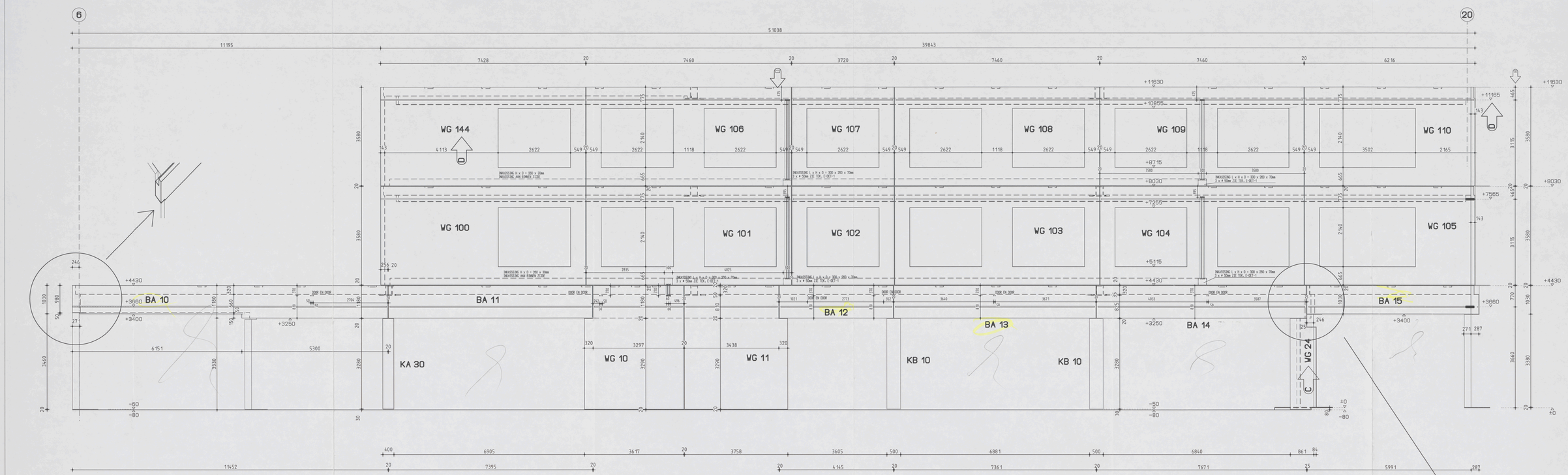

Aanzicht 1 op as W

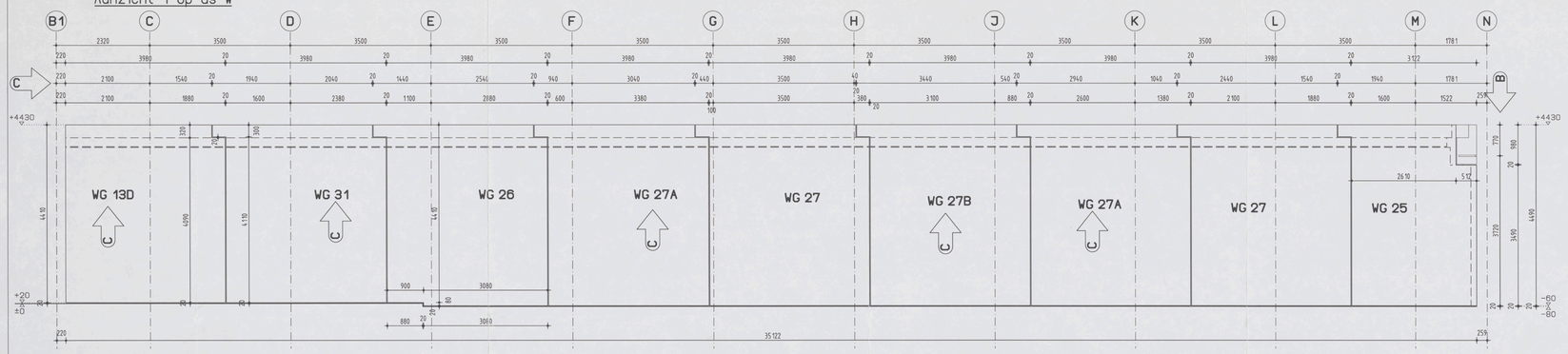

Aanzicht 6 op as 6

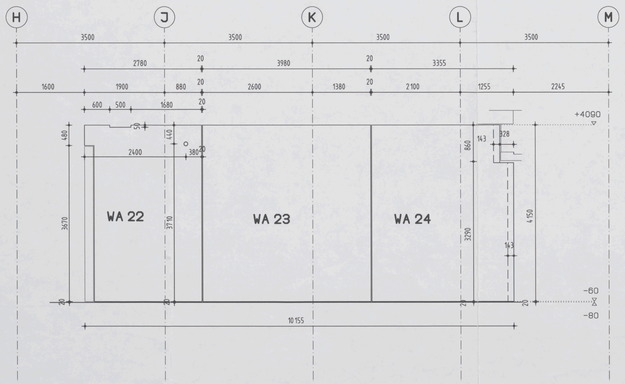

Aanzicht 20 tussen assen 7-8

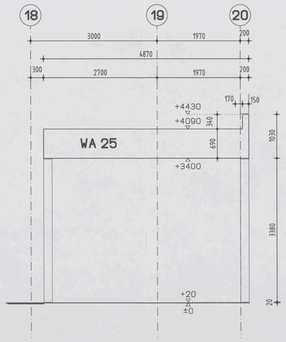

Aanzicht 21 op as C

Aanzicht 19 tussen assen H-J

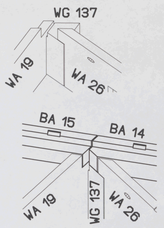

DEFINITIEF

Gemeente Amsterdam Stadsdeel ...
Constructie ...
Datum : 02-02-07
Paraaf : SC

	D	08-12-2006	
	C	01-12-2006	
	B	27-11-2006	
gewijzigd	A	21-11-2006	
getekend		06-10-2006	gecontroleerd
architect		Dedato ontwerpers en architecten	opdrachtgever KBM Katwijk
bouwwerk		VZA AMSTERDAM	
onderdeel		Aanzicht 1, 6, 19, 20, 21	

Van Eijk Adviesburo voor Civiele Technieken
Anjelierstraat 2
1058 VE AMSTERDAM
Telefoon 020 - 616 16 62
Telefax 020 - 616 17 37

Aveco de Bondt
Ingenieursbedrijf
de Bondt Eindhoven bv
Tel.: (0412) 500700
Fax: (0412) 500701
Postbus 7020; 5605 JA EINDHOVEN
E-mail: eindhoven@avecodebondt.nl
Web: www.avecodebondt.nl

schaal	1:50
afmeting	A0
werk nr	061756
tekening nr	06

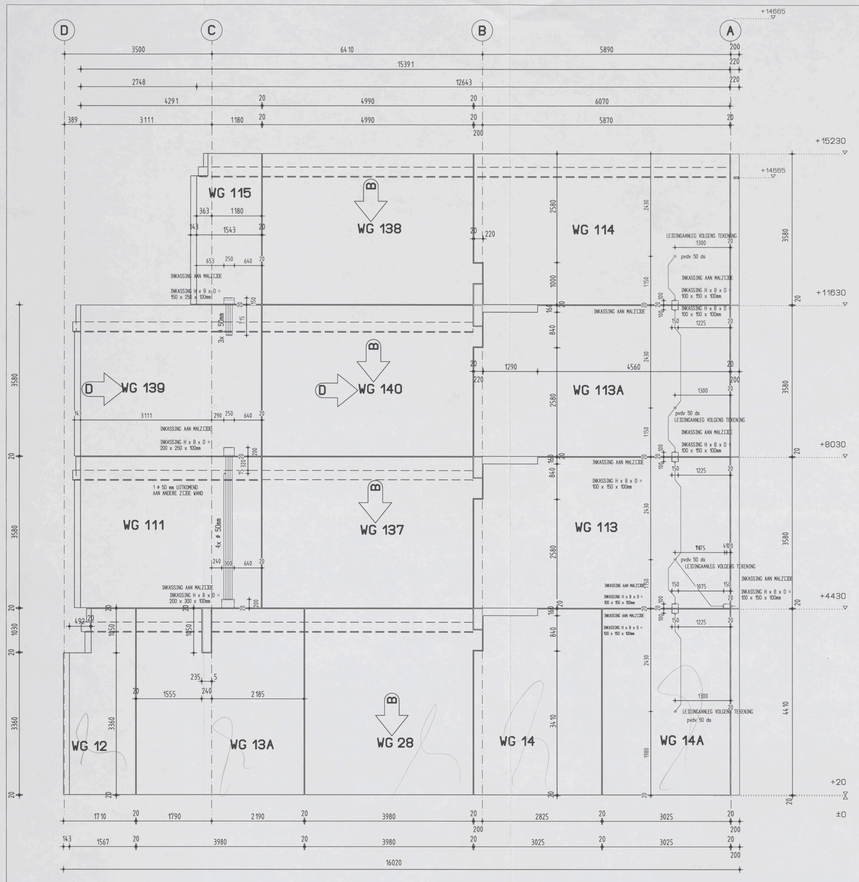

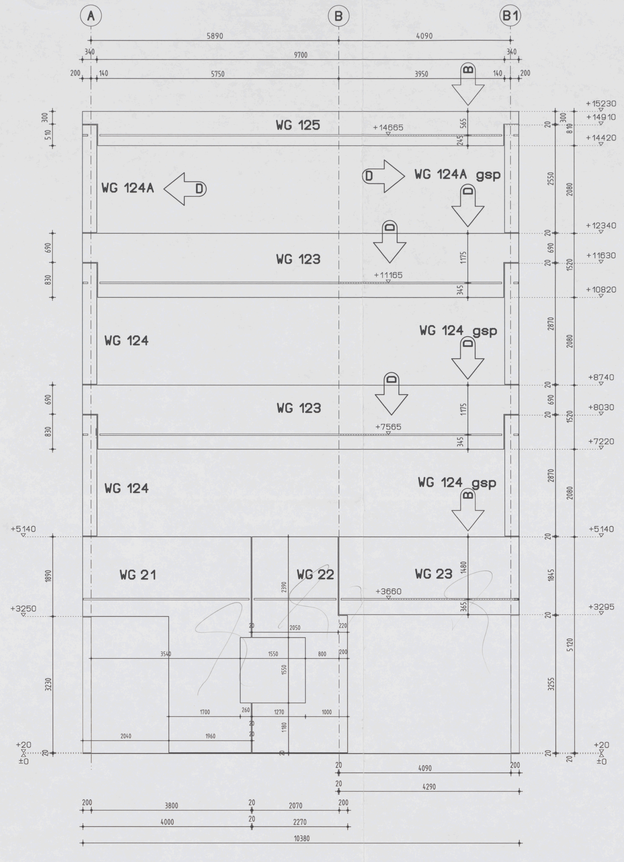

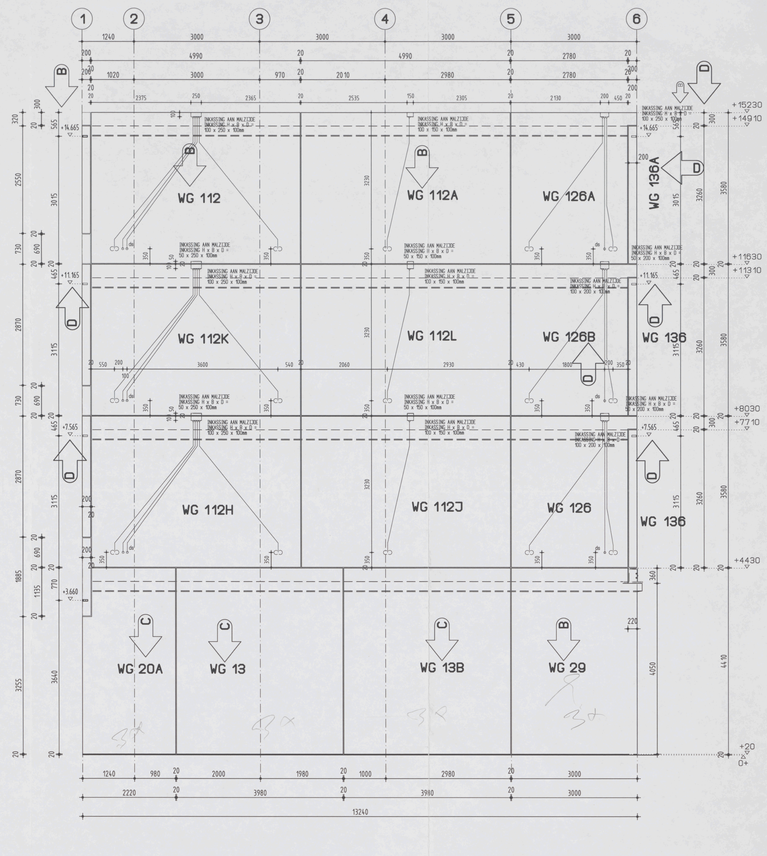

Aanzicht 2 op as 20

TR. HUIS

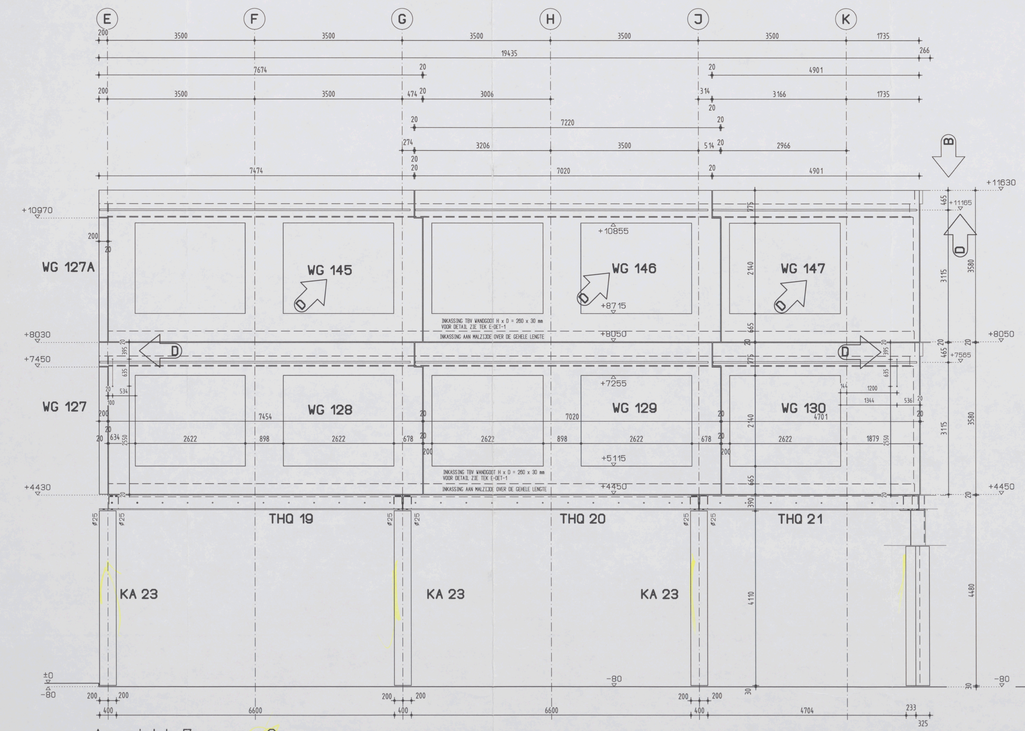

Aanzicht 7 op as 9

Aanzicht 4 op as 1

Aanzicht 5 op as B1

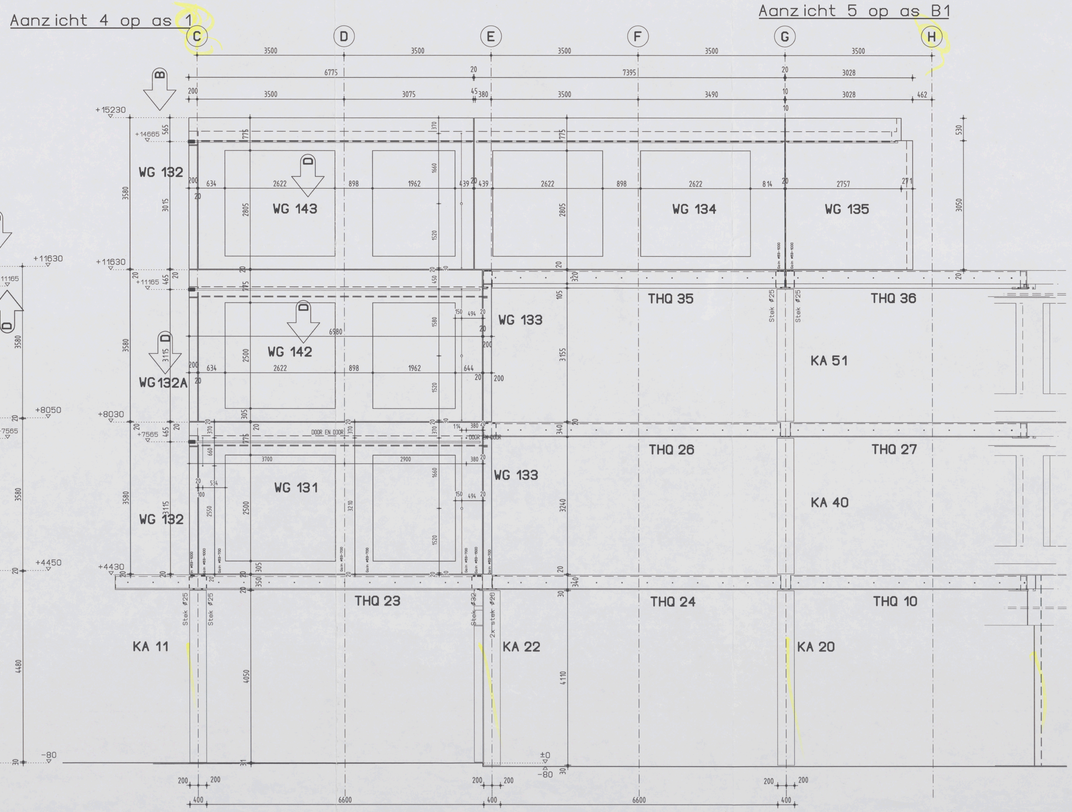

Aanzicht 8 op as 12

DEFINITIEF

D	08-12-2006
C	01-12-2006
B	27-11-2006
gewijzigd A	21-11-2006

Gemeente Amsterdam
Stadsdeel Oud-Zuid
Constructie geen bez
Datum : 02-02-'09
Paraaf : S.G.

getekend	06-10-2006
gecontroleerd	
architect	Dedato ontwerpers en architecten
opdrachtgever	KBM Katwijk
bouwwerk	VZA AMSTERDAM
onderdeel	Aanzicht 2, 4, 5, 7, 8

Aveco de Bondt ingenieursbedrijf
de Bondt Eindhoven bv Postbus 7020; 5605 JA EINDHOVEN
Tel.: (0402) 500700 E-mail: eindhoven@aveco-debondt.nl
Fax: (0402) 500701 Web: www.avecodebondt.nl

Van Eijk Adviesburo voor Civiele Technieken
Arubastraat 2
1058 VE AMSTERDAM
Telefoon 020 - 616 16 62
Telefax 020 - 616 17 37

schaal	1:50
afmeting	A0
werk nr	061756
tekening nr	07

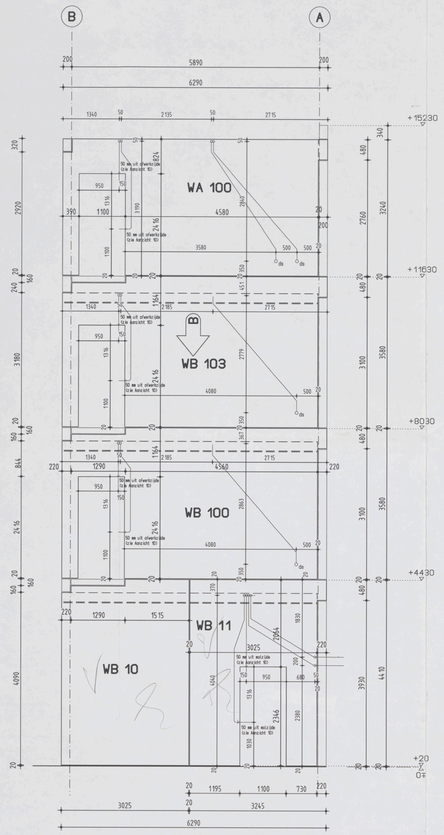

Aanzicht 9 op tussen assen 18-19

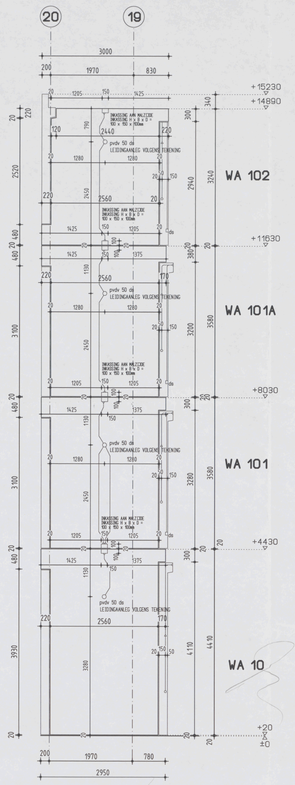

Aanzicht 10 op as B

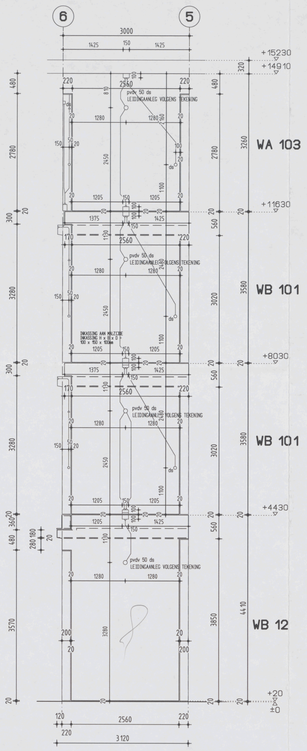

Aanzicht 11 op as B

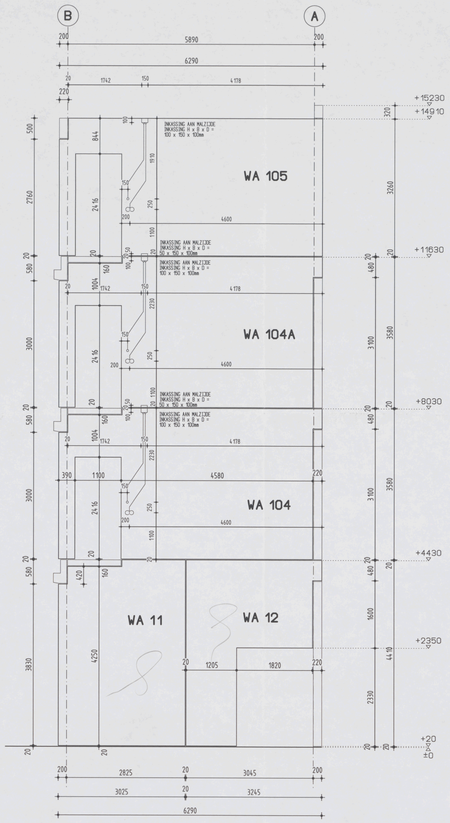

Aanzicht 12 op as 5

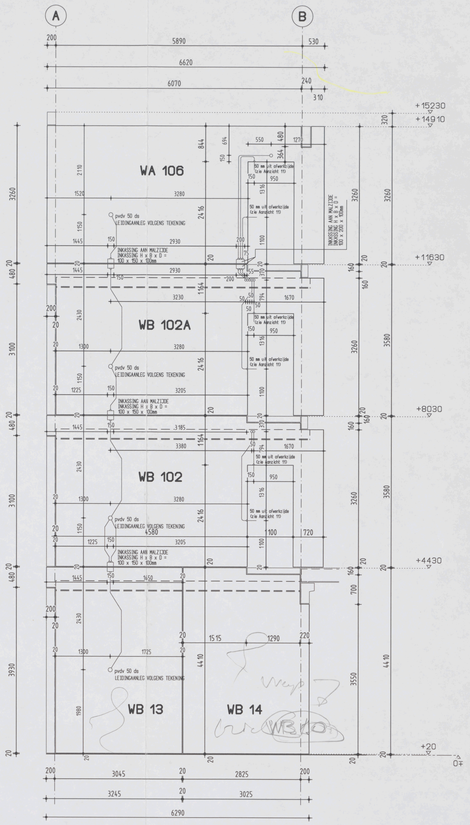

Aanzicht 13 op as 6

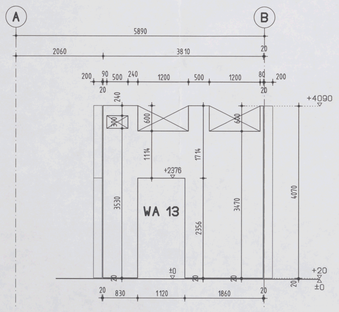

Aanzicht 14 tussen assen 3-4

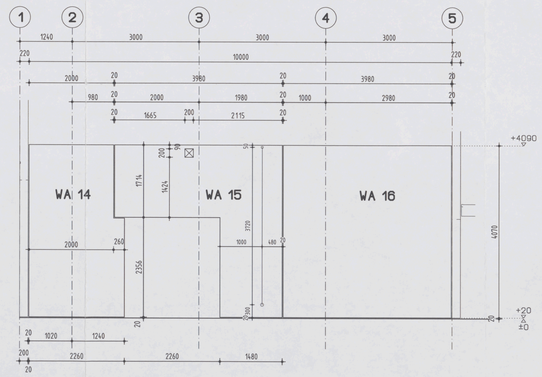

Aanzicht 15 tussen assen A-B

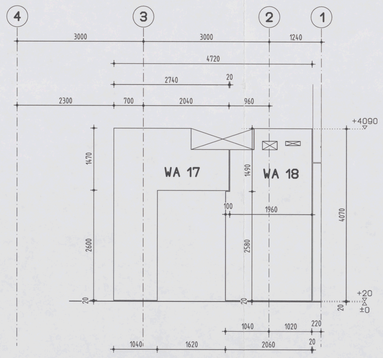

Aanzicht 16 op as B

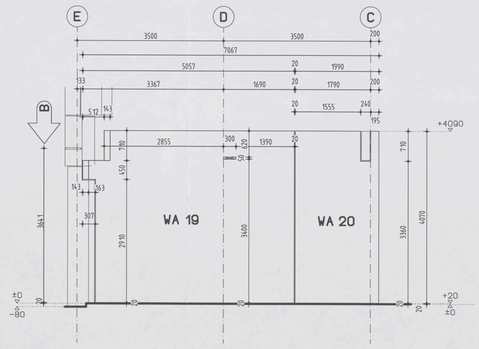

Aanzicht 17 tussen assen 18-19

DEFINITIEF

D		
C		
B	27-11-2006	
gewijzigd A	21-11-2006	
getekend	06-10-2006	gecontroleerd
architect	Dedato ontwerpers en architecten	opdrachtgever KBM Katwijk
bouwwerk	VZA AMSTERDAM	Van Eijk Adviesburo voor Civiele Technieken Arubastraat 2 1058 VE AMSTERDAM Telefoon 020 - 616 17 00 Telefax 020 - 616 17 37
onderdeel	Aanzicht 9 tm 17	
Aveco de Bondt Ingenieursbedrijf de Bondt Eindhoven bv Tel.: (0402) 500700 Fax: (0402) 500701 Postbus 7020; 5605 JA EINDHOVEN E-mail: eindhoven@avecodebondt.nl Web: www.avecodebondt.nl	schaal 1:50	werk nr 061756
	afmeting A0	tekening nr 08

Gemeente Amsterdam
Stadsdeel Oud-Zuid
Constructie geen bezwaar
Datum : 02-02-'07
Parnaf : SG

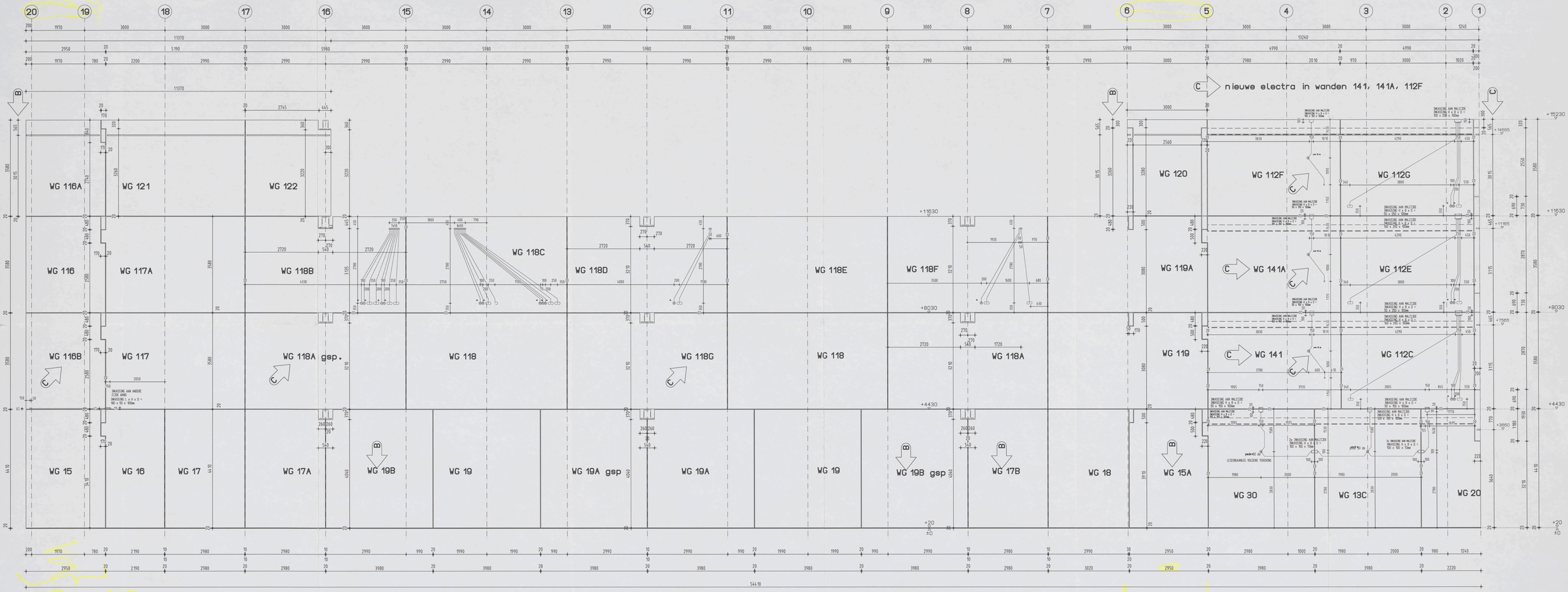

TR-HUIS

Aanzicht 3 op as A

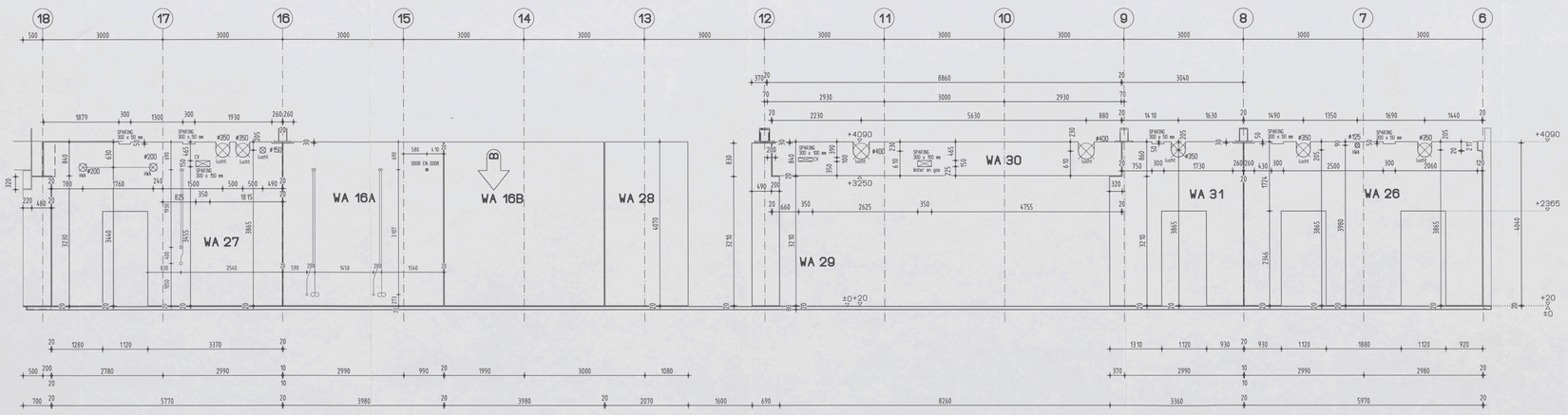

Aanzicht 18 op as E

TR-HUIS

DEFINITIEF

Gemeente Amsterdam
Stadsdeel Oud-Zuid
Constructie geen bezwaar
Datum : 02-02-07
Paraaf : S.C.

	D	
	C	08-12-2006
	B	27-11-2006
gewijzigd	A	21-11-2006
getekend	06-10-2006	gecontroleerd
architect	Dedato antwerpers en architecten	opdrachtgever KBM Katwijk
bouwwerk	VZA AMSTERDAM	Van Eijk Adviesburo voor Civiele Techinieken, Arubastraat 2, 1058 VE AMSTERDAM, Telefoon 020 - 616 16 62
onderdeel	Aanzicht 3, 18	
Aveco de Bondt Ingenieursbedrijf, de Bondt Eindhoven bv, Tel.: (0402) 500700, Fax: (0402) 500701, Postbus 7020; 5605 JA EINDHOVEN, E-mail: eindhoven@avecodebondt.nl, Web: www.avecodebondt.nl	schaal 1:50	werk nr 061756
	afmeting A0	tekening nr 09