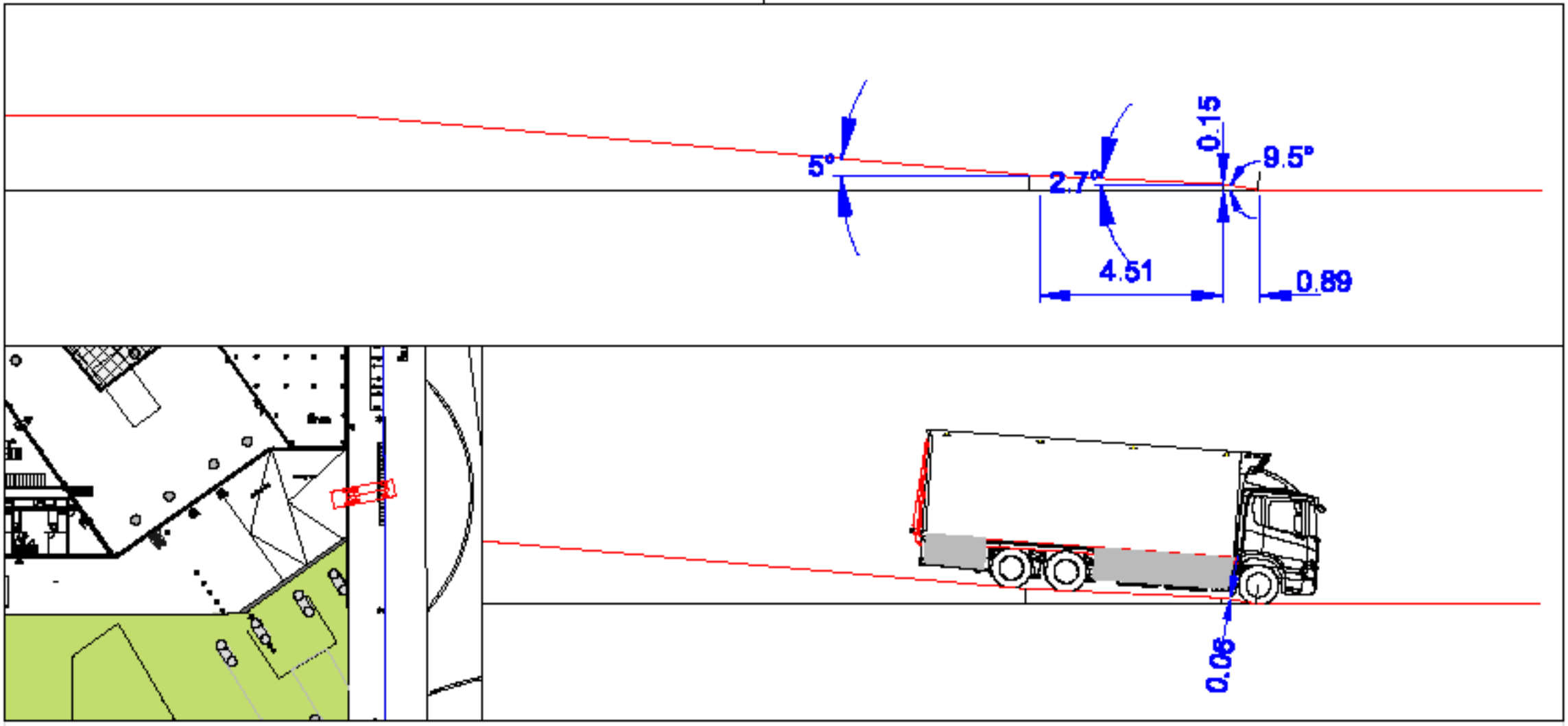
5°
2.7°
0.15
9.5°
4.51
0.89
0.06