Wanden WB				voorblad wijz. F									vorm		wapening		
merk	lengte	hoogte	dikte	niveau					hold	def.	totaal	inhoud per elem.	gewicht per elem.	wijz.	def.	tek.nr.	wijz.	def.
	mm	mm	mm		bg	1e	2e	3e			aantal	m^3	ton					
WB10	3025	4410	200		1				1	0	1	2,661	6,653		B	WB10-W		B
WB11	3245	4410	200		1				1	0	1	2,203	5,508		C	WB11-W		B
WB12	3120	4410	200		1				1	0	1	2,347	5,868		C	WB12-W		B
WB13	3245	4410	200		1				1	0	1	2,718	6,795		C	WB13-W		B
WB14	3025	4410	200		1				1	0	1	2,632	6,580		B	WB10-Wgsp.		B
WB100	6290	3580	200			1			1	0	1	3,859	9,648		C	WB100-W		B
WB101	2950	3580	200			1	1		2	0	2	1,895	4,738		C	WB101-W		B
WB102	6620	3580	200			1			1	0	1	4,072	10,180		C	WB100-Wgsp.		B
WB102A	6620	3580	200				1		1	0	1	4,072	10,180		C	WB100-Wgsp.		B
WB103	6290	3580	200				1		1	0	1	3,859	9,648		C	WB100-W		B
					5	3	3	0			11	32,2	80,5					
					5	3	3	0			stuks	totaal m^3	totaal ton					

OPMERKINGEN

MZ malzijde
SZ stortzijde

Uitgeknipte wapening terug plaatsen !!

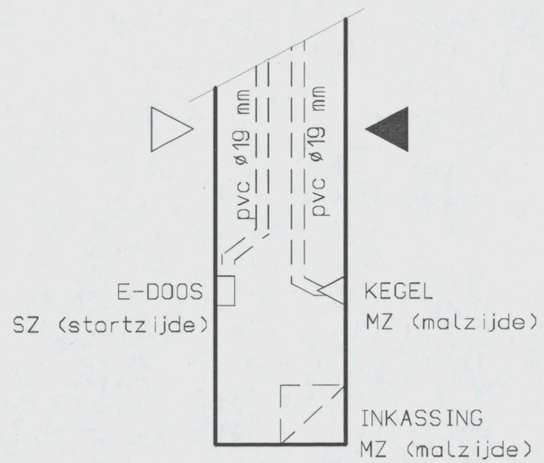

H		
G		
F	18-12-06	Definitief vorm wapening
E	14-12-06	Voorlopig wapening bg t/m 3e
D	12-12-06	Voorlopig vorm bg t/m 3e
C	01-12-06	Voorlopig vorm bg t/m 3e
B	27-11-06	Voorlopig wapening
A	24-11-06	Voorlopig vorm
uitg.	datum	omschrijving

Van Eijk Adviesburo voor Civiele Technieken
Arubastraat 2
1058 VE AMSTERDAM
Telefoon 020 - 616 16 62
Telefax 020 - 616 17 37

Gemeente Amsterdam
Stadsdeel Oud-Zuid GV
Constructie geen bezwaar
Datum : 02-02-'07
Paraaf : S.G

opdrachtgever	KBM Katwijk
project	VZA Amsterdam
onderdeel	Prefab wanden WB

Aveco de Bondt
ingenieursbedrijf
de Bondt Eindhoven bv Postbus 7020; 5605 JA EINDHOVEN
Tel.: (0402) 500700 E-mail: eindhoven@avecodebondt.n
Fax: (0402) 500701 Web: www.avecodebondt.n

061756 VB-WB

ordernummer	tekening

Prefab Skeletbouw Nederland

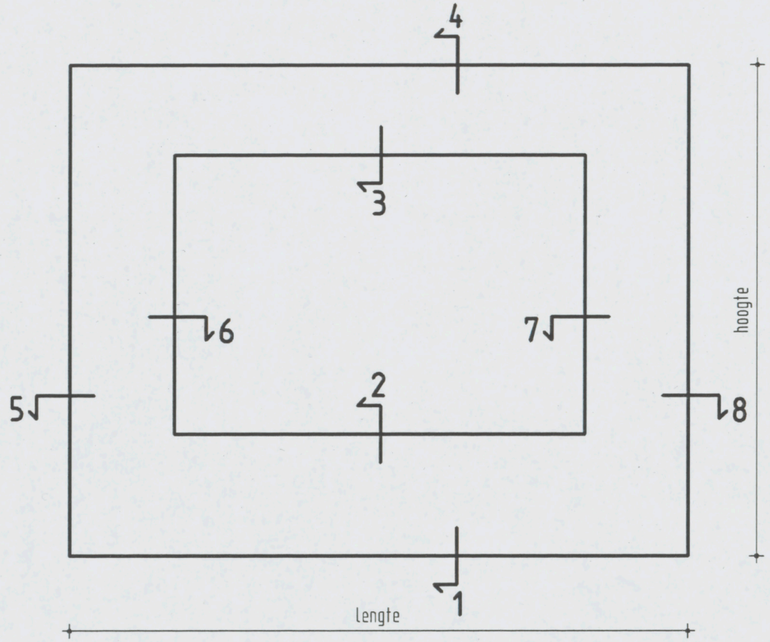

AANZICHT STORTZIJDE



Detail 4



Detail 3



Detail 2

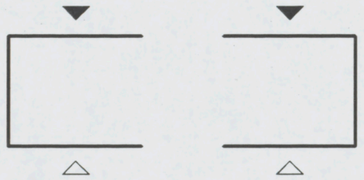

Detail 5

Detail 6

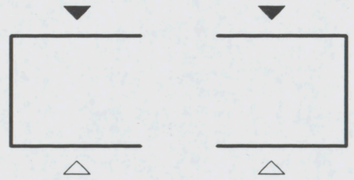

Detail 7

Detail 8



Detail 1

AKKOORD VOOR PRODUKTIE

Paraaf:

Status: DEFINITIEF

◄ Vellingkanten: 10+10 mm
◄◄ Malzijde (schoonwerk)
◄◄V Malzijde (vuilwerk)
◄◄A Malzijde (wordt in het werk afgewerkt)
◁ Stortzijde (onbehandeld)
◁R Stortzijde (Gerold)
◁S Stortzijde (Spanen)
Spouwankers : - st/m2

Inhoud: - L
Gewicht: - KG
Cementsoort: -
Betonkwaliteit: -
Staalkwaliteit: -
Dekking: -
Milieuklasse: -
Oppervlakte: -

F				
E				
D				
C				
B				
A				
X	12-12-06	J.S.		
wijz.	datum	get.	gec.	

Werk: VZA Amsterdam
Opdr.gever: KBM Katwijk
Onderdeel: Afwerking
Aantal:
schaal formaat: 420x297

Order: 061756
Princ.wap.:
Blad:
Detail blad 1

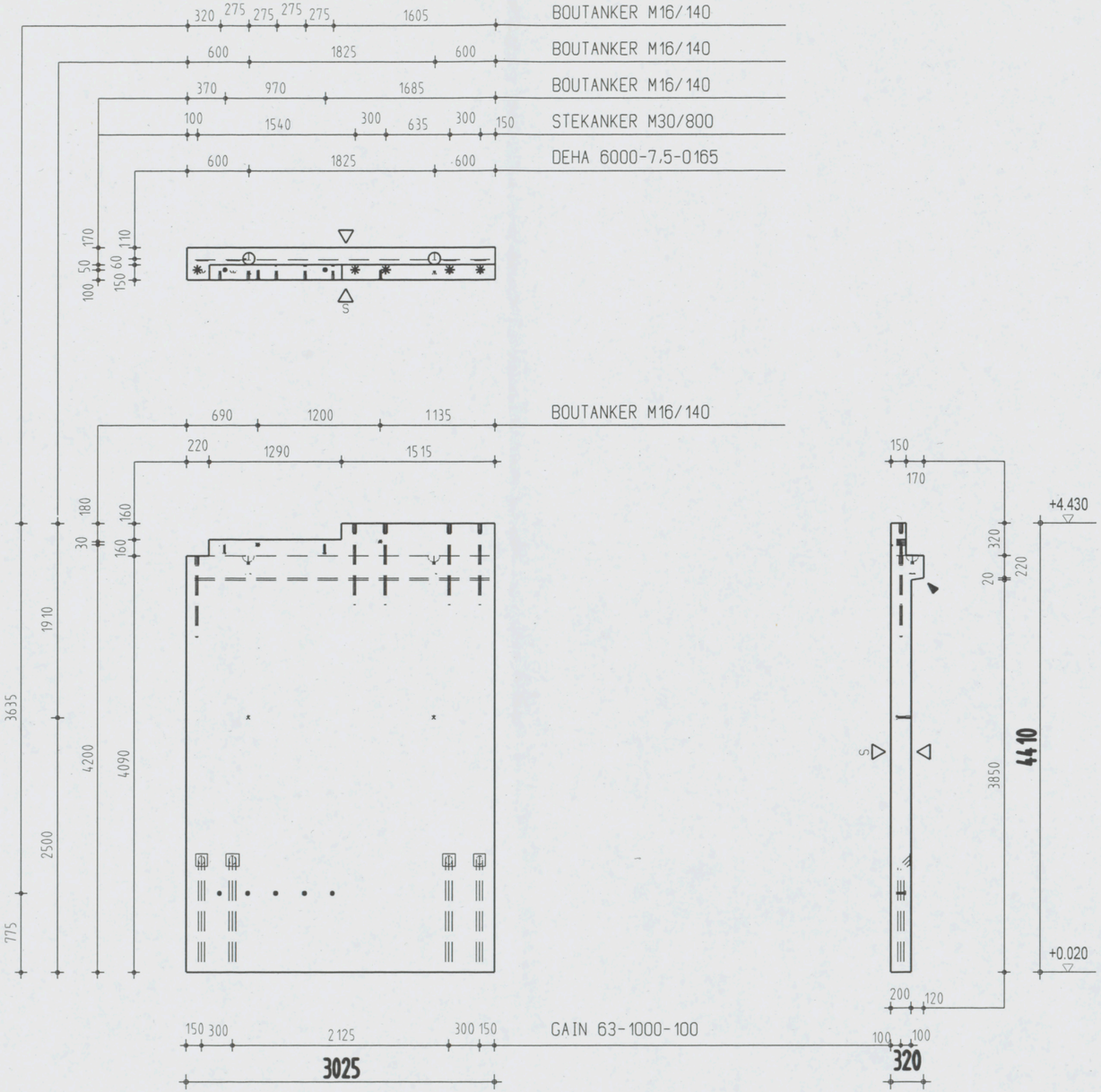

Instortvoorzieningen

2 x DEHA 6000-7,5-0165
4 x GAIN 63-1000-100
11 x BOUTANKER M16/140
5 x STEKANKER M30/800

AKKOORD VOOR PRODUKTIE

Paraaf

Status

DEFINITIEF

◀ Vellingkanten 10+10 mm
◁ Malzijde (schoonwerk)
◁ V Malzijde (vuilwerk)
◁ A Malzijde (wordt in het werk afgewerkt)
◁ Stortzijde (onbehandeld)
◁ R Stortzijde (Gerold)
◁ S Stortzijde (Spanen)
Spouwankers - st/m2

Inhoud	2661 L
Gewicht	6653 KG
Cementsoort	PC
Betonkwaliteit	C35/45
Staalkwaliteit	FEB500
Dekking	25
Milieuklasse	XC3
Oppervlakte	-

F				
E				
D				
C				
B	18-12-06	J.S.		
A	12-12-06	L.S.		
X	24-11-06	A.K.		
wijz	datum	get.	gec.	

Werk VZA Amsterdam
Opdr.gever KBM Katwijk
Onderdeel Wanden binnen
Aantal zie VB-WB
schaal 1 50 formaat 420x297

Order 061756
Princ.wap. WB10-W
Blad WB10

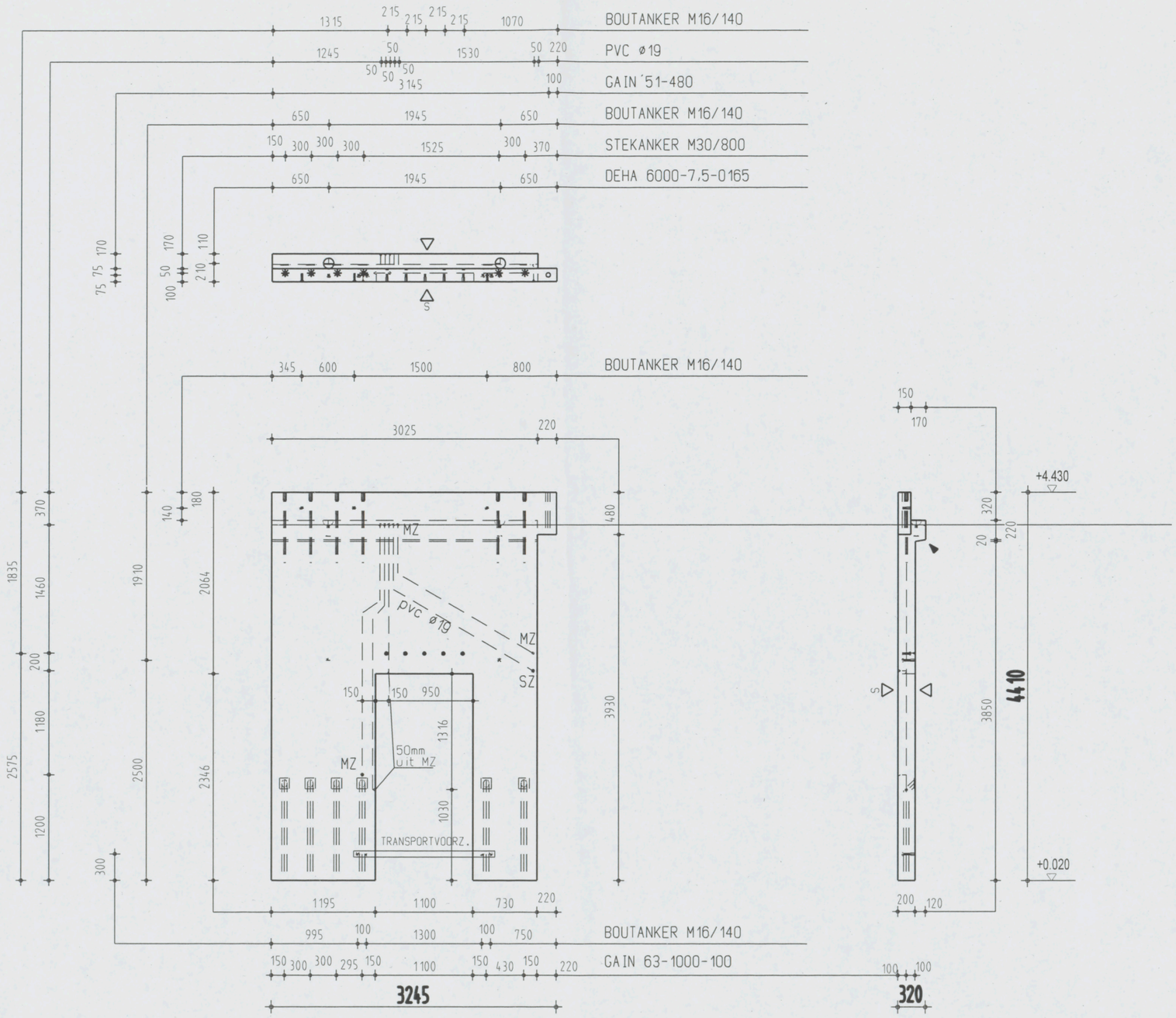

Instortvoorzieningen

2 x DEHA 6000-7,5-0165
6 x GAIN 63-1000-100
1 x GAIN 51-480
14 x BOUTANKER M16/140
6 x STEKANKER M30/800

AKKOORD VOOR PRODUKTIE

Paraaf

Status

DEFINITIEF

◀	Vellingkanten 10+10 mm
◁	Malzijde (schoonwerk)
◁V	Malzijde (vuilwerk)
◁A	Malzijde (wordt in het werk afgewerkt)
◁	Stortzijde (onbehandeld)
◁R	Stortzijde (Gerold)
◁S	Stortzijde (Spanen)
	Spouwankers - st/m2

Inhoud	2203 L
Gewicht	5508 KG
Cementsoort	PC
Betonkwaliteit	C35/45
Staalkwaliteit	FEB500
Dekking	25
Milieuklasse	XC3
Oppervlakte	-

wijz	datum	get.	gec.
F			
E			
D			
C	18-12-06	J.S.	
B	12-12-06	L.S.	
A	01-12-06	A.CH.	
X	24-11-06	A.K.	

Werk VZA Amsterdam
Opdr.gever KBM Katwijk
Onderdeel Wanden binnen
Aantal zie VB-WB
schaal 1:50 formaat 420x297

Order 061756
Princ.wap. WB11-W
Blad WB11

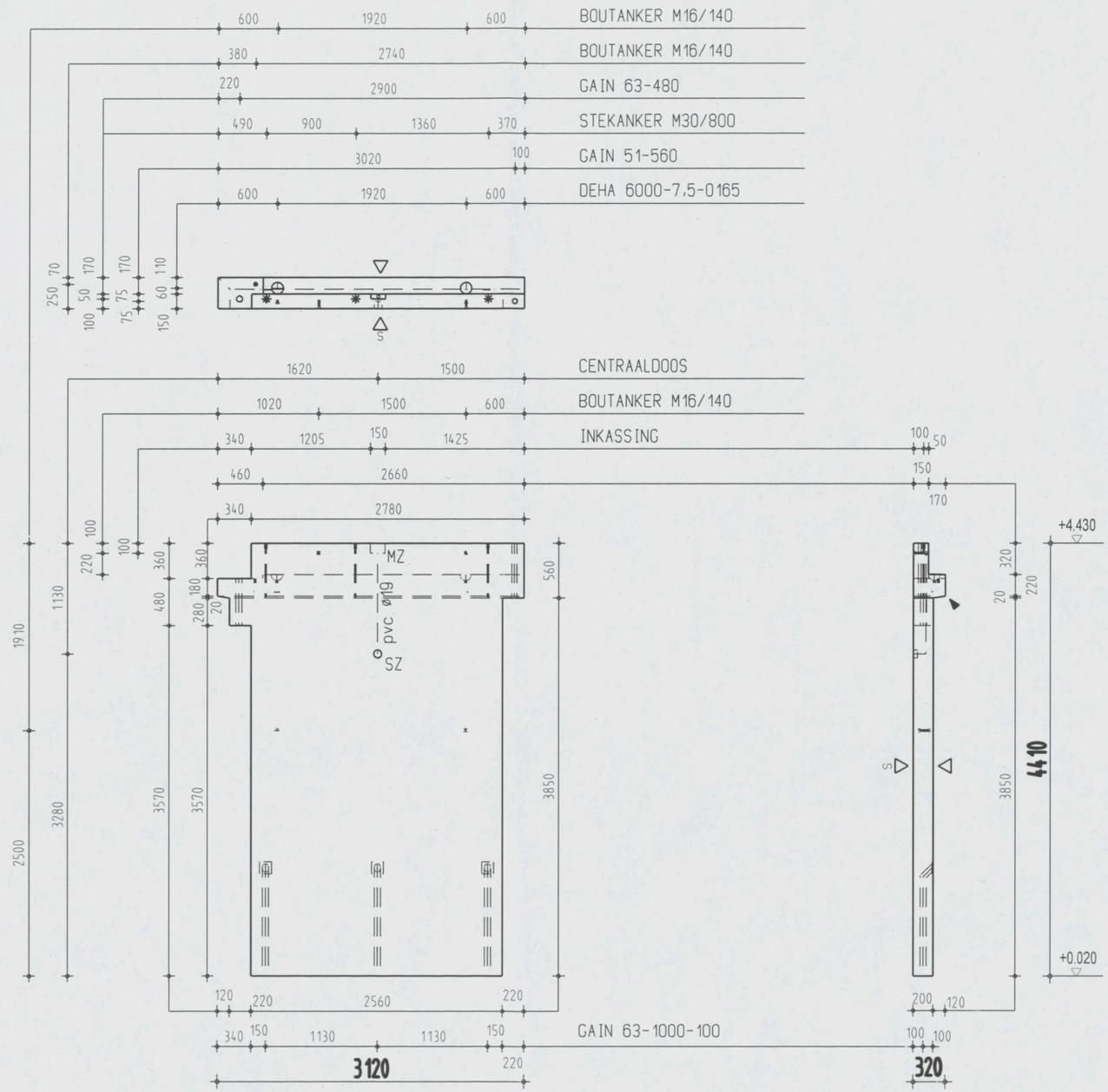

Instortvoorzieningen

2 x DEHA 6000-7,5-0165
1 x CENRAALDOOS
3 x GAIN 63-1000-100
1 x GAIN-63-480
1 x GAIN-51-560
6 x BOUTANKER M16/140
3 x STEKANKER M30/800

AKKOORD VOOR PRODUKTIE

Paraaf

Status

DEFINITIEF

Vellingkanten 10*10 mm
Malzijde (schoonwerk)
V Malzijde (vuilwerk)
A Malzijde (wordt in het werk afgewerkt)
Stortzijde (onbehandeld)
R Stortzijde (Gerold)
S Stortzijde (Spanen)
Spouwankers - st/m2

Inhoud	2347 L
Gewicht	5868 KG
Cementsoort	PC
Betonkwaliteit	C35/45
Staalkwaliteit	FEB500
Dekking	25
Milieuklasse	XC3
Oppervlakte	-

wijz	datum	get.	gec.
F			
E			
D			
C	18-12-06	J.S.	
B	12-12-06	J.S.	
A	01-12-06	A.CH.	
X	24-11-06	A.K.	

Werk VZA Amsterdam
Opdr.gever KBM Katwijk
Onderdeel Wanden binnen
Aantal zie VB-WB
schaal 1:50 formaat 420x297

Order 061756
Princ.wap. WB12-W
Blad WB12

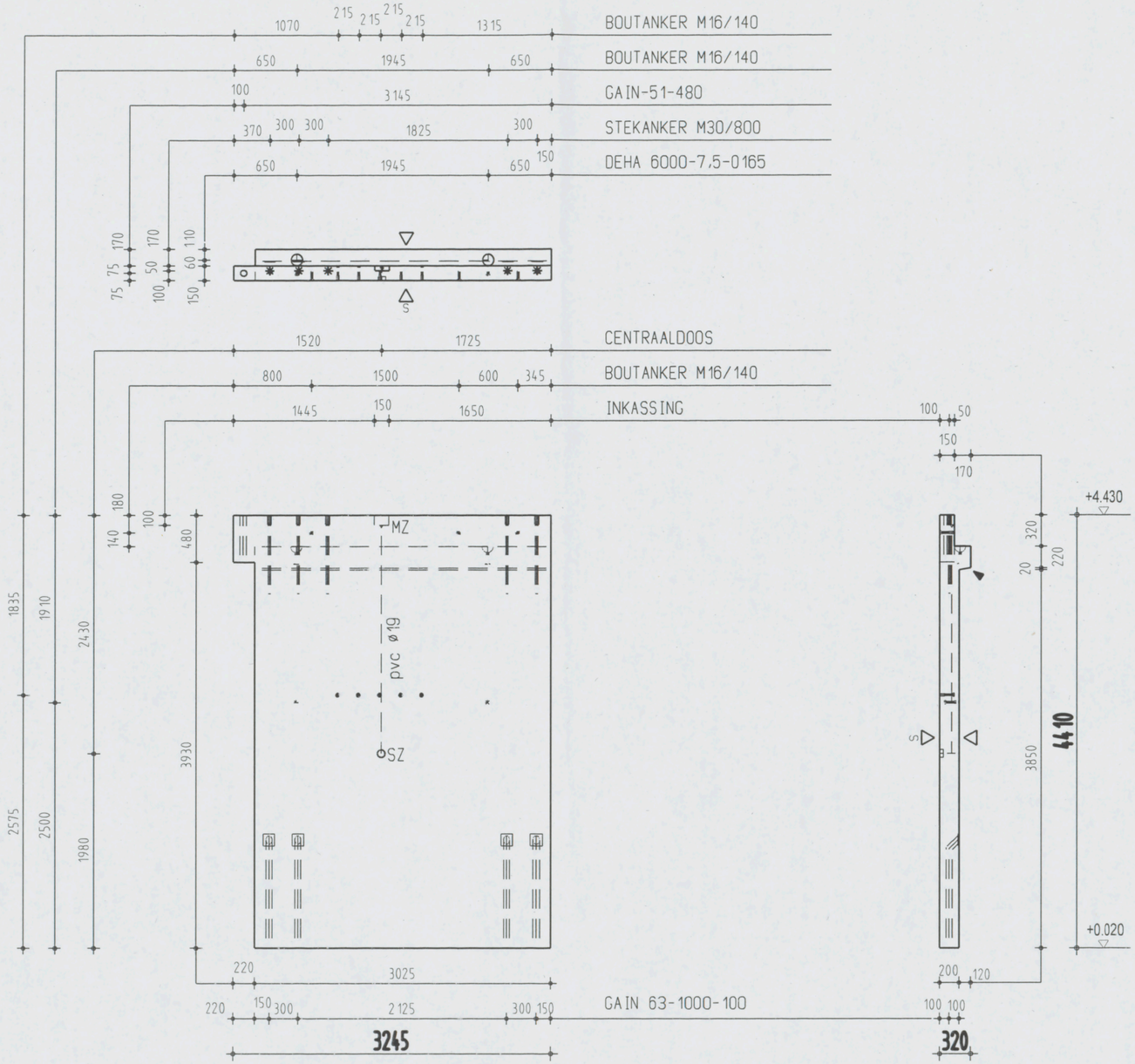

Instortvoorzieningen

2 x DEHA 6000-7,5-0165
1 x CENTRAALDOOS
4 x GAIN 63-1000-100
1 x GAIN-51-480
10 x BOUTANKER M16/140
5 x STEKANKER M30/800

AKKOORD VOOR PRODUKTIE

Paraaf

Status

DEFINITIEF

◄ Vellingkanten 10+10 mm
△ Malzijde (schoonwerk)
△V Malzijde (vuilwerk)
△A Malzijde (wordt in het werk afgewerkt)
△ Stortzijde (onbehandeld)
△R Stortzijde (Gerold)
△S Stortzijde (Spanen)
Spouwankers - st/m2

Inhoud	2718 L
Gewicht	6795 KG
Cementsoort	PC
Betonkwaliteit	C35/45
Staalkwaliteit	FEB500
Dekking	25
Milieuklasse	XC3
Oppervlakte	-

wijz	datum	get.	gec.
F			
E			
D			
C	18-12-06	J.S.	
B	12-12-06	L.S.	
A	01-12-06	A.CH.	
X	24-11-06	A.K.	

Werk VZA Amsterdam
Opdr.gever KBM Katwijk
Onderdeel Wanden binnen
Aantal zie VB-WB
schaal 1:50 formaat 420x297

Order 061756
Princ.wap. WB13-W
Blad WB13

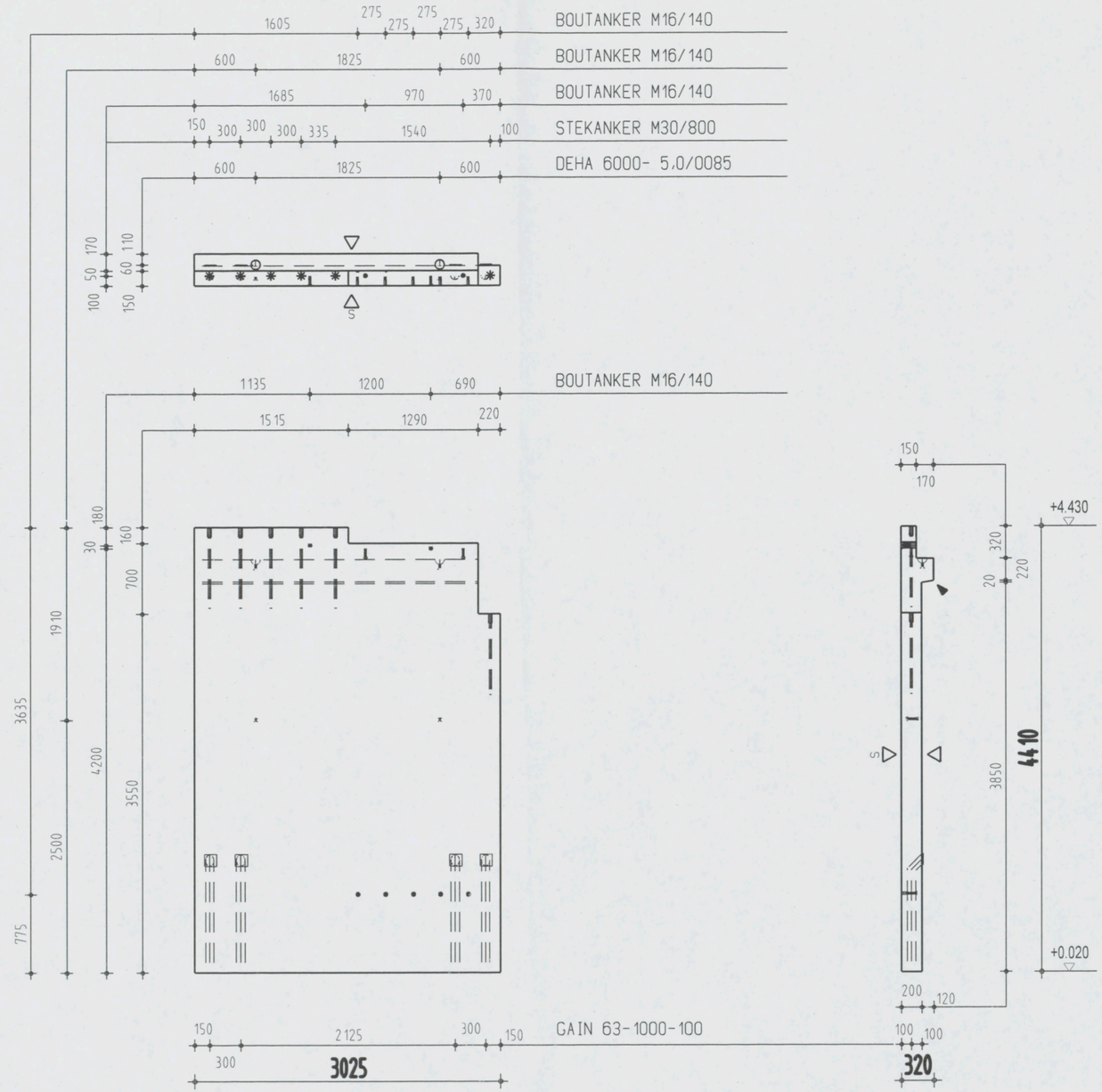

Instortvoorzieningen

2 x DEHA 6000- 5.0-0085
4 x GAIN 81-1000-100
11 x BOUTANKER M16/140
6 x STEKANKER M30/800

AKKOORD VOOR PRODUKTIE

Paraaf

Status

DEFINITIEF

- Vellingkanten 10+10 mm
- Malzijde (schoonwerk)
- V Malzijde (vuilwerk)
- A Malzijde (wordt in het werk afgewerkt)
- Stortzijde (onbehandeld)
- R Stortzijde (Gerold)
- S Stortzijde (Spanen)
- Spouwankers - st/m2

Inhoud	2632 L
Gewicht	6580 KG
Cementsoort	PC
Betonkwaliteit	C35/45
Staalkwaliteit	FEB500
Dekking	25
Milieuklasse	XC3
Oppervlakte	-

wijz	datum	get.	gec.
F			
E			
D			
C			
B	18-12-06	J.S.	
A	12-11-06	L.S.	
X	24-11-06	A.K.	

Werk VZA Amsterdam

Opdr.gever KBM Katwijk

Onderdeel Wanden binnen

Aantal zie VB-WB

schaal 1:50 formaat 420x297

Order 061756

Princ.wap.

Blad WB10-W (gesp.)

WB14

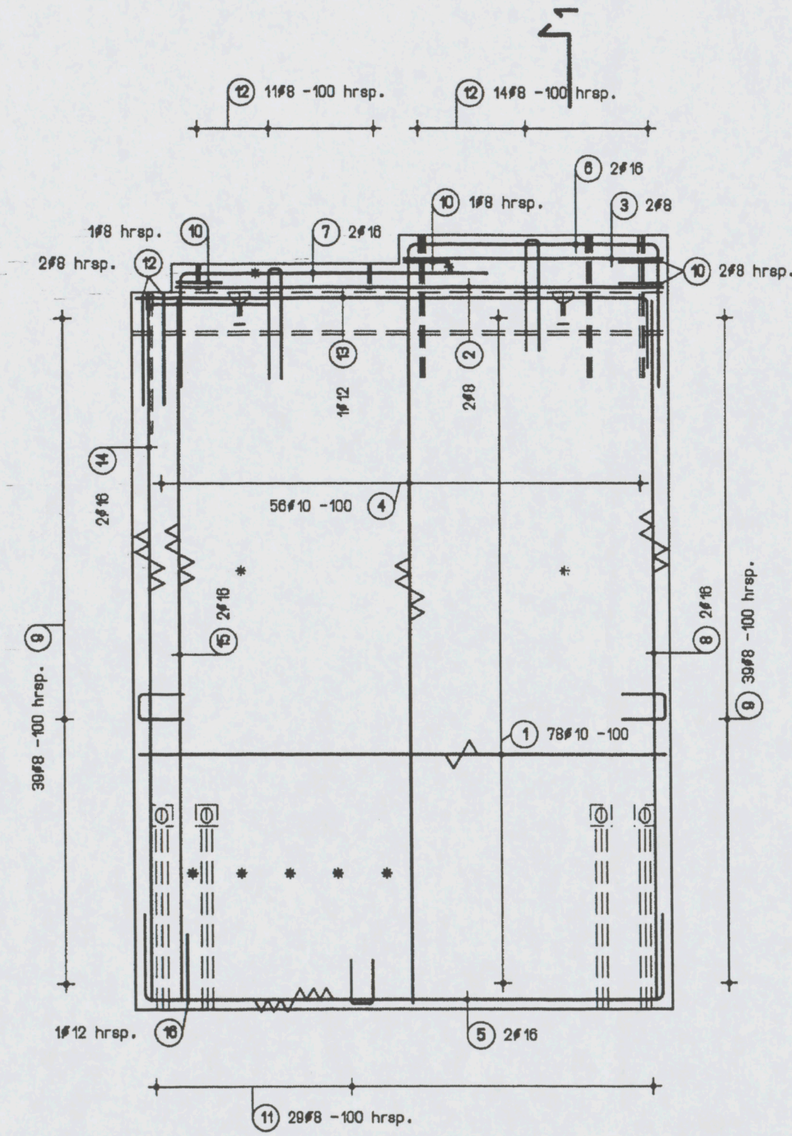

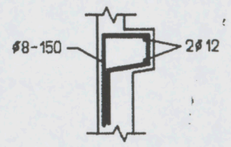

Principe gewapend console

Dren.1

1:10

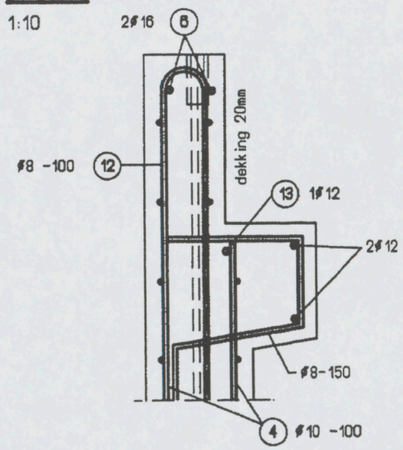

AKKOORD VOOR PRODUKTIE

Paraaf:

Status: DEFINITIEF

Vellingkanten: 10*10 mm
Malzijde (schoonwerk)
V Malzijde (vuilwerk)
A Malzijde (wordt in het werk afgewerkt)
Stortzijde (onbehandeld)
R Stortzijde (Gerold)
S Stortzijde (Spanen)
Spouwankers : - st/m2

Cementsoort: PC
Betonkwaliteit: C35/45
Staalkwaliteit: FEB500
Dekking: 25
Milieuklasse: XD1
Oppervlakte: -

wijz.	datum	get.	gec.
F			
E			
D			
C			
B	18-12-06	J.S.	
A	14-12-06	G.K.	
X	24-11-06	A.K.	

Werk: VZA Amsterdam
Opdr.gever: KBM Katwijk
Onderdeel: Prefab wanden - wapening
Aantal: zie VB-WB
schaal 1:30 formaat: 420x297

Order: 061758
Princ.wap.:
Blad: WB10-W

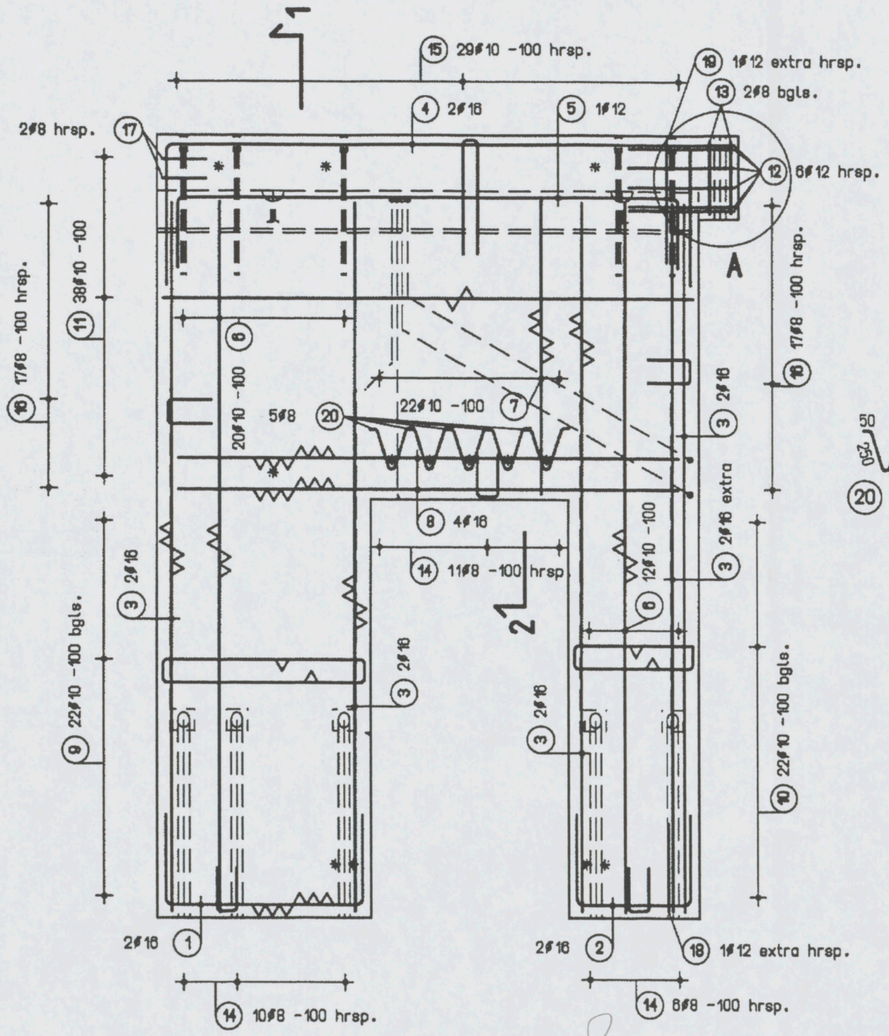

Detail A

1:10

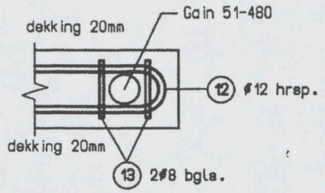

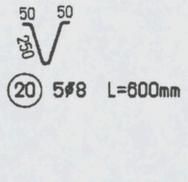

Dren.1

1:10

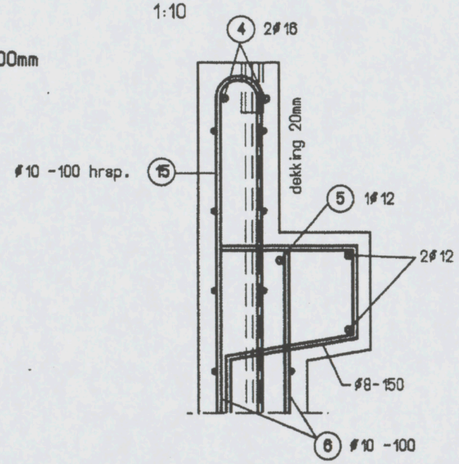

Dren.2

1:10

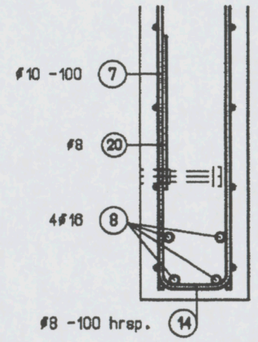

AKKOORD VOOR PRODUKTIE

Paraaf:

Status: DEFINITIEF

◀ Vellingkanten: 10+10 mm
◁ Malzijde (schoonwerk)
◁V Malzijde (vuilwerk)
◁A Malzijde (wordt in het werk afgewerkt)
◁ Stortzijde (onbehandeld)
◁R Stortzijde (Gerold)
◁S Stortzijde (Spanen)
Spouwankers : - st/m2

Cementsoort: PC
Betonkwaliteit: C35/45
Staalkwaliteit: FE8500
Dekking: 25
Milieuklasse: XD1
Oppervlakte: -

wijz:	datum	get.	gec.
F			
E			
D			
C			
B	18-12-06	L.S.	
A	14-12-06	G.K.	
X	24-11-06	G.K.	

Werk: VZA Amsterdam
Opdr.gever: KBM Katwijk
Onderdeel: Prefab wanden - wapening
Aantal: zie VB-WB
schaal 1:30 formaat: 420x297

Order: 061756
Princ.wap.:
Blad: WB11-W

Dsn.2

1:10

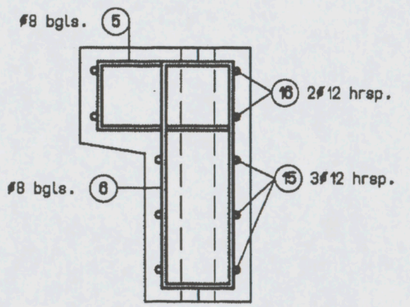

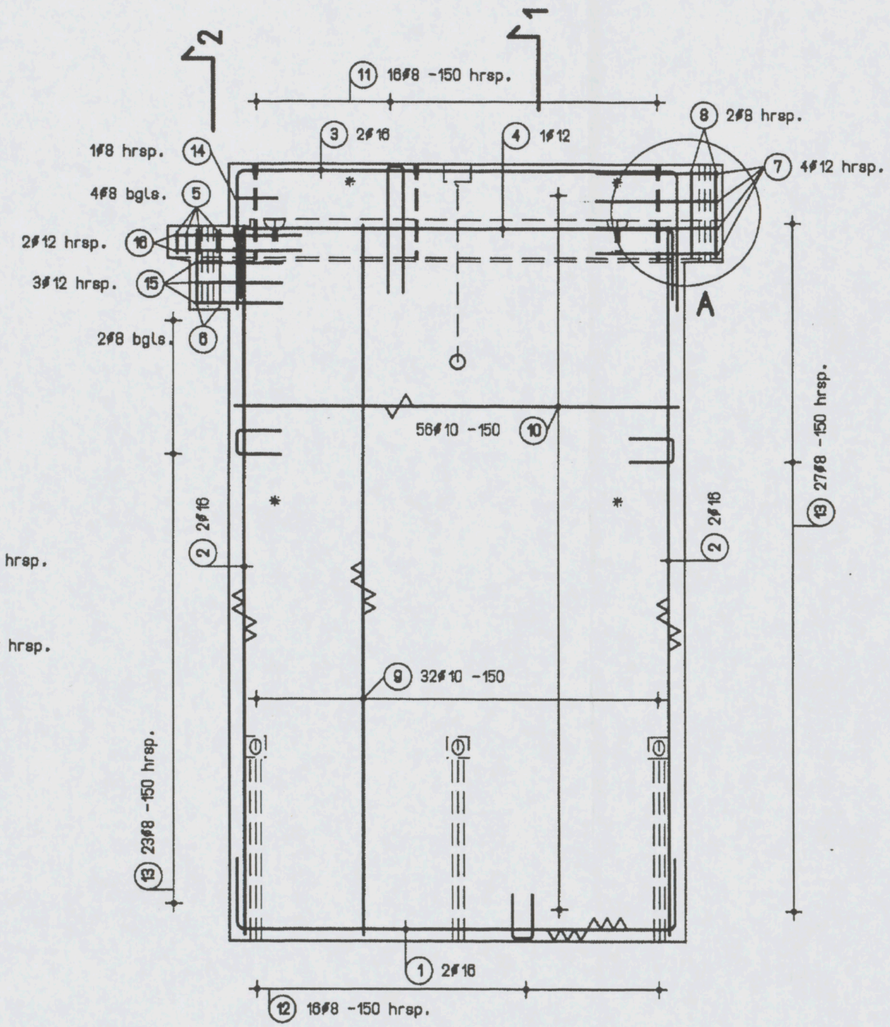

Detail A

1:10

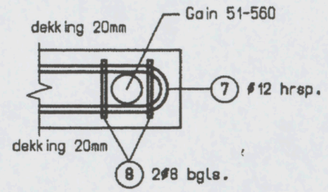

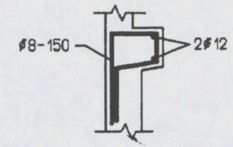

Principe gevapend console

Dsn.1

1:10

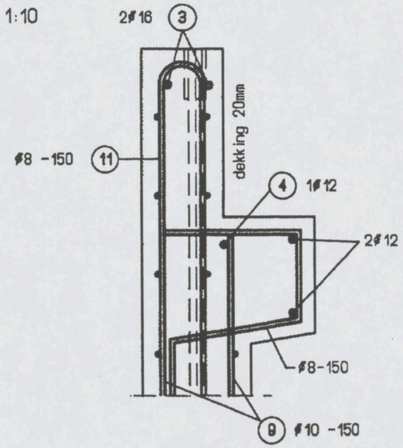

AKKOORD VOOR PRODUKTIE

Paraaf:

Status: DEFINITIEF

◀	Vellingkanten: 10÷10 mm
◁	Malzijde (schoonwerk)
◁V	Malzijde (vuilwerk)
◁A	Malzijde (wordt in het werk afgewerkt)
◁	Stortzijde (onbehandeld)
◁R	Stortzijde (Gerold)
◁S	Stortzijde (Sponen)
	Spouwankers : - st/m2

Cementsoort:	PC
Betonkwaliteit:	C35/45
Staalkwaliteit:	FEB500
Dekking:	25
Milieuklasse:	XD1
Oppervlakte:	-

wijz:	datum	get.	gec.
F			
E			
D			
C			
B	18-12-08	J.S.	
A	14-12-08	G.K.	
X	24-11-08	G.K.	

Werk: VZA Amsterdam

Opdr.gever: KBM Katwijk

Onderdeel: Prefab wanden - wapening

Aantal: zie VB-WB

schaal 1:30 formaat: 420x297

Order: 061756

Princ.wap.:

Blad: WB12-W

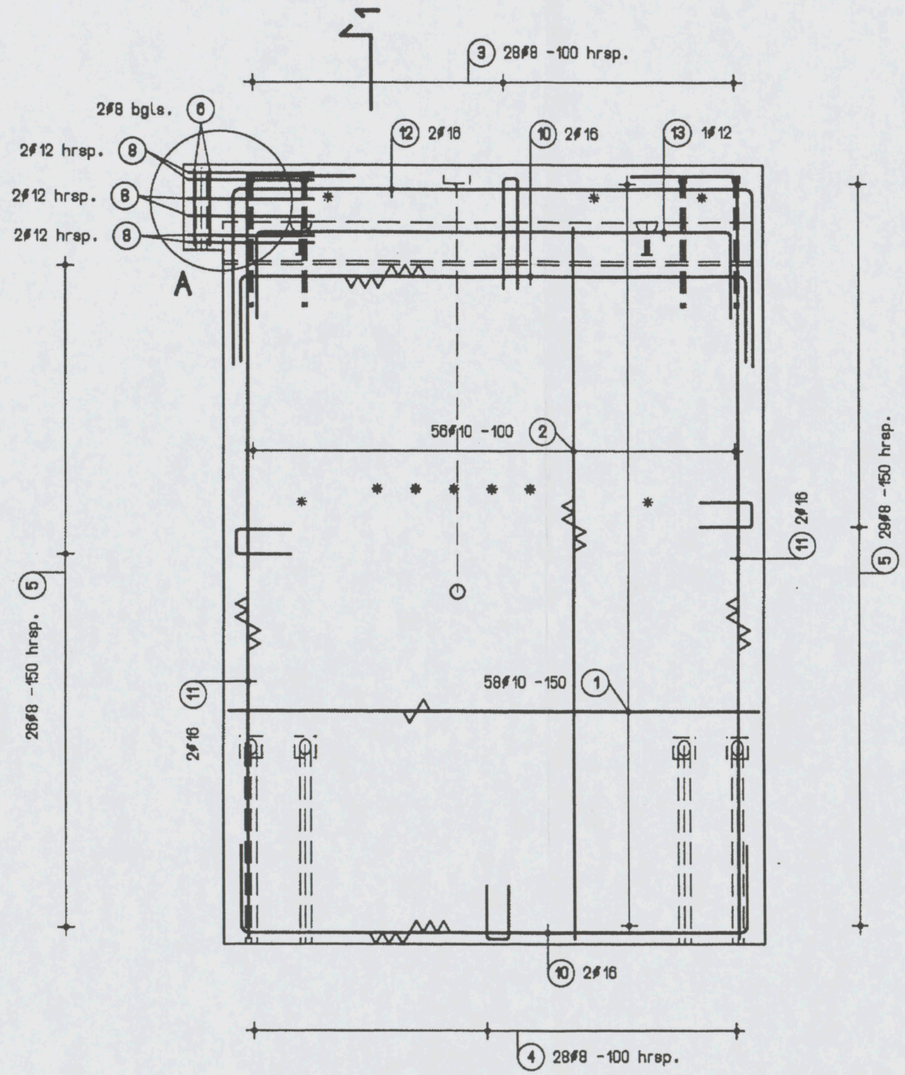

Detail A

1:10

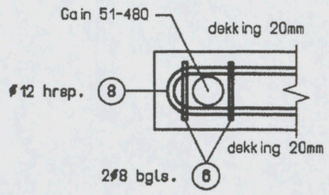

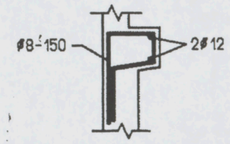

Principe gevapend console

Dren.1

1:10

AKKOORD VOOR PRODUKTIE

Paraaf:

Status: DEFINITIEF

◀	Vellingkanten: 10*10 mm	
◁	Malzijde (schoonwerk)	
◁V	Malzijde (vuilwerk)	
◁A	Malzijde (wordt in het werk afgewerkt)	
◁	Stortzijde (onbehandeld)	
◁R	Stortzijde (Gerold)	
◁S	Stortzijde (Spanen)	
	Spouwankers : - st/m2	

Cementsoort:	PC
Betonkwaliteit:	C35/45
Staalkwaliteit:	FEB500
Dekking:	25
Milieuklasse:	XD1
Oppervlakte:	-

	wijz:	datum	get.	gec.
F				
E				
D				
C				
B	18-12-06		J.S.	
A	14-12-06		G.K.	
X	24-11-06		A.K.	

Werk: VZA Amsterdam

Opdr.gever: KBM Katwijk

Onderdeel: Prefab wanden - wapening

Aantal: zie VB-WB

schaal 1:30 formaat: 420x297

Order: 061756

Princ.wap.:

Blad: WB13-W