7 MAART 2017
2658793

Behoort bij besluit d.d.:

26 MEI 2017

✖ Gemeente
✖ Amsterdam
✖ Zuid

KEYPLAN

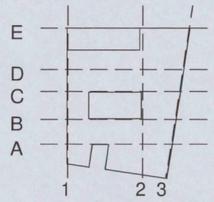

OMGEVINGSVERGUNNING

NO	DATUM	GETEKEND	GECONTROLEERD

ZZDP ARCHITECTEN
Generaal Vetterstraat 76f, 1059 BW, Amsterdam
telefoon: (020) 647 18 81 • fax: (020) 643 48 28 • email: zzdp@zzdp.nl • website: www.zzdp.nl

ZZDP Headquarters
Valschermkade 37

ONDERDEEL
Daglicht toetreding

DATUM	GETEKEND	GECONTROLEERD	SCHAAL	FORMAAT	STATUS
03-03-2017				A3	DEFINITIEF

PROJECTNUMMER	BOUWFASE	ONDERDEEL-SFB CODE-VOLGNUMMER	REVISIE
2108---	OV	00-0670-00	20

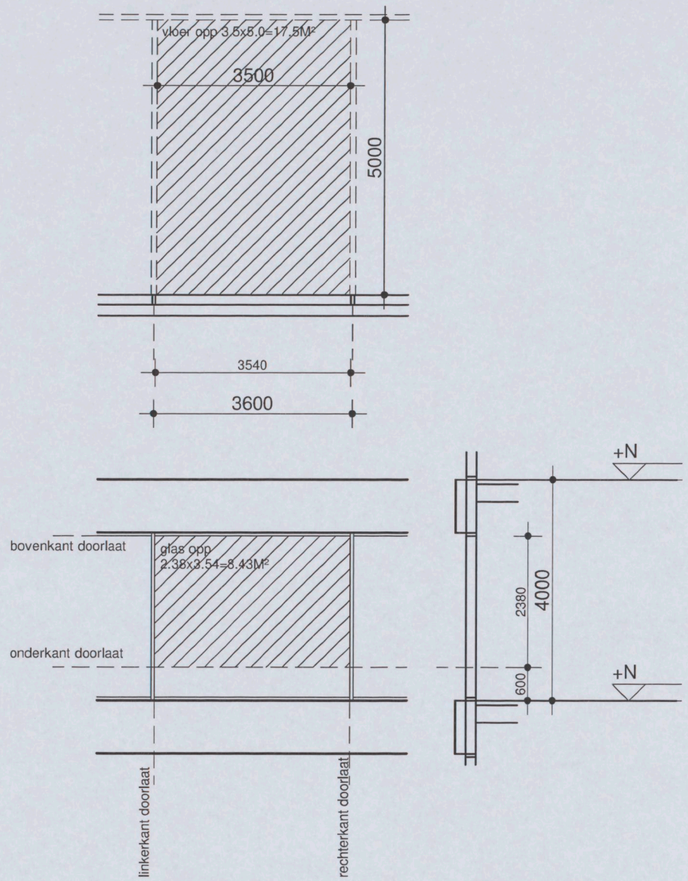

berekening standaard stramien oostgevel
aanwezig vloer opp = 17.5m²
Ad = 8.43m²
Cb = 0.8
Cu = 1

Ae = Ad x Cb x Cu
Ae = 8.43 x 0.8 x 1
Ae = 7.74 M²

eis (arbo) 1/20 * 17.5 m² = 3.5m² equivalente daglichtoppervlakte
aanwezig 7.74 M². **VOLDOET**

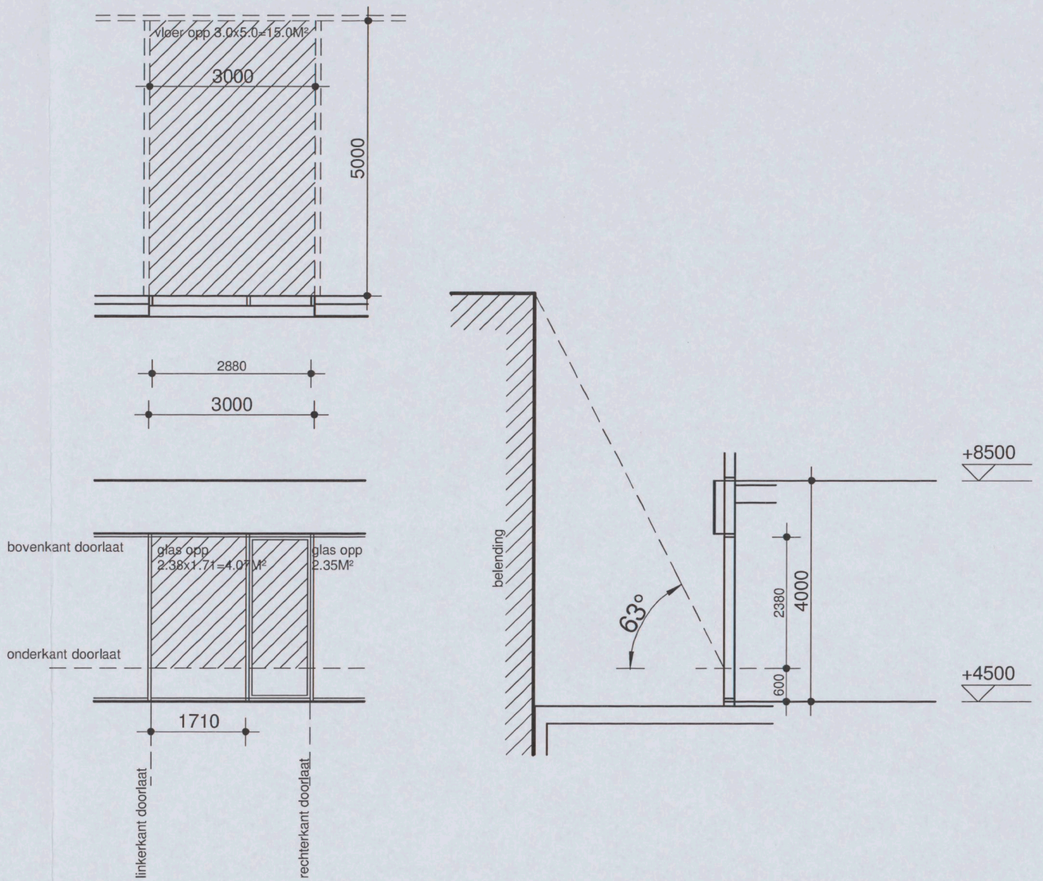

berekening oostgevel (1e verdieping)
aanwezig vloer opp = 15.0²
Ad = 6.42m²
Cb = 0.51
Cu = 1

Ae = Ad x Cb x Cu
Ae = 6.42 x 0.51x 1
Ae = 3.27 M²

eis (arbo) 1/20 * 15.0 m² = 3.0m² equivalente daglichtoppervlakte
aanwezig 3.27 M². **VOLDOET**

NO	DATUM

ZZDP ARCHITECTEN

SCHAAL: 1 : 100

DATUM: 03-03-2017

PAGINA:

ONDERDEEL-SFB CODE-VOLGNUMMER: 00-0670-01

REVISIE:

Plotdate: 2-3-2017 13:30:59