Doc 252c

detail muurbeugel

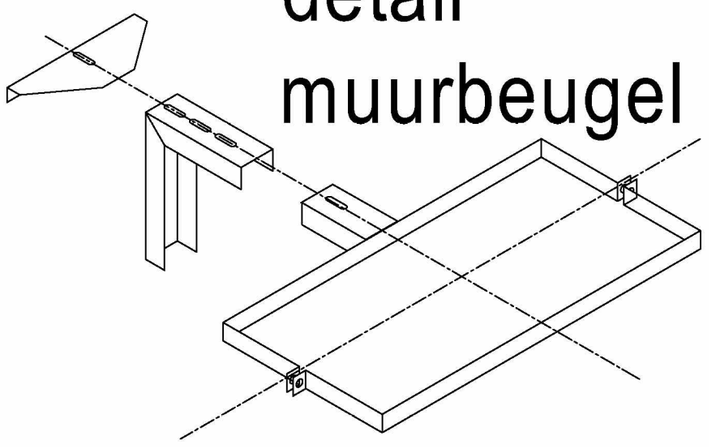

T-03

- Behoort bij beschikking met
- Olo-nummer 4912663
- d.d. 20-03-2020

D	AANPASSING DAK	04-12-2019	MSL
C	AANPASSING POSITIE VENTILATOR BUITEN EN KANAALWERK	28-11-2019	MSL
B	AANPASSING KAPPEN + KANALEN	21-10-2019	MSL
A	Herzien kanaalwerk	16-10-2019	SR
~~Wijziging~~	~~Omschrijving wijziging:~~	Datum:	Gewijzigd door:

Onderwerp : Goldmund

Bestemming : Amsterdam

Opdrachtgever :

NU-AIR Ventilox Air Systems

NU-AIR BV
5.1,2,e
5.1,2,e Almere
tel: 5.1,2,e
fax: 5.1,2,e
www.nu-air.com

Getekend : 5.1,2,e
Datum : 18-09-2019
Formaat : A2
Schaal : 1:50

Amerikaanse projectie

Maateindheid: mm

1931682-001