4(H)-3-33.1

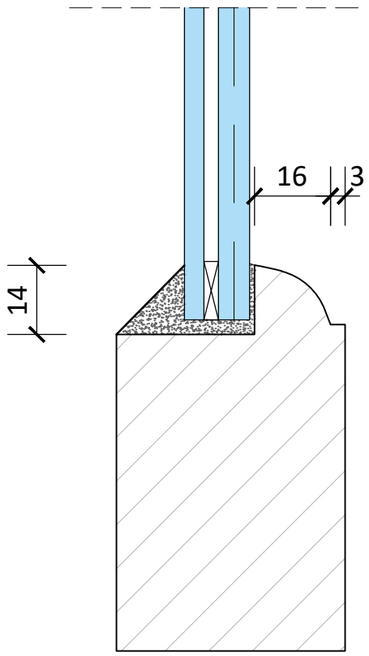

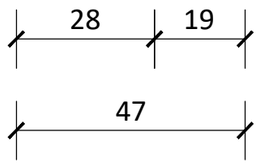

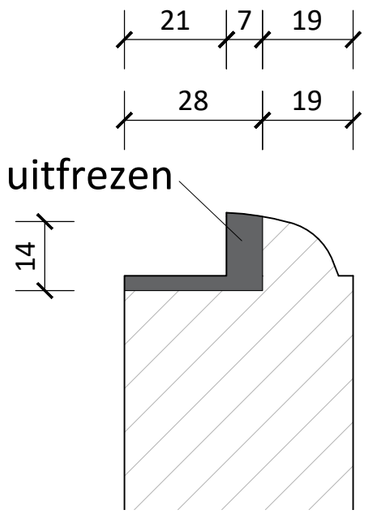

bestaand

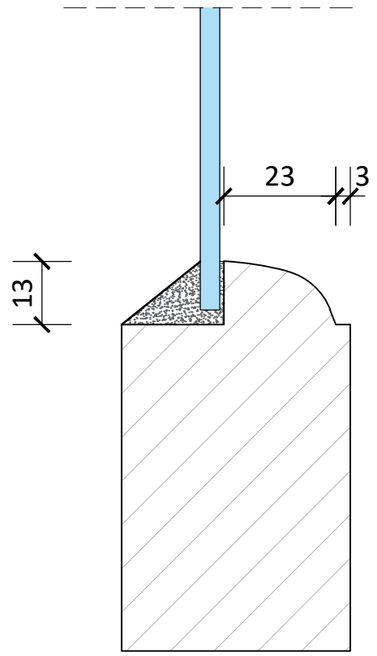

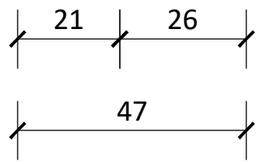

Project	**Artis Aquarium**
Onderdeel	Buitenbeglazing - sponning uitfrezen - stopverf

Salverda Bouw BV
Postbus 4
8084 ZG 't Harde
Industrieweg 13
8084 GS 't Harde
T 0525 - 651 666
@salverda.nl

Samen maken we morgen.

d.d. wijz A	23-1-2023	d.d. wijz B	
Datum	16-1-2023	Schaal	n.v.t.
Formaat	Projectnr. **S04622**	Tekening	Stopverf